Panasonic

Návod k použití/
Návod na obsluhu

VÝMĚNNÝ OBJEKTIV K DIGITÁLNÍMU FOTOAPARÁTU/ VYMENITEĽNÝ OBJEKTÍV K DIGITÁLNEMU FOTOAPARÁTU

Č. modelu

H-FS35100

LUMIX G MICRO SYSTEM · MICRO FOUR THIRDS · MEGA O.I.S. · HD

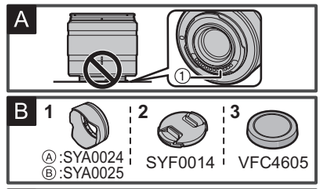

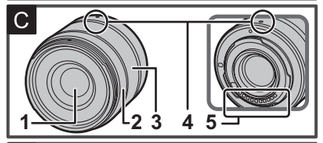

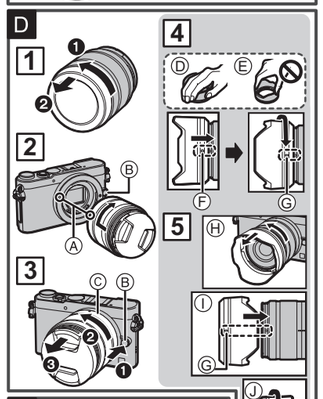

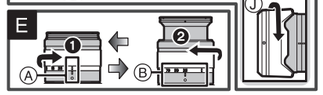

Výrobce/Výrobca: Panasonic Corporation
Kadoma, Osaka, Japan
Dovozce pro Evropu/ Dovozca pre Európu: Panasonic Marketing Europe GmbH
Winsbergring 15, 22525
Hamburg, Germany

Panasonic Corporation
Webové stránky: http://panasonic.net

© Panasonic Corporation 2014

E
SQT0444
F0914DT0

ČESKY

Tento návod si před používáním výrobku pečlivě přečtěte a uschovejte si jej pro budoucí potřebu.

- Pokud uvidíte tento symbol -

Likvidace starého zařízení

Pouze pro Evropskou unii a státy se systémy recyklace

Tento symbol na zařízení, obalu a/nebo v přiložených dokumentech znamená, že použitá elektrická a elektronická zařízení nelze likvidovat jako běžný komunální odpad. Správnou likvidaci, obnovu a recyklaci použitých výrobků zajistíte odevzdáním výrobků na příslušná sběrná místa v souladu s národní legislativou.
Zajištěním správné likvidace pomůžete zabránit potenciálním nebezpečným vlivům na životní prostředí a lidské zdraví.
Více informací o sběru odpadu a recyklaci vám podá váš místní úřad.
Při nesprávné likvidaci tohoto druhu odpadu mohou být udělovány pokuty nebo jiné druhy postihů, a to v souladu s platnými právními úpravami příslušné země.

Informace pro vaši bezpečnost

Přístroj nikdy nenechávejte v blízkosti zdrojů elektromagnetického pole (jako jsou například mikrovlnné trouby, televizory, herní konzole, vysílače rádiových vln, vysokonapěťová vedení apod.).
- Nepoužívejte fotoaparát v blízkosti mobilních telefonů, protože by mohly způsobit šum, který nepříznivě ovlivňuje kvalitu obrazu a zvuku.
- Pokud je fotoaparát pod výrazným vlivem elektromagnetických zařízení a nefunguje správně, vypněte jej a vyndejte z něj baterii a/nebo odpojte připojený síťový adaptér. Potom znovu vložte baterii a/nebo připojte síťový adaptér a zapněte fotoaparát.

Objektiv lze použít s digitálním fotoaparátem kompatibilním s bajonetovým standardem systému „Micro Four Thirds™".
- Nelze jej nasadit na fotoaparát s bajonetem specifikace Four Thirds™.
- Obrázky digitálního fotoaparátu v tomto návodu k použití využívají jako příklad model DMC-GM5.
- Vzhled a specifikace produktů popsaných v tomto návodu se mohou od skutečných zakoupených produktů lišit z důvodů pozdějších vylepšení.
- Značka Micro Four Thirds™ a logo Micro Four Thirds jsou ochranné známky nebo registrované ochranné známky společnosti Olympus Imaging Corporation v Japonsku, USA, Evropské unii a v dalších zemích.
- Značka Four Thirds™ a logo Four Thirds jsou ochranné známky nebo registrované ochranné známky společnosti Olympus Imaging Corporation v Japonsku, USA, Evropské unii a v dalších zemích.
- G MICRO SYSTEM je systém výměnných objektivů digitálního fotoaparátu LUMIX založený na standardu systému Micro Four Thirds.
- Ostatní názvy systémů a produktů uvedené v těchto pokynech jsou zpravidla registrované ochranné známky nebo ochranné známky výrobců příslušného systému nebo produktu.

Bezpečnostní opatření

■ Péče o objektiv
- **Písek a prach mohou objektiv poškodit. Při používání objektivu na pláži apod. dbejte na to, aby se do objektivu nebo do jeho konektorů nedostal písek ani prach.**
- **Objektiv není vodotěsný ani odolný vůči stříkající vodě. Pokud se na objektiv dostanou kapky vody, otřete objektiv suchým hadříkem.**
- Na objektiv netlačte velkou silou.
- Znečištění povrchu objektivu (vodou, mastnotou nebo otisky prstů apod.) může zhoršit kvalitu obrazu. Povrch objektivu před fotografováním a po něm zlehka otřete měkkým suchým hadříkem.
- Nepokládejte objektiv bajonetem dolů. Nedopusťte, aby se kontakty ① bajonetu objektivu zašpinily. (Viz obrázek A.)

■ Kondenzace (zamlžení objektivu)
- Ke kondenzaci dochází, pokud se vyskytne rozdíl v teplotě a vlhkosti, jak je popsáno níže. Kondenzace může způsobit znečištění objektivu a může vést ke vzniku plísní a k poruchám, v následujících situacích proto dbejte zvýšené opatrnosti:
  - Když fotoaparát přenesete zvenčí do místnosti, pokud je venku chladno
  - Když fotoaparát přenesete do automobilu s puštěnou klimatizací
  - Když přímo na objektiv fouká chladný vzduch z klimatizace
  - Na vlhkých místech
- Vzniku kondenzace zabráníte tak, že fotoaparát vložíte do plastového sáčku, aby se vyrovnal s okolní teplotou. Pokud se kondenzace objeví, vypněte napájení a zařízení zhruba dvě hodiny nepoužívejte. Kondenzace zmizí přirozenou cestou, jakmile se teplota fotoaparátu vyrovná s okolní teplotou.

B Dodávané příslušenství

[Při rozbalení zařízení zkontrolujte obsah balení]
Při vybalování zařízení zkontrolujte, zda se v obalu nachází hlavní jednotka a dodávané příslušenství a také zkontrolujte jejich vzhled a funkci, abyste ověřili, zda během distribuce a přepravy nedošlo k jejich poškození. Pokud narazíte na problém, obraťte se na prodejce, než začnete produkt používat.
Čísla výrobků jsou platná k září 2014. Tato čísla se mohou změnit.

1 Sluneční clona
Ⓐ: Černá, Ⓑ: Stříbrná
2 Krytka objektivu
3 Zadní krytka objektivu
(V okamžiku zakoupení je krytka objektivu a zadní krytka objektivu nasazena na výměnný objektiv.)

C Názvy a funkce jednotlivých součástí

1 Povrch objektivu
2 Ostřící kroužek
Otočením zaostřete při fotografování v režimu manuálního ostření (MF).
3 Kroužek zoomu
Otáčejte kroužkem zoomu, když chcete pořizovat snímky přiblížených objektů (teleobjektiv) nebo snímky se širokým záběrem (širokoúhlý objektiv). (ekvivalent kinofilmu 35 mm: 70 mm až 200 mm)
4 Značka pro nasazení objektivu
5 Kontakty

Poznámka
- Při fotografování s bleskem na krátkou vzdálenost bude světlo blesku objektivem blokováno a část obrazu může být tmavá. Při záznamu zkontrolujte vzdálenost od objektu.
- Pokud použijete zoom po zaostření, může dojít k chybě ostření. Po úpravě zoomu prosím znovu zaostřete.

D Nasazení/Sejmutí objektivu

- Pomocí suchého hadříku na odstraňování prachu odstraňte nečistoty a prach z kroužku zoomu a z ostřícího kroužku.
- Nepoužívejte čistící prostředky pro použití v domácnosti ani hadříky napuštěné chemickými přípravky.
- Další informace o nasazení a sejmutí objektivu najdete v návodu k použití fotoaparátu.
- Zkontrolujte, zda je fotoaparát vypnutý.
- Sejměte z objektivu zadní krytku objektivu. (Viz obrázek 1)
- Objektiv nasazujte a snímejte jen tehdy, pokud je těleso objektivu zatažené.

■ Nasazení objektivu (viz obrázek 2)
Zarovnejte značky pro nasazení objektivu Ⓐ na těle fotoaparátu a na objektivu, potom objektivem otáčejte ve směru šipky, dokud nezacvakne.
- Při nasazování objektivu nemačkejte tlačítko pro uvolnění objektivu Ⓑ.
- Nepokoušejte se objektiv nasadit, pokud jej nedržíte kolmo k tělu fotoaparátu, protože byste mohli poškrábat bajonet.
- Zkontrolujte, zda je objektiv správně nasazený.

■ Sejmutí objektivu (viz obrázek 3)
Držte stisknuté tlačítko pro uvolnění objektivu Ⓑ, zároveň otáčejte objektivem až na doraz směrem k šipce, pak objektiv sejměte.
- Při otáčení objektivu držte Ⓒ, část v blízkosti základny objektivu.
- Nasaďte na objektiv zadní krytku objektivu, aby nedošlo k poškrábání kontaktu objektivu.
- Nasaďte na fotoaparát krytku těla, aby se do těla nedostaly nečistoty nebo prach.

■ Nasazení sluneční clony (dodávané příslušenství) (Viz obrázek 4)
Uchopte sluneční clonu prsty tak, jak je znázorněno na obrázku Ⓓ.
- Nedržte sluneční clonu tak, aby se ohýbala nebo kroutila. Ⓔ

1 Zarovnejte značku Ⓕ na krátké straně sluneční clony se značkou na okraji objektivu.
2 Otáčejte sluneční clonou ve směru šipky, dokud se nezastaví, a zarovnejte značku Ⓖ na dlouhé straně sluneční clony se značkou na okraji objektivu.

■ Dočasné uložení sluneční clony (viz obrázek 5)
1 Sluneční clonu odpojte jejím otočením ve směru šipky. Ⓗ
2 Zarovnejte značku Ⓖ na dlouhé straně sluneční clony se značkou na okraji objektivu. Ⓘ
3 Otáčejte sluneční clonou ve směru šipky, dokud nezacvakne na místo. Ⓙ

Poznámka
- Při pořizování snímků s bleskem při nasazené sluneční cloně může spodní část snímku ztmavnout (efekt vinětace) a ovládání blesku může být znemožněno, protože blesk může být sluneční clonou zakrytý. Doporučujeme sluneční clonu sejmout.
- Při používání pomocného světla pro AF za šera sluneční clonu sejměte.

E Příprava na pořizování snímků a zasunutí objektivu

■ Příprava na pořizování snímků
Otáčejte kroužkem zoomu ve směru šipky ❶ z polohy Ⓐ (objektiv je zasunutý) do polohy Ⓑ (35 mm až 100 mm) pro vysunutí objektivu.
- Když je těleso objektivu vysunuté, je možné pořizovat snímky.
- Nezapomeňte sejmout krytku objektivu.

■ Zasunutí objektivu
Otáčejte kroužkem zoomu ve směru šipky ❷ z polohy Ⓑ (35 mm až 100 mm) do polohy Ⓐ pro zasunutí objektivu.
- Když nepořizujete snímky, doporučujeme, abyste objektiv zasunuli.

■ Nasazování filtrů
- Pokud použijete 2 nebo více ochranných filtrů MC (volitelné příslušenství: DMW-LMC46), filtrů PL (volitelné příslušenství: DMW-LPL46) nebo filtrů ND (volitelné příslušenství: DMW-LND46) nebo pokud použijete silné ochranné filtry a/nebo filtry.
- Pokud byste filtry utáhli nadměrnou silou, mohlo by být nemožné je povolit, dbejte proto na to, abyste při našroubování filtru nepoužili příliš velkou sílu.
- Když je již filtr nasazený, je možné nasadit sluneční clonu.
- Když je na objektiv nasazená sluneční clona, není možné na něj nasadit filtr.
- Na tento objektiv není možné nasadit předsádku ani adaptér. Filtr lze použít, nasazení jiného prvky by ale mohlo způsobit poškození objektivu.

Upozornění pro používání

Dávejte pozor, abyste objektiv neupustili nebo nevystavili nárazu. Dávejte také pozor, abyste objektiv nevystavili velkému tlaku.
- Dávejte pozor, abyste neupustili tašku, do které jste objektiv vložili, mohlo by dojít k silnému nárazu do objektivu. Fotoaparát by mohl přestat normálně fungovat a je možné, že by již nebylo možné pořizovat snímky. Také by mohlo dojít k poškození objektivu.

Při používání pesticidů a jiných těkavých látek v blízkosti fotoaparátu dávejte pozor, aby se tyto látky nedostaly na objektiv.
- Pokud by se takové látky dostaly na objektiv, mohlo by dojít k poškození pouzdra objektivu nebo k odlupování barvy.

Nepřenášejte zařízení, když je ještě připojeno k tělu fotoaparátu.
- Za žádných okolností zařízení neskladujte na následujících místech, protože by to mohlo způsobit problémy s jeho provozem nebo poruchu.
  - Na přímém slunečním světle nebo na pláži v létě
  - Na místech s vysokými teplotami a vlhkostí nebo na kterých dochází k prudkým výkyvům teploty a vlhkosti
  - Na místech s vysokou koncentrací písku, prachu nebo nečistot
  - Na místech s přítomností ohně
  - V blízkosti topných těles, klimatizací nebo zvlhčovačů
  - Kde by se mohlo zařízení namočit vodou
  - Na místech s přítomností vibrací
  - Uvnitř vozidla
- Nahlédněte také do návodu k použití digitálního fotoaparátu.
- Když nebudete zařízení po delší dobu používat, doporučujeme, abyste je uložili společně s pohlcovačem vlhkosti (silikagelem). Pokud byste tak neučinili, mohlo by dojít k selhání činnosti způsobenému plísněmi apod. Doporučujeme, abyste před použitím ověřili funkčnost zařízení.
- Nenechávejte objektiv po delší dobu v kontaktu s gumovými nebo platovými výrobky.
- Nedotýkejte se kontaktu objektivu. Mohlo by tak dojít k poruše zařízení.
- Zařízení nerozebírejte ani neupravujte.

K čištění skla objektivu nebo jeho vnějšího povrchu nepoužívejte benzín, rozpouštědla, alkohol ani jiné podobné čisticí prostředky.
- Použitím rozpouštědel byste mohli poškodit objektiv nebo způsobit odlupování barvy.
- Prach a otisky prstů otřete pomocí měkkého suchého hadříku.

Odstraňování potíží

Při zapínání nebo vypínání fotoaparátu se ozývá zvuk.
- Jde o zvuk pohybu objektivu nebo clony, nejedná se o závadu.

Když je objektiv nasazen na digitální fotoaparát, nelze vypnout funkci stabilizace obrazu nebo funkce stabilizace obrazu nefunguje.
- Funkce optické stabilizace obrazu tohoto objektivu funguje správně pouze s podporovanými fotoaparáty.
  → Při použití starších digitálních fotoaparátů Panasonic (DMC-GF1, DMC-GH1, DMC-G1) nelze funkci [Stabilizer] (Stabilizátor) v nabídce režimu [Rec] (Záznam) nastavit na [OFF] (Vypnuto). Doporučujeme aktualizovat firmware digitálního fotoaparátu na následujících webových stránkách.
  http://panasonic.jp/support/global/cs/dsc/download/
  → Při použití tohoto objektivu s jinou značkou digitálních fotoaparátů si podrobnosti vyžádejte od příslušné společnosti.

Specifikace

Technické údaje se mohou změnit bez předchozího upozornění.
VÝMĚNNÝ OBJEKTIV K DIGITÁLNÍMU FOTOAPARÁTU „LUMIX G VARIO 35– 100 mm/F4.0– 5.6 ASPH./MEGA O.I.S."

Ohnisková vzdálenost
f=35 mm až 100 mm (ekvivalent kinofilmu 35 mm: 70 mm až 200 mm)
Typ clony
7 lamel / kruhová clona
Nejnižší clonové číslo (Světelnost)
F4.0 (širokoúhlý záběr) až F5.6 (záběr teleobjektivem)
Nejvyšší clonové číslo
F22
Konstrukce objektivu
12 prvků v 9 skupinách (1 asférická čočka, 2 ED čočky)
Vzdálenost zaostření
0,9 m až ∞
Maximální zvětšení obrazu
0,11× (ekvivalent kinofilmu 35 mm: 0,22×)
Optický stabilizátor obrazu
K dispozici
Přepínač [O.I.S.]
Není (U digitálních fotoaparátů LUMIX se nastavení funkce [Stabilizer] (Stabilizátor) provádí v nabídce režimu [Rec] (Záznam)).
Bajonet
„Micro Four Thirds Mount"
Úhel záběru
34x (širokoúhlý) až 12x (teleobjektiv)
Průměr filtru
46 mm
Maximální průměr
Přibl. 55,5 mm
Celková délka
Přibl. 50 mm (od okraje objektivu k boku základny bajonetu objektivu při zataženém tělese objektivu)
Hmotnost
Přibl. 135 g

SLOVENSKY

Tento návod si pred používaním zariadenia dôkladne prečítajte a uschovajte si ho pre budúcu potrebu.

- Pokiaľ uvidíte tento symbol -

Likvidácia starého zariadenia

Iba pre Európsku úniu a štáty so systémami recyklácie

Tento symbol na zariadení, obale a/alebo v priložených dokumentoch znamená, že použité elektrické a elektronické zariadenia nie je možné likvidovať ako bežný komunálny odpad. Správnu likvidáciu, obnovu a recykláciu použitých zariadení zaistíte ich odovzdaním na príslušné zberné miesta v súlade s národnou legislatívou.
Zaistením správnej likvidácie pomôžete zabrániť potenciálnym nebezpečným vplyvom na životné prostredie a ľudské zdravie.
Viac informácií o zbere odpadu a recyklácii vám poskytne váš miestny úrad. Pri nesprávnej likvidácii tohto druhu odpadu môžu byť udeľované pokuty alebo iné druhy postihov, a to v súlade s platnými právnymi úpravami príslušnej krajiny.

Informácie pre vašu bezpečnosť

Zariadenie nikdy nenechávajte v blízkosti zdrojov elektromagnetického poľa (ako sú napríklad mikrovlnné rúry, televízory, herné konzoly, vysielače rádiových vĺn, vysokonapäťové vedenia a pod.).
- Nepoužívajte fotoaparát v blízkosti mobilných telefónov, pretože by mohli spôsobiť šum, ktorý nepriaznivo ovplyvňuje kvalitu obrazu a zvuku.
- Pokiaľ je fotoaparát pod výrazným vplyvom elektromagnetických zariadení a nefunguje správne, vypnite ho a vyberte z neho batériu a/alebo odpojte pripojený sieťový adaptér. Potom opäť vložte batériu a/alebo pripojte sieťový adaptér a zapnite fotoaparát.

Objektív môžete použiť s digitálnym fotoaparátom kompatibilným s bajonetovým štandardom systému „Micro Four Thirds™".
- Nie je možné ho nasadiť na fotoaparát s bajonetom špecifikácie Four Thirds™.
- Obrázky digitálneho fotoaparátu v tomto návode na obsluhu využívajú ako príklad model DMC-GM5.
- Vzhľad a špecifikácie produktov opísaných v tomto návode sa môžu od skutočných zakúpených produktov odlišovať z dôvodov neskorších zlepšení.
- Značka Micro Four Thirds™ a logo Micro Four Thirds sú ochranné známky alebo registrované ochranné známky spoločnosti Olympus Imaging Corporation v Japonsku, USA, Európskej únii a v ďalších krajinách.
- Značka Four Thirds™ a logo Four Thirds sú ochranné známky alebo registrované ochranné známky spoločnosti Olympus Imaging Corporation v Japonsku, USA, Európskej únii a v ďalších krajinách.
- G MICRO SYSTEM je systém výmenných objektívov digitálneho fotoaparátu LUMIX založený na štandarde systému Micro Four Thirds.
- Ostatné názvy systémov a produktov uvedené v týchto pokynoch sú zvyčajne registrované ochranné známky alebo ochranné známky výrobcov príslušného systému alebo produktu.

Bezpečnostné opatrenia

■ Starostlivosť o objektív
- **Piesok a prach môžu objektív poškodiť. Pri používaní objektívu na pláži a pod. dbajte na to, aby sa do objektívu alebo do jeho konektorov nedostal piesok ani prach.**
- **Objektív nie je vodotesný ani odolný voči striekajúcej vode. Pokiaľ sa na objektív dostanú kvapky vody, utrite objektív suchou handričkou.**
- Na objektív netlačte veľkou silou.
- Znečistení povrchu objektívu (vodou, mastnotou alebo otlačkami prstov a pod.) môže zhoršiť kvalitu obrazu. Povrch objektívu pred fotografovaním a po ňom zľahka utrite mäkkou suchou handričkou.
- Neodkladajte objektív bajonetom dole. Zabráňte tomu, aby sa kontakty ① bajonetu objektívu znečistili. (Viď obrázok A.)

■ Kondenzácia (zahmlievanie objektívu)
- Ku kondenzácii dochádza, pokiaľ sa vyskytne rozdiel v teplote a vlhkosti, ak je opísané nižšie. Kondenzácia môže spôsobiť znečistenie objektívu a môže viesť ku vzniku plesne a k poruchám, v nasledujúcich situáciách preto dbajte na zvýšenú opatrnosť:
  - Keď fotoaparát prenesiete zvonka do miestnosti, keď je vonku chladno
  - Keď fotoaparát prinesiete do auta s pustenou klimatizáciou
  - Keď priamo na objektív fúka chladný vzduch z klimatizácie
  - Na vlhkých miestach
- Vzniku kondenzácie zabránite tak, že fotoaparát vložíte do umelohmotného vrecka, aby sa vyrovnal s okolitou teplotou. Pokiaľ sa kondenzácia objaví, vypnite napájanie a zariadenie približne dve hodiny nepoužívajte. Kondenzácia zmizne prirodzenou cestou, hneď ako sa teplota fotoaparátu vyrovná s okolitou teplotou.

B Dodávané príslušenstvo

[Pri rozbalení zariadenia skontrolujte obsah balenia]
Pri vybaľovaní zariadenia skontrolujte, či sa v obale nachádza hlavná jednotka a dodávané príslušenstvo a taktiež skontrolujte ich vzhľad a funkciu, aby ste overili, či počas distribúcie a prepravy nedošlo k ich poškodeniu. Pokiaľ narazíte na problém, obráťte sa na predajcu, skôr ako začnete zariadenie používať. Čísla výrobkov sú platné k septembru 2014. Tieto čísla sa môžu zmeniť.

1 Slnečná clona
Ⓐ: Čierna, Ⓑ: Strieborná
2 Krytka objektívu
3 Zadná krytka objektívu
(V okamihu zakúpenia je krytka objektívu a zadná krytka objektívu nasadená na výmenný objektív.)

C Názvy a funkcie jednotlivých súčastí

1 Povrch objektívu
2 Zaostrovací krúžok
Otočením zaostrite počas fotografovania v režime manuálneho zaostrenia (MF).
3 Krúžok zoomu (priblíženia)
Otáčajte krúžkom zoomu, keď chcete vytvárať fotografie priblížených objektov (teleobjektív) alebo fotografie so širokým záberom (širokouhlý objektív). (ekvivalent kinofilmu 35 mm: 70 mm až 200 mm)
4 Značka pre nasadenie objektívu
5 Kontakty

Poznámka
- Počas fotografovania s bleskom na krátku vzdialenosť bude svetlo blesku objektívom blokované a časť obrazu môže byť tmavá. Počas záznamu skontrolujte vzdialenosť od objektu.
- Pokiaľ použijete zoom po zaostrení, môže dôjsť ku chybe zaostrenia. Po úprave zoomu prosím opäť zaostrite.

D Nasadenie / Odobratie objektívu

- Pomocou suchej handričky na odstraňovanie prachu odstráňte nečistoty a prach z krúžku zoomu a zo zaostrovacieho krúžku.
- Nepoužívajte čistiace prostriedky na použitie v domácnosti ani handričky napustené chemickými prostriedkami.
- Ďalšie informácie o nasadení a odobratí objektívu nájdete v návode na obsluhu fotoaparátu.
- Skontrolujte, či je fotoaparát vypnutý.
- Odoberte z objektívu zadnú krytku objektívu. (Viď obrázok 1)
- Objektív nasadzujte a odoberajte len vtedy, keď je teleso objektívu zatiahnuté.

■ Nasadenie objektívu (viď obrázok 2)
Zarovnajte značky pre nasadenie objektívu Ⓐ na tele fotoaparátu a na objektíve, potom objektívom otáčajte v smere šípky, až kým nezacvakne.
- Pri nasadzovaní objektívu nestláčajte tlačidlo pre uvoľnenie objektívu Ⓑ.
- Nepokúšajte sa objektív nasadiť, keď ho nedržíte kolmo k telu fotoaparátu, pretože by ste mohli poškrabať bajonet.
- Skontrolujte, či je objektív správne nasadený.

■ Odobratie objektívu (viď obrázok 3)
Držte stlačené tlačidlo pre uvoľnenie objektívu Ⓑ, zároveň otáčajte objektívom až na doraz smerom k šípke, potom objektív odoberte.
- Pri otáčaní objektívu držte Ⓒ, časť v blízkosti základne objektívu.
- Nasaďte na objektív zadnú krytku objektívu, aby nedošlo k poškrabaniu kontaktu objektívu.
- Nasaďte na fotoaparát krytku tela, aby sa do tela nedostali nečistoty alebo prach.

■ Nasadenie slnečnej clony (dodávané príslušenstvo) (Viď obrázok 4)
Chyťte slnečnú clonu prstami tak, ako je znázornené na obrázku Ⓓ.
- Nedržte slnečnú clonu tak, aby sa ohýbala alebo krútila. Ⓔ

1 Zarovnajte značku Ⓕ na krátkej strane slnečnej clony so značkou na okraji objektívu.
2 Otáčajte slnečnú clonu v smere šípky, pokiaľ sa nezastaví, a zarovnajte značku Ⓖ na dlhej strane slnečnej clony so značkou na okraji objektívu.

■ Dočasné uloženie slnečnej clony (viď obrázok 5)
1 Slnečnú clonu odpojte jej otočením v smere šípky. Ⓗ
2 Zarovnajte značku Ⓖ na dlhej strane slnečnej clony so značkou na okraji objektívu. Ⓘ
3 Otáčajte slnečnou clonou v smere šípky, pokiaľ nezacvakne na mieste. Ⓙ

Poznámka
- Pri vytváraní fotografií s bleskom s nasadenou slnečnou clonou môže spodná časť fotografie stmavnúť (efekt vinetácie) a ovládanie blesku môže byť znemožnené, pretože blesk môže byť slnečnou clonou zakrytý. Odporúčame slnečnú clonu odobrať.
- Pri používaní pomocného svetla pre AF počas stmievania slnečnú clonu odoberte.

E Príprava na vytváranie fotografií a zasunutie objektívu

■ Príprava na vytváranie fotografií
Otáčajte krúžkom zoomu (priblíženia) v smere šípky ❶ z polohy Ⓐ (objektív je zasunutý) do polohy Ⓑ (35 mm až 100 mm) pre vysunutie objektívu.
- Keď je teleso objektívu vysunuté, môžete fotografovať.
- Nezabudnite odobrať krytku objektívu.

■ Zasunutie objektívu
Otáčajte krúžkom zoomu (priblíženia) v smere šípky ❷ z polohy Ⓑ (35 mm až 100 mm) do polohy Ⓐ pre zasunutie objektívu.
- Keď nefotografujete, odporúčame, aby ste objektív zasunuli.

■ Nasadzovanie filtrov
- Pokiaľ použijete 2 alebo viac ochranných filtrov MC (voliteľné príslušenstvo: DMW-LMC46), filtrov PL (voliteľné príslušenstvo: DMW-LPL46) alebo filtrov ND (voliteľné príslušenstvo: DMW-LND46) alebo keď použijete hrubé ochranné filtre a/alebo filtre.
- Ak by ste filtre dotiahli nadmernou silou, mohlo by byť ťažké až nemožné ich povoliť, dbajte preto na to, aby ste pri nasadení filtra nepoužili veľmi veľkú silu.
- Keď je už filter nasadený, môžete nasadiť slnečnú clonu.
- Ak už je na objektíve nasadená slnečná clona, nie je možné naň nasadiť filter.
- Na tento objektív nie je možné nasadiť konverzný objektív ani adaptér. Filter je možné použiť, nasadenie iného prvky by ale mohlo spôsobiť poškodenie objektívu.

Upozornenia pri používaní

Dávajte pozor, aby ste objektív nepustili alebo nevystavili nárazu. Dávajte taktiež pozor, aby ste objektív nevystavili veľkému tlaku.
- Dávajte pozor, aby ste nepustili tašku, do ktorej ste objektív vložili, mohlo by dôjsť k silnému nárazu do objektívu. Fotoaparát by mohol prestať normálne fungovať a je možné, že by už nebolo možné s ním fotografovať. Taktiež by mohlo dôjsť k poškodeniu objektívu.

Pri používaní pesticídov a iných prchavých látok v blízkosti fotoaparátu dávajte pozor, aby sa tieto látky nedostali na objektív.
- Pokiaľ by sa takéto látky dostali na objektív, mohlo by dôjsť k poškodeniu puzdra objektívu alebo k odlupovaniu farby.

Neprenášajte objektív, keď je ešte pripojené k telu fotoaparátu.
- Za žiadnych okolností objektív neskladujte na nasledujúcich miestach, pretože by to mohlo spôsobiť problémy s jeho použitím alebo jeho poruchu.
  - Na priamom slnečnom svetle alebo na pláži v lete
  - Na miestach s vysokými teplotami a vlhkosťou alebo na ktorých dochádza k prudkým výkyvom teploty a vlhkosti
  - Na miestach s vysokou koncentráciou piesku, prachu alebo nečistôt
  - Na miestach kde je oheň
  - V blízkosti vykurovacích telies, klimatizácií alebo zvlhčovačov
  - Kde by sa mohol objektív namočiť vodou
  - Na miestach s prítomnosťou vibrácií
  - Vo vnútri vozidla
- Nahliadnite taktiež do návodu na obsluhu digitálneho fotoaparátu.
- Keď nebudete objektív dlhšie používať, odporúčame, aby ste ho uložili spoločne s pohlcovačom vlhkosti (silikagélom). Pokiaľ by ste tak neurobili, mohlo by dôjsť k zlyhaniu činnosti spôsobenému plesňami a pod. Odporúčame, aby ste pred použitím overili funkčnosť zariadenia.
- Nenechávajte objektív dlhšie v kontakte s gumovými alebo plastovými výrobkami.
- Nedotýkajte sa kontaktu objektívu. Mohlo by dôjsť k poruche.
- Objektív nerozoberajte ani neupravujte.

Na čistenie skla objektívu alebo jeho vonkajšieho povrchu nepoužívajte benzín, rozpúšťadlá, alkohol ani iné podobné čistiace prostriedky.
- Použitím rozpúšťadiel by ste mohli poškodiť objektív alebo spôsobiť odlupovanie farby.
- Prach a otlačky prstov utrite pomocou mäkkej suchej handričky.

Odstraňovanie problémov

Počas zapínania alebo vypínania fotoaparátu sa ozýva zvuk.
- Ide o zvuk pohybu objektívu alebo clony, nie je to porucha.

Keď je objektív nasadený na digitálny fotoaparát, nie je možné vypnúť funkciu stabilizácie obrazu alebo funkcia stabilizácie obrazu nefunguje.
- Funkcia optickej stabilizácie obrazu tohto objektívu funguje správne iba s podporovanými fotoaparátmi.
  → Pri použití starších digitálnych fotoaparátov Panasonic (DMC-GF1, DMC-GH1, DMC-G1) nie je možné funkciu [Stabilizer] (Stabilizátor) v ponuke režimu [Rec] (Záznam) nastaviť na [OFF] (Vypnuté). Odporúčame aktualizovať firmware digitálneho fotoaparátu na nasledujúcich webových stránkach.
  http://panasonic.jp/support/global/cs/dsc/download/
  → Pri použití tohto objektívu s inou značkou digitálnych fotoaparátov si podrobnosti vyžiadajte od príslušnej spoločnosti.

Špecifikácie

Technické údaje sa môžu zmeniť bez predchádzajúceho upozornenia.
VÝMENNÝ OBJEKTÍV K DIGITÁLNEMU FOTOAPARÁTU „LUMIX G VARIO 35– 100 mm/F4.0– 5.6 ASPH./MEGA O.I.S."

Ohnisková vzdialenosť
f=35 mm až 100 mm (ekvivalent kinofilmu 35 mm: 70 mm až 200 mm)
Typ clony
7 lamiel / kruhová clona
Najnižšie clonové číslo (Svetelnosť)
F4.0 (širokouhlý záber) až F5.6 (záber teleobjektívom)
Najvyššie clonové číslo
F22
Konštrukcia objektívu
12 prvkov v 9 skupinách (1 asférická šošovka, 2 ED šošovky)
Vzdialenosť zaostrenia
0,9 m až ∞
Maximálne zväčšenie obrazu
0,11× (ekvivalent kinofilmu 35 mm: 0,22×)
Optický stabilizátor obrazu
K dispozícii
Prepínač [O.I.S.]
Nie je (Pri digitálnych fotoaparátoch LUMIX sa nastavenie funkcie [Stabilizer] (Stabilizátor) vykonáva v ponuke režimu [Rec] (Záznam)).
Bajonet
„Micro Four Thirds Mount"
Uhol záberu
34x (širokouhlý) až 12x (teleobjektív)
Priemer filtra
46 mm
Maximálny priemer
Približne 55,5 mm
Celková dĺžka
Približne 50 mm (od okraja objektívu k boku základne bajonetu objektívu pri zatiahnutom telese objektívu)
Hmotnosť
Približne 135 g