AF Nikkor ED 14mm f/2.8D

Nikon

使用説明書
User's Manual
Benutzerhandbuch
Manuel d'utilisation
Manual del usuario
使用说明书
Manuale d'uso
使用説明書

Jp En De Fr Es Sc It Tc

使用説明書の内容が複製などによって利就できなくなったときは、ニコンサービスセンターに新しい使用説明書をお求めください（有料）。

No reproduction in any form of this manual, in whole or in part (except for brief quotation in critical articles or reviews), may be made without written authorization from NIKON CORPORATION.

NIKON CORPORATION
Printed in Japan T75C10 (80) 7MAA7180-10

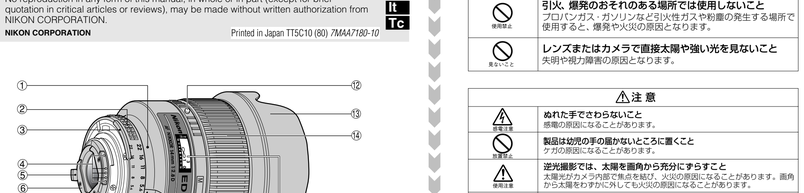

① 絞り指標／表示窓
Aperture index/Mounting index
Blendenindex/Objektivindex
Indice d'ouverture/Indice de montage
Indice de abertura/Indice de montura

② 絞りリング
Aperture ring
Blendenring
Bague des ouvertures
Anillo de aberturas

③ 露出計連動ガイド
Meter coupling ridge
Steuerkurve
Index de couplage du posemètre
Protuberancia de acoplamiento al exposímetro

④ CPU接続点
CPU contacts
CPU-Kontakte
Contacts CPU
Contactos CPU

⑤ 開放絞り連動ガイド
Aperture indexing post
Anschlag für Blendenkopplung
Douille d'indexation d'ouverture
Poste de índice de apertura

⑥ フィルターポート
Filter holder
Filterhalter
Porte-filtre
Soporte del filtro

⑦ ファインダー内直読用絞り目盛
Aperture-direct-readout scale
Skala für Blendendirektanzeigelung
Echelle de lecture directe de l'ouverture
Escala de lectura directa de apertura

⑧ 最小絞り表示ガイド（EE連動ガイド）
Minimum aperture signal post (EE servo coupling post)
Signalstift für kleinste Blende (Kopplungsstift für automatische Blendensteuerung)
Levier de signal d'ouverture minimale (levier de servo couplage EE)
Borne de señal de abertura mínima (Borne de acoplador EE)

⑨ 絞り目盛
Aperture scale
Blendenskala
Echelle des ouvertures
Escala de apertura

⑩ 最小絞りロックレバー
Minimum aperture lock lever
Verriegelung für kleinste Blende
Levier de verrouillage d'ouverture minimale
Palanca de fijación de apertura mínima

⑪ フォーカススモール切り換えリング
Focus mode select ring
Fokusserbetriebsarten-Wahlring
Bague de sélection de mode de mise au point
Anillo selector de modo de enfoque

⑫ フォーカスモード解除ボタン
Focus mode release button
Fokusserbetriebsarten-Entriegelungsknopf
Bouton de libération du mode de mise au point
Botón de liberación de modo de enfoque

⑬ フード
Lens hood
Gegenlichtblende
Parasoleil
Visera del objetivo

⑭ フォーカスリング
Focus ring
Entfernungseinstellring
Bague de mise au point
Anillo de enfoque

⑮ 距離目盛
Distance scale
Entfernungsskala
Echelle de distance
Escala de distancias

⑯ 赤外指標
Infrared compensation index
Infrarot-Kompensationsindex
Repère de mise au point en infrarouge
Indicador de enfoque infrarrojo

⑰ 距離目盛基準線
Distance index line
Entfernungs-Indexlinie
Ligne de repère des distances
Línea indicadora de distancia

⑱ 被写界深度目盛
Depth-of-field indicators
Schärfentiefeskala
Echelle de profondeur de champ
Escala de profundidades de campo

図A 最小絞りロックレバー
Fig. A Minimum aperture lock lever
Abb. A Verriegelung für kleinsten Blende
Fig. A Levier de verrouillage d'ouverture minimale
Fig. A Palanca de bloqueo de apertura mínima

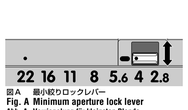

図B フィルターのサイズ（原寸）
Fig. B Filter size (actual size)
Abb. B Filtergröße (Originalgröße)
Fig. B Taille du filtre (taille réelle)
Fig. B Tamaño del filtro (tamaño real)

日本語

安全上のご注意

ご使用の前に「安全上のご注意」をよくお読みのうえ、正しくお使いください。この「安全上のご注意」は製品を安全に正しく使用していただき、あなたや他人へ、の危害や財産への損害を未然に防ぎますために、重要な内容を記載しています。お読みになった後は、お使いになるかたいつでも見られる所に必ず保管してください。なお、カメラ本体の使用説明書に記載されている「安全上のご注意」も併せてお読みください。

「安全上のご注意」

- 分解したり修理・改造をしないでください。
- 使用しないときは、レンズにキャップをつけるか太陽光の当たらない所に保管してください。

主な特長

- ニコンDAF（オートフォーカス（レンズマウントにAFカップリングがないカメラ、F3AFを除く））カメラとの組み合わせでオートフォーカス撮影ができます。また、マニュアル（手動）にふさいでピントを合わせも可能です。
- 最短撮影距離0.2m（撮像面から）が可能。また、非球面レンズおよびEDレンズの採用により、優れた描写性能を発揮します。

絞り値（図D）

レンズの前面には、フィルターを装着できません。ゼラチンフィルター等のシートフィルターを**図B**の大きさに切って、レンズの**⑥**フィルター枠に差しこんでください。

レンズの表面に手あかや指紋などが付いたときは

- レンズ表面のホコリや汚れは、市販のレンズクリーナーを湿らせた柔らかい木綿の布で、中心から外側に円を描くように拭き取ります。
- シンナーやベンジンなどの有機溶剤は絶対に使用しないでください。
- レンズを長期間使用しないときは、カビやサビを防ぐために、高湿多湿のところを避けて風通しのよい場所に保管してください。また、直射日光のあたるところ、ナフタリンや樟脳のあるところも避けてください。
- レンズを水に濡らすと、部品がサビつくなどして故障の原因となりますのでご注意ください。
- ストーブの前など、高温になるところに置かないでください。極端に温度が高くなると、外観の一部に使用されている強化プラスチックが変形することがあります。

付属アクセサリー

- 革かぶせ式レンズキャップ ●鏡ぶた ●ソフトケース CL-S2

警告

分解したり、修理や改造をしないこと
感電したり、異常動作をしてケガの原因となります。

落下などによって破損し、内部が露出したときは、露出部に手を触れないこと
感電したり、破損部でケガをする原因となります。カメラの電池を抜いて、販売店またはニコンサービス機関に修理を依頼してください。

熱くなる、煙が出る、こげ臭いなどの異常時は、速やかにカメラの電池を取り出すこと
そのまま使用すると火災、やけどの原因となります。電池を取り出す際、やけどに充分注意してください。電池を抜いて、販売店またはニコンサービス機関に修理を依頼してください。

水にぬれた、水をかけたり、雨にぬらしたりしないこと
発火したり感電の原因となります。

引火、爆発のおそれのある場所では使用しないこと
プロパンガス・ガソリンなど引火性ガスや粉塵の発生する場所で使用すると、爆発や火災の原因となります。

レンズまたはカメラで直接太陽や強い光を見ないこと
失明や視力障害の原因となります。

注意

ぬれた手でさわらないこと
感電の原因になることがあります。

製品は幼児の手の届かないところに置くこと
ケガの原因になることがあります。

逆光撮影では、太陽を画角から充分にずらすこと
太陽光がカメラ内部で焦点を結び、火災の原因になることがあります。画角から太陽をわずかでも入れて火災の原因になることがあります。

使用しないときは、レンズにキャップをつけるか太陽光のあたらない所に保管すること
太陽光が焦点を結び、火災の原因になることがあります。

三脚にカメラやレンズを取り付けたまま移動しないこと
転倒したりぶつけたりしてケガの原因になることがあります。

窓を閉め切った自動車の中や直射日光が当たる場所など、異常に温度が高くなる場所に放置しないこと
内部の部品に悪い影響を与え、火災の原因となることがあります。

はじめに

このたびは、ニッコールレンズをお買い上げいただきありがとうございます。

ご使用の前に以下の「安全上のご注意」及び製品の使用説明書をよくお読みのうえ、十分に理解してから正しくお使いください。お読みになった後は、お使いになる方がいつでも見られる所に必ず保管してください。なお、カメラ本体の使用説明書に記載されている「安全上のご注意」も併せてお読みください。

「安全上のご注意」

- 分解したり修理・改造をしないでください。
- 使用しないときは、レンズにキャップをつけるか太陽光の当たらない所に保管してください。

主な特長

- ニコンDAF（オートフォーカス（レンズマウントにAFカップリングがないカメラ、F3AFを除く））カメラとの組み合わせでオートフォーカス撮影ができます。また、マニュアル（手動）にふさいでピントを合わせも可能です。
- 最短撮影距離0.2m（撮像面から）が可能。また、非球面レンズおよびEDレンズの採用により、優れた描写性能を発揮します。

絞り値（図D）

レンズの前面には、フィルターを装着できません。ゼラチンフィルター等のシートフィルターを**図B**の大きさに切って、レンズの**⑥**フィルター枠に差しこんでください。

レンズの表面に手あかや指紋などが付いたときは

- レンズ表面のホコリや汚れは、市販のレンズクリーナーを湿らせた柔らかい木綿の布で、中心から外側に円を描くように拭き取ります。
- シンナーやベンジンなどの有機溶剤は絶対に使用しないでください。
- レンズを長期間使用しないときは、カビやサビを防ぐために、高湿多湿のところを避けて風通しのよい場所に保管してください。また、直射日光のあたるところ、ナフタリンや樟脳のあるところも避けてください。
- レンズを水に濡らすと、部品がサビつくなどして故障の原因となりますのでご注意ください。
- ストーブの前など、高温になるところに置かないでください。極端に温度が高くなると、外観の一部に使用されている強化プラスチックが変形することがあります。

付属アクセサリー

- 革かぶせ式レンズキャップ ●鏡ぶた ●ソフトケース CL-S2

English

You are proud owner of the AF Nikkor ED 14mm f/2.8D, a lens that will provide you with years of exciting picture-taking opportunities. Before using this lens, please read these instructions and the notes on safety operations in your camera's user's manual. Also, keep this manual handy for future reference.

Major features

- Autofocus operation is possible with Nikon autofocus cameras (except the F3AF and cameras with lens mounts that do not have AF coupling); manual focus possible with all Nikon SLRs.
- Closest focus distance of 0.2m (0.7 ft) (from focal plane). The use of two aspherical and one ED (extra-low dispersion) lens elements ensure excellent optical performance.
- This is a super wideangle lens, suitable for taking pictures of large buildings, indoor subjects, snapshots, as well as landscapes and travel photography. Because this lens offers an extremely exaggerated perspective combined with a wide maximum aperture, it is particularly effective for shooting evening and night scenes or for "special-effect" pictures.
- The lens accepts the exposure control, subject distance information is transmitted from the lens to the camera body, providing 3D Matrix Metering and 3D Multi-Sensor Balanced Fill-Flash with appropriate Nikon cameras and Speedlights.

Important!

- Be careful not to soil or damage the CPU contacts.
- Do not attach the following accessories to this lens, as they might damage the CPU contacts: Auto Extension Ring PK-1, PK-11 (use PK-11A), Auto Ring BR-4 (use BR-6 with BR-2A) and K1 Ring. Other accessories may not be suitable when this lens is used with certain camera bodies. For details, refer to user's manual for each product.
- This lens is not compatible when used with a Nikon F3AF camera with the AF Finder DX-1 attached.
- Using this lens with cameras having built-in flash is not recommended, because vignetting occurs due to the size of the lens itself and its large angle of view.

Focusing and depth of field

- The focus mode can be selected on the lens only if the camera's focus mode is set to AF (autofocus). Rotate the focus mode select ring on the lens to align the "▲" mark with A (autofocus) or M (manual focus) while pressing the focus mode release button.
- If your camera has a depth of field preview (stop-down) button or lever, depth of field can be observed while looking through the camera viewfinder.
  It is also possible to determine the depth of field by using the depth-of-field table.

Getting good results with autofocus

Refer to "Notes on using wide or super-wide angle AF Nikkor lenses" on the back of this sheet.

Recommended focusing screens

Various interchangeable focusing screens are available for certain Nikon SLR cameras to suit any picture-taking situation. The ones recommended for use with this lens are:

Screen / Camera	A	B	C	D	E	EC-B EC-E	F	G1/G2 G3/G4	H1/H2 H3/H4	J	K	L	M	P	R	S/T	U
F6	○	○	—	—	○	—	—	—	—	○	—	○		—	—	—	—
F5+DP-30	○	○		—	○	○		—		○	—	○		—	—	—	—
F5+DA-30	○	○		—	○	○		—		—	○	—		—	—	—	—
F4+DP-20	—	○		—	○	—				—	○	—		○	—	—	—
F4+DA-20	—	○		—	○	—				○ (+0.5)	○ (+0.5)	—		○ (+0.5)	—	—	—
F3	○	○			○	—	—			○	○	○		○	△	○	

◎ : Excellent focusing
△ : Acceptable focusing
The in-focus image in the central spot may prove to be slightly out of focus on film. Focus on the surrounding matte area.
— : Not available.
( ) : Indicates degree of exposure compensation needed (Center-Weighted metering only). For F6 cameras, compensate by selecting "Other screen" in Custom Setting "b6: Screen comp." and setting the EV level to -2.0 to +2.0 in 0.5 EV steps. When using screens other than type B or E, "Other screen" must be selected even when the required compensation value is "0" (no compensation required). For F5 cameras, compensate using Custom Setting #16 on the camera body. For F4-Series cameras, compensate using the Exposure Compensation Dial for the focusing screen.
See user's manual of the camera body for more details.

Blank box means not applicable. Since type M screen can be used for both macrophotography at a 1:1 magnification ratio and for photomicrography, it has different applications than other screens.

- When using the B/B2/B3, E/E2/E3, and K/K2/K3 focusing screens in cameras other than those listed above, refer to the columns on the F4 + DP-20's B, E and K screens, respectively.

Minimum aperture lock (Fig. A)

For programmed auto or shutter-priority auto exposure shooting (or for cameras capable of setting the aperture on the camera), use the minimum aperture lock lever to lock the lens aperture at f/22.
1. Set the lens to its minimum aperture (f/22) by aligning it with the aperture index.
2. Slide the lock lever toward the aperture ring, so the two orange dots are aligned.
To release the lock, slide the lever in the opposite direction.

Filters (Fig. B)

A filter cannot be attached to the front of the lens. Use a sheet filter such as gelatin filter by cutting it to an appropriate size as shown in Fig. B. Then insert it into the filter holder ⑥.

Lens care

- To remove dirt and smudges, use a soft, clean cotton cloth or lens tissue moistened with ethanol (alcohol) or lens cleaner. Wipe in a circular motion from center to outer edge, taking care not to leave traces or touch other parts.
- Never use thinner or benzene to clean the lens as this might damage the lens, result in fire, or cause health problems.
- When the lens will not be used for a long time, store it in a cool, dry place to prevent mold. Also store the lens away from direct sunlight or chemicals such as camphor or naphthalene.
- Do not get water on the lens or drop it in water as this will cause it to rust and malfunction.
- Reinforced plastic is used for some parts of the lens. To avoid damage, never leave the lens in an excessively hot place.

Standard accessories

- Leather front lens cover ● Rear lens cap ● Flexible lens pouch CL-S2

Specifications

Type of lens:	D-type AF Nikkor super wideangle lens having built-in CPU and Nikon bayonet mount
Focal length:	14mm
Maximum aperture:	f/2.8
Lens construction:	14 elements in 12 groups (2 compound aspherical and 1 ED lens elements)
Picture angle:	114° [90° with Nikon digital cameras (Nikon DX format); 102° with IX240 system cameras]
Distance information:	Output to camera body
Focusing:	Manually via focus ring
Shooting distance scale:	Graduated in meters and feet from 0.2m (0.66 ft) to infinity (∞)
Aperture scale:	f/2.8–f/22 on both standard and aperture-direct-readout scales
Minimum aperture lock:	Provided
Diaphragm:	Fully automatic
Exposure measurement:	Via full-aperture method with Al cameras or cameras with CPU interface system; via stop-down method for other cameras.
Built-in gelatine filter holder:	Provided at rear of lens
Dimensions:	Approx. 87mm dia. x 86.5mm (extension from the camera's lens mounting flange), overall length is approx. 97mm
Weight:	Approx. 670g (23.6 oz.)

Specifications and designs are subject to change without any notice or obligation on the part of the manufacturer.

仕 様

型式：	ニコンDFマウントCPU内蔵D タイプ、超広角レンズ
焦点距離：	14mm
最大口径比：	1：2.8
レンズ構成：	12群14枚（ED ガラス1枚、複合型非球面ガラス2枚）
画角：	114°［ニコンデジタル一眼レフカメラ（ニコンDXフォーマット）装着時90°、IX240カメラ装着時102°］
撮影距離情報：	カメラボディーへの撮影距離情報出力可能
ピント合わせ：	フォーカスリングによる回転式
距離目盛：	∞～0.2m、0.66ft（例記）
絞り目盛：	2.8、4、5.6、8、11、16、22 最小絞りでロック可能（ファインダー内直読み用目盛例記）
絞り方式：	自動絞り
測光方式：	CPU、Aiカメラのカメラボディーでは開放測光、従来方式のカメラボディーでは絞り込み測光
フィルター枠：	レンズ後部に装備
大きさ：	約87mm（最大径）× 約86.5mm（長さ：バヨネットマウント基準面からレンズ先端まで）、全長約97mm
質量：	約670g

● 仕様、外観の一部を、改善のため予告なく変更することがあります。

Deutsch

Wir danken Ihnen für das Vertrauen, das Sie Nikon mit dem Kauf des AF Nikkor ED 14 mm f/2.8D bewiesen haben, und wir hoffen, daß Sie viele Jahre ungetrübte Freude an Ihrem neuen Objektiv haben werden. Bitte lesen Sie diese Gebrauchsanweisung sorgfältig durch sowie die entsprechenden Abschnitte im Benutzerhandbuch Ihrer Kamera. Bewahren Sie diese Anleitung für späteres Nachschlagen griffbereit auf.

Hauptmerkmale

- Autofokusbetrieb mit entsprechend ausgerüsteten Nikon-Autofokuskameras (außer F3AF und Kameras, die kein Bajonett mit AF-Anschlussstück haben); manuelle Schärfeneinstellung mit allen Nikon-Spiegelreflexkameras.
- Kürzeste Fokussierdistanz von 0.2 m (von der Sensorebene gemessen). Zwei asphärische Linsen und eine ED-Linse (extra geringe Dispersion) gewährleisten eine hohe optische Leistung.
- Dieses Super-Weitwinkelobjektiv eignet sich für die Aufnahme von Hochbau-Architektur, Innenaufnahmen mit wenig Raum sowie für Landschafts- und Reiseaufnahmen. Dank der extrem übertriebenen Perspektive und seiner hohen Lichtstärke eignet sich das Objektiv insbesondere auch für Aufnahmen mit geringem Licht oder Nachtaufnahmen sowie für Spezialeffekt-Aufnahmen.
- Für noch genauere Belichtungsregelung wird die Distanz zum Aufnahmeobjekt vom Objektiv an die Kamera übermittelt, so daß 3D-Matrix-Messung sowie 3D-Multi-Sensor-Aufhellblitzen mit entsprechend geeigneten Nikon-Kameras und Nikon-Blitzgeräts möglich ist.

Achtung!

- Halten Sie die CPU-Kontakte peinlich sauber, und schützen Sie sie vor Beschädigung!
- Folgendes Zubehör darf nicht an das Objektiv angesetzt werden, da es die CPU-Kontakte beschädigen könnte: Automatik-Zwischenring PK-1, PK-11 (stattdessen PK-11A verwenden), Automatikring BR-4 (stattdessen BR-6 mit BR-2A verwenden) und Zwischenring K1. Anderes Zubehör kann bei Verwendung des Objektivs mit gewissen Kameramodellen ungeeignet sein. Einzelheiten entnehmen Sie bitte dem jeweiligen Benutzerhandbuch.
- Das Objektiv ist nicht zur Verwendung mit der Nikon F3AF mit angesetztem AF-Sucher DX-1 geeignet.
- Das Blitzen mit Kameras mit eingebautem Blitz in Kombination mit diesem Objektiv wird nicht empfohlen, da aufgrund der Größe des Objektivs und seines hohen Bildwinkels Vignettierung auftreten kann.

Fokussieren und Tiefenschärfe

- Am Objektiv läßt sich die Fokussierbetriebsart nur dann wählen, wenn an der Kamera die Fokussierbetriebsart AF (Autofokus) eingestellt ist. Halten Sie den Fokussierbetriebsarten-Entriegelungsknopf gedrückt und drehen Sie den Fokussierbetriebsarten-Wahlring am Objektiv so, daß das Symbol "▲" mit A (Autofokus) oder M (manuelle Schärfeneinstellung) ausgerichtet ist.
- Wenn Ihre Kamera über einen Schärfentiefenknopf oder –hebel verfügt, können Sie die Schärfentiefe im Sucher betrachten. Die Schärfentiefe läßt sich auch aus der Schärfentiefetabelle ablesen.

Für beste Ergebnisse im Autofokusmodus

Siehe "Hinweise zum Gebrauch von AF Nikkor-Weitwinkel- oder Superweitwinkelobjektiven" auf der Rückseite dieser Anleitung.

Empfohlene Einstellscheiben

Für bestimmte Nikon-Kameras stehen verschiedene auswechselbare Einstellscheiben zur Verfügung, um jeder Aufnahmesituation gerecht zu werden. Die zur Verwendung mit diesem Objektiv empfohlenen sind nachstehend aufgelistet:

Einstellscheibe / Kamera	A	B	C	D	E	EC-B EC-E	F	G1/G2 G3/G4	H1/H2 H3/H4	J	K	L	M	P	R	S/T	U
F6	○	○	—	—	○	—		—	—	○	—	○		—	—	—	—
F5+DP-30	○	○		—	○	○		—		○	—	○		—	—	—	—
F5+DA-30	○	○		—	○	○		—		—	○	—		—	—	—	—
F4+DP-20	—	○		—	○	—				—	○	—		○	—	—	—
F4+DA-20	—	○		—	○	—				○ (+0.5)	○ (+0.5)	—		○ (+0.5)	—	—	—
F3	○	○			○	—	—			○	○	○		○	△	○	

◎ : Hervorragende Scharfeinstellung
△ : Brauchbare Scharfeinstellung.
Das im mittleren Kreis scharf eingestellte Bild könnte auf dem Film leicht unscharf abgebildet werden. Stellen Sie auf dem umliegenden Mattfeld scharf.
— : Nicht möglich
( ) : Zeigt den Betrag zusätzlich erforderlicher Belichtungskorrektur (Nur mittenbetonte Belichtungsmessung). Bei F6-Kameras korrigieren Sie durch Wahl von "Anderer" in der Individualfunktion "b6: Einstellscheibe" und Einstellen des LW-Werts im Bereich zwischen -2.0 und +2.0 in 0.5-LW-Schritten. Bei Gebrauch von anderen Scheiben als B oder E, ist "Anderer" auch dann zu wählen, wenn der erforderliche Korrekturwert "0" beträgt (keine Korrektur nötig). Zur Einstellung des Korrekturwerts an F5 Kameragehäuse dient die individuelle Funktion Nr. 16. Mit den F4-Serien-Geräten durch den Belichtungs-Kompensationsanzeiger für Visiermattscheiben korrigieren.
Näheres hierzu finden Sie im Benutzerhandbuch des Kameragehäuses.

Ein Leerfeld bedeutet: unbrauchbar. Da die Einstellscheibe M sowohl für Makrofotografie bis zum Abbildungsmaßstab 1:1 als auch Mikrofotografie eingesetzt werden kann, unterscheidet sich ihr Anwendungsbereich von dem anderer Einstellscheiben.

- Bei Verwendung der Scheiben B/B2/B3, E/E2/E3 bzw. K/K2/K3 in anderen als den obengenannten Kameras gelten die Spalten für die Scheiben B, E bzw. K auf F4 + DP-20.

Verriegelung auf kleinster Blende (Abb. A)

Für Programm- und Blendenautomatik (oder an Kameras, an denen eine Blendeneinstellung an der Kamera möglich ist) muß die Blende mit dem Blendenriegel auf kleinster Öffnung (22) verriegelt werden).

1. Drehen Sie den Blendenring, bis die Blendenzahl 22 dem Blendenindex gegenübersteht.
2. Schieben Sie den Blendenriegel in Richtung Blendenring, so daß die zwei orangeroten Punkte gegenüberstehen.

Zur Entriegelung schieben Sie den Riegel in die entgegengesetzte Richtung.

Filter (Abb. B)

An der Frontlinse läßt sich kein Filter anbringen. Verwenden Sie stattdessen ein Gelatinefilter, daß auf die geeignete Größe zugeschnitten ist (siehe Abb. B) und setzen Sie es in den Filterhalter ⑥.

Pflege des Objektivs

- Reinigen Sie die Linsenoberfläche mit einem leicht mit Linsenreiniger angefeuchteten weichen, sauberen Baumwolltuch oder Linsenreinigungspapier. Wischen Sie dabei in einer größer werdenden Kreisbewegung von innen nach außen.
- Verwenden Sie keinesfalls Verdünnung oder Benzin zur Reinigung, da dieses zu Beschädigungen führen, Gesundheitsschäden verursachen oder ein Feuer auslösen könnte.
- Bei längerer Nichtbenutzung sollte das Objektiv an einem kühlen, trockenen Ort aufbewahrt werden. Halten Sie das Objektiv von direkter Sonneneinstrahlung oder Chemikalien wie Kampfer oder Naphthalin fern.
- Halten Sie das Objektiv von Wasser fern, das zur Korrosion und zu Betriebsstörungen führen kann.
- Einige Teile des Objektivs bestehen aus verstärktem Kunststoff. Lassen Sie das Objektiv deshalb nie an übermäßig heißen Orten zurück!

Serienmäßiges Zubehör

- Frontlinsendeckel aus Leder ● Objektivrückdeckel ● Objektivbeutel CL-S2

Technische Daten

Objektivtyp:	AF Nikkor mit D-Charakteristik, Superweitwinkelobjektiv mit eingebauter CPU und Nikon-Bajonett
Brennweite:	14 mm
Maximale Blendenöffnung:	f/2,8
Optischer Aufbau:	14 Linsen in 12 Gruppen (2 verbund-asphärische Linsen und 1 ED-Linse)
Bildwinkel:	114° [90° bei Nikon-Digitalkameras (Nikon DX-Format); 102° bei IX240-Kameras]
Entfernungsdaten:	Werden an Kameras übertragen
Schärfeneinstellung:	Manuell über Fokussierring
Entfernungsskala:	Unterteilt in Meter und Fuß, und zwar von 0,2 m bis unendlich (∞)
Blendenskala:	f/2,8 – f/22, sowohl auf der Standardskala als auch der Skala für Blendendirekteinsprieglung
Verriegelung für kleinste Blende:	Vorhanden
Blendenart:	Vollautomatisch
Belichtungsmessung:	Offenblendenmessung bei Kameras mit Al-Blendenkupplung oder CPU-Interface-System; Arbeitsblendenmessung bei allen anderen Kameras
Eingebauter Gelatinefilter-Halter:	An der Hinterlinse
Abmessungen:	ca. 87 mm Durchm. x 86,5 mm (Länge bis Flansch), Gesamtlänge ca. 97 mm
Gewicht:	ca. 670 g

Änderungen von technischen Daten und Design durch den Hersteller vorbehalten.

Français

Vous êtes maintenant l'heureux propriétaire d'un AF Nikkor ED 14mm f/2.8D, un objectif qui vous permettra de prendre des photos remarquables pendant des années. Avant d'utiliser cet objectif, veuillez lire ce mode d'emploi et les remarques sur la sécurité dans le manuel d'utilisation de votre boîtier. Conservez ce manuel à portée de la main pour toute référence ultérieure.

Principales caractéristiques

- L'autofocus est possible avec un boîtier autofocus Nikon (sauf F3AF et les appareils photo à monture d'objectif sans couplage AF), la mise au point manuelle avec tous les appareils reflex Nikon.
- Distance de mise au point minimale de 0,2 m (à partir du plan focal). L'emploi de deux éléments d'objectif asphériques et d'un élément ED (dispersion ultra faible) assure d'excellentes performances optiques.
- C'est un objectif super grand-angle, convenant à la prise de grands bâtiments, de sujets à l'intérieur, d'instantanés, ainsi que de paysages et de photos de voyage. La perspective très exagérée combinée à une grande ouverture maximale de cet objectif le rendent particulièrement efficace pour la prise de scènes le soir ou de nuit, et pour des photos "à effets spéciaux".
- Pour assurer un contrôle d'exposition plus précis, l'information de distance au sujet est transmise de l'objectif au boîtier, ce qui permet la mesure matricielle 3D et le dosage auto flash/ambiance par multi-capteur 3D avec les boîtiers et flashes Nikon convenables.

Important

- Veiller à ne pas salir ni endommager les contacts CPU.
- Ne pas essayer de monter les accessoires suivants, car ils risquent d'abîmer les contacts: Bague d'auto-rallonge PK-1, PK-11 (utilisez PK-11A), Bague auto BR-4 (utilisez la bague BR-6 avec BR-2A) et Bague K1.
  D'autres accessoires peuvent ne pas convenir lorsque l'objectif est utilisé avec certains boîtiers. Se référer aux manuels d'utilisation.
- Cet objectif n'est pas compatible avec le boîtier F3AF équipé du viseur DX-1.
- L'emploi de cet objectif avec des appareils à flash incorporé n'est pas recommandé, le vignettage étant possible à cause de la taille de l'objectif lui-même et de son large angle de vision.

Mise au point et profondeur de champ

- Le mode de mise au point est sélectionnable sur l'objectif seulement si le mode de mise au point de l'appareil est réglé à AF (autofocus). Tournez la bague de sélection de mode de mise au point de l'objectif pour aligner la marque "▲" sur la marque A (autofocus) ou M (mise au point manuelle) en appuyant sur le bouton de libération du mode de mise au point.
- Si votre boîtier est doté d'un bouton ou levier de prévisionnage de la profondeur de champ (fermeture), vous pouvez contrôler la profondeur de champ en regardant dans le viseur de l'appareil. Il est également possible de déterminer la profondeur de champ avec le tableau des profondeurs de champ.

Obtenir de bons résultats avec la mise au point automatique

Reportez-vous à "Remarques sur l'emploi des objectifs grand-angle ou super grand-angle AF Nikkor" au dos de cette page.

Ecrans de mise au point recommandés

Divers écrans de mise au point sont disponibles pour certains appareils Nikon SLR qui s'adaptent à toutes les conditions de prise de vues. Les écrans recommandés avec cet objectif sont listés ci-dessous:

Verre / Appareil	A	B	C	D	E	EC-B EC-E	F	G1/G2 G3/G4	H1/H2 H3/H4	J	K	L	M	P	R	S/T	U
F6	○	○	—	—	○	—		—	—	○	—	○		—	—	—	—
F5+DP-30	○	○		—	○	○		—		○	—	○		—	—	—	—
F5+DA-30	○	○		—	○	○		—		—	○	—		—	—	—	—
F4+DP-20	—	○		—	○	—				—	○	—		○	—	—	—
F4+DA-20	—	○		—	○	—				—	○ (+0.5)	○ (+0.5)	—	○ (+0.5)	—	—	—
F3	○	○			○	—	—			○	○	○		○	△	○	

◎ : Mise au point excellente
○ : Mise au point passable
L'image mise au point dans le cercle central pourrait s'avérer légèrement floue sur la pellicule. La mise au point doit donc être faite sur la couronne dépolie entourant le cercle central du verre de visée.
— : Non disponible
( ) : Indique la compensation de l'exposition nécessaire requise (Mesure pondérée centrale uniquement). Pour les appareils F6, corriger en sélectionnant "Activ.: autre" dans le réglage personnalisé "b6: Plage visée" et en réglant le niveau IL de -2.0 à +2.0 par pas de 0.5 IL. Lorsque vous utilisez des verres autres que ceux de type B ou E, il faut sélectionner "Activ.: autre" même lorsque la valeur de correction est de "0" (pas de correction nécessaire). Pour les appareils F5, compenser en utilisant le réglage personnalisé n° 16 sur l'appareil. Pour les appareils de la série F4, compenser en utilisant le cadran de compensation de l'exposition prévu pour les lifres de mise au point.
Voyez le manuel d'utilisation de l'appareil photo pour plus de détails.

Un blanc indique aucune application. Du fait que le verre M peut être utilisé pour la macrophotographie à un rapport d'agrandissement 1:1 et pour la photomicrographie, il a des applications différentes de celles des autres verres.

- Lors de l'utilisation de verres B/B2/B3, E/E2/E3 ou K/K2/K3 dans des appareils autres que ceux indiqués ci-dessus, se reporter respectivement aux colonnes des verres B, E, K de F4 + DP-20.

Blocage d'ouverture minimale (Fig. A)

En mode Programme ou Auto priorité vitesse (ou avec un appareil permettant le réglage de l'ouverture sur l'appareil), verrouillez le diaphragme sur l'ouverture f/22 avec le curseur de blocage d'ouverture minimale.

1. Réglez le diaphragme sur l'ouverture mini (f/22) en alignant sur l'index d'ouverture.
2. Glissez le curseur de blocage vers la bague de diaphragme de façon à ce que les deux points orange soient alignés.

Pour débloquer, glissez le curseur dans l'autre direction.

Filtres (Fig. B)

Un filtre ne peut jas s'ajouter à l'avant de l'objectif. Utilisez un filtre en feuille tel que filtre gélatine en le découpant à la taille correcte comme le montre la Fig. B. Puis, insérez-le dans le porte-filtre ⑥.

Soin de l'objectif

- Utilisez un chiffon en coton doux et propre ou du tissu de nettoyage pour objectif légèrement humidifié de liquide de nettoyage pour objectif pour éliminer la saleté et les taches. Essuyez avec des mouvements circulaires du centre vers l'extérieur.
- Ne jamais employer de solvant ou de benzènes qui pourrait endommager l'objectif, prendre feu ou nuire à la santé.
- En cas d'inutilisation pour une longue période, entreposer le matériel dans un endroit frais, sec et aéré pour éviter les moisissures. Tenir le matériel éloigné des sources de lumière, et des produits chimiques (camphre, naphtaline, etc.).
- Eviter les projections d'eau ainsi que l'immersion, qui peut provoquer la rouille et des dommages irréparables.
- Divers matériaux de synthèse sont utilisés dans la fabrication. Pour éviter tout problème, ne pas soumettre l'objectif à de fortes chaleurs.

Accessoires fournis

- Bouchon d'objectif avant en cuir ● Bouchon arrière ● Pochette souple CL-S2

Caractéristiques

Type d'objectif:	Objectif AF Nikkor de type D super grand-angle à CPU intégré et baïonnette Nikon
Focale:	14 mm
Ouverture maximale:	f/2,8
Construction optique:	14 éléments en 12 groupes (2 éléments asphériques composés et 1 élément ED)
Champ angulaire:	114° [90° avec l'appareil numérique Nikon (format Nikon DX); 102° sur les appareils de système IX240]
Informations sur la distance:	A l'appareil
Mise au point:	Manuelle via une bague de mise au point séparée
Echelle des distances de prise de vue:	Graduée en mètres et pieds de 0,2 m à l'infini (∞)
Echelle des ouvertures:	f/2,8 – f/22 pour les échelles standard et de lecture directe de l'ouverture
Verrouillage d'ouverture minimale:	Oui
Diaphragme:	Entièrement automatique
Mesure de l'exposition:	Par la méthode à pleine ouverture pour les appareils AI ou les appareils avec le système d'interface CPU; par la méthode à ouverture réelle avec les autres appareils
Porte-lifres gélatine intégré:	A l'arrière de l'objectif.
Dimensions:	Env. 87mm diam. x 86,5 mm (rallonge de la bride de montage d'objectif de l'appareil), longuer hors-tout est env. 97 mm
Poids:	Env. 670 g

*Les caractéristiques et le dessin sont susceptibles d'être

AF Nikkor
ED 14mm
f/2.8D

Nikon

CE

Sc It Tc Jp En De Fr Es

使用说明书
Manuale d'uso
使用說明書

使用說明書
User's Manual
Benutzerhandbuch

Manuel d'utilisation
Manual del usuario

使用說明書的內容が編集などによって判読できなくなったときは、ニコンサービスセンターに新しい使用說明書をお求めください（有料）。
No reproduction in any form of this manual, in whole or in part (except for brief quotation in critical articles or reviews), may be made without written authorization from NIKON CORPORATION.
NIKON CORPORATION

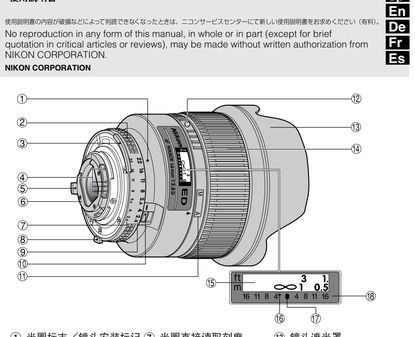

① 光圈标志／镜头安装标记
Indice della apertura/Indice di montaggio
光圈標誌／安裝標誌

② 光圈环
Anello di apertura
光圈環

③ 测光表耦合臂
Indice di accoppiamento dell'esposimetro
測光表耦合臂

④ CPU接点
Contatti CPU
CPU接點

⑤ 光圈指示位
Perno per misurazione dell'apertura
光圈指示位

⑥ 滤光片座
Portafilro
濾光片座

⑦ 光圈直接读取刻度
Scala di lettura diretta delle aperture
光圈直接讀取刻度

⑧ 最小光圈确认位（EE 伺服耦合位）
Attacco di segnale di apertura minima (attacco per accoppiamento EE servo)
最小光圈確認位（EE 伺服耦合位）

⑨ 光圈刻度
Scala delle aperture
光圈刻度

⑩ 最小光圈锁定杆
Leva di blocco di apertura minima
最小光圈鎖定桿

⑪ 对焦模式选择环
Anello di selezione della modalità di messa a fuoco
對焦模式選擇環

⑫ 对焦模式释放钮
Tasto di rilascio della modalità di messa a fuoco
對焦模式釋放鈕

⑬ 镜头道光罩
Copriobiettivo
鏡頭遮光罩

⑭ 对焦环
Anello di messa a fuoco
對焦環

⑮ 距离刻度
Scala delle distanze
距離刻度

⑯ 红外线补偿标记
Indice de compensazione per infrarossi
紅外線標記

⑰ 距离刻度指示线
Contrassegno distanza
距離刻度指示線

⑱ 景深指示器
Scala profondità di campo
景深指示器

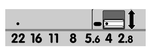

图A 最小光圈锁定杆
Fig. A Leva di blocco al diaframma minimo
圖A 最小光圈固定桿

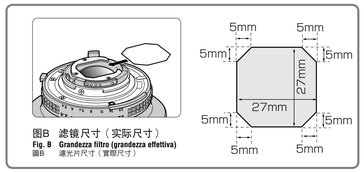

图B 滤镜尺寸（实际尺寸）
Fig. B Grandezza filtro (grandezza effettiva)
圖B 濾光片尺寸（實際尺寸）

中国语

保留备用

使用产品前请仔细阅读本使用说明书。

安全须知

请在使用前仔细阅读“安全须知”，并以正确的方法使用。本“安全须知”中记载了重要的内容，可使您能够安全、正确地使用产品，并预防对您或他人造成人身伤害或财产损失。请在阅读之后妥善保管，以便本产品的所有使用者可以随时查阅。

有关指示

本节中标注的指示和含义如下。

⚠ 警告	表示若不遵守该项指示或操作不当，则有可能造成人员死亡或负重伤的内容。
⚠ 注意	表示若不遵守该项指示或操作不当，则有可能造成人员伤害、以及有可能造成物品损害的内容。

本节使用以下图示和符号对必须遵守的内容作分类和说明。

图示和符号的实例

⚠	符号表示唤起注意（包括警告）的内容。在图示中或图示附近标有具体的注意内容（左图之例为当心触电）。
⃠	符号表示禁止（不允许进行的）的行为。在图示中或图示附近标有具体的禁止内容（左图之例为禁止拆解）。
●	符号表示强制执行（必需进行）的行为。在图示中或图示附近标有具体的强制执行内容（左图之例为取出电池）。

⚠ 警告

禁止拆解	**切勿自行拆解、修理或改装。**否则将会造成触电、发生故障并导致受伤。
禁止触碰 / 立即委托修理	**当产品由于跌落而破损使得内部外露时，切勿用手触碰外露部分。**否则将会造成触电、或由于破损部分而导致受伤。取出照相机电池，并委托经销商或尼康授权的维修服务中心进行修理。

■被写界深度表
■Depth of field
■Schärfentiefen tabelle
■Profondeur de champ

■Profundidad de campo
■景深刻度表
■Profondità di campo
■景深刻度表

(m)

撮影距離 Focused distance / Eingestellte Entfernung / Distance de mise au point / Distancia de enfoque / 对焦距离 / Distanza messa a fuoco / 聚焦距離	被写界深度 Depth of field / Schärfentiefe / Profondeur de champ / Profundidad de campo / 景深 / Profondità di campo / 景深							撮影倍率 Reproduction ratio / Abbildungsmaßstab / Rapport de reproduction / Relación de reproducción / 成像比 / Rapporto di riproduzione / 成像比
	f/2.8	f/4	f/5.6	f/8	f/11	f/16	f/22	
0.20	0.20～0.20	0.19～0.21	0.19～0.21	0.19～0.22	0.18～0.22	0.18～0.24	0.17～0.26	1/6.5
0.25	0.24～0.26	0.24～0.27	0.23～0.29	0.23～0.29	0.22～0.31	0.21～0.35	0.20～0.44	1/10.0
0.30	0.28～0.32	0.28～0.33	0.27～0.37	0.26～0.39	0.25～0.45	0.23～0.52	0.22～0.83	1/13.6
0.50	0.44～0.59	0.42～0.64	0.39～0.73	0.36～0.94	0.33～1.55	0.30～∞	0.26～∞	1/27.6
1.00	0.74～1.63	0.67～2.29	0.59～5.27	0.51～∞	0.44～∞	0.37～∞	0.31～∞	1/62.6
∞	2.29～∞	1.63～∞	1.19～∞	0.87～∞	0.66～∞	0.48～∞	0.38～∞	1/∞

■Depth of field

(ft)

Focused distance	Depth of field f/2.8	f/4	f/5.6	f/8	f/11	f/16	f/22	Reproduction ratio
0.66	7 12/16"～8 1/16"	7 11/16"～8 5/16"	7 10/16"～8 11/16"	7 8/16"～9 3/16"	7 6/16"～9 10/16"	7 3/16"～9"	6 15/16"～9 10/16"	1/6.6
0.75	8 12/16"～9 5/16"	8 10/16"～9 9/16"	8 8/16"～9 11/16"	8 5/16"～9 15/16"	8 2/16"～10 5/16"	7 13/16"～11 1/16"	7 8/16"～11 9/16"	1/8.5
1.0	11 5/16"～11 12/16"	11 1/16"～11 15/16"	10 13/16"～11 10/16"	10 6/16"～12 10/16"	9 15/16"～14 2/16"	9 5/16"～17 13/16"	8 11/16"～25 1/16"	1/13.9
1.5	1'4 1/16"～1'8 9/16"	1'3 9/16"～1'10"	1'2 10/16"～2' 9/16"	1'1 10/16"～2'5 1/16"	1'0 10/16"～3'4 3/16"	1'0 1/16"～11'3 1/16"	10 4/16"～∞	1/24.6
3	2'3 9/16"～4'6 7/16"	2'1"～5'10 15/16"	1'10 7/16"～10'2 15/16"	1'7 10/16"～∞	1'5 1/16"～∞	1'2 5/16"～∞	1'3 1/16"～∞	1/56.6
∞	7'6"～∞	5'4 3/16"～∞	3'10 15/16"～∞	2'10 7/16"～∞	2'1 13/16"～∞	1'7"～∞	1'2 14/16"～∞	1/∞

⚠ 警告

取出电池 / 立即委托修理	**当发现产品变热、冒烟或发出焦味等异常时，请立刻取出照相机电池。**若在此情况下继续使用，将会导致火灾或约伤。取出电池时，请小心被烫伤。取出电池，并委托经销商或尼康授权的维修服务中心进行修理。
禁止接触水	**切勿浸入水中或接触到水，或被雨水淋湿。**否则将会导致起火或触电。
禁止使用	**切勿在有可能起火、爆炸的场所使用。**在有丙烷气、汽油等易燃性气体、粉尘的场所使用产品，将会导致爆炸或火灾。
禁止观看	**切勿用镜头或照相机直接观看太阳或强光。**否则将会导致失明或视觉损伤。

⚠ 注意

当心触电	**切勿用湿手触碰。**否则将有可能导致触电。
禁止放置	**切勿在婴幼儿伸手可及之处保管产品。**否则将有可能导致受伤。
小心使用	**进行背光拍摄时，务必使太阳充分偏离画角。**阳光会在照相机内部聚焦，并有可能导致火灾。太阳偏离画角的距离微小时，也有可能会导致火灾。
妥善保存	**不使用时请盖上镜头盖，或保存在没有阳光照射处。**阳光会聚焦，并有可能导致火灾。
小心移动	**进行移动时，切勿将照相机或镜头安装在三脚架上。**摔倒、碰撞时将有可能导致受伤。
禁止放置	**切勿放置于封闭的车辆中、直射阳光下或其它异常高温之处。**否则将对内部零件造成不良影响，并导致火灾。

您有了 AF 尼克尔 ED 14mm f/2.8D 镜头，值得自豪。这个镜头将于未来几年为你提供拍摄令人振奋照片的机会。

主要特征

- 与尼康自动对焦照相机一起使用时，可自动对焦（F3AF以及镜头卡口不具有AF接口的照相机除外），手动对焦适用于所有尼康的SLR（单镜反光）。
- 最短对焦距离为0.2米（至焦平面）。用两片非球面镜及一个ED（超低色散）镜片单元组合而成，确保优越的光学性能。
- 这是一个超广角镜头，适用于拍摄大型建筑物、室内景物、快照、以及风景照及旅行照片。由于这个镜头具有特别开阔的透视角度，再配合极大的光圈孔径，所以对拍摄黄昏与夜景及“特别效果”照片效果奇佳。
- 如有3D矩阵测光和3D多路传感器及相应的尼康照相机和闪灯的均衡闪光，拍摄对象的信号会从镜头传给照相机，曝光控制将会更精确。

重要事项

- 小心不要弄脏或弄坏CPU（中央处理器）接点。
- 不要将下列配件安装于该镜头上，因这些配件会损坏镜头CPU接点：自动延伸环PK-1，PK-11（使用PK-11A），自动环BR-4（一起使用BR-6和BR-2A）及K1号环。
上述以外的配件，根据它们与照相机的组合情况，也有不宜使用的可能。所以使用配件时，请务必参阅所使用的照相机的使用说明书。
- 本镜头不能使用于安装有自动对焦取景器DX-1的尼康F3AF（F3自动对焦）照相机。
- 此镜头最好不要用在有内置闪光灯的照相机上，因为镜头本身尺寸及视角大的关系而容易产生渐晕。

对焦及景深

- 如果照相机的对焦模式设定到AF（自动对焦）就只能在镜头上选择对焦模式。按住对焦模式释放钮，旋转镜头上的对焦模式选择环，使“▲”标志对准A（自动对焦）或M（手动对焦）。
- 如您的照相机上有景深（缩小光圈）预览按钮或杆，您可透过照相机取景器观测景深。利用景深表也可以定出景深。

使用自动对焦功能以取得良好效果
参阅该页的“有关使用广角或超广角AF尼克尔镜头的注意事项”。

请使用对焦屏

各种对焦屏可通用于尼康单镜反光照相机的任何相应的拍摄环境。
下面所列可用于本镜头：

对焦屏 / 照相机	A	B	C	D	E	EC-B EC-E	F	G1/G2 G3/G4	H1/H2 H3/H4	J	K	L	M	P	R	S/T	U
F6	○	○	—	—	○	—	—	○	○	○	—	○	—	—	—	—	—
F5+DP-30	○	○	—	—	○	—	—	○	○	○	—	○	—	○	—	—	—
F5+DA-30	○	○	—	—	○	—	—	○	○	○	—	○	—	○	—	—	—
F4+DP-20	—	○	—	—	○	—	—	—	—	○	—	○	—	○	—	—	—
F4+DA-20	—	○	—	—	○	—	—	—	—	○ (+0.5)	○ (+0.5)	—	—	○ (+0.5)	—	—	—
F3	—	○	—	—	○	—	—	—	—	○	—	○	—	○	△	○	○

◎：最佳对焦
△：可以接受的对焦
中心点的对焦图像在胶卷上可能略为散焦。在四周的暗淡地方对焦。
—：不可用。
（）：显示光圈补偿值（仅在中央重点测光时）。F6照相机通过选择自定义设定“b6：对焦屏补偿”中的“其他对焦屏”作补偿，并且将曝光补偿标准设定在+/-2.0 EV、1/2 EV 步长。当使用了B型和E型之外的对焦屏，“其他对焦屏”务必要选中，即使必需的补偿值为0（没有补偿需要）。F5照相机请用机身上的“自定义设定#18”作补偿。F4系列照相机请用对焦屏的“曝光补偿刻度”作补偿。
详情请参阅照相机机身使用说明书。

空白意为不宜使用。因为M型对焦屏可同时用1：1放大倍率进行宏观拍摄和微缩拍摄，因此，不在此限。

- 使用B/B2/B3、E/E2/E3和K/K2/K3对焦屏时，可分别参照F4+DP-20表B、E和K型对焦屏。

最小光圈锁定（图A）

对于程序自动或快门优先自动自动曝光拍摄（或对于可在机身上设定光圈的照相机）请用最小光圈锁定杆将镜头的光圈锁定在f/22。
1. 将镜头对准光圈指示，并设定于最小光圈（f/22）。
2. 将锁定杆滑向光圈环，使两个橙色圆点对准。
如要释放锁定时，请将锁定杆推往相反的方向。

滤镜（图B）

此镜头前面不能加装滤镜。请用一张滤镜片，例如有色透明胶片，切割成适当的大小，如图B所示。然后把它插入滤镜片座⑥中。

镜头的维护保养

- 用柔软的干净棉布或镜头纸沾镜头清洁剂除去灰尘和污垢。应从镜头的中心旋转地向外擦拭。
- 切勿使用稀释剂或苯溶液去清洁镜头，因有可能损伤镜头，或造成火灾，或损害健康。
- 当镜头准备长时间不用时，一定要保存在凉爽干燥的地方以防生霉。而且，不可放在阳光直接照射或放有化学药品橡胶或卫生丸等的地方。
- 注意不要漏水于镜头上或落到水中，因为将会生锈而发生故障。
- 镜头的一部分部件采用了强化塑料。不要把镜头放置在高温的地方，以免损坏。
- 运输产品时，请在包装箱内装入足够多的缓冲材料，以减少（避免）由于冲击导致产品损坏。

标准配件

- 皮质镜头前盖　● 镜头后盖　● 软镜套CL-S2

规格

镜头类型	：D型AF尼克尔超广角镜头，带内置CPU和尼康卡口
焦　距	：14mm
最大光圈	：f/2.8
镜头构造	：12个组群中有14个元件（两片复合非球面镜片及一片ED镜片元件）
图象角度	：114°（使用尼康D3X格式数码单镜反光照相机为90°。使用IX240系统照相机时为102°）
距离信息	：输出到照相机
对　焦	：手动对焦时，操作独立对焦环
拍摄距离刻度	：刻度自0.2m至无穷远（∞）
光圈值刻度	：在标准和光圈直接读取刻度上刻有f/2.8～f/22
最小光圈锁定杆	：备有
光　圈	：全自动
曝光计测方式	：A1照相机或CPU接点系统照相机采用全开光圈测光；其他照相机则采用缩小光圈测光
内置有色透明胶滤镜座	：设于镜头后面。
尺　寸	：直径约87mm，镜头长86.5mm（从照相机镜头卡口边缘算起），总长约97mm
重　量	：约670g

产品设计与规格如有更改，恕不另行通知。

产品中有害物质的名称及含量

标志	部件名称	有害物质					
		铅（Pb）	汞（Hg）	镉（Cd）	六价铬（Cr(VI)）	多溴联苯（PBB）	多溴二苯醚（PBDE）
印刷电路组件	外壳	○	○	○	○	○	○
	机械元件	×	○	○	○	○	○
	光学元件	○	○	○	○	○	○
	电子元件	×	○	○	○	○	○

本表格依据SJ/T11364的规定编制。
○：表示该有害物质在该部件所有均质材料中的含量均在GB/T26572规定的限量要求以下。
×：表示该有害物质至少在该部件的某一均质材料中的含量超出GB/T26572规定的限量要求。
但是，以现有的技术条件要使照相机相关产品完全不含有上述有害物质极为困难，并且上述产品都包含在《关于电气电子设备中特定有害物质使用限制指令2011/65/EU》的豁免范围之内。

进口商：尼康映像仪器销售（中国）有限公司
（上海市茂名南路205号瑞金大厦22楼，200020）
尼康客户支持中心服务热线：400-820-1665（周一至周日9:00–18:00）
http://www.nikon.com.cn/
在日本印刷
出版日期：2015年3月1日

Italiano

Ora potete dire con orgoglio di possedere l'AF Nikkor ED 14mm f/2.8D, un obiettivo che vi offrirà per anni eccitanti opportunità per scattare fotografie. Prima di usare l'obiettivo, leggere queste istruzioni e le note sulle operazioni di sicurezza contenute nel manuale d'uso della vostra fotocamera. Tenere inoltre il presente manuale a portata di mano per poterlo consultare in futuro.

Caratteristiche principali

- Il funzionamento con mesa a fuoco automatica è possibile con le fotocamere autofocus Nikon (tranne la F3AF e le fotocamere con innesti dell'obiettivo senza accoppiamento AF); la messa a fuoco manuale è possibile con tutte le reflex Nikon.
- Distanza minima di messa a fuoco di 0.2 m (dal piano focale). L'uso di due obiettivi asferici e uno ED (dispersioni extra-basse) assicura eccellenti prestazioni ottiche.
- Questo è un obiettivo grandangolare adatto sia per fotografare grandi edifici, soggetti interni, che per istantanee, e foto panoramiche e foto di viaggio. Siccome questo obiettivo offre una prospettiva estremamente esagerata combinata con un'ampia apertura massima, è particolarmente efficace per scattare foto di sera e di notte, o per foto con "effetti speciali".
- Per un controllo più accurato dell'esposizione, le informazioni sulla distanza del soggetto vengono trasmesse dall'obiettivo al corpo della fotocamera, garantendo il 3D Matrix Metering e il 3D Multi-Sensor Balanced Fill-Flash con le fotocamere e gli Speedlight Nikon appropriati.

Importante!

- Fate attenzione a non sporcare o danneggiare i contatti CPU.
- Gli accessori elencati non vanno montati su questo obiettivo, in quanto potrebbero danneggiarne i contatti CPU: Anello di Prolunga Automatico PK-1, PK-11 (usare PK-11A), Anello Auto BR-4 (usare BR-6 con BR-2A), Anello K1.
Altri accessori, nell'impiego con determinati corpi camera, possono risultare inadatti. Per maggiori dettagli, consultate i relativi manuali d'uso.
- Quest'ottica non è utilizzabile abbinata alla fotocamera Nikon F3AF con il mirino autofocus DX-1 montato.
- L'uso di questo obiettivo con macchine fotografiche provviste di flash incorporato non è consigliato in quanto è causa di riduzione della luminosità ai margini dell'immagine dovuta al formato dell'obiettivo stesso e al suo grande angolo di visuale.

Messa a fuoco e profondità di campo

- La modalità di messa a fuoco può essere selezionata sull'obiettivo solo se la modalità di messa a fuoco della macchina fotografica è impostata su AF (messa a fuoco automatica). Ruotare l'anello di selezione della modalità di messa a fuoco che si trova sull'obiettivo in modo da allineare l'indicazione "▲" con A (messa a fuoco automatica) o con M (messa a fuoco manuale) e contemporaneamente premere il tasto di rilascio della modalità di messa a fuoco.
- Se la vostra fotocamera è dotata di un pulsante o di una leva di anteprima della profondità di campo (Stop-Down), è possibile osservare la profondità di campo guardando nel mirino della fotocamera. È anche possibile determinare la profondità di campo utilizzando la tabella della profondità di campo.

Per ottenere la migliore messa a fuoco
Far riferimento a "Note sull'utilizzo degli obiettivi Nikkor AF grandangolo e supergrandangolo" sul questo foglio.

Schermi di messa a fuoco consigliati

Per alcune fotocamere SLR Nikon sono disponibili vari schermi di messa a fuoco intercambiabili adatti a ogni situazione di ripresa. Gli schermi consigliati per l'uso con questo obiettivo sono elencati sotto.

Schermo / Fotocamera	A	B	C	D	E	EC-B EC-E	F	G1/G2 G3/G4	H1/H2 H3/H4	J	K	L	M	P	R	S/T	U
F6	○	○	—	—	○	—	—	○	○	○	—	○	—	○	—	—	—
F5+DP-30	○	○	—	—	○	—	—	—	—	○	—	○	—	○	—	—	—
F5+DA-30	○	○	—	—	○	—	—	—	—	○	—	○	—	○	—	—	—
F4+DP-20	—	○	—	—	○	—	—	—	—	○	—	○	—	○	—	—	—
F4+DA-20	—	○	—	—	○	—	—	—	—	○ (+0.5)	○ (+0.5)	—	—	○ (+0.5)	—	—	—
F3	—	○	—	—	○	—	—	—	—	○	—	○	—	○	△	○	○

◎：Messa a fuoco eccellente
△：Messa a fuoco accettabile
L'immagine messa a fuoco al centro potrebbe risultare leggermente fuori fuoco sulla pellicola. Mettere a fuoco la zona circostante il soggetto.
—：Non disponibile.
（ ）：Indica il valore della compensazione di esposizione aggiuntiva richiesto (Solamente misurazione a preferenza centrale). Con le fotocamere F6, compensare selezionando "Otra pantalla" nell'impostazione personalizzata "b6: Compens pantalla", quindi impostando il livello EV tra -2.0 e +2.0 ad intervalli di 0.5 EV. Quando si utilizzano schermate diverse da B e E è necessario selezionare "Otra pantalla" anche quando il valore di compensazione richiesto è pari a "0" (nessuna compensazione necessaria). Per le fotocamere F5, compensare utilizzando l'impostazione personalizzata 18 sul corpo della fotocamera. Per gli apparecchi della serie F4, compensare utilizzando il quadrante di compensazione dell'esposizione previsto per i filtri di messa a fuoco.
Per ulteriori dettagli, fare riferimento al manuale d'uso della fotocamera.
Il quadrato vuoto non è applicabile. Come lo schermo del tipo M può essere utilizzato per macrofotografia con rapporto di ingrandimento 1:1 e fotomicrografia, esso presenta differenti applicazioni che agli altri schermi.
- Impiegando gli schermi B/B2/B3, E/E2/E3 e K/K2/K3 con fotocamere diverse da quelle elencate sopra, fare riferimento alle colonne riguardanti gli schermi B, E e K di F4 e DP-20, rispettivamente.

Blocco al diaframma minimo (Fig. A)

Per scattare foto in modalità di esposizione automatica Programmata o a Priorità dei tempi (o per macchine fotografiche con capacità di regolazione dell'apertura sulla macchina stessa), usare la leva di blocco al diaframma minimo per mantenere prefissato il valore f/22.
1. Regolate il diaframma al valore minimo, f/22, allineandolo all'indice delle aperture.
2. Spingete la leva di blocco verso l'anello delle aperture del diaframma, in modo che i due punti arancioni siano allineati.
Per liberare la leva, spingetela nella direzione opposta.

Filtri (Fig. B)

Non è possibile applicare un filtro sulla parte anteriore dell'obiettivo. Usare un filtro a foglio quale un filtro alla gelatina, dopo averlo tagliato alla grandezza appropriata, come mostrato in Fig. B. Quindi, inserirlo nel portafiltro ⑥.

Cura e manutenzione dell'obiettivo

- Per rimuovere sporco e macchie, utilizzare un panno di cotone morbido o un panno per lenti imbevuto con un detergente per lenti. Passare il panno con un movimento circolare dal centro verso il bordo esterno.
- Per la pulizia non utilizzate mai solventi o benzina, che potrebbero danneggiare l'obiettivo, causare incendi o problemi di intossicazione.
- Se rimane a lungo inutilizzato, riponeteio in un ambiente fresco e ventilato per prevenire la formazione di muffe. Tenetelo inoltre lontano dal sole o da agenti chimici come canfora o naftalina.
- Non bagnatelo e fate attenzione che non cada in acqua. La formazione di ruggine potrebbe danneggiarlo in modo irreparabile.
- Alcune parti della montatura sono realizzate in materiale plastico rinforzato. Per evitare danni non lasciate mai l'obiettivo in un luogo eccessivamente caldo.

Accessori in dotazione

- Copriobiettivo anteriore in pelle　● Tappo posteriore　● Portaobiettivo morbido CL-S2

Caratteristiche tecniche

Tipo di obiettivo:	Obiettivo super-grandangolare, Nikkor AF di tipo D, con CPU incorporata e attacco a baionetta Nikon.
Lunghezza focale:	14 mm
Apertura massima:	f/2.8
Costruzione obiettivo:	14 elementi in 12 gruppi (2 composti asferici e 1 elemento obiettivo ED)
Angolo di campo:	114° [90° con fotocamera digitale Nikon, (Formato Nikon DX); 102° con fotocamere sistema IX240]
Dati distanze:	Uscita verso il corpo fotocamera
Messa a fuoco:	Manualmente mediante anello di messa a fuoco separato
Scala delle distanze di ripresa:	Graduata in metri e piedi da 0,2 m all'infinito (∞)
Scala delle aperture:	f/2.8 ~ f/22 sia sulla scala standard che sulla scala di lettura diretta delle aperture
Blocco apertura minima:	Inseribile
Diaframma:	Completamente automatico
Misurazione dell'esposizione:	Con metodo ad apertura massima per le fotocamere AI o fotocamere con sistema di interfaccia CPU; tramite il metodo Stop-Down con le altre fotocamere.
Portafiltro in gelatina incorporato:	Fornito sulla parte posteriore dell'obiettivo.
Dimensioni:	Circa. 87 mm diam. x 86,5 mm (estensione della flangia), lunghezza totale ca. 97 mm
Peso:	Circa 670 g

Le specifiche e i disegni sono soggetti a modifica senza preavviso o obblighi da parte del produttore.

中國語

您有了AF 尼克爾ED 14mm f/2.8D 鏡頭，值得自豪。這個鏡頭將於未來幾年為你提供拍攝令人振奮照片的機會。在使用本鏡頭之前，請詳閱此使用說明書及您所愛用的相機使用說明書上的安全操作準項，並保管於近便之處，以便將來查閱。

主要特徵

- 與尼康自動對焦相機一起使用時，可自動對焦（F3AF以及鏡頭接環不具備AF接口的相機除外），手動對焦適用于所有尼康的SLR（單鏡反光）。
- 最短對焦距離為0.2米（至焦平面）。用兩片非球面鏡及一個ED（特低色散）鏡片單元組合而成，確保優越的光學性能。
- 這是一個超廣角鏡頭，適用於拍攝大型建築物、室內景物、快照、以及風景照及旅行照片。由於這個鏡頭具有特別開闊的透視角度，再配合極大的光圈孔徑，所以對拍攝黃昏與夜景及“特別效果”照片效果奇佳。
- 如有3D矩陣測量和3D多路傳感器及相應的尼康相機和閃燈的均衡閃光，被攝主體的信號會從鏡頭傳給相機，曝光控制將會更精確。

重要事項

- 小心不要弄髒或弄壞CPU（中央處理器）接點。
- 不要將下列配件安裝於該鏡頭上，因這些配件會損壞鏡頭CPU接點：自動延伸環PK-1，PK-11（使用PK-11A），自動環BR-4（一起使用BR-6和BR-2A）及K1 号环。
除以上所列配件以外，根據它們與相機的組合情況，也有不宜使用的可能。所以使用配件時，請務必參閱所使用的照相機的使用說明書。
- 本鏡頭不能使用于安裝有自動對焦取景器DX-1的尼康F3AF（F3自動對焦）照相機。
- 此鏡頭最好不要用在有內置閃光燈的照相機上，因為鏡頭本身尺寸及視角大的關係而容易產生漸暈。

對焦及景深

- 如果照相機的對焦模式設定到AF（自動對焦）就只能在鏡頭上選擇對焦模式。按住對焦模式釋放鈕，旋轉鏡頭上的對焦模式選擇環，使“▲”標誌對準A（自動對焦）或M（手動對焦）。
- 如您的相機上有景深（縮小光圈）預覽按鈕或杆，您可透過照相機取景器觀測景深。利用景深表也可以定出景深。

使用自動對焦功能以取得良好效果
參閱該頁的“有关使用广角或超广角AF尼克尔镜头的注意事项”。

請使用對焦屏

各種對焦屏可通用於尼康SLR相機的任何相應的攝影場景。
下面所列可用於本鏡頭：

對焦屏 / 相機	A	B	C	D	E	EC-B EC-E	F	G1/G2 G3/G4	H1/H2 H3/H4	J	K	L	M	P	R	S/T	U
F6	○	○	—	—	○	—	—	○	○	○	—	○	—	○	—	—	—
F5+DP-30	○	○	—	—	○	—	—	—	—	○	—	○	—	○	—	—	—
F5+DA-30	○	○	—	—	○	—	—	—	—	○	—	○	—	○	—	—	—
F4+DP-20	—	○	—	—	○	—	—	—	—	○	—	○	—	○	—	—	—
F4+DA-20	—	○	—	—	○	—	—	—	—	○ (+0.5)	○ (+0.5)	—	—	○ (+0.5)	—	—	—
F3	—	○	—	—	○	—	—	—	—	○	—	○	—	○	△	○	○

○：最佳聚焦
△：可以接受的聚焦
中心點的聚焦圖象在膠卷上可能略為散焦。在四周的暗淡地方聚焦。
—：並指相機上不帶有該器材。
（ ）：顯示光圈補償值（僅在偏重中央測光時）。F6相機通過選擇自選設定“b6：屏幕補償”中的“其他屏幕”作補償，並且將曝光補償標準設定在+/-2.0 EV、1/2 EV步進。當使用了B型和E型之外的屏幕，“其他屏幕”務必要選中，即使必需的補償值為0（沒有補償需要）。F5相機請用機身上的“自選設定#18”作補償。F4系列相機請用聚焦屏的“曝光補償刻度”作補償。
詳情請參閱相機機身使用說明書。

空白意為不宜使用，因為M型聚焦屏可同時用1：1放大倍率進行宏觀攝影和微縮攝影，因此，不在此限。

- 使用B/B2/B3、E/E2/E3和K/K2/K3聚焦屏時，可分別參照F4+DP-20表B、E和K型對焦屏。

最小光圈鎖定（圖A）

對於程序自動或快門優先自動曝光拍攝（或對于可在機身上設定光圈的相機）請用最小光圈鎖定杆將鏡頭的光圈鎖定在f/22。
1. 將鏡頭對準光圈指示，並設定於最小光圈（f/22）。
2. 將鎖定杆滑向光圈環，使兩個橙色圓點對準。
如要釋放鎖定時，請將鎖定桿推往相反的方向。

濾光鏡（圖B）

此鏡頭前面不能加裝濾光鏡。請用一張濾光片，例如有色透明膠片，切割成適當的大小，如圖B所示。然後把它插入濾光片座⑥中。

鏡頭的維護保養

- 用柔軟的幹淨棉布或鏡頭紙沾鏡頭清潔劑除去灰塵和污垢。應從鏡頭的中心旋轉地向外擦拭。
- 切勿使用稀釋劑或苯溶液去清潔鏡頭，因有可能損傷鏡頭，或造成火災，或損害健康。
- 當鏡頭準備長時間不用時，一定要保存在涼爽乾燥的地方以防生霉。而且，不可放在陽光直接照射或放有化學藥品橡膠或衛生丸等的地方。
- 注意不要漏水於鏡頭上或落到水中，因為將會生鏽而發生故障。
- 鏡頭的一部分部件採用了強化塑料。不要把鏡頭放置在高溫的地方，以免損壞。

標準配件

- 皮質鏡頭前蓋　● 後鏡頭蓋　● 軟鏡套CL-S2

規格

鏡頭類型	：D型AF尼克爾超廣角鏡頭帶有內置CPU及尼康刀口鏡頭接座。
焦　距	：14mm
最大光圈	：f/2.8
鏡頭構造	：12個組群中有14個元件（兩片複合非球面鏡片及一片ED鏡片單元）
圖象角度	：114°（使用尼康數碼相機（尼康DX格式）為90°。使用IX240系統相機時為102°）
距離信息	：輸入機身
對　焦	：手控對焦時，操作獨立對焦環
拍攝距離刻度	：刻度自0.2m至無限遠（∞）
光圈值刻度	：在標準和光圈直接讀取刻度上刻有f/2.8～f/22
最小光圈固定杆	：備有
光　圈	：全自動
曝光計測方式	：A1照相機或CPU接口系統照相機採用全開光圈測光；其他照相機則採用縮小光圈測光
內置有色透明膠濾片座	：設於鏡頭後面。
尺　寸	：直徑大約87mm，鏡頭長約86.5mm（從相機的鏡頭安裝凸緣伸出）；鏡頭總長約97mm
重　量	：約670g

產品設計與規格如有更改，恕不另行通知。

A

〈人物〉
A person standing in front of a distant background
Eine Person vor einem weit entfernten Hintergrund
Une personne debout sur un fond éloigné
Una persona se encuentra delante de un fondo distante
站在远景前面的人
Una persona ferma davanti ad uno sfondo distante
站在遠景前面的

B

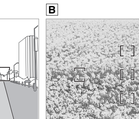

〈花园〉
A field covered with flowers
Eine blumenübersäte Wiese
Un champ couvert de fleurs
Un campo cubierto de flores
鲜花遍布的田野
Un prato fornito
鮮花遍布的田野

广角·超広角レンズのオートフォーカス撮影について

広角・超広角レンズでは、標準クラスのレンズと比べ、下記のような撮影条件になりやすく、オートフォーカス撮影時には注意が必要です。

以下をお読みになってオートフォーカス撮影に お役立てください。

1. フォーカスフレームに対して主要な被写体が小さい場合
図Aのように、フォーカスフレーム内に遠くの建物と近くの人物が混在するような被写体になると、視野にピントが合い、人物のピント精度が低下する場合があります。

2. 絵柄がこまかな場合
図Bのように、被写体がかいつぶり、明暗差が少ない被写体になると、オートフォーカスにとっては思考を被写体になります。

◆ このような時には・・・
1.このような被写体条件でオートフォーカスが上手く働かない場合、主要被写体と ほぼ同じ距離にある被写体でフォーカスロックし、構図を元に戻して撮影する方法が有効です。
また、マニュアルフ