smartwares
safety & lighting

VD36W

Obsah balíčku:

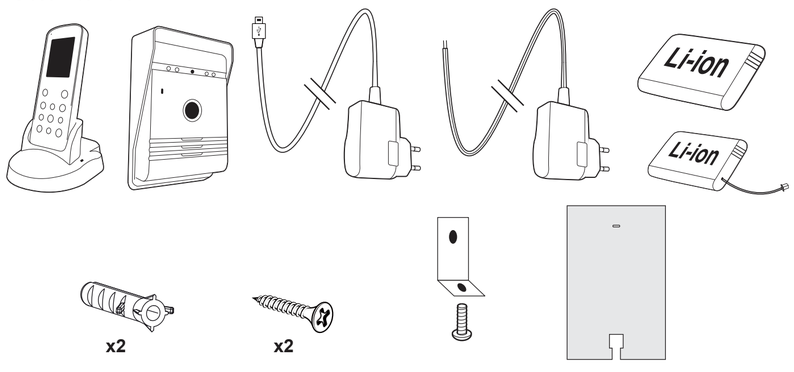

VÝSTRAŽNÁ UPOZORNĚNÍ

1. Prosím, přečtěte si pozorně tento návod, než začnete instalovat a spouštět tento výrobek.
2. Nerozstřihujte síťový kabel, abyste ho prodloužili; transformátor nefunguje s delším kabelem. Připojte transformátor teprve tehdy, když byla úplně provedena kabeláž.
3. Tento výrobek není hračkou. Uchovávejte mimo dosah dětí.
4. Nepoužívejte elektrické přístroje ve výbušném prostředí, jako v blízkosti vznětlivých tekutin, plynů nebo prachu. Elektrické výrobky mohou vytvářet jiskry, které mohou zapálit prach nebo plyny.
5. Varování, zmíněná v tomto návodu, bezpečnostní opatření a pokyny nemohou pokrýt všechny podmínky a situace, které mohou možná nastat. Uživatel musí chápat, že zdravý lidský rozum a opatrnost jsou faktory, které nemohou být zabudovány do tohoto výrobku, ale musí být uživatelem samostatně používány.
6. Nevystavujte síťovou část tohoto výrobku dešti nebo vlhku. Pokud vnikne voda do síťové části, zvyšuje se riziko zásahu elektrickým proudem.
7. Nepoužívejte síťový kabel nesprávně. Nikdy netahejte konektor ze zásuvky. Držte kabel daleko od horka, oleje, ostrých hran nebo pohyblivých částí. Poškozené nebo roztřepené kabely zvyšují riziko zásahu elektrickým proudem.
8. Síťová část musí pasovat do zásuvky. Neprovádějte žádné změny na zásuvce. Originální zásuvka a pasující zástrčka snižují riziko zásahu elektrickým proudem.

smartwares
safety & lighting

VD36W

Packungsinhalt:

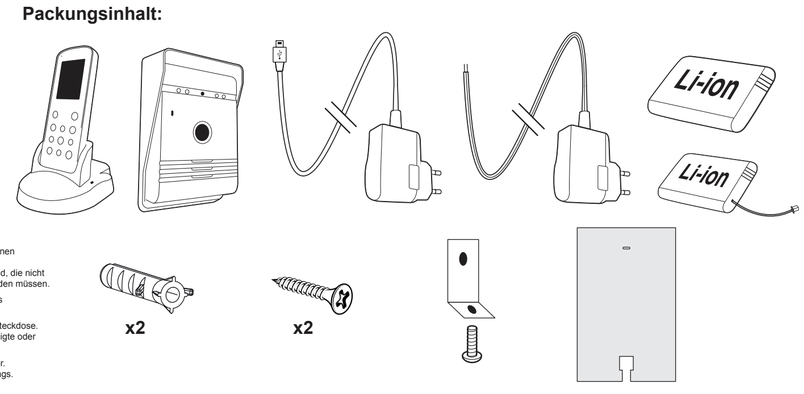

WANRNHINWEISE

1. Bitte lesen Sie diese Anleitung sorgfältig, bevor Sie dieses Produkt installieren und in Betrieb nehmen.
2. Zerschneiden Sie das Netzkabel nicht, um es zu verlängern; der Transformator funktioniert nicht mit einem längeren Kabel. Schließen Sie den Transformator erst an, wenn die Verkabelung vollständig durchgeführt wurde.
3. Dieses Produkt ist kein Spielzeug. Bewahren Sie es außerhalb der Reichweite von Kindern auf.
4. Verwenden Sie elektrische Geräte nicht in explosiver Umgebung, wie in der Nähe von entflammbaren Flüssigkeiten, Gasen oder Staub. Elektrische Produkte können Funken erzeugen, die den Staub oder die Gase entzünden können.
5. Die in dieser Anleitung erwähnten Warnungen, Vorsichtsmaßnahmen und Anweisungen können nicht alle Bedingungen und Situationen abdecken, die möglicherweise auftreten können. Der Benutzer muss verstehen, dass gesunder Menschenverstand und Vorsicht Faktoren sind, die nicht in dieses Produkt eingebaut werden können, sondern vom Benutzer selbst mitgebracht werden müssen.
6. Setzen Sie das Netzteil dieses Produktes nicht Regen oder Nässe aus. Wenn Wasser in das Netzteil eindringt, erhöht sich die Gefahr eines Stromschlags.
7. Verwenden Sie das Netzkabel nicht falsch. Ziehen Sie niemals damit den Stecker aus der Steckdose. Halten Sie das Kabel fern von Hitze, Öl, scharfen Kanten oder beweglichen Teilen. Beschädigte oder verhedderte Kabel vergrößern die Gefahr eines Stromschlags.
8. Das Netzteil muss zur Steckdose passen. Nehmen Sie keine Veränderungen am Stecker vor. Durch Originalstecker und passende Steckdosen reduziert sich das Risiko eines Stromschlags.

Klíčové funkce

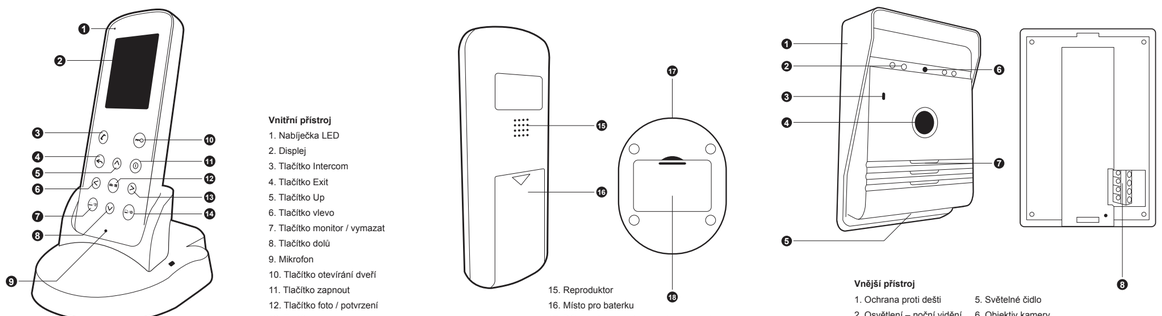

Vnitřní přístroj
1. Nabíječka LED
2. Displej
3. Tlačítko Intercom
4. Tlačítko Exit
5. Tlačítko Up
6. Tlačítko vlevo
7. Tlačítko monitor / vymazat
8. Tlačítko dolů
9. Mikrofon
10. Tlačítko otevírání dveří
11. Tlačítko zapnout
12. Tlačítko foto / potvrzení
13. Tlačítko vpravo
14. Tlačítko zpět / nastavení
15. Reproduktor
16. Místo pro baterku
17. DC v (vstup pro stejnosměrný proud)
18. Nabíječka baterie pro vnější prostor

Vnější přístroj
1. Ochrana proti dešti
2. Osvětlení – noční vidění
3. Mikrofon
4. Vyvolávací tlačítko
5. Světelné čidlo
6. Objektiv kamery
7. Reproduktor
8. Připojovací skříň

Schlüsselfunktionen

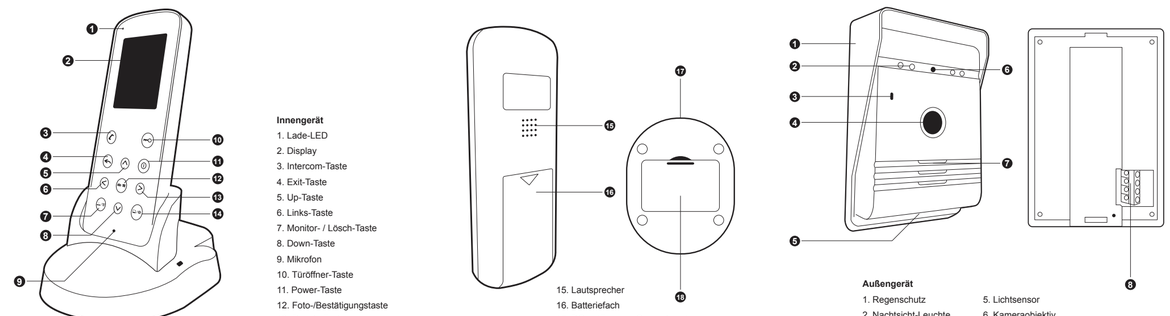

Innengerät
1. Lade-LED
2. Display
3. Intercom-Taste
4. Exit-Taste
5. Up-Taste
6. Links-Taste
7. Monitor- / Lösch-Taste
8. Down-Taste
9. Mikrofon
10. Türöffner-Taste
11. Power-Taste
12. Foto-/Bestätigungstaste
13. Rechts-Taste
14. Wiedergabe-/Einstellungstaste
15. Lautsprecher
16. Batteriefach
17. DC In (Eingang Gleichstrom)
18. Batterie-Ladegerät für den Außenbereich

Außengerät
1. Regenschutz
2. Nachtsicht-Leuchte
3. Mikrofon
4. Ruftaste
5. Lichtsensor
6. Kameraobjektiv
7. Lautsprecher
8. Anschlusskasten

Instalace a zařízení

Zkontrolujte výrobek na místě montáže před instalací.
Různé materiály mezi vnějším přístrojem a vnitřním přístrojem ovlivňují provozní výkon výrobku.
Dodržujte pokyny na „Kabeláž a párování", abyste zkontrolovali výrobek.
Montujte vnější přístroj pokud možno na suchém místě.
Montujte přístroj ve vhodné výši a poloze, takže kamera může zachytit návštěvníka.

Nasazení akumulátorů:

Vnější přístroj
1. Přihrádka na akumulátor se nachází na boční straně vnějšího přístroje. Posuňte kryt, tím, že tlačíte nahoru.
2. Položte akumulátor do držáku; dávejte pozor, aby text „Li-Ion Akku" se díval dopředu, viz obrázek.
3. Posuňte kryt dolů, až se zaklapne kliknutím.

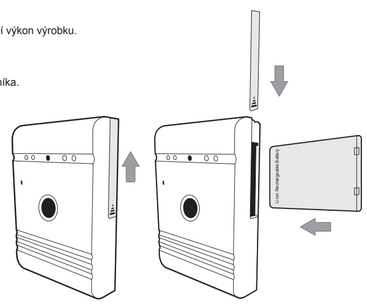

Vnější přístroj

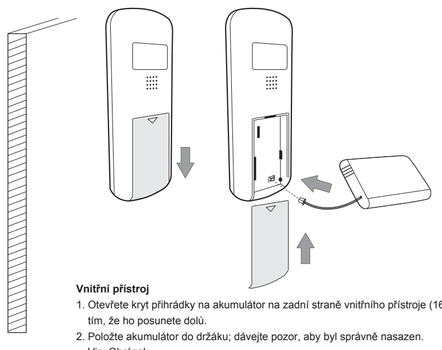

Vnitřní přístroj
1. Otevřete kryt přihrádky na akumulátor na zadní straně vnitřního přístroje (16), tím, že ho posunete dolů.
2. Položte akumulátor do držáku; dávejte pozor, aby byl správně nasazen. Viz. Obrázek.
3. Posuňte kryt přihrádky baterie nahoru, až se zaklapne kliknutím.

Installation & Einrichtung

Prüfen Sie das Produkt vor der Installation am Montageort. Unterschiedliche Materialien zwischen Außengerät und Innengerät beeinflussen die Betriebsleistung des Produktes. Befolgen Sie die Anweisungen unter "Verkabelung und Pairing", um das Produkt zu prüfen.
Montieren Sie das Außengerät möglichst an einem trockenen Ort.
Montieren Sie das Gerät in geeigneter Höhe und Position, so dass die Kamera den Besucher erfassen kann.

Einsetzen der Akkus:

Außengerät
1. Das Akkufach befindet sich seitlich am Außengerät. Schieben Sie die Abdeckung auf, indem Sie sie nach oben drücken.
2. Legen Sie den Akku in den Halter; passen Sie auf, dass der Text "Li-Ion Akku" nach vorn schaut, s. Abbildung.
3. Schieben Sie die Abdeckung herunter, bis sie mit einem "Klick" einrastet.

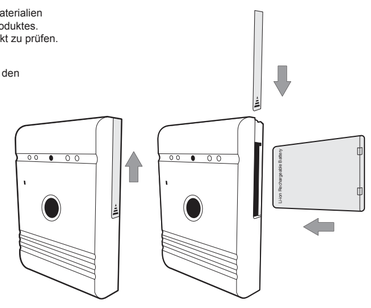

Außengerät

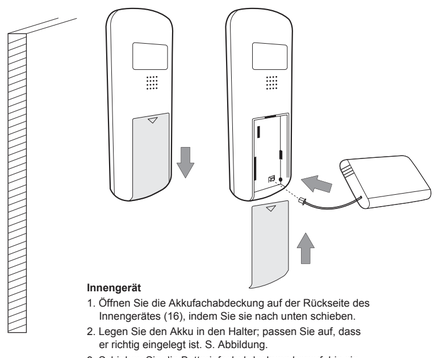

Innengerät
1. Öffnen Sie die Akkufachabdeckung auf der Rückseite des Innengerätes (16), indem Sie sie nach unten schieben.
2. Legen Sie den Akku in den Halter; passen Sie auf, dass er richtig eingelegt ist. S. Abbildung.
3. Schieben Sie die Batteriefachabdeckung herauf, bis sie mit einem "Klick" einrastet.

Montáž na stěnu

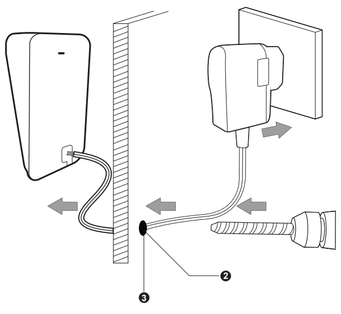

1. Zvolte místo montáže pro vnější přístroj a použijte potom ochranu proti dešti jako šablonu; označte a vyvrtejte díru, abyste zasunuli dodávanou hmoždinku. (č.1).
2. Označte a vyvrtejte také díru, abyste vedli proudový kabel přes stěnu. (č. 2).
3. Posuňte proudový kabel z vnitřku ven přes stěnu (č. 3).
4. Přilepte těsnící vrstvu na vnitřní stranu ochrany proti dešti (č. 4).
5. Zajistěte ochranu proti dešti dodávaným přichycením do správné polohy. Držte upevňovací úhelník (č. 1) na spodním upevnění a zajistěte, aby se proudový kabel posunul přes díru v těsnění zadní desky vpravo dole.
6. Zajistěte proudový kabel tak v interkomunikačním zařízení, jak ukazuje schéma zapojení dole.
7. Nasaďte přístroj horní stranou nejdříve do ochrany proti dešti a dejte spodní stranu nad upevňovacím úhelníkem do polohy.
8. Zajistěte interkomunikační zařízení pojistným šroubem v ochraně proti dešti. (č. 6).

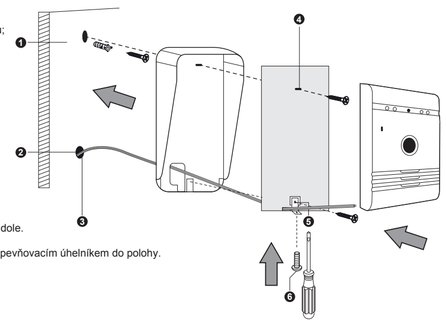

Wandmontage

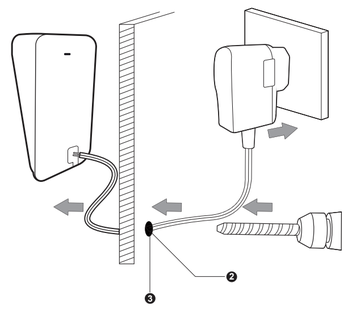

1. Wählen Sie den Montageort für das Außengerät aus und verwenden Sie dann den Regenschutz als Schablone; markieren und bohren Sie die Löcher, um die mitgelieferten Dübel einzustecken. (Nr. 1)
2. Markieren und bohren Sie auch das Loch, um die Stromkabel durch die Wand zu führen. (Nr. 2)
3. Schieben Sie die Stromkabel von innen nach außen durch die Wand. (Nr. 3)
4. Kleben Sie die Dichtungsauflage auf die Innenseite des Regenschutzes. (Nr. 4)
5. Sichern Sie den Regenschutz mit den mitgelieferten Befestigungen an der richtigen Position. Beachten Sie den Haltewinkel (Nr. 5) an der unteren Befestigung und stellen sie sicher, dass die Stromkabel durch das Loch in der Dichtung der Rückenplatte rechts unten geschoben werden.
6. Sichern Sie die Stromkabel so in der Gegensprechanlage, wie der Schaltplan unten zeigt.
7. Setzen Sie das Gerät mit der Oberseite zuerst in den Regenschutz ein und bringen Sie die Unterseite über dem Haltewinkel in Position.
8. Sichern Sie die Gegensprechanlage mit der Sicherungsschraube im Regenschutz. (Nr. 6)

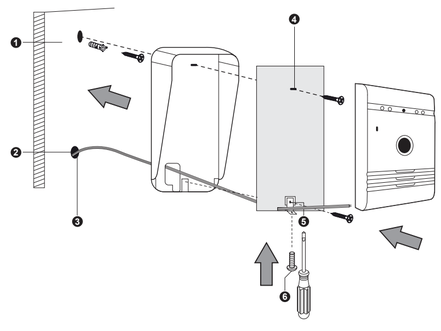

Schéma zapojení

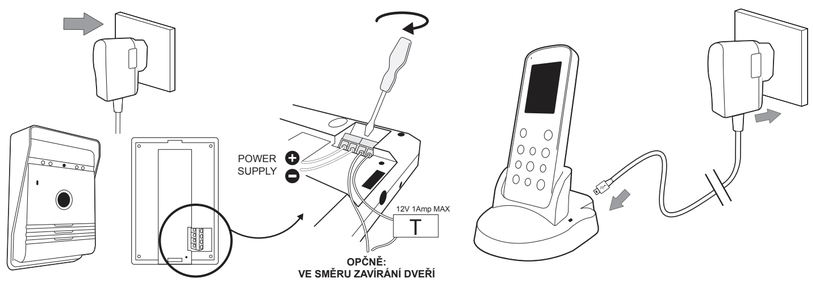

Vnější přístroj
1. Připojte síťový díl stejnosměrného proudu na póly,označené + & - a přesvědčte se,že dráty jsou kolem dokola správně zapojeny (viz obr. nahoře).
2. Pokud je to nutné, připojte kabel zavírání dveří na 2 póly a zajistěte, aby se používal vhodný zdroj proudu pro napájení dveřního zámku. (montážní díly DB5005 a DB5005L – neobsaženy)

Nabíjení vnitřního přístroje:
1. Připojte USB kabel na podstavec vnitřního přístroje, zasuňte síťový díl do zástrčky ve stěně a zapněte zástrčku ve stěně (pokud je to nutné).

Párování

1. Stiskněte tlačítko Zapnout (11), abyste zapnuli displej.
2. Držte tlačítko (3) 3 sekundy; displej ukazuje „Párování" zapnuto.
3. Stiskněte tlačítko RUF (4) na vnějším přístroji jednou, aby se zapnulo.
4. DRŽTE tlačítko RUF (4) na vnějším přístroji 10 sekund stlačené.
5. „úspěch" se objeví na monitoru, aby oznámil, že párování je ukončeno.
6. V případě, že párování nebylo úspěšné, oznamuje se „špatně zapnuto"; prosím opakujte kroky 2, 3 + 4.

Schaltplan

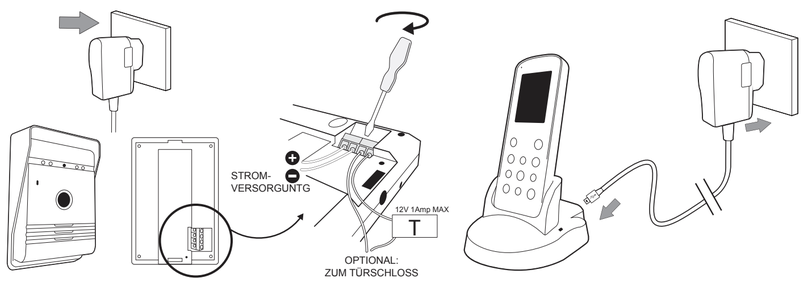

Außengerät
1. Schließen Sie das Gleichstrom-Netzteil an die mit + & - markierten Pole an und vergewissern Sie sich, dass die Drähte richtig herum angeschlossen werden (S. Abbildung oben).
2. Falls erforderlich, schließen Sie die Türschlosskabel an die 2 Pole an und stellen Sie sicher, dass eine geeignete Stromquelle für die Versorgung des Türschlosses verwendet wird. (Bauteile DB5005 und DB5005L - Nicht enthalten)

Laden des Innengeräts:
1. Schließen Sie das USB-Kabel an den Sockel des Innengerätes an, stecken Sie das Netzteil in eine Wandsteckdose und schalten Sie die Wandsteckdose ein (falls erforderlich).

Pairing

1. Drücken Sie die Power-Taste (11), um das Display einzuschalten.
2. Halten Sie die -Taste (3) 3 Sekunden lang gedrückt; das Display zeigt "Pairing" an.
3. Drücken Sie die RUF-Taste (4) am Außengerät einmal, um es einzuschalten.
4. HALTEN Sie die RUF-Taste (4) am Außengerät 10 Sekunden lang gedrückt.
5. "Erfolg" erscheint auf dem Monitor, um anzuzeigen, dass das Pairing abgeschlossen ist.
6. Falls das Pairing nicht erfolgreich war wird "fehlgeschlagen" angezeigt; bitte wiederholen Sie Schritte 2, 3 + 4.

Symboly na displeji

Vnější přístroj
1. Pokud návštěvník stiskne přivolávací tlačítko (4) vnějšího přístroje, zazní ve vnitřním monitoru vyzváněcí tón a displej se aktivuje. Obrazovka vnitřního monitoru ukazuje automaticky obraz návštěvníka.
2. Stiskněte na tlačítku (3) a mluvte s návštěvníkem.
3. Stiskněte exit – tlačítko (4) pro ukončení volání; displej se zapne do modu Standby.

Vnitřní přístroj:
1. Tlačítkem monitor/vymazat (7) lze vidět, kdo je u dveří, dřív než bylo venku stisknuto volací tlačítko. (pouze tehdy k dispozici, když se vnější přístroj provozuje síťovým proudem)
2. Stiskněte tlačítko (3) a mluvte s návštěvníkem.
3. Stiskněte exit – tlačítko (4) pro ukončení volání; displej se zapne do modu Standby.

Odblokování:
1. Pokud jste identifikovali návštěvníka, stiskněte tlačítko otevření dveří (10) pro otevření dveří. (pouze pro provoz s elektrickým otevíráním dveří s max. 12V, 1A s vlastním napájením proudem – montážní díly DB5005 a DB5005L – neobsaženy.)

Obsluha

Foto
1. Pokud návštěvník stisknul volací tlačítko (4) vnějšího přístroje, zaznamená vnitřní monitor automaticky foto.
2. Pokud stisknete na vnitřním přístroji tlačítko foto/potvrzení (12), pořídí se další foto návštěvníka.

Prohlédnout si foto/smazat:
1. Stiskněte na vnitřním přístroji tlačítko opakování/nastavení (14), abyste se dostali k fotomenu.
2. Stiskněte tlačítka Up ▲ nebo Down ▼ (8), abyste viděli uložené foto.
3. Stiskněte tlačítko monitor/mazání (7), abyste se dostali k dialogovému boxu „mazání".
4. Stiskněte tlačítko vlevo ◀ (6) nebo vpravo ▶ (13), abyste zvolili ano/ne.
5. Stiskněte k potvrzení tlačítko foto/potvrzení (12).
6. Stiskněte tlačítko exit (4) k ukončení.

Vymazat všechny fotografie:
1. Stiskněte na vnitřním přístroji tlačítko opakování/nastavení (14), abyste se dostali do fotomenu.
2. Držte monitor/mazání (7) po dobu 3 sekund; objeví se „všechno smazat".
3. Stiskněte tlačítko vlevo ◀ (6) nebo vpravo ▶ (13), abyste zvolili ano/ne.
4. Stiskněte k potvrzení tlačítko foto/potvrzení (12).
5. Stiskněte tlačítko exit (4) k ukončení.

Nastavit čas/datum:
1. Držte tlačítko pro opakování/nastavení (14) po dobu 3 sekund stlačené, abyste se dostali do hlavního menu.
2. Stiskněte tlačítka Up ▲(5) nebo down ▼(8), abyste listovali možnostmi v menu, až se dostanete k času/datu.
3. Stiskněte tlačítko foto/potvrzení (12), abyste se dostali na spodní menu.
4. Stiskněte tlačítka Up ▲(5) nebo down ▼(8), abyste provedli nastavení.
5. Stiskněte tlačítko vlevo ◀ (6) nebo vpravo ▶ (13), abyste mohli listovat možnostmi pro čas/datum.
6. Stiskněte tlačítko foto/potvrzení (12) pro uložení nebo ukončení.
7. Stiskněte tlačítko exit (4) k ukončení.

Nastavit jas displeje:
1. Držte tlačítko pro opakování/nastavení (14) po dobu 3 sekund stlačené, abyste se dostali do hlavního menu.
2. Stiskněte tlačítka Up ▲(5) nebo down ▼ (8), abyste listovali možnostmi v menu, až se dostanete k jasu.
3. Stiskněte tlačítko foto/potvrzení (12), abyste se dostali na spodní menu.
4. Stiskněte tlačítka Up ▲(5) nebo down ▼(8), abyste zvolili jas.
5. Stiskněte tlačítko foto/potvrzení (12) pro uložení nebo ukončení.
6. Stiskněte tlačítko exit (4) k ukončení

Symbole auf dem Display

Außengerät
1. Wenn ein Besucher die Ruftaste (4) des Außengerätes drückt, ertönt vom Innenmonitor ein Klingelton und das Display wird aktiviert. Der Bildschirm des Innenmonitors zeigt automatisch ein Bild des Besuchers.
2. Drücken Sie auf die -Taste (3) und sprechen Sie mit dem Besucher.
3. Drücken Sie die Exit -Taste (4), um den Anruf zu beenden; das Display schaltet in den Standby-Modus..

Innengerät:
1. Mit der Monitor-/Lösch- -Taste (7), kann man sehen wer an der Tür ist, bevor die Ruftaste außen gedrückt wurde. (Nur verfügbar, wenn das Außengerät mit Netzstrom betrieben wird.)
2. Drücken Sie auf die -Taste (3) und sprechen Sie mit dem Besucher.
3. Drücken Sie die Exit -Taste (4) und das Display schaltet in den Standby-Modus.

Entriegein:
1. Wenn Sie den Besucher identifiziert haben, drücken Sie auf die Türöffnertaste (10), um die Tür zu öffnen. (Nur für den Betrieb mit einem elektrischen Türöffner mit max. 12V, 1A mit eigener Stromversorgung - Bauteile DB5005 und DB5005L - Nicht enthalten.)

Bedienung

Foto
1. Wenn ein Besucher die Ruftaste (4) des Außengerätes drückt, nimmt der Innenmonitor automatisch ein Foto auf.
2. Wenn Sie am Innengerät die Foto-/Bestätigungstaste (12) drücken, wird ein weiteres Foto vom Besucher aufgenommen.

Foto ansehen / löschen:
1. Drücken Sie am Innengerät die Wiedergabe-/Einstellungstaste (14), um zum Fotomenü zu gelangen.
2. Drücken Sie die Up- ▲ (5) oder Down- ▼ (8)-Tasten, um das gespeicherte Foto anzusehen.
3. Drücken Sie die Monitor-/Löschtaste (7), um zur Dialogbox "löschen" zu gelangen.
4. Drücken Sie die Links- ◀ (6) oder Rechts- ▶ (13)-Taste, um Ja / Nein auszuwählen.
5. Drücken Sie zur Bestätigung die Foto-/Bestätigungstaste (12).
6. Drücken Sie die Exit-Taste (4) zum Beenden.

Alle Fotos löschen:
1. Drücken Sie am Innengerät die Wiedergabe-/Einstellungstaste (14), um zum Fotomenü zu gelangen.
2. Halten Sie die Monitor-/Löschtaste (7) 3 Sekunden lang gedrückt; es erscheint "alles löschen".
3. Drücken Sie die Links- ◀ (6) oder Rechts- ▶ (13)-Taste, um Ja/Nein auszuwählen.
4. Drücken Sie zur Bestätigung die Foto-/Bestätigungstaste (12).
5. Drücken Sie die Exit-Taste (4) zum Beenden.

Zeit / Datum einstellen:
1. Halten Sie die Wiedergabe-/Einstellungstaste (14), 3 Sekunden lang gedrückt, um zum Hauptmenü zu gelangen.
2. Drücken Sie die Up- ▲ (5) oder Down- ▼ (8)-Tasten, um durch die Menüoptionen zu blättern, bis Sie zu Zeit/Datum kommen.
3. Drücken Sie die Foto-/Bestätigungs -Taste (12), um zum Untermenü zu gelangen.
4. Drücken Sie die Up- ▲ (5) oder Down- ▼ (8)-Tasten, um die Einstellung vorzunehmen.
5. Drücken Sie die Links- ◀ (6) oder Rechts- ▶ (13) Taste, um durch die Optionen für Zeit/Datum zu blättern.
6. Drücken Sie die Foto-/Bestätigungstaste (12) zum Speichern und Beenden.
7. Drücken Sie die Exit-Taste (4) zum Beenden.

Die Helligkeit des Displays einstellen:
1. Halten Sie die Wiedergabe-/Einstellungstaste (14), 3 Sekunden lang gedrückt, um zum Hauptmenü zu gelangen.
2. Drücken Sie die Up- ▲ (5) oder Down- ▼ (8)-Tasten, um durch die Menüoptionen zu blättern, bis Sie zur Helligkeit kommen.
3. Drücken Sie die Foto-/Bestätigungs -Taste (12), um zum Untermenü zu gelangen.
4. Drücken Sie die Up- ▲ (5) oder Down- ▼ (8)-Tasten, um die Helligkeit auszuwählen.
5. Drücken Sie die Foto-/Bestätigungstaste (12) zum Speichern und Beenden.
6. Drücken Sie die Exit-Taste (4) zum Beenden.

Obsluha

Nastavit hlasitost vyzvánění
1. Držte tlačítko pro opakování/nastavení (14) po dobu 3 sekund stlačené, abyste se dostali do hlavního menu.
2. Stiskněte tlačítka Up ▲(5) nebo down ▼(8), abyste listovali možnostmi v menu, až se dostanete k hlasitosti.
3. Stiskněte tlačítko foto/potvrzení (12), abyste se dostali na spodní menu.
4. Stiskněte tlačítka Up ▲(5) nebo down ▼(8), abyste zvolili hlasitost.
5. Stiskněte tlačítko vlevo ◀ (6) nebo vpravo ▶(13), abyste mohli listovat možnostmi pro čas/datum.
6. Stiskněte tlačítko foto/potvrzení (12) pro uložení nebo ukončení.
7. Stiskněte tlačítko exit (4) k ukončení.

Nastavit vyzváněcí tón:
1. Držte tlačítko pro opakování/nastavení (14) po dobu 3 sekund stlačené, abyste se dostali do hlavního menu.
2. Stiskněte tlačítka Up ▲ (5) nebo down ▼ (8), abyste listovali možnostmi v menu, až se dostanete k vyzváněcímu tónu.
3. Stiskněte tlačítko foto/potvrzení (12), abyste se dostali na spodní menu.
4. Stiskněte tlačítka Up ▲ (5) nebo down ▼ (8), abyste zvolili tón.
5. Stiskněte tlačítko foto/potvrzení (12) pro uložení nebo ukončení.
6. Stiskněte tlačítko exit (4) k ukončení.

Pokyn ke vzdálenosti

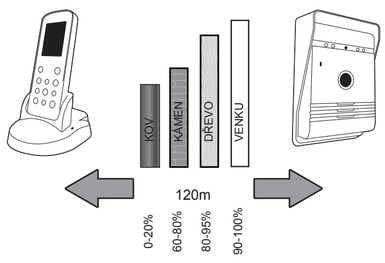

Otestujte dveřní zvonek, dříve než vyvrtáte díru, abyste zjistili, že se přístroj nachází v oblasti provozu,

Vzdálenost od radiových přístrojů je ovlivněna materiály/strukturou. Testujte před montáží.

Podrobnější popis

Technické údaje

Specifikace:

Provozní frekvence	: 2400-2483,5 MHz
Přenosová	: 15-25 fps (pouze při optimální vzdálenosti)
Funkční rozsah bez omezení	: 120 m
TX výkon	: 14 - 18 dBm
RX citlivost	: -85 dBm
Provozní teplota	: -10 °C - +50 °C
Skladovací teplota	: -20 °C - +60 °C
Provozní vlhkost	: <85% RV

Vnější kamera:

Druh obrazového senzoru	: CMOS
Úhel pohledu	: 55°
Napětí	: DC 5 V/1 A
Proud	: 250 mA (± 50 mA)
Doba nabíjení	: Ongeveer 5 uur
Akumulátor	: 3,7 V - 1500 mAH
Síťový díl	: IP: 240 V OP: 5 V/1 A

Vnitřní přístroj:

Velikost displeje	: 2,4"
Rozlišení	: 320 x 240 (RGB)
Napětí	: DC 5 V/1 A
Proud	: 350 mA (± 50 mA)
Doba nabíjení	: Ongeveer 5 uur
Formát obrazu	: JPEG
Akumulátor	: 3,7 V - 1200 mAH
Síťový díl	: IP: 240 V OP: 5 V/1 A

Pokyny

Nepokládejte přístroje na nerovné nebo nestabilní plochy, abyste zamezili tomu, že vzniknou škody při pádu.

Zabraňte tomu, aby byly předměty vystaveny vysokým teplotám, vysoké vlhkosti, velkému množství prachu, slznému spreji a jiným tvrdým okolním podmínkám, jelikož toto snižuje dobu životnosti přístrojů

CE Odpovídá všem případným směrnicím Evropské unie

Smartwares prohlašuje, že přístroj model (VD36W) splňuje základní požadavky směrnice R&TTE 1999/5/CE.
Úplné prohlášení o shodě je k dispozici na poptávku:

smartwares safety & lighting BV
Jules Verneweg 87
5015 BH Tilburg
The Netherlands
NL : 0900-2088888 Lokaal tarief
BE : 070-233031 (NL) Lokaal tarief
: 0800-97570 (FR) Gratuit
FR : 0825 560 650 15ct/min
DE : +49 (0) 1805 010762
14Ct./Min. dt. Festnetz,
Mobil max. 42Ct./Min
UK : +44 (0) 345 230 1231
ES : +34 938427589
WWW.SMARTWARES.EU
CUSTOMER SERVICE

APPROVED Frequency 2.4GHz

Tyto symboly uvádějí, že tento produkt nesmí být likvidován v EU s ostatním domovním odpadem. Pro zamezení veškerým škodám na životním prostředí nebo lidském zdraví díky špatnému odstraňování odpadu recyklujte tento produkt odpovědně, abyste posílili opětovné použití materiálových zdrojů. Pro vrácení Vašeho použitého přístroje použijte prosím sběrné a vratné systémy nebo kontaktujte obchodníka, kde jste produkt koupili. Vezme si výrobek, aby chránil životní prostředí.

Bezpečnostní informace

Preventivní opatření

- Nezakrývejte větrací otvory předměty, jako jsou noviny, ubrusy, závěsy, atd.
- Nenechávejte tento výrobek přímo v kontaktu se zdroji horka nebo na otevřeném plamenu.
- Normální provoz výrobku by mohl být přerušen silnou elektromagnetickou poruchou.
- Toto vybavení je výlučně pro domácí použití.
- Přístroj nesmí být vystaven postříkání a nesmí být ponořen do vody.
- Žádný přístroj, který obsahuje tekutiny, jako je váza, nesmí být umístěn na přístroji.
- Dodržujte minimální bezpečnostní vzdálenost 10 cm kolem celého výrobku pro zajištění správného větrání.
- Zajistěte, aby dveřní zvonek-tlačítka nebyla instalována tam, kde může být zasažen vodou nebo deštěm.
- Nenechte děti, aby si hrály s přístrojem.

Varování – baterie

- Pouze dospělí mohou vyměňovat a instalovat baterie.
- Odstraňte použité baterie z tohoto přístroje.
- Nelikvidujte baterie v ohni, mohou explodovat nebo vytéct.
- Nespojujte nakrátko
- Používejte v tomto výrobku VÝLUČNĚ dodávané nabíjecí akumulační baterie nebo identické modely.
- Nenechávejte tento výrobek přímo v kontaktu se zdroji horka nebo na otevřeném plamenu.
- Nedovolte kontakt vody s baterií nebo kabely.
- Instalujte opatrně, abyste předešli škodám na baterii.
- Během instalace baterie v pouzdře nastavte správně polaritu (+) / (-).
- Používejte pouze doporučené baterie.
- Odstraňte baterie, pokud byl přístroj po dlouhou dobu nepoužívaný.
- Uchovávejte přístroj ve vzdálenosti od malých dětí.
- Uchovávejte nepoužité baterie v originálním balení.
- Na konci životnosti musí být tento výrobek dopraven do znehodnocovacího zařízení

Bedienung

Klingellautstärke einstellen:
1. Halten Sie die Wiedergabe-/Einstellungstaste (14), 3 Sekunden lang gedrückt, um zum Hauptmenü zu gelangen.
2. Drücken Sie die Up- ▲ (5) oder Down- ▼ (8)-Tasten, um durch die Menüoptionen zu blättern, bis Sie zur Lautstärke kommen.
3. Drücken Sie die Foto-/Bestätigungs -Taste (12), um zum Untermenü zu gelangen.
4. Drücken Sie die Up- ▲ (5) oder Down- ▼ (8)-Tasten, um die Lautstärke auszuwählen.
5. Drücken Sie die Foto-/Bestätigungstaste (12) zum Speichern und Beenden.
6. Drücken Sie die Exit-Taste (4) zum Beenden.

Den Klingelton einstellen:
1. Halten Sie die Wiedergabe-/Einstellungstaste (14), 3 Sekunden lang gedrückt, um zum Hauptmenü zu gelangen.
2. Drücken Sie die Up- ▲ (5) oder Down- ▼ (8)-Tasten, um durch die Menüoptionen zu blättern, bis Sie zum Klingelton kommen.
3. Drücken Sie die Foto-/Bestätigungs -Taste (12), um zum Untermenü zu gelangen.
4. Drücken Sie die Up- ▲ (5) oder Down- ▼ (8)-Tasten, um den Ton auszuwählen.
5. Drücken Sie die Foto-/Bestätigungstaste (12) zum Speichern und Beenden.
6. Drücken Sie die Exit-Taste (4) zum Beenden.

Hinweis zur Reichweite

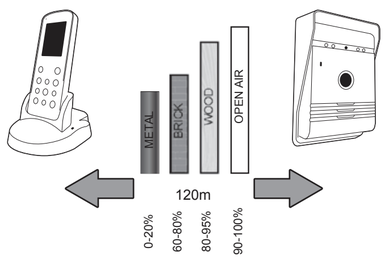

Testen Sie die Türglocke, bevor Sie Löcher bohren, um sicherzustellen, dass sich das Gerät im Betriebsbereich befindet.

Die Reichweite von Funkgeräten wird von Materialien/Strukturen beeinflusst.

Vor der Montage testen.

Detaillierte Beschreibung

Technische Daten

Spezifikation:

Betriebsfrequenz	: 2400-2483,5 MHz
Übertragungsrate	: 15-25 FPS (nur bei optimalem Abstand)
Funktionsbereich ohne Hindernisse	: 120m
TX-Leistung	: 14 - 18 dBm
RX-Empfindlichkeit	: -85 dBm
Betriebstemperatur	: -10°c - +50°c
Lagertemperatur	: -20°c - +60°c
Betriebsluftfeuchtigkeit	: ≤85% RH

Außenkamera

Art des Bildsensors	: CMOS
Blickwinkel	: 55°
Anschlussspannung	: DC 5V 1A
Stromaufnahme	: 250mA (± 50mA)
Ladezeit	: Etwa 5 Stunden
Akku	: 3,7V 1500 mAH
Netzteil	: IP: 240V OP: 5V 1A

Innengerät

Displaygröße	: 2,4"
Auflösung	: 320 x 240 (RGB)
Anschlussspannung	: DC 5V 1A
Stromaufnahme	: 350mA (± 50mA)
Ladezeit	: Etwa 5 Stunden
Bildformat	: JPEG
Akku	: 3,7V 1200 mAH
Netzteil	: IP: 240V OP: 5V 1A

Hinweise

Legen Sie die Geräte nicht auf unebene oder instabile Flächen, um zu verhindern, dass Schäden durch Herunterfallen entstehen.

Vermeiden Sie es, die Geräte hohen Temperaturen, hoher Feuchtigkeit, großen Staubmengen, Salzspray und anderen rauen Umgebungen auszusetzen, da dies die Lebensdauer der Geräte verringern kann

CE Entspricht allen relevanten Richtlinien der Europäischen Union

Smartwares erklärt, das das Gerät, Modell [VD36W], die Grundvoraussetzungen der R&TTE-Richtlinie 1999/5/CE erfüllt. Die vollständige Konformitätserklärung wird auf Anfrage zur Verfügung gestellt von:

smartwares safety & lighting BV
Jules Verneweg 87
5015 BH Tilburg
The Netherlands
NL : 0900-2088888 Lokaal tarief
BE : 070-233031 (NL) Lokaal tarief
: 0800-97570 (FR) Gratuit
FR : 0825 560 650 15ct/min
DE : +49 (0) 1805 010762
14Ct./Min. dt. Festnetz,
Mobil max. 42Ct./Min
UK : +44 (0) 345 230 1231
ES : +34 938427589
WWW.SMARTWARES.EU
CUSTOMER SERVICE

APPROVED Frequency 2.4GHz

Diese Symbole geben an, dass dieses Produkt nicht mit anderem Haushaltsmüll in der EU entsorgt werden darf. Um alle Schäden für die Umwelt oder die menschliche Gesundheit mit grober Entsorgung zu vermeiden, recyceln Sie dieses Produkt verantwortungsbewusst, um die Wiederverwendung der Materialquellen zu stärken. Um Ihr gebrauchtes Gerät zurückzugeben, verwenden Sie bitte Sammel- und Rückgabesysteme oder kontaktieren Sie den Händler, wo Sie dieses Produkt gekauft haben. Er wird das Produkt annehmen, um die Umwelt zu schützen.

Sicherheitsinformationen

Vorsichtsmaßnahmen

- Bedecken Sie nicht die Lüftungsöffnungen mit Gegenständen wie Zeitungen, Tischtüchern, Vorhängen etc.
- Lassen Sie dieses Produkt nicht direkt in Kontakt mit Heizquellen oder offenen Flammen geraten.
- Der normale Betrieb des Produkts könnte durch starke elektromagnetische Störung unterbrochen werden.
- Diese Ausrüstung ist ausschließlich für den häuslichen Gebrauch bestimmt.
- Das Gerät darf keinen Spritzern ausgesetzt werden und nicht unter Wasser getaucht werden.
- Kein Gegenstand, der Flüssigkeiten enthält, wie eine Vase, darf nicht auf dem Gerät platziert werden.
- Halten Sie einen Mindestsicherheitsabstand von 10 cm um das ganze Produkt ein, um richtige Lüftung sicherzustellen.
- Stellen Sie sicher, dass die Türklingel-Drückertaste nicht dort installiert ist, wo es von Wasser oder Regen überdeckt werden kann.
- Lassen Sie Kinder nicht mit dem Gerät spielen.

Warnung über Batterien

- Nur ein Erwachsener darf die Batterien ersetzen und installieren.
- Entfernen Sie gebrauchte Batterien aus diesem Gerät.
- Entsorgen Sie die Batterien nicht in Feuer, Sie könnten explodieren oder auslaufen.
- Schließen Sie keine Batteriepole kurz.
- Verwenden Sie in diesem Produkt AUSSCHLIESSLICH die mitgelieferten aufladbaren Akkus oder identische Modelle.
- Lassen Sie dieses Gerät nicht direkt in Kontakt mit Heizquellen oder offenen Flammen geraten.
- Lassen Sie kein Wasser in Kontakt mit den Batterien oder den Kabeln treten.
- Installieren Sie mit Vorsicht, um Schäden der Batterie zu vermeiden.
- Während der Batterieinstallation in dem Fach, stellen Sie die richtige Polarität (+)/(-) sicher.
- Verwenden Sie nur empfohlene Batterien.
- Entfernen Sie die Batterien, wenn das Gerät über lange Zeiträume unbenutzt bleibt.
- Halten Sie das Gerät von kleinen Kindern fern.
- Halten Sie die ung

smartwares
safety & lighting

VD36W

WARNING

1. Please read these instructions carefully before installing and using the product.
2. Do not cut the power supply cable to extend it; the transformer will not operate with a longer cable.
   Do not plug in the transformer until all the wiring has been finished.
3. This product is not a toy. Keep it out of reach of children.
4. Do not operate electrically powered products in explosive atmospheres, such as in the presence of flammable liquids, gases, or dust. Electrically powered products create sparks which may ignite the dust or fumes.
5. The warnings, precautions, and instructions discussed in this instruction manual cannot cover all possible conditions and situations that may occur. It must be understood by the operator that common sense and caution are factors which cannot be built into this product, but must be supplied by the operator.
6. Do not expose the Power Adapter of this product to rain or wet conditions. Water entering the Power Adapter will increase the risk of electric shock.
7. Do not abuse the Power Cord. Never use the cord for unplugging the plug from the outlet. Keep cord away from heat, oil, sharp edges or moving parts. Damaged or entangled cords increase the risk of electric shock.
8. The adapter must match the outlet. Never modify the plug in any way. Unmodified plugs and matching outlets will reduce risk of electric shock.

Included in the pack:

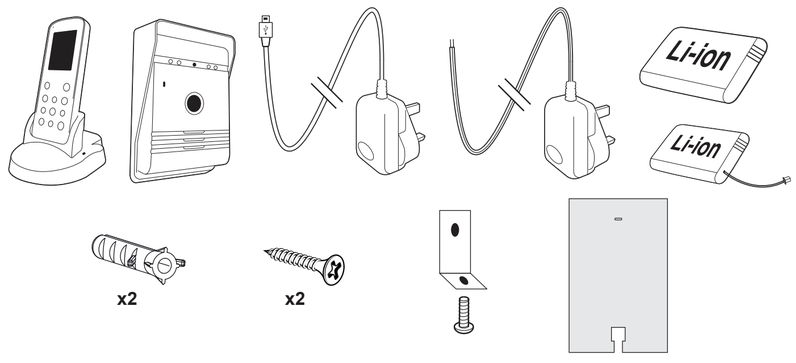

smartwares
safety & lighting

VD36W

ADVERTENCIA

1. Por favor, lea detenidamente estas instrucciones antes de instalar y utilizar el producto.
2. No corte el cable de alimentación para ampliarlo, el transformador no funcionará con un cable más largo.
   No enchufe el transformador hasta que haya finalizado de conectar el cableado.
3. Este producto no es un juguete. Mantenga el producto fuera del alcance de los niños.
4. No utilice productos con alimentación eléctrica en atmósferas explosivas, como por ejemplo en presencia de líquidos inflamables, gases o polvo.
   Los productos con alimentación eléctrica crean chispas que pueden causar fuego en contacto con polvo o humos.
5. Las advertencias, precauciones e instrucciones incluidas en este manual de instrucciones no pueden cubrir todas las posibles situaciones y condiciones que pueden ocurrir.
   El operador debe comprender que es necesario utilizar en todo momento el sentido común y usar la precaución adecuada cuando utilice este producto.
6. No exponga el adaptador de alimentación de este producto a lluvia o condiciones de humedad.
   El agua que entre en el adaptador de alimentación aumentará el riesgo de descarga eléctrica.
7. No abuse del cable de alimentación. Nunca utilice el cable para desenchufar el cable de la toma de corriente. Mantenga el cable alejado de fuentes de calor, esquinas afiladas y piezas móviles.
   Un cable dañado o retorcido aumentará el riesgo de descarga eléctrica.
8. El adaptador debe encajar perfectamente en la toma de corriente. No modifique el enchufe en modo alguno.
   El uso de un enchufe sin modificar que encaje correctamente en una toma reducirá el riesgo de descarga eléctrica.

El paquete incluye:

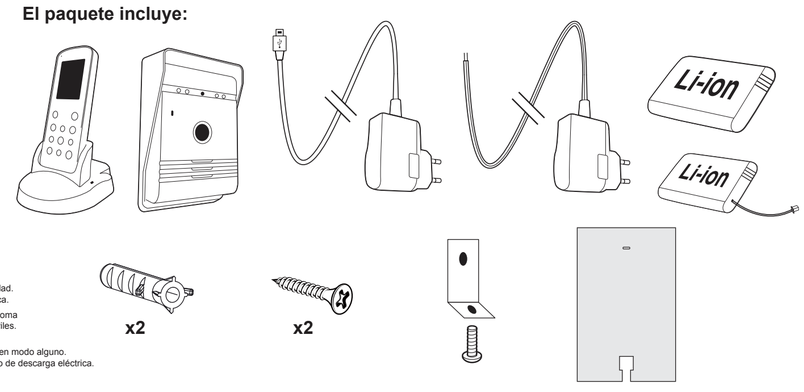

Key Features

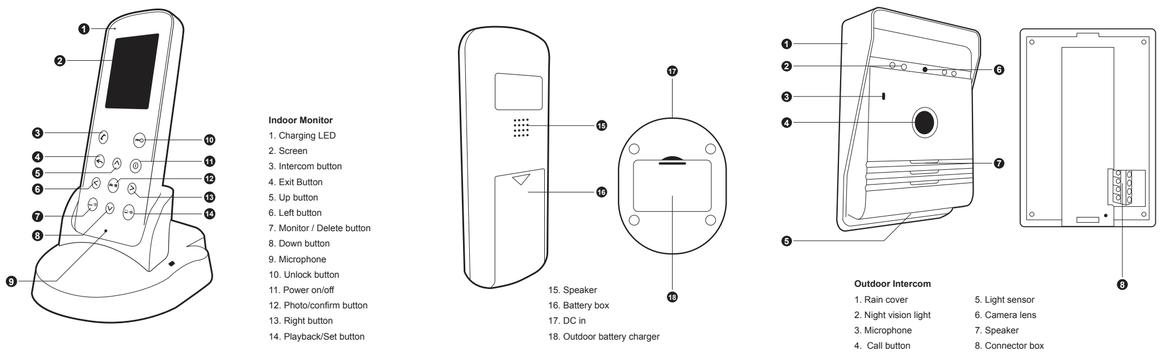

Indoor Monitor
1. Charging LED
2. Screen
3. Intercom button
4. Exit Button
5. Up button
6. Left button
7. Monitor / Delete button
8. Down button
9. Microphone
10. Unlock button
11. Power on/off
12. Photo/confirm button
13. Right button
14. Playback/Set button
15. Speaker
16. Battery box
17. DC in
18. Outdoor battery charger

Outdoor Intercom
1. Rain cover
2. Night vision light
3. Microphone
4. Call button
5. Light sensor
6. Camera lens
7. Speaker
8. Connector box

Principales características

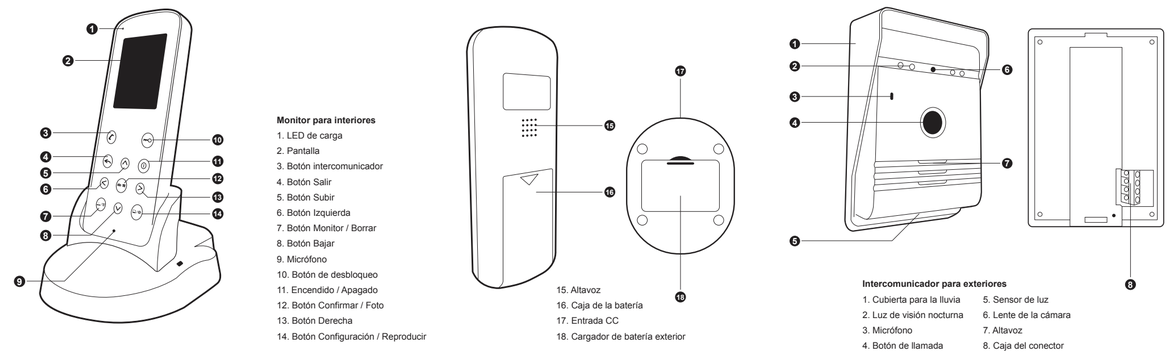

Monitor para interiores
1. LED de carga
2. Pantalla
3. Botón intercomunicador
4. Botón Salir
5. Botón Subir
6. Botón Izquierda
7. Botón Monitor / Borrar
8. Botón Bajar
9. Micrófono
10. Botón de desbloqueo
11. Encendido / Apagado
12. Botón Confirmar / Foto
13. Botón Derecha
14. Botón Configuración / Reproducir
15. Altavoz
16. Caja de la batería
17. Entrada CC
18. Cargador de batería exterior

Intercomunicador para exteriores
1. Cubierta para la lluvia
2. Luz de visión nocturna
3. Micrófono
4. Botón de llamada
5. Sensor de luz
6. Lente de la cámara
7. Altavoz
8. Caja del conector

Install & Setup

Always test the product in location before installation. Be aware that different materials in between the Outdoor Intercom and Indoor Monitor will affect the operating performance of the product. Follow the Wiring and pairing guides to test the product.

Install the Outdoor Intercom in a dry location if possible.

Mount the Intercom at a suitable height and position to allow the camera to see the visitor.

Battery Installation:

Outdoor Intercom
1. On the side of the Outdoor Intercom there is a battery compartment. Slide the cover open by pushing it up.
2. Insert the battery pack into the holder making sure it is inserted correctly with the "Li-ion rechargeable battery" text facing the front, please see image.
3. Slide the cover down and "Click" into position.

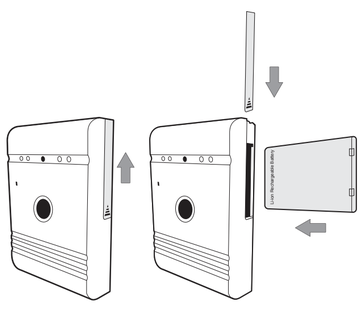

Outdoor Intercom

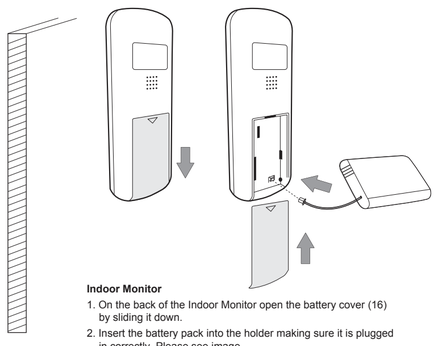

Indoor Monitor
1. On the back of the Indoor Monitor open the battery cover (16) by sliding it down.
2. Insert the battery pack into the holder making sure it is plugged in correctly. Please see image.
3. Slide the battery cover up and "Click" in position.

Instalación y configuración

Pruebe el producto en la ubicación seleccionada antes de realizar la instalación. Tenga en cuenta que los diferentes materiales entre el intercomunicador exterior y el monitor de interiores afectarán al rendimiento operativo del producto. Siga las instrucciones de instalación del cableado y sincronización para probar el producto.

Instale el intercomunicador de exteriores en una zona seca si es posible.

Instale el intercomunicador en una altura adecuada y colóquelo de modo que la cámara pueda ver al visitante

Instalación de la batería:

Intercomunicador para exteriores
1. En el lateral del intercomunicador de exteriores se encuentra el compartimento de la batería. Deslice la cubierta empujándola hacia arriba.
2. Introduzca el paquete de la batería en el soporte asegurándose de que queda correctamente introducida con el texto "batería de ión de litio recargable" mirando al frente, consulte la imagen.
3. Deslice la cubierta hacia abajo y haga "clic" en su posición.

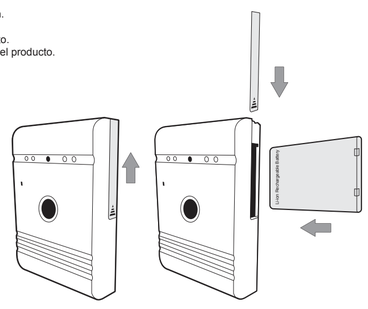

Intercomunicador para exteriores

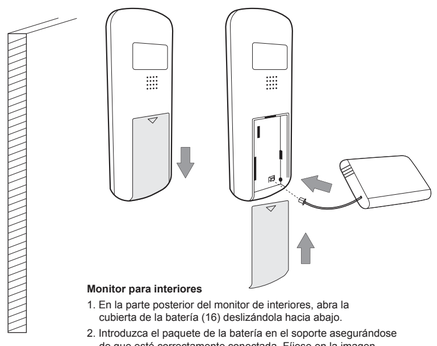

Monitor para interiores
1. En la parte posterior del monitor de interiores, abra la cubierta de la batería (16) deslizándola hacia abajo.
2. Introduzca el paquete de la batería en el soporte asegurándose de que esté correctamente conectada. Fíjese en la imagen.
3. Deslice la cubierta hacia arriba y haga "clic" en su posición.

Wall Mounting

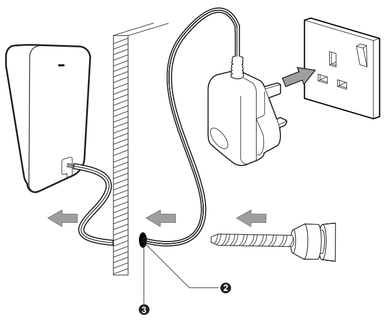

1. Select the location for the Outdoor Intercom and using the rain cover as a template mark and drill the holes to allow the supplied wall plugs to be fitted. (fig 1)
2. Also mark and drill the hole required for the power cables to go through the wall. (fig 2)
3. Push the power cables from the inside of the wall so they are visible on the outside. (fig 3)
4. Stick the sealing pad on the inside of the rain cover. (fig 4)
5. Secure the rain cover into position using the fixings supplied. Pay attention to the angle bracket (fig 5) on the bottom fixing making sure the power cables are pushed through the back plate seal hole on the bottom right.
6. Secure the power cables into the Intercom as per the wiring diagrams below.
7. Insert the intercom top first into the rain cover and put the bottom into position over the angle bracket.
8. Secure the intercom into position on the rain cover using the securing screw. (fig 6)

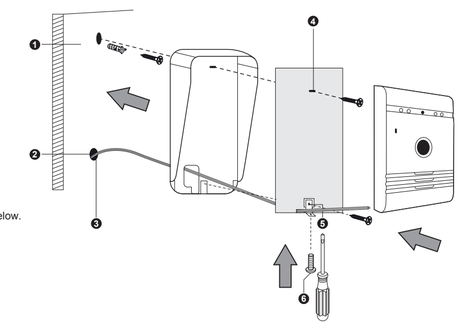

Instalación en pared

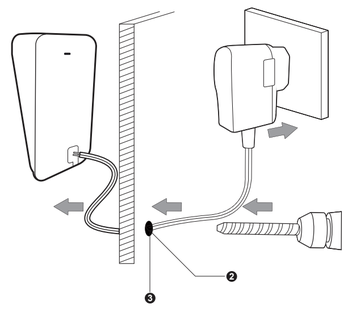

1. Seleccione la ubicación para el intercomunicador de exteriores y utilice la cubierta para lluvia como una marca para perforar los orificios en los que poder introducir los adaptadores de pared proporcionados. (fig 1)
2. Perfore también el agujero necesario para pasar los cables de alimentación a través de la pared. (fig 2)
3. Empuje los cables de alimentación desde el interior hasta que se vean desde el exterior. (fig 3)
4. Peque la almohadilla sellante en el interior de la cubierta para lluvia. (fig 4)
5. Asegure la cubierta para lluvia en su posición utilizando las fijaciones proporcionadas. Preste atención al soporte angular (fig 5) en la fijación inferior asegurando que los cables de alimentación pasen por el orificio del sello de la placa trasera en la parte inferior derecha.
6. Asegure los cables de alimentación en el intercomunicador como se muestra en el diagrama de cableado.
7. Introduzcas en primer lugar la parte superior del intercomunicador y empuje la parte inferior hasta que quede en posición sobre el soporte angular.
8. Asegure el intercomunicador en posición en la cubierta para lluvia usando el tornillo de fijación. (fig 6)

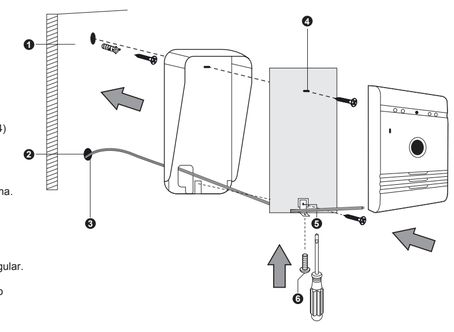

Wiring

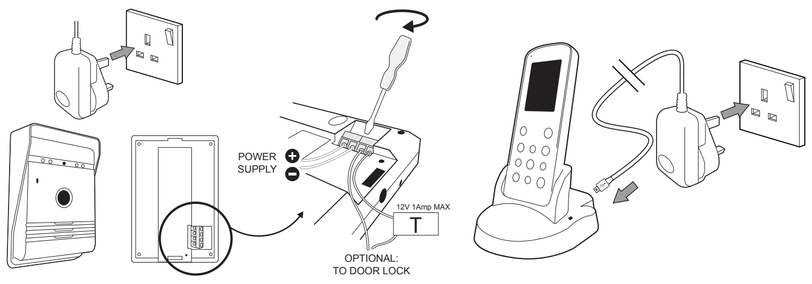

Outdoor Intercom
1. Connect the DC power supply to the terminals marked + & - making sure the wires are installed the correct way around (See image above).
2. If required connect the door lock cables to the 2 terminals making sure a suitable power supply is used to power the door lock. (Items DB5005 and DB5005L - Not supplied)

Indoor Monitor charging:
1. Connect the USB lead to the Indoor Monitor base, plug the adaptor into a wall outlet and switch the wall outlet ON.

Pairing

1. Press the power button (11) to turn on the screen.
2. Hold the button (3) for 3 seconds and the screen will display "pairing".
3. Press the CALL button (4) once on the Outdoor Intercom to turn it on.
4. HOLD the CALL button (4) for 10 seconds on the Outdoor Intercom.
5. "Success" will be displayed on the Monitor to indicate pairing is complete.
6. If pairing did not work then "fail" will be displayed, please repeat step 2, 3 + 4 again.

Cableado

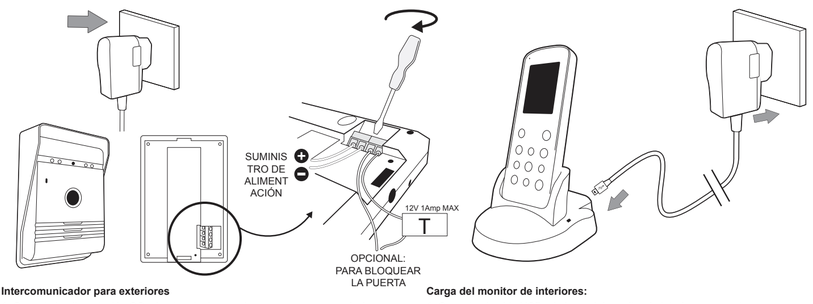

Intercomunicador para exteriores
1. Conecte la alimentación CC a los terminales con la marca + y -, asegurándose que los cables queden conectados correctamente (consulte la imagen de arriba).
2. Si es necesario, conecte los cables de bloqueo de la puerta a los 2 terminales asegurándose de que se utiliza una fuente de alimentación adecuada para proporcionar energía al bloqueo de la puerta. (Artículos DB5005 y DB5005L - no proporcionados)

Carga del monitor de interiores:
1. Conecte el cable USB a la base del monitor de interiores, conecte el adaptador a una toma de pared y ENCIENDA la toma.

Pairing

1. Pulse el botón de alimentación (11) para encender la pantalla.
2. Presione el botón (3) durante 3 segundos y la pantalla mostrará "sincronizando"
3. Pulse el botón de LLAMADA (CALL) (4) en el botón del intercomunicador de exteriores para encenderlo.
4. PRESIONE el botón de LLAMADA (4) durante 10 segundos en el intercomunicador de exteriores.
5. Una vez que se haya realizado la sincronización correctamente, el monitor indicará "Sincronización realizada con éxito".
6. Si la sincronización no se ha realizado correctamente, se mostrará "fallo en la sincronización", en ese caso deberá repetir los pasos 2, 3 y 4 de nuevo.

Screen Icons

Outdoor Intercom
1. When a visitor presses the call button (4) of outdoor intercom, the indoor monitor will give a bell tone and activate the monitor screen. The indoor monitor screen will display a picture of the visitor automatically.
2. Press the Intercom button (3) and speak to the visitor.
3. Press the Exit button (4) to end the call and the screen will switch to standby mode.

Indoor Monitor:
1. The Monitor/Delete button (7) can be used to see who is at the door when the Outdoor CALL button has not been pressed. (Only available when outdoor intercom is mains powered.)
2. Press the Intercom button (3) and speak to the visitor.
3. Press the Exit button (4) and the screen will switch to standby mode.

Unlock:
1. After identifying the visitor press the Unlock button (10) to unlock the door. (Only for operation with an electric door opener MAX 12v 1A using separate power supply - Items DB5005 and DB5005L - Not supplied.)

Operation

Photograph
1. When a visitor presses the call (4) button of the Outdoor Intercom the Indoor Monitor will automatically take a photo.
2. On the Indoor Monitor press the Photo/Confirm button (12) and it will take an extra photo of the visitor.

View / delete photo:
1. On the Indoor Monitor press the Playback/Set button (14) to enter the picture menu.
2. Press the Up ▲ (5) or Down ▼ (8) buttons to view the stored photo.
3. Press the Monitor/Delete (7) button to enter delete dialog box.
4. Press the Left ◀ (6) or Right ▶ (13) button to select Yes / No.
5. Press the Photo/Confirm (12) button to confirm.
6. Press the Exit (4) button to exit.

To delete all photos:
1. On the Indoor Monitor press the Playback/Set button (14) to enter the picture menu.
2. Hold the Monitor/Delete (7) button for 3 seconds and "delete all" will appear.
3. Press the Left ◀ (6) or Right ▶ (13) button to select Yes / No.
4. Press the Photo/Confirm (12) button to confirm.
5. Press the Exit (4) button to exit.

Setting the time / Date:
1. Hold down the Playback/Set button (14) for 3 seconds to enter the main menu.
2. Press the Up ▲ (5) or Down ▼ (8) buttons to move through the menu options to time/date.
3. Press the Photo/Confirm button (12) to enter the submenu.
4. Press the Up ▲ (5) or Down ▼ (8) buttons to adjust the settings.
5. Press the Left ◀ (6) or Right ▶ (13) button to move through the time/date options.
6. Press the Photo/Confirm button (12) to save and exit.
7. Press the Exit (4) button to exit.

Adjust the Monitor brightness:
1. Hold down the Playback/set button (14) for 3 seconds to enter the main menu.
2. Press the Up ▲ (5) or Down ▼ (8) buttons to move through the menu options to brightness.
3. Press the Photo/Confirm button (12) to enter the submenu.
4. Press the Up ▲ (5) or Down ▼ (8) buttons to select the level.
5. Press the Photo/Confirm button (12) to save and exit.
6. Press the Exit (4) button to exit.

Iconos de pantalla

Intercomunicador para exteriores
1. Cuando un visitante presiona el botón de llamada (4) del intercomunicador de exteriores, el monitor de interiores emitirá un sonido de timbre y activará el monitor de vigilancia.
   La pantalla del monitor de interiores mostrará automáticamente una imagen del visitante.
2. Pulse el botón del intercomunicador (3) y hable con el visitante.
3. Pulse el botón de Salida (4) para finalizar la llamada y la pantalla entrará en modo espera.

Monitor para interiores:
1. El Botón Monitor / Borrar (7) se puede utilizar para ver quién está en la puerta cuando no se ha presionado el botón de LLAMADA exterior. (Solamente disponible cuando el intercomunicador de exteriores recibe alimentación eléctrica)
2. Pulse el botón del intercomunicador (3) y hable con el visitante.
3. Pulse el botón de Salida (4) para finalizar la llamada y la pantalla entrará en modo espera.

Desbloqueo:
1. Una vez haya identificado al visitante, pulse el botón de Desbloqueo (10) para desbloquear la puerta. (Para utilizar solamente con un sistema de apertura de puerta automático de MÁX 12 v 1A utilizando una fuente de alimentación independiente, los artículos DB5005 y DB5005L no se incluyen con la unidad.

Funcionamiento

Fotografías
1. Cuando un visitante presiona el botón de llamada (4) del intercomunicador de exteriores, el monitor de interior sacará una foto de forma automática.
2. En el monitor de interior, presione el botón Confirmar / Foto (12) para sacar una foto adicional del visitante

Ver / Borrar foto:
1. En el monitor de interior, pulse el botón Configuración /Reproducir (14) para entrar en el menú Imagen.
2. Pulse el botón subir ▲ (5) o bajar ▼ (8) para ver las imágenes almacenadas.
3. Pulse el botón Monitor/ Borrar (7) para entrar en el cuadro de diálogo.
4. Pulse el botón Izquierda ◀ (6) o Derecha ▶ (13) para seleccionar Sí / No.
5. Pulse el botón Foto/Confirmar (12) para confirmar.
6. Pulse el botón Salir (4) para salir.

Para borrar todas las fotos:
1. En el monitor de interior, pulse el botón Configuración /Reproducir (14) para entrar en el menú Imagen.
2. Presione el botón Monitor / Borrar (7) durante 3 segundos y aparecerá "borrar todo".
3. Pulse el botón Izquierda ◀ (6) o Derecha ▶ (13) para seleccionar Sí / No.
4. Pulse el botón Foto/Confirmar (12) para confirmar.
5. Pulse el botón Salir (4) para salir

Configuración de la fecha / hora:
1. Presione el botón Configuración /Reproducir (14) durante 3 segundos para entrar en el menú principal.
2. Pulse el botón subir ▲ (5) o bajar ▼ (8) para desplazarse por las opciones de fecha/hora del menú.
3. Pulse el botón Confirmar / Foto (12) para entrar en el menú secundario.
4. Pulse el botón subir ▲ (5) o bajar ▼ (8) para ajustar la configuración.
5. Pulse el botón izquierda ◀ (6) o derecha ▶ (13) para desplazarse por las opciones de fecha/hora del menú.
6. Pulse el botón Confirmar / Foto (12) para guardar y salir.
7. Pulse el botón Salir (4) para salir.

Ajuste del brillo del monitor:
1. Presione el botón Configuración /Reproducir (14) durante 3 segundos para entrar en el menú principal.
2. Pulse el botón subir ▲ (5) o bajar ▼ (8) para desplazarse por las opciones del menú y configurar el brillo.
3. Pulse el botón Confirmar / Foto (12) para entrar en el menú secundario.
4. Pulse el botón subir ▲ (5) o bajar ▼ (8) para seleccionar el nivel.
5. Pulse el botón Confirmar / Foto (12) para guardar y salir.
6. Pulse el botón Salir (4) para salir.

Operation

Adjust the ring volume:
1. Hold down the Playback/Set button (14) for 3 seconds to enter the main menu.
2. Press the Up ▲ (5) or Down ▼ (8) buttons to move through the menu options to volume.
3. Press the Photo/Confirm button (12) to enter the submenu.
4. Press the Up ▲ (5) or Down ▼ (8) buttons to select the level.
5. Press the Photo/Confirm button (12) to save and exit.
6. Press the Exit (4) button to exit.

Setting the bell tone:
1. Hold down the Playback/Set button (14) for 3 seconds to enter the main menu.
2. Press the Up ▲ (5) or Down ▼ (8) buttons to move through the menu options to chime.
3. Press the Photo/Confirm button (12) to enter the submenu.
4. Press the Up ▲ (5) or Down ▼ (8) buttons to select the tone.
5. Press the Photo/Confirm button (12) to save and exit.
6. Press the Exit (4) button to exit.

Range Guide

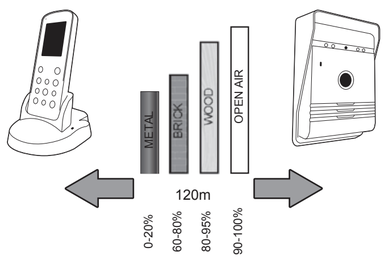

Test the chime before drilling any holes to ensure unit is within operating range.

Wire-free range is affected by some materials/structures. Test prior to installation.

In more detail

Technical Specifications

Specification:

Operating Frequency	: 2400-2483.5MHz
Transmission rate	: 15-25fps (only for effective distance)
Open field operating range	: 120m
TX power	: 14 – 18dBm
RX sensitivity	: -85dBm
Operating Temperature	: -10°c - +50°c
Storage Temperature	: -20°c - +60°c
Operating Humidity	: ≤85% RH

Outdoor Camera

Image sensor type	: CMOS
View Angle	: 55°
Supply Voltage	: DC 5V 1A
Consumption Current	: 250mA (± 50mA)
Charging time	: Around 5 hours
Battery	: 3.7v 1500mAH
Adaptor	: IP: 240v OP: 5v 1A

Indoor Monitor

Screen size	: 2.4"
Resolution	: 320 x 240 (RGB)
Supply Voltage	: DC 5V 1A
Consumption current	: 350mA (± 50mA)
Charging time	: Around 5 hours
Image format	: JPEG
Battery	: 3.7v 1200mAH
Adaptor	: IP: 240v OP: 5v 1A

Notes

Do not leave the product on uneven or unstable surfaces to prevent damage caused by falling.

Try to avoid placing the product on high-temperature surfaces, high humidity or a lot of dust, salt spray and other harsh environments as this may reduce the lifespan of the product.

CE Conforms to all relevant European Directives.

Smartwares declares that the appliance, model [VD36W], complies with the main essential requirements of the R&TTE directive, 1999/5/CE. The complete declaration of conformity is available on request at:

smartwares safety & lighting BV
Jules Verneweg 87
5015 BH Tilburg
The Netherlands
NL : 0900-2088888 Lokaal tarief
BE : 070-233031 (NL) Lokaal tarief
: 0800-97570 (FR) Gratuit
FR : 0825 560 650 15ct/min
DE : +49 (0) 1805 010762
14Ct./Min. dt. Festnetz,
Mobil max. 42Ct./Min
UK : +44 (0) 345 230 1231
ES : +34 938427589
WWW.SMARTWARES.EU
CUSTOMER SERVICE

These symbols indicate that this product must not be disposed of with other household rubbish in the EU. In order to avoid all damage to the environment or to human health with rogue disposal, responsibly recycle this product in order to encourage reuse of the material resources. To return you used device, please use collection and return systems, or contact the dealer where you bought this product. He will take the product in order to protect the environment.

APPROVED Frequency 2.4GHz

Safety Information

Precaution

- ☑ Do not cover the ventilation openings with objects such as newspaper, table cloths, curtains, etc.
- ☑ Do not allow this product to get directly into contact with heat sources or naked flames.
- ☑ The normal operation of the product may be disturbed by strong electro-magnetic interference.
- ☑ This equipement is built exclusively for a domestic use.
- ☑ The device must not be exposed to splashes and it must not be submerged.
- ☑ No object containing liquids, such as a vase, may be placed on the device.
- ☑ Maintain a minimum safety distance of 10cm all around the product in order to insure proper ventilation.
- ☑ Insure the doorbell push button is not installed where it may be covered by water or rain.
- ☑ Do not allow children to play with the device.

Warning about batteries

- ☑ Only an adult may replace and install batteries.
- ☑ Remove used batteries from this device.
- ☑ Do not dispose of batteries in fire,they may explode or leak.
- ☑ Do not short-circuit battery terminals.
- ☑ DO not use any other type of battery other than the rechargeable pack supplied or similar.
- ☑ Do not allow this device to get directly into contact with heat sources or flames.
- ☑ Do not allow water to enter into contact with the batteries or the wires.
- ☑ Install with caution to avoid damaging the batteries.
- ☑ During battery installation in their compartment, insure proper polarity (+)/ (-).
- ☑ Only use recommended batteries.
- ☑ Remove the batteries if the device remains unused for long periods.
- ☑ Keep the device away from small children.
- ☑ Keep the unused batteries in their original packaging.
- ☑ At the end of its life, this product must be returned to a waste processing center in order to extract the batteries.

Funcionamiento

Ajuste del volumen del timbre:
1. Presione el botón Configuración /Reproducir (14) durante 3 segundos para entrar en el menú principal.
2. Pulse el botón subir ▲ (5) o bajar ▼ (8) para desplazarse por las opciones del menú y configurar el volumen.
3. Pulse el botón Confirmar / Foto (12) para entrar en el menú secundario.
4. Pulse el botón subir ▲ (5) o bajar ▼ (8) para seleccionar el nivel.
6. Pulse el botón Confirmar / Foto (12) para guardar y salir.
7. Pulse el botón Salir (4) para salir.

Configurar el volumen de la campana:
1. Presione el botón Configuración /Reproducir (14) durante 3 segundos para entrar en el menú principal.
2. Pulse el botón subir ▲ (5) o bajar ▼ (8) para desplazarse por las opciones de la campana.
3. Pulse el botón Confirmar / Foto (12) para entrar en el menú secundario.
4. Pulse el botón subir ▲ (5) o bajar ▼ (8) para seleccionar el nivel del sonido.
5. Pulse el botón Confirmar / Foto (12) para guardar y salir.
6. Pulse el botón Salir (4) para salir.

Alcance

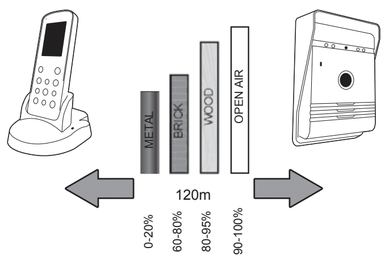

Pruebe la campana antes de perforar ningún orificio para asegurarse de que la unidad esté dentro del rango operativo.

La cobertura inalámbrica puede verse afectada por algunos materiales/estructuras.

Pruebe antes de realizar la instalación.

En más detalle

Especificaciones técnicas

Especificaciones:

Frecuencia operativa	: 2400-2483.5MHz
Alcance de transmisión	: 15-25fps (solo para distancia efectiva)
Rango operativo en espacio abierto	: 120 m
Potencia TX	: 14 - 18 dBm
Sensibilidad RX	: -85 dBm
Temperatura operativa	: -10°c - +50°c
Temperatura de almacenamiento	: -20°c - +60°c
Humedad operativa	: ≤85% RH

Cámara de exteriores

Tipo de sensor de imagen	: CMOS
Ángulo de visión	: 55°
Voltaje de suministro	: CC 5V / 1A
Corriente de consumo	: 250mA (± 50mA)
Tiempo de carga	: Aproximadamente 5 horas
Batería	: 3.7v 1500mAH
Adaptador	: IP: 240v OP: 5v 1A

Monitor para interiores

Tamaño de la pantalla	: 2.4"
Resolución	: 320 x 240 (RGB)
Voltaje de suministro	: CC 5V / 1A
Corriente de consumo	: 350mA (± 50mA)
Tiempo de carga	: Aproximadamente 5 horas
Formato de imagen	: JPEG
Batería	: 3.7v 1200mAH
Adaptador	: IP: 240v OP: 5v 1A

Notas

No deje el producto en superficies no estables o no planas para evitar que sufra daños por una caída.

Trate de evitar colocar el producto sobre superficies con temperaturas altas, alto nivel de humead, mucho polvo, sal u otros entornos agresivos, ya que esto causaría la reducción de la vida útil del producto.

CE Cumple con todas las Normativas Europeas relevantes.

Smartwares declara que la unidad modelo [VD36W], cumple con los requisitos principales de la normativa R&TTE, 1999/5/CE. Puede solicitar una declaración de conformidad completa en:

smartwares safety & lighting BV
Jules Verneweg 87
5015 BH Tilburg
The Netherlands
NL : 0900-2088888 Lokaal tarief
BE : 070-233031 (NL) Lokaal tarief
: 0800-97570 (FR) Gratuit
FR : 0825 560 650 15ct/min
DE : +49 (0) 1805 010762
14Ct./Min. dt. Festnetz,
Mobil max. 42Ct./Min
UK : +44 (0) 345 230 1231
ES : +34 938427589
WWW.SMARTWARES.EU
CUSTOMER SERVICE

Estos símbolos indican que el producto no puede desecharse junto con los residuos domésticos en la Unión Europea. Para evitar daños al medio ambiente o a la salud humana causados por un incorrecto desecho de estos productos, recicle correctamente esta unidad para posibilitar la reutilización de los recursos materiales. Para devolver su dispositivo usado, utilice los sistemas de devolución y recogida adecuados, o contacte con el distribuidor que le vendió el producto. Le recogerá el producto para proteger el medio ambiente.

APPROVED Frequency 2.4GHz

Información de seguridad

Precaución

- ☑ No cubra las aperturas de ventilación con objetos como manteles, periódicos, cortinas, etc.
- ☑ No permita que este producto entre en contacto directo con calor o llamas descubiertas.
- ☑ El funcionamiento normal del producto puede verse afectado negativamente por las interferencias electromagnéticas fuertes.
- ☑ Esta unidad está diseñada exclusivamente para su uso doméstico.
- ☑ El producto no puede quedar expuesto a salpicaduras y nunca se puede sumergir en agua.
- ☑ No se puede colocar sobre la unidad ningún recipiente de agua, como un vaso con agua.
- ☑ Mantenga una distancia de seguridad mínima de 10 cm alrededor de la unidad para garantizar una ventilación adecuada.
- ☑ Asegúrese de que el botón de pulsación del timbre está instalado en una zona no expuesta a agua o lluvia directa.
- ☑ No permita a los niños jugar con esta unidad.

Advertencia sobre las baterías

- ☑ Solamente puede quitar e instalar las baterías un adulto
- ☑ Retire las baterías agotadas del producto.
- ☑ No deseche las baterías en el fuego, las baterías pueden explotar o presentar fugas.
- ☑ No cause un cortocircuito en los terminales de las baterías.
- ☑ No mezcle baterías alcalinas estándar (carbono-zinc), baterías de litio o baterías recargables.
- ☑ No permita que este producto entre en contacto directo con calor o llamas descubiertas.
- ☑ No permita la entrada de agua en la zona de las baterías o el cableado.
- ☑ Instale con precaución para evitar daños en las baterías.
- ☑ Durante la instalación de las baterías, por favor asegúrese de seguir la polaridad correcta (+)/ (-) .
- ☑ Utilice solamente las baterías recomendadas.
- ☑ Retire las baterías si no va a utilizar la unidad durante un periodo de tiempo prolongado.
- ☑ Mantenga la unidad fuera del alcance de los niños pequeños.
- ☑ Guarde las baterías sin utilizar en su embalaje original.
- ☑ Cuando el producto ya no funcione, devuélvalo a un centro de procesamiento de residuos para que extraigan las baterías y las reciclen.

smartwares
safety & lighting

VD36W

AVERTISSEMENT

1. Veuillez lire attentivement ces instructions avant d'utiliser et d'installer le produit.
2. Ne coupez pas le câble d'alimentation pour le rallonger, le transformateur ne fonctionnera pas avec un câble plus long. Ne branchez pas le transformateur avant que tout le câblage ne soit terminé.
3. Ce produit n'est pas un jouet. Conservez-le hors de portée des enfants.
4. N'utilisez pas de produits électriques dans les atmosphères explosives, en présence de liquides, de gaz ou de poussières inflammables. Les produits à alimentation électrique produisent des étincelles qui sont susceptibles d'enflammer de la poussière ou des vapeurs.
5. Les avertissements, précautions et instructions mentionnés dans ce mode d'emploi ne peuvent pas recouvrir toutes les conditions et situations susceptibles de se produire. Il doit être compris par l'opérateur que le bon sens et la prudence sont des facteurs qui ne peuvent pas être intégrés au produit, c'est à l'opérateur de les fournir.
6. N'exposez pas le transformateur électrique de ce produit à la pluie ou à un environnement humide. L'eau qui pénètre dans le transformateur électrique augmentera les risques de chocs électriques.
7. Traitez soigneusement le cordon d'alimentation. N'utilisez jamais le cordon pour débrancher la fiche de la prise. Conservez le cordon éloigné de la chaleur, des huiles, des bords tranchants et des pièces en mouvement. Les cordons endommagés ou emmêlés augmentent les risques de choc électrique.
8. L'adaptateur doit correspondre à la prise. Ne modifiez jamais la fiche d'aucune façon. Les prises et les fiches non modifiées réduiront les risques de choc électrique.

Inclus dans le colis :

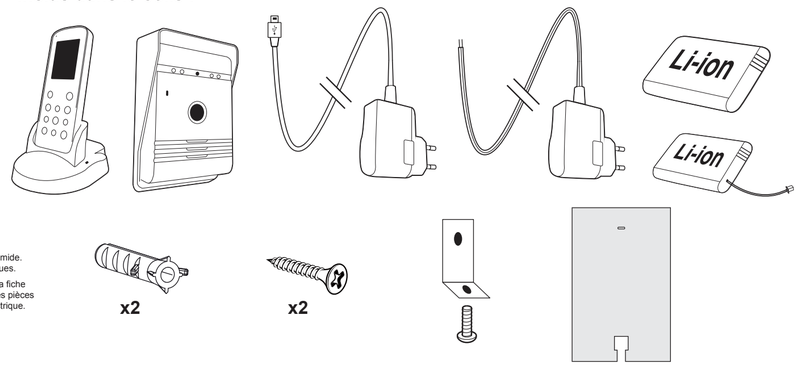

smartwares
safety & lighting

VD36W

AVVERTENZA

1. Si prega di leggere attentamente le presenti istruzioni prima di installare e utilizzare questo prodotto.
2. Non tagliare il cavo di alimentazione per estenderlo; il trasformatore non funziona con un cavo più lungo. Non collegare il trasformatore prima di completare il cablaggio.
3. Questo prodotto non è un giocattolo. Tenerlo lontano dalla portata dei bambini.
4. Non utilizzare prodotti alimentati elettricamente in atmosfere esplosive, come ad esempio in presenza di liquidi infiammabili, gas o polveri. I prodotti alimentati elettricamente producono scintille che possono far infiammare la polvere o i gas.
5. Le avvertenze, le precauzioni e le istruzioni descritte in questo manuale di istruzioni non possono esaurire tutte le possibili condizioni e situazioni che possono verificarsi. L'operatore deve comprendere che buon senso e cautela sono fattori che non possono essere integrati in questo prodotto, ma stanno alla responsabilità dell'operatore.
6. Non esporre l'adattatore di alimentazione di questo prodotto a pioggia o umidità. La penetrazione di acqua nell'adattatore di alimentazione aumenta il rischio di scosse elettriche.
7. Non maltrattare il cavo di alimentazione. Non tirare il cavo per staccare la spina dalla presa di corrente. Tenere il cavo lontano da fonti di calore, olio, bordi taglienti o parti in movimento. I cavi danneggiati o aggrovigliati aumentano il rischio di scosse elettriche.
8. L'adattatore deve corrispondere alla presa. Non modificare la spina in alcun modo. Le spine non modificate e le prese adatte allo scopo riducono il rischio di scosse elettriche.

La confezione include:

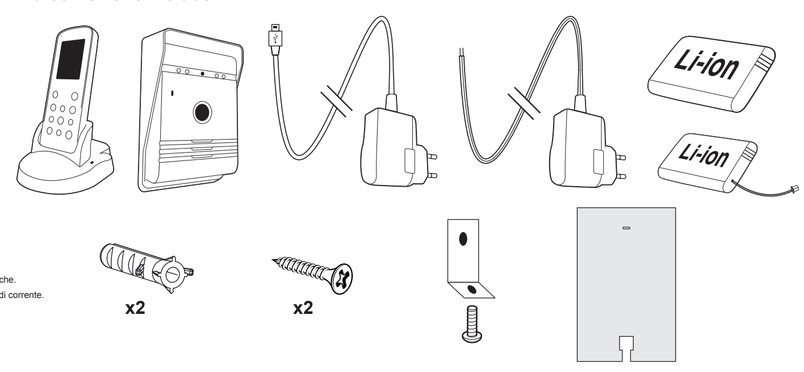

Fonctions principales

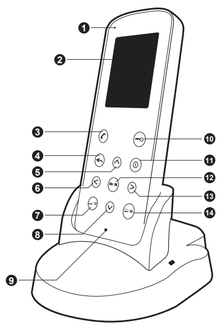

Moniteur d'intérieur

1. DEL de recharge
2. Écran
3. Bouton d'interphone
4. Bouton quitter
5. Bouton haut
6. Bouton gauche
7. Bouton moniteur/supprimer
8. Bouton bas
9. Microphone
10. Bouton déverrouiller
11. Marche/Arrêt
12. Bouton photo/confirmer
13. Bouton droit
14. Bouton lecture/configurer

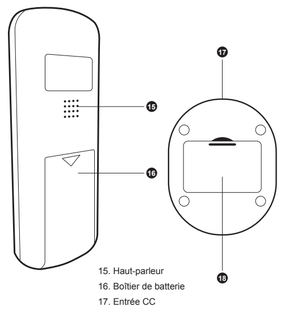

15. Haut-parleur
16. Boîtier de batterie
17. Entrée CC
18. Chargeur de batterie d'extérieur

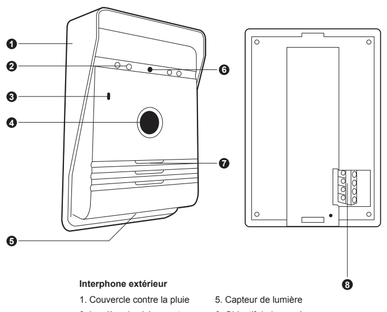

Interphone extérieur

1. Couvercle contre la pluie
2. Lumière de vision nocturne
3. Microphone
4. Bouton d'appel
5. Capteur de lumière
6. Objectif de la caméra
7. Haut-parleur
8. Boîtier de connexion

Caratteristiche principali

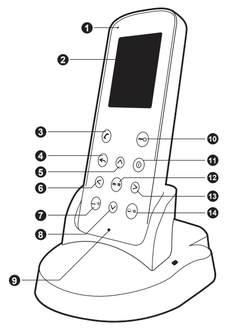

Monitor interno

1. LED di ricarica
2. Schermo
3. Pulsante citofono
4. Pulsante di uscita
5. Pulsante Su
6. Pulsante sinistro
7. Pulsante Monitor / Cancella
8. Pulsante Giù
9. Microfono
10. Pulsante di apertura
11. Alimentazione on/off
12. Pulsante Foto/conferma
13. Pulsante destro
14. Pulsante Riproduci/Imposta

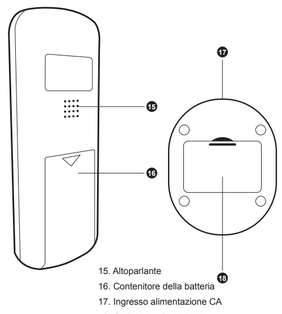

15. Altoparlante
16. Contenitore della batteria
17. Ingresso alimentazione CA
18. Caricabatteria esterno

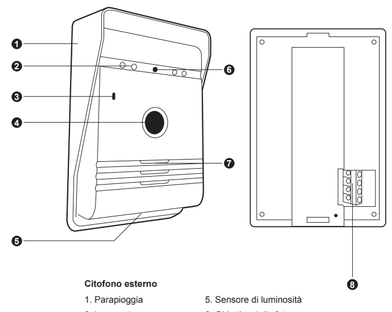

Citofono esterno

1. Parapioggia
2. Luce notturna
3. Microfono
4. Puls. di chiamata
5. Sensore di luminosità
6. Obiettivo della fotocamera
7. Altoparlante
8. Scatola di collegamento

Installation & Configuration

Testez toujours le produit sur place avant installation. Soyez conscient que différents matériaux entre l'interphone d'extérieur et l'interphone d'intérieur affecteront les performances opérationnelles du produit. Suivez les guides de câblage et de pairage pour tester le produit.

Installez l'interphone extérieur dans un endroit sec si possible.

Montez l'interphone à une hauteur et dans une position adéquate pour permettre à la caméra de voir le visiteur.

Mise en place de la batterie:

Interphone extérieur

1. Le compartiment à batterie se trouve sur le côté de l'interphone d'extérieur. Faites coulisser le couvercle en poussant dessus.
2. Insérez le pack batterie dans le support, en vous assurant qu'il est inséré correctement avec « batterie rechargeable Li-ion » dirigé vers l'avant, voir l'image.
3. Faites coulisser le couvercle vers le bas et « cliquez » en place.

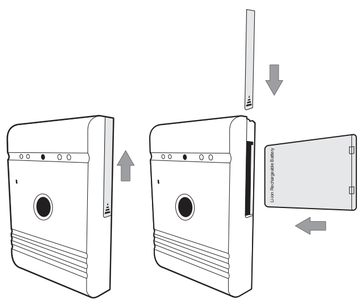

Interphone extérieur

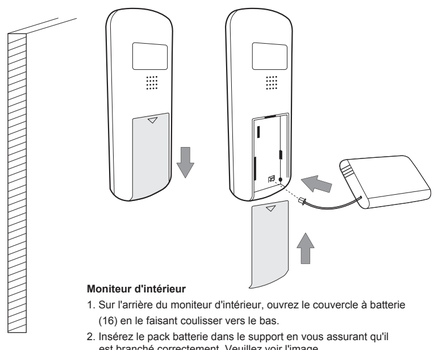

Moniteur d'intérieur

1. Sur l'arrière du moniteur d'intérieur, ouvrez le couvercle à batterie (16) en le faisant coulisser vers le bas.
2. Insérez le pack batterie dans le support en vous assurant qu'il est branché correctement. Veuillez voir l'image.
3. Faites coulisser le couvercle de batterie vers le haut et « cliquez » en place.

Installazione e configurazione

Testare sempre il prodotto nella posizione di destinazione prima di installarlo. Occorre essere consapevoli del fatto che i materiali tra il Citofono Esterno e il Monitor interno influenzeranno le prestazioni operative del prodotto. Seguire le indicazioni per il cablaggio e l'accoppiamento per testare il prodotto.

Se possibile, installare il Citofono esterno in un luogo asciutto.

Montare il Citofono a un'altezza e in una posizione adatte per consentire alla fotocamera di inquadrare il visitatore.

Installazione della batteria:

Citofono da esterno

1. Sul lato del Citofono esterno vi è un vano batteria. Far scorrere il coperchio spingendo verso l'alto.
2. Inserire la batteria nel supporto assicurandosi che sia inserita correttamente con la dicitura "Batteria ricaricabile Li-ion" verso la parte anteriore (vedere l'immagine).
3. Far scorrere il coperchio verso il basso e farlo scattare in posizione.

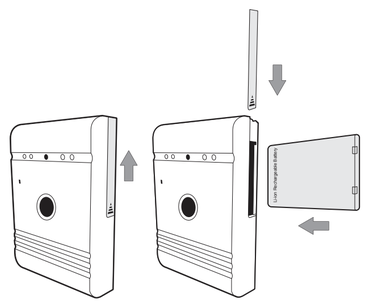

Citofono esterno

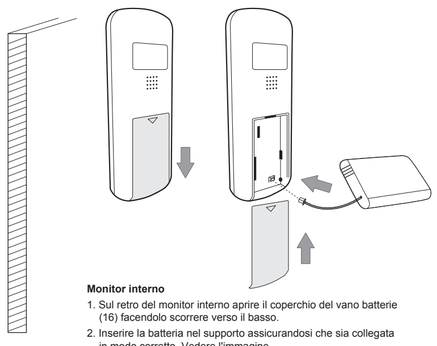

Monitor interno

1. Sul retro del monitor interno aprire il coperchio del vano batterie (16) facendolo scorrere verso il basso.
2. Inserire la batteria nel supporto assicurandosi che sia collegata in modo corretto. Vedere l'immagine.
3. Far scorrere il coperchio della batteria e farlo scattare in posizione.

Montage mural

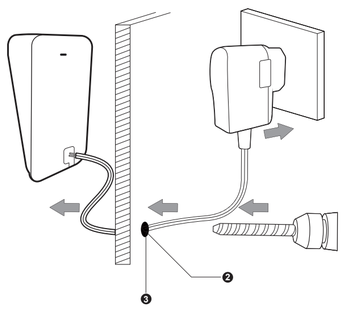

1. Sélectionnez l'emplacement pour l'interphone d'extérieur et, en utilisant le couvercle contre la pluie comme guide, percez les trous pour pouvoir installer les chevilles incluses. (fig 1)
2. Marquez et percez le trou requis pour faire passer les câbles d'alimentation dans le mur. (fig 2)
3. Poussez les câbles d'alimentation dans l'intérieur du mur pour qu'ils soient visibles de l'extérieur. (fig 3)
4. Installez le coussinet d'étanchéité à l'intérieur du couvercle contre la pluie. (fig 4)
5. Sécurisez le couvercle contre la pluie en position en utilisant les fixations incluses.Faites attention au support d'angle (fig 5) sur la fixation inférieure, en vous assurant que les câbles d'alimentation passent par l'ouverture de la plaque arrière en bas à droite.
6. Sécurisez les câbles d'alimentation dans l'interphone selon le diagramme ci-dessous.
7. Insérez d'abord le dessus de l'interphone dans le couvercle contre la pluie et placez le bas en position sur le support d'angle.
8. Sécurisez l'interphone en position sur le couvercle contre la pluie en utilisant les vis de fixation. (fig 6)

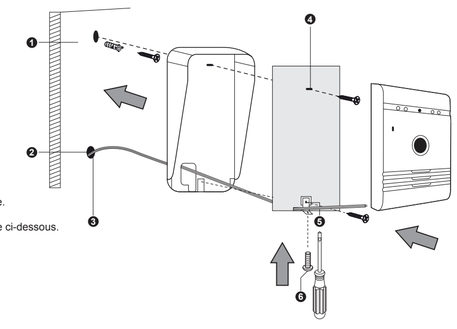

Montaggio a parete

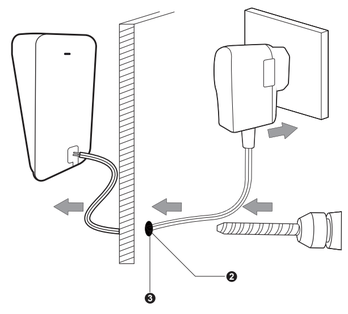

1. Scegliere la posizione per il citofono esterno utilizzando il parapioggia per la marcatura e praticare i fori per i tasselli in dotazione. (Fig. 1)
2. Segnare e praticare anche il foro necessario per il passaggio dei cavi di alimentazione attraverso il muro. (Fig. 2)
3. Spingere i cavi di alimentazione dall'interno della parete in modo che siano visibili all'esterno. (Fig. 3)
4. Attaccare la piastra di sigillatura all'interno del parapioggia. (Fig. 4)
5. Fissare il parapioggia in posizione utilizzando i dispositivi di fissaggio in dotazione. Prestare attenzione alla staffa angolare (fig. 5) sul fondo, assicurandosi che i cavi di alimentazione vengano spinti attraverso il foro della piastra di sigillatura posteriore in basso a destra.
6. Fissare i cavi di alimentazione al citofono secondo gli schemi forniti di seguito.
7. Inserire il citofono nel parapioggia iniziando dall'alto e mettere il fondo in posizione sopra la staffa angolare.
8. Fissare il citofono in posizione sul parapioggia con la vite. (Fig. 6)

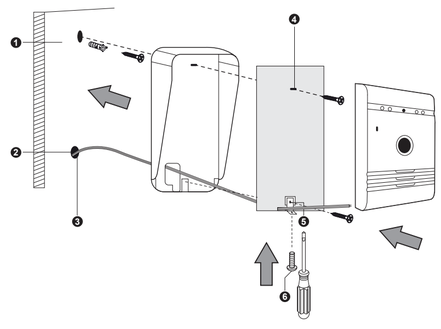

Câblage

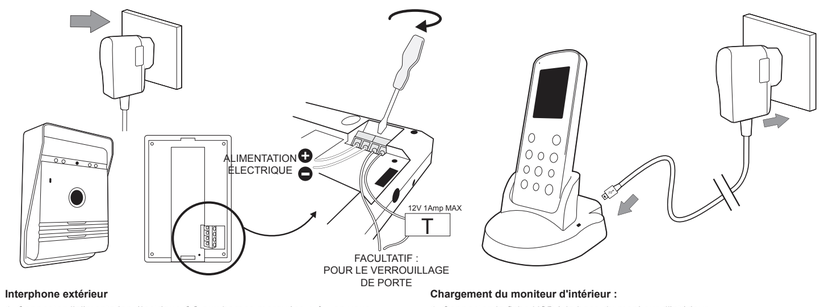

Interphone extérieur

1. Connectez l'alimentation électrique CC aux bornes marquées + & - en vous assurant que les fils sont installés dans le bon sens (voir l'image ci-dessus)
2. Si nécessaire, connectez les câbles de blocage de porte aux 2 bornes en vous assurant qu'une alimentation électrique convenable est utilisé pour alimenter le blocage de porte. (Articles DB5005 et DB5005L - Vendus séparément)

Chargement du moniteur d'intérieur :

1. Connectez la fiche USB à la base du moniteur d'intérieur, branchez l'adaptateur dans une prise murale et mettez la prise murale en MARCHE.

Pairage

1. Appuyez sur le bouton d'alimentation (11) pour allumer l'écran.
2. Maintenez le bouton (3) enfoncé pendant 3 secondes et l'écran affichera « pairage ».
3. Appuyez une fois sur le bouton APPEL (4) de l'interphone d'extérieur afin de l'allumer.
4. MAINTENEZ le bouton APPEL (4) enfoncé pendant 10 secondes sur l'interphone extérieur.
5. « Succès » sera affiché sur le moniteur pour indiquer que le pairage est terminé.
6. Si le pairage ne fonctionne pas, « échec » sera affiché, veuillez recommencer les étapes 2, 3 et 4.

Cablaggio

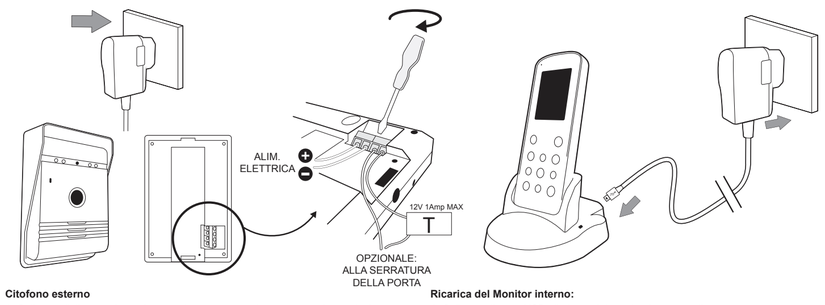

Citofono esterno

1. Collegare l'alimentazione ai morsetti contrassegnati con + e - assicurandosi che i cavi siano installati nel verso giusto (vedi immagine qui sopra).
2. Se necessario collegare i cavi della serratura della porta ai due terminali assicurandosi che venga utilizzato la serratura della porta sia alimentata in modo adatto. (Articoli DB5005 e DB5005L - non forniti)

Ricarica del Monitor interno:

1. Collegare il cavo USB alla base del monitor interno, collegare l'adattatore a una presa a muro e alimentare la presa.

Accoppiamento

1. Premere il pulsante di accensione (11) per accendere lo schermo.
2. Tenere premuto il pulsante (3) per 3 secondi. Lo schermo mostrerà "accoppiamento" (pairing).
3. Premere il tasto di chiamata (4) una volta sul citofono esterno per accenderlo.
4. TENERE PREMUTO il pulsante di chiamata (4) sul citofono esterno per 10 secondi.
5. Sul Monitor viene visualizzato il messaggio "Successo" (Success) per indicare l'avvenuto accoppiamento.
6. Se l'accoppiamento non ha funzionato, viene visualizzato il messaggio "errore" (fail). Ripetere i passaggi 2, 3 + 4.

Icônes sur l'écran

Interphone extérieur

1. Lorsqu'un visiteur appuie sur le bouton d'appel (4) d'un interphone d'extérieur, le moniteur d'intérieur produit un signal sonore et son écran est activé. L'écran du moniteur d'intérieur affichera automatiquement une image du visiteur.
2. Appuyez sur le bouton (3) de l'interphone et parlez au visiteur.
3. Appuyez sur le bouton quitter (4) pour terminer l'appel et l'écran passera automatiquement en mode de veille.

Moniteur d'intérieur :

1. Le bouton moniteur/supprimer (7) peut être utilisé pour voir qui est à la porte lorsque le bouton d'APPEL d'extérieur a été actionné. (Uniquement disponible lorsque l'interphone d'extérieur est connecté au secteur).
2. Appuyez sur le bouton (3) de l'interphone et parlez au visiteur.
3. Appuyez sur le bouton quitter (4) et l'écran passera automatiquement en mode de veille.

Déverrouiller :

1. Après avoir identifié le visiteur, appuyez sur le bouton déverrouiller (10) pour déverrouiller la porte. (Uniquement pour le fonctionnement avec système d'ouverture de porte électronique MAX 12v 1A utilisant une alimentation électrique séparée - Articles DB5005 et DB5005L - vendus séparément.

Fonctionnement

Photographie

1. Lorsqu'un visiteur appuie sur le bouton d'appel (4) de l'interphone d'extérieur, l'interphone d'extérieur prend automatiquement une photo.
2. Sur le moniteur d'extérieur, appuyez sur le bouton photo/confirmer (12) et il prendra une autre photo du visiteur.

Voir / supprimer une photo:

1. Sur le moniteur d'extérieur, appuyez sur le bouton Lecture/configurer (14) pour entrer dans le menu d'image.
2. Appuyez sur le bouton haut (5) ou bas (8) pour visualiser les photos stockées.
3. Appuyez sur le bouton Moniteur/supprimer (7) pour entrer dans la fenêtre de dialogue.
4. Appuyez sur le bouton gauche (6) ou droit (13) pour sélectionner oui/non.
5. Appuyez sur le bouton photo/confirmer (12) pour confirmer.
6. Appuyez sur le bouton quitter (4) pour quitter.

Pour effacer tous les photos:

1. Sur le moniteur d'extérieur, appuyez sur le bouton Lecture/configurer (14) pour entrer dans le menu d'image.
2. Maintenez le bouton moniteur/supprimer (7) enfoncé pendant 3 secondes et « supprimer tout » apparaître.
3. Appuyez sur le bouton gauche (6) ou droit (13) pour sélectionner oui/non.
4. Appuyez sur le bouton photo/confirmer (12) pour confirmer.
5. Appuyez sur le bouton quitter (4) pour quitter.

Configurer l'heure/la date:

1. Maintenez le bouton lecture/configuration (14) enfoncé pendant 3 secondes pour accéder au menu principal.
2. Appuyez sur le bouton haut (5) ou bas (8) pour naviguer dans les options du menu jusqu'à heure/date.
3. Appuyez sur le bouton photo/confirmer (12) pour entrer dans le sous-menu.
4. Appuyez sur le bouton haut (5) ou bas (8) pour ajuster les réglages.
5. Appuyez sur le bouton haut (6) ou bas (13) pour naviguer dans les options d'heure/date.
6. Appuyez sur le bouton photo/confirmer (12) pour sauvegarder et quitter.
7. Appuyez sur le bouton quitter (4) pour quitter.

Ajuster la luminosité du moniteur:

1. Maintenez le bouton lecture/configuration (14) enfoncé pendant 3 secondes pour accéder au menu principal.
2. Appuyez sur le bouton haut (5) ou bas (8) pour naviguer dans les options du menu luminosité.
3. Appuyez sur le bouton photo/confirmer (12) pour entrer dans le sous-menu.
4. Appuyez sur le bouton haut (5) ou bas (8) pour sélectionner le niveau.
5. Appuyez sur le bouton photo/confirmer (12) pour sauvegarder et quitter.
6. Appuyez sur le bouton quitter (4) pour quitter.

Icone sullo schermo

Citofono esterno

1. Quando un visitatore preme il pulsante di chiamata (4) del citofono esterno, il monitor interno emette un suono di campanello e attiva lo schermo del monitor. Lo schermo del monitor interno consente di visualizzare automaticamente un'immagine del visitatore.
2. Premere il pulsante del citofono (3) e parlare con il visitatore.
3. Premere il pulsante Uscita (4) per terminare la conversazione. Lo schermo passa alla modalità standby.

Monitor interno:

1. Il pulsante Monitor/Cancella (7) può essere usato per vedereb chi è alla porta quando non è stato premuto il tasto di chiamata all'esterno. (Disponibile solo quando citofono esterno è alimentato dalla rete.)
2. Premere il pulsante del citofono (3) e parlare con il visitatore.
3. Premere il pulsante Uscita (4). Lo schermo passa alla modalità standby.

Apertura:

1. Dopo aver identificato il visitatore, premere il pulsante di apertura (10) per aprire la porta. (Solo per il funzionamento con un apriporta elettrico MAX. 12 V 1A con alimentazione separata - Articoli DB5005 e DB5005L-non forniti.)

Utilizzo

Fotografia

1. Quando un visitatore preme il pulsante di chiamata (4) del citofono esterno, il Monitor interno scatta automaticamente una foto.
2. Sul Monitor interno premere il pulsante Foto/Conferma (12) per scattare una foto aggiuntiva del visitatore

Visualizzazione/eliminazione della foto:

1. Sul Monitor interno premere il pulsante Riproduci/Imposta (14) per accedere al menu dell'immagine.
2. Premere il pulsante Su (5) o Giù (8) per visualizzare la foto memorizzata.
3. Premere il pulsante Monitor/Cancella (7) per entrare nella finestra di dialogo dell'eliminazione.
4. Premere il pulsante Sinistro (6) o Destro (13) per selezionare Sì/No.
5. Premere il pulsante Foto/Conferma (12) per confermare.
6. Premere il pulsante Uscita (4) per uscire.

Per cancellare tutte le foto:

1. Sul Monitor interno premere il pulsante Riproduci/Imposta (14) per accedere al menu dell'immagine.
2. Tenere premuto il pulsante Monitor/Cancella (7) per 3 secondi. Appare il messaggio "Cancella tutte".
3. Premere il pulsante Sinistro (6) o Destro (13) per selezionare Sì/No.
4. Premere il pulsante Foto/Conferma (12) per confermare.
5. Premere il pulsante Uscita (4) per uscire.

Impostazione dell'ora/data:

1. Tenere premuto il pulsante Riproduci/Imposta (14) per 3 secondi per accedere al menu principale.
2. Premere i pulsanti Su (5) o Giù (8) per spostarsi tra le varie opzioni dell'orario e della data.
3. Premere il pulsante Foto/Conferma (12) per accedere al sottomenu.
4. Premere il pulsante Su (5) o Giù (8) per modificare le impostazioni.
5. Premere i pulsanti Sinistro (6) o Destro (13) per spostarsi tra le opzioni di data/ora.
6. Premere il pulsante Foto/Conferma (12) per salvare e uscire.
7. Premere il pulsante Uscita (4) per uscire.

Regolazione della luminosità del Monitor:

1. Tenere premuto il pulsante Riproduci/Imposta (14) per 3 secondi per accedere al menu principale.
2. Premere i pulsanti Su (5) o Giù (8) per spostarsi tra le varie opzioni di luminosità.
3. Premere il pulsante Foto/Conferma (12) per accedere al sottomenu.
4. Premere il tasto Su (5) o Giù (8) per selezionare il livello.
5. Premere il pulsante Foto/Conferma (12) per salvare e uscire.
6. Premere il pulsante Uscita (4) per uscire.

Fonctionnement

Ajuster le volume de la sonnerie:

1. Maintenez le bouton lecture/configuration (14) enfoncé pendant 3 secondes pour accéder au menu principal.
2. Appuyez sur le bouton haut (5) ou bas (8) pour naviguer dans les options du menu jusqu'à heure/date.
3. Appuyez sur le bouton photo/confirmer (12) pour entrer dans le sous-menu.
4. Appuyez sur le bouton haut (5) ou bas (8) pour ajuster les réglages.
5. Appuyez sur le bouton photo/confirmer (12) pour sauvegarder et quitter.
6. Appuyez sur le bouton quitter (4) pour quitter.

Configurer la tonalité de la sonnerie:

1. Maintenez le bouton lecture/configuration (14) enfoncé pendant 3 secondes pour accéder au menu principal.
2. Appuyez sur le bouton haut (5) ou bas (8) naviguer dans les options du menu jusqu'à la sonnette.
3. Appuyez sur le bouton photo/confirmer (12) pour entrer dans le sous-menu.
4. Appuyez sur le bouton haut (5) ou bas (8) pour sélectionner la sonnette.
5. Appuyez sur le bouton photo/confirmer (12) pour sauvegarder et quitter.
6. Appuyez sur le bouton quitter (4) pour quitter.

Guide de portée

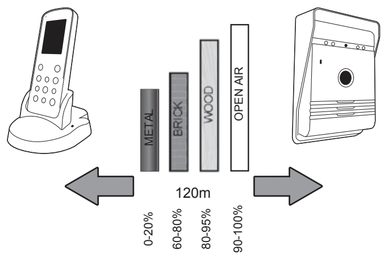

Testez la sonnerie avant de percer les trous pour vous assurer que l'appareil est dans la portée de fonctionnement.

La portée sans fil est affectée par certains matériaux/certaines structures.

Testez avant l'installation.

Plus en détails

Spécifications techniques

Spécification :

Fréquence de fonctionnement	: 2400-2483.5MHz
Taux de transmission	: 15-25fps (uniquement en distance effective)
Plage de fonctionnement en terrain ouvert	: 120m
Puissance TX	: 14 - 18dBm
Sensibilité RX	: -85dBm
Température de fonctionnement	: -10°c - +50°c
Température de stockage	: -20°c - +60°c
Humidité de fonctionnement	: ≤85% RH

Caméra extérieure

Type de capteur d'image	: CMOS
Angle de vue	: 55°
Tension d'alimentation	: CC 5V 1A
Consommation de courant	: 250mA (± 50mA)
Durée de chargement	: Environ 5 heures
Batterie	: 3.7v 1500mAH
Adaptateur	: IP : 240v OP : 5v 1A

Moniteur d'intérieur

Taille de l'écran	: 2.4"
Résolution	: 320 x 240 (RGB)
Tension d'alimentation	: CC 5V 1A
Consommation de courant	: 350mA (± 50mA)
Durée de chargement	: Environ 5 heures
Format d'image	: JPEG
Batterie	: 3.7v 1200mAH
Adaptateur	: IP : 240v OP : 5v 1A

Notes

Ne laissez pas le produit sur des surfaces instables ou inégales afin de prévenir les dommages causés par les chutes.

Essayez d'éviter de placer le produit sur des surfaces à haute températures, humidité, ou comportant une grande quantité de poussières, d'embruns, ou d'autres environnements difficiles, cela pourrait réduire la durée de vie du produit.

CE Conforme à toutes les directives européennes pertinentes.

Smartwares déclare que l'appareil, modèle [VD36W], respecte les principales conditions de la directive R&TTE, 1999/5/CE. Cette déclaration de conformité complète est disponible sur demande à:

smartwares
safety & lighting BV
Jules Verneweg 87
5015 BH Tilburg
The Netherlands
NL : 0900-2088888 Lokaal tarief
BE : 070-233031 (NL) Lokaal tarief
: 0800-97570 (FR) Gratuit
FR : 0825 560650 15ct/min
DE : +49 (0) 1805 010762
14Ct./Min. dt. Festnetz,
Mobil max. 42Ct./Min
UK : +44 (0) 345 230 1231
ES : +34 938427589
WWW.SMARTWARES.EU
CUSTOMER SERVICE

Ces symboles indiquent que ce produit ne doit pas être jeté avec les autres déchets domestiques à travers l'UE. Pour éviter toute atteinte à l'environnement ou à la santé humaine par des décharges sauvages, recyclez ce produit de manière responsable pour encourager la réutilisation durable des ressources matérielles. Pour retourner votre appareil utilisé, veuillez utiliser les systèmes de collecte et de retour, ou contactez le revendeur où vous avez acheté le produit. Il prendra en charge ce produit de manière à protéger l'environnement.

APPROVED Frequency 2.4GHz

Information de sécurité

Précaution

- Ne couvrez pas les orifices de ventilation avec des objets, comme des journaux, du linge de table, des rideaux, etc.
- Ne mettez pas en contact direct ce produit avec une source de chaleur ou une flamme nue.
- Le fonctionnement normal du produit peut être perturbé par de fortes interférences électromagnétiques.
- Cet équipement est conçu uniquement pour une utilisation domestique.
- L'appareil ne devrait pas être exposé à des éclaboussures et ne devrait pas être trempé.
- Aucun objet contenant des liquides, comme un vase, ne devrait être placé sur l'appareil.
- Maintenez une distance minimale de 10 cm tout autour du produit pour une aération suffisante.
- Veillez à ce que le poussoir de sonnerie ne soit pas installé où il pourrait être recouvert par de l'eau ou de la pluie.
- Ne permettez pas à des enfants de jouer avec cet appareil.

Avertissements à propos des batteries

- Seul un adulte doit remplacer et installer la batterie.
- Retirer les batteries épuisées de cet appareil.
- Ne pas jeter les batteries dans le feu car elles pourraient exploser ou présenter des fuites.
- Ne pas mettre en court-circuit les bornes des batteries.
- Ne pas mélanger des batteries épuisées avec des batteries neuves.
- Ne pas mélanger des batteries alcalines (carbone-zinc) avec des batteries rechargeables ou au lithium.
- Ne pas utiliser des batteries rechargeables avec cet appareil.
- Ne pas recharger des batteries non rechargeables.
- Ne pas mettre en contact direct cet appareil avec une source de chaleur ou une flamme.
- Ne pas permettre à de l'eau d'entrer en contact avec les batteries ou les fils.
- Installer avec soin pour éviter d'endommager les batteries.
- Lors de l'installation des batteries dans leurs logements, veuillez respecter la polarité (+)/(-).
- Utiliser uniquement les batteries recommandées.
- Retirer les batteries de l'appareil s'il est inutilisé pour une période prolongée.
- Tenir cet appareil hors de la portée des enfants en bas âge.
- Conserver les batteries inutilisées dans leur emballage d'origine
- En fin de vie, ce produit doit être retourné dans un centre de traitement des déchets afin d'extraire les batteries.

Utilizzo

Regolazione del volume della suoneria:

1. Tenere premuto il pulsante Riproduci/Imposta (14) per 3 secondi per accedere al menu principale.
2. Premere i pulsanti Su (5) o Giù (8) per spostarsi tra le varie opzioni di volume
3. Premere il pulsante Foto/Conferma (12) per accedere al sottomenu.
4. Premere il pulsante Su (5) o Giù (8) per selezionare il livello.
5. Premere il pulsante Foto/Conferma (12) per salvare e uscire.
6. Premere il pulsante Uscita (4) per uscire.

Impostazione del campanello:

1. Tenere premuto il pulsante Riproduci/Imposta (14) per 3 secondi per accedere al menu principale.
2. Premere i pulsanti Su (5) o Giù (8) per spostarsi tra le varie opzioni della suoneria
3. Premere il pulsante Foto/Conferma (12) per accedere al sottomenu.
4. Premere il tasto Su (5) o Giù (8) per selezionare la tonalità.
5. Premere il pulsante Foto/Conferma (12) per salvare e uscire.
6. Premere il pulsante Uscita (4) per uscire.

Guida al campo di ricezione

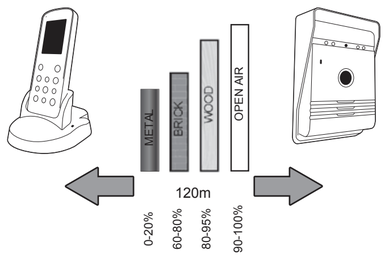

Testare il campanello prima di praticare i fori, per garantire che l'apparecchio sia nel campo di ricezione.

Il campo di ricezione senza fili è influenzato da alcuni materiali/strutture.

Effettuare una prova prima dell'installazione.

Dettagli ulteriori

Specifiche tecniche

Specifica:

Frequenza di funzionamento	: 2400-2483,5 MHz
Velocità di trasmissione	: 15-25 fps (solo in caso di giusta distanza)
Campo di trasmissione all'aperto	: 120 m
Potenza TX	: 14 - 18 dBm
Sensibilità RX	: -85 dBm
Temperatura di funzionamento	: -10 °C - + 50 °C
Temperatura di stoccaggio	: -20 °C - +60 °C
Umidità di funzionamento	: ≤85% RH

Fotocamera esterna:

Tipo di sensore per le immagini	: CMOS
Angolo di visuale	: 55°
Tensione di alimentazione	: CC 5 V 1 A
Consumo di corrente	: 250 mA (± 50 mA)
Tempo di ricarica	: Circa 5 ore
Batteria	: 3,7 V 1500 mAH
Adattatore	: IP: 240v OP: 5v 1A

Monitor interno:

Dimensioni dello schermo	: 2.4"
Risoluzione	: 320 x 240 (RGB)
Tensione di alimentazione	: CC 5 V 1 A
Consumo di corrente	: 350 mA (± 50 mA)
Tempo di ricarica	: Circa 5 ore
Formato immagine	: JPEG
Batteria	: 3,7 V 1200 mAH
Adattatore	: IP: 240v OP: 5v 1A

Notes

Non appoggiare il prodotto su superfici irregolari o instabili per evitare danni causati da una caduta.

Cercare di evitare di collocare il prodotto su superfici ad alta temperatura, in aree con elevata umidità o molta polvere, nebbia salina e altri ambienti difficili, dato questo può ridurre la durata del prodotto.

CE Conforme a tutte le direttive europee.

Smartwares dichiara che l'apparecchio, modello [VD36W], è conforme ai requisiti principali della direttiva R&TTE, 1999/5/CE. La dichiarazione di conformità completa è disponibile su richiesta presso:

smartwares
safety & lighting BV
Jules Verneweg 87
5015 BH Tilburg
The Netherlands
NL : 0900-2088888 Lokaal tarief
BE : 070-233031 (NL) Lokaal tarief
: 0800-97570 (FR) Gratuit
FR : 0825 560650 15ct/min
DE : +49 (0) 1805 010762
14Ct./Min. dt. Festnetz,
Mobil max. 42Ct./Min
UK : +44 (0) 345 230 1231
ES : +34 938427589
WWW.SMARTWARES.EU
CUSTOMER SERVICE

Questi simboli indicano che il prodotto non deve essere smaltito con altri rifiuti domestici nell'Unione Europea. Al fine di evitare danni all'ambiente o per la salute umana con uno smaltimento inadatto, smaltire responsabilmente questo prodotto, al fine di favorire il riutilizzo delle risorse. Per restituire il dispositivo utilizzato, si prega di utilizzare gli appositi sistemi di raccolta, o contattare il rivenditore presso cui è stato acquistato il prodotto. Ritirerà il prodotto al fine di proteggere l'ambiente.

APPROVED Frequency 2.4GHz

Informazioni sulla sicurezza

Precauzione

- Non coprire le aperture di ventilazione con oggetti come giornali, tovaglie, tende, ecc.
- Non permettere che questo prodotto venga direttamente a contatto con fonti di calore o fiamme libere.
- Il normale funzionamento del prodotto può essere disturbato da forti interferenze elettromagnetiche.
- Questa apparecchiatura è costruita esclusivamente per un uso domestico.
- Il dispositivo non deve essere esposto a schizzi e non deve essere sommerso.
- Nessun oggetto contenente liquidi, come un vaso, deve essere posto sul dispositivo.
- Mantenere una distanza minima di sicurezza di 10 cm attorno al prodotto per assicurare un'adeguata ventilazione.
- Assicurarsi il pulsante del campanello non venga installato dove può essere sommerso dall'acqua o esposto alla pioggia.
- Non permettere ai bambini di giocare con il dispositivo

Avvertenza sulle batterie

- Solo un adulto può sostituire e installare le batterie.
- Rimuovere le batterie usate dal dispositivo.
- NON gettare le batterie nel fuoco, possono esplodere o subire perdite.
- Non mettere in corto i terminali della batteria.
- NON utilizzare alcun tipo di batterie diverso dal pacchetto di batterie ricaricabili in dotazione.
- Non permettere che questo dispositivo entri direttamente in contatto con fonti di calore o fiamme.
- NON permettere all'acqua di entrare in contatto con le batterie o i cavi.
- Installare con cautela per evitare di danneggiare le batterie.
- Durante l'installazione delle batterie nel loro vano, assicurarne la corretta polarità (+)/(-).
- Utilizzare solo le batterie consigliate.
- Rimuovere le batterie se il dispositivo rimane inutilizzato per lunghi periodi.
- Tenere il dispositivo lontano dalla portata dei bambini.
- Conservare le batterie non utilizzate nella confezione originale.
- Alla fine della sua vita, il prodotto deve essere restituito a un centro di smaltimento rifiuti al fine di estrarre le batterie.

smartwares
safety & lighting

VD36W

WAARSCHUWING

1. Lees deze instructies vóór het installeren en gebruik van het product zorgvuldig door.
2. Snij de stroomkabel niet af om het te verlengen; de transformator zal niet met een langere kabel werken. Sluit de transformator niet op het stopcontact aan totdat al het bedraden is afgeronded.
3. Dit product is geen speelgoed. Houd het buiten bereik van kinderen.
4. Gebruik geen elektrische apparaten in een explosieve atmosfeer, zoals in aanwezigheid van brandbare vloeistoffen, gassen of stof. Elektrische apparaten veroorzaken vonken die het stof of de dampen tot ontsteking kunnen brengen.
5. De waarschuwingen en voorzorgsmaatregelen behandeld in deze handleiding kunnen niet alle mogelijke omstandigheden en situaties bestrijken die zich kunnen voordoen. De gebruiker dient te begrijpen dat gezond verstand en voorzichtigheid factoren zijn die niet in dit product kunnen worden ingebouwd, maar moeten door de gebruiker worden toegepast.
6. Stel de voedingsadapter van dit product niet aan regen of natte omstandigheden bloot. Water dat in de voedingsadapter binnendringt, zal het risico van een elektrische schok verhogen.
7. Behandel het netsnoer niet ruw. Trek nooit aan het snoer om de stekker uit het stopcontact te verwijderen. Houd het snoer uit de buurt van hitte, olie, scherpe hoeken en bewegende delen. Beschadigde of in de war geraakt snoeren verhogen het risico van een elektrische schok.
8. De adapter moet op het stopcontact passen. Pas de stekker op geen enkele wijze aan. Niet aangepaste stekkers en passende stopcontacten zullen het risico van een elektrische schok verminderen.

Inhoud van het pakket:

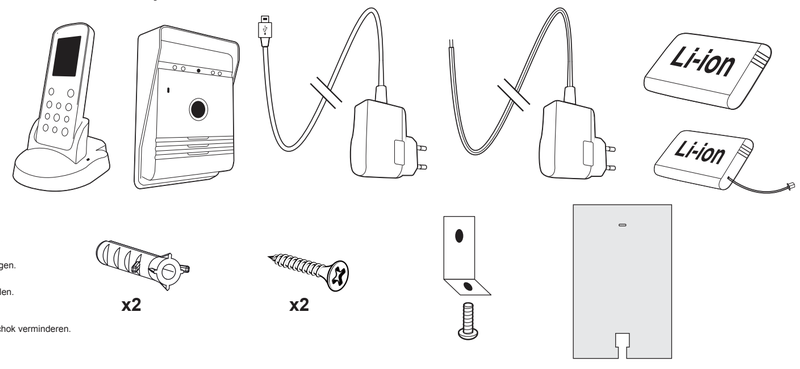

smartwares
safety & lighting

VD36W

UWAGA

1. Proszę przeczytać dokładnie instrukcję obsługi przed instalacją i rozpoczęciem użytkowania urządzenia.
2. Nie przecinaj kabla zasilania, aby go przedłużyć; transformator nie będzie działał z dłuższym kablem. Nie wkładaj transformatora do gniazdka elektrycznego przed ukończeniem okablowania.
3. To urządzenie nie jest zabawką. Trzymaj je poza zasięgiem dzieci.
4. Nie używaj urządzeń elektrycznych w atmosferach wybuchowych, np.: w obecności łatwopalnych płynów, gazów lub pyłu. Urządzenia elektryczne wytwarzają iskry, które mogą zapalić pył lub opary.
5. Ostrzeżenia, uwagi dotyczące bezpieczeństwa i instrukcje zawarte w tej instrukcji użytkownika nie omawiają wszystkich możliwych warunków i sytuacji, które mogą się wydarzyć. Należy zrozumieć, iż oczekuje się, że użytkownik zachowa zdrowy rozsądek i ostrożność - czynniki, których nie można wbudować w to urządzenie.
6. Nie wystawiaj zasilacza urządzenia na działanie deszczu lub wilgoci. Woda, która dostanie się do zasilacza zwiększy ryzyko porażenia prądem.
7. Nie korzystaj niewłaściwie z kabla zasilania. Nigdy nie ciągnij za kabel, aby wyciągnąć wtyczkę z kontaktu. Trzymaj kabel z dala od gorąca, oleju, ostrych krawędzi i ruchomych części. Zniszczone lub poplątane kable zwiększają ryzyko porażenia prądem.
8. Zasilacz musi pasować do gniazdka elektrycznego. Nigdy w żaden sposób nie modyfikuj wtyczki. Niezmienione wtyczki i odpowiednie gniazdka elektryczne obniżają ryzyko porażenia prądem.

Zawartość opakowania:

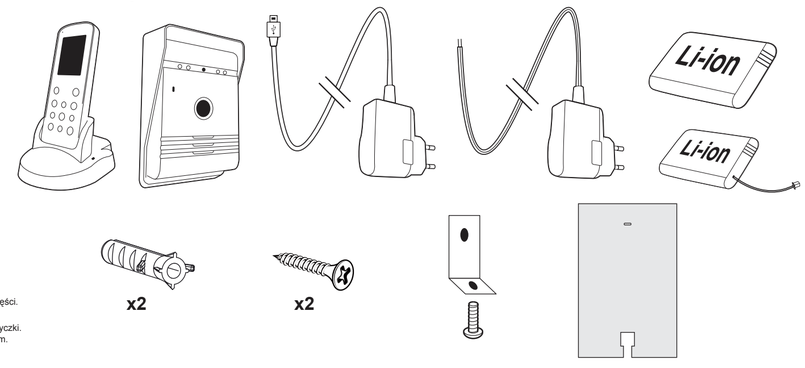

Toetsfuncties

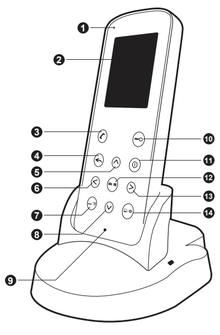

Binnenmonitor

1. LED-oplaadindicator
2. Scherm
3. Intercom-toets
4. Afsluiten-toets
5. Omhoog-toets
6. Links-toets
7. Monitor/Verwijderen-toets
8. Omlaag-toets
9. Microfoon
10. Ontgrendelen-toets
11. Voeding Aan/Uit
12. Foto/Bevestigen-toets
13. Rechts-toets
14. Afspelen/Instellen-toets

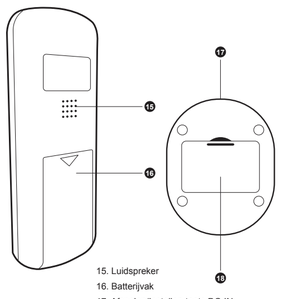

15. Luidspreker
16. Batterijvak
17. Afspelen/Instellen-toets DC-IN
18. Buiten-batterijlader

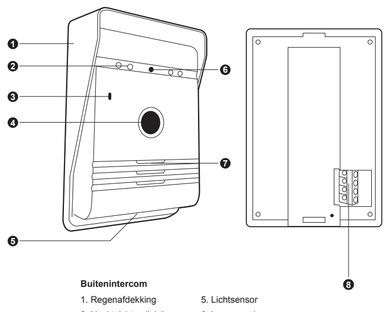

Buitenintercom

1. Regenafdekking
2. Nachtzichtverlichting
3. Microfoon
4. Oproep-toets
5. Lichtsensor
6. Lens van de camera
7. Luidspreker
8. Aansluitdoos

Najważniejsze elementy

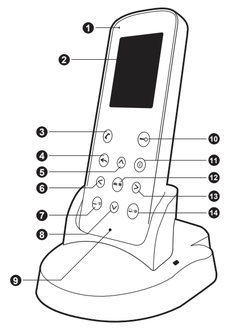

Monitor domowy

1. Dioda ładowania
2. Ekran
3. Przycisk interkomu
4. Przycisk wyjścia
5. Przycisk w górę
6. Przycisk w lewo
7. Przycisk monitoruj/usuń
8. Przycisk w dół
9. Mikrofon
10. Przycisk otwierania
11. Włącznik/Wyłącznik
12. Przycisk zdjęcie/potwierdź
13. Przycisk w prawo
14. Przycisk odtwarzania/ustawiania

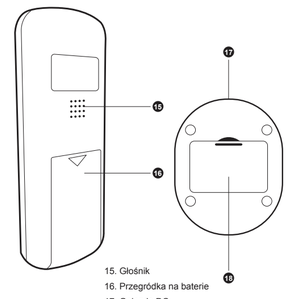

15. Głośnik
16. Przegródka na baterie
17. Gniazdo DC
18. Ładowarka baterii zewnętrznego interkomu.

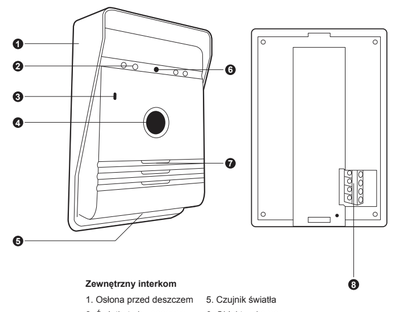

Zewnętrzny interkom

1. Osłona przed deszczem
2. Światło trybu nocnego
3. Mikrofon
4. Przycisk dzwonka
5. Czujnik światła
6. Obiektyw kamery
7. Głośnik
8. Skrzynka złączy

Installeren en instellen

Test het product altijd op locatie vóór de installatie. Houd er rekening mee dat verschillende materialen tussen de buitenintercom en binnenmonitor de operationele prestaties van het product zullen beïnvloeden. Volg de aanwijzingen voor het bedraden en koppelen om het product te testen.

Installeer de buitenintercom op een droge locatie, indien mogelijk.

Monteer de intercom op een geschikte hoogte en positie zodat de camera de bezoeker kan waarnemen.

De batterij plaatsen:

Buitenintercom

1. Het batterijcompartiment is aan de zijkant van de buitenintercom te vinden. Schuif de klep open door het omhoog te duwen.
2. Plaats het batterijpack in het compartiment en zorg ervoor dat het correct met de tekst “Li-ion oplaadbare batterij” naar de voorkant wordt geplaatst (zie afbeelding).
3. Schuif de klep omlaag en “Klik” het in positie.

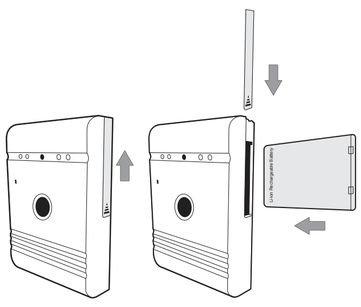

Buitenintercom

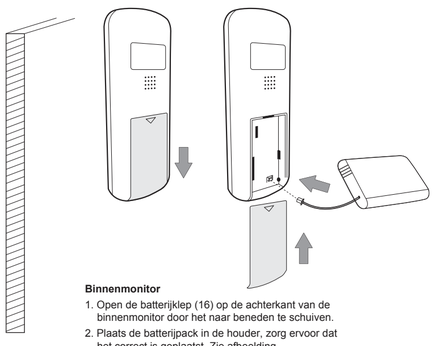

Binnenmonitor

1. Open de batterijklep (16) op de achterkant van de binnenmonitor door het naar beneden te schuiven.
2. Plaats de batterijpack in de houder, zorg ervoor dat het correct is geplaatst. Zie afbeelding.
3. Schuif de batterijklep omhoog en "Klik" het in positie.

Instalacja i konfiguracja

Przed montażem urządzenia w miejscu docelowym, najpierw je przetestuj. Pamiętaj, że różne materiały pomiędzy zewnętrznym interkomem, a monitorem domowym będą miały wpływ na działanie urządzenia. Aby przetestować produkt, zastosuj się do wskazówek dotyczących okablowania i parowania.

O ile to możliwe, zamontuj zewnętrzny interkom w suchym miejscu.

Zamontuj interkom na właściwej wysokości i w miejscu pozwalającym kamerze na uchwycenie odwiedzającego.

Montaż baterii:

Zewnętrzny interkom

1. Z boku zewnętrznego interkomu znajduje się przegródka na baterie. Aby otworzyć klapkę, przesuń ją do góry.
2. Włóż zestaw baterii do przegródki, upewniając się, że tekst „Akumulatorek Li-ion“ skierowany jest na zewnątrz - patrz: rysunek.
3. Przesuń klapkę w dół, aż zablokuje się na swoim miejscu.

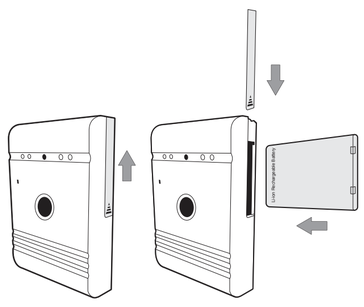

Zewnętrzny interkom

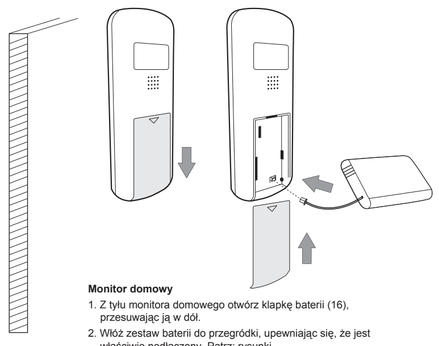

Monitor domowy

1. Z tyłu monitora domowego otwórz klapkę baterii (16), przesuwając ją w dół.
2. Włóż zestaw baterii do przegródki, upewniając się, że jest właściwie podłączony. Patrz: rysunki.
3. Przesuń klapkę do góry, aż zablokuje się na swoim miejscu.

Wandmontage

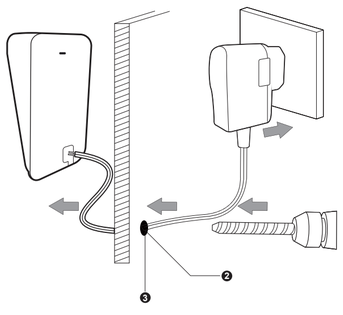

1. Selecteer de locatie voor de buitenintercom, gebruik de regenafdekking als een sjabloon om de gaten te markeren en boor de gaten om de meegeleverde muurpluggen aan te brengen. (afb. 1)
2. Markeer en boor ook het gat die nodig is om de stroomkabels door de muur te voeren. (afb. 2)
3. Duw de stroomkabels vanaf de binnenzijde van de muur, zodat ze op de buitenzijde zichtbaar zijn. (afb. 3)
4. Plak de afdichtingplaat aan de binnenkant van de regenafdekking. (afb. 4)
5. Bevestig de regenafdekking in positie met behulp van de meegeleverde bevestigingsmiddelen. Besteed aandacht aan de hoekbeugel (afb. 5) op de bevestigen aan de onderkant, zorg ervoor dat de stroomkabels door het afdichtinggat aan de rechteronderkant van de achterplaat worden geduwd.
6. Bevestig de stroomkabels in de intercom volgens de bedradingschema's hieronder.
7. Plaats de bovenkant van de intercom eerst in de regenafdekking en plaats de onderkant over de hoekbeugel.
8. Bevestig de intercom in de gewenste positie op de regenafdekking met behulp van de bevestigingsschroef. (afb. 6)

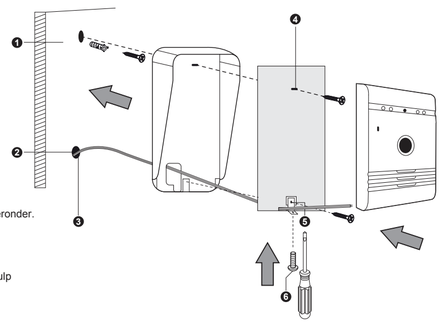

Montaż naścienny

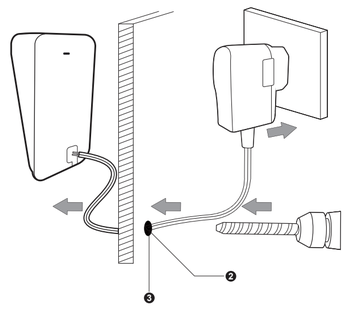

1. Wybierz umiejscowienie zewnętrznego interkomu i używając osłony przed deszczem jako wzoru, zaznacz i wywierć otwory na dołączone do zestawu koszulki kołków rozporowych. (rys. 1)
2. Zaznacz również i wywierć otwór na przeprowadzenie przez ścianę kabli zasilania. (rys. 2)
3. Przepchaj kable zasilania z wewnątrz tak, aby były widoczne na zewnątrz. (rys. 3)
4. Przyklej podkładkę uszczelniającą wewnątrz osłony przeciwdeszczowej. (rys. 4)
5. Zamocuj osłonę przeciwdeszczową na swoim miejscu przy pomocy dołączonych mocowań. Zwróć uwagę na kątownik (5) na dolnym mocowaniu, upewniając się, że kable zasilania jest przepchnięty przez otwór znajdujący się po prawej stronie u dołu płytki oporowej.
6. Zamocuj kable zasilania do interkomu tak, jak to pokazano na diagramie okablowania poniżej.
7. Włóż najpierw górną część interkomu w osłonę przeciwdeszczową, a następnie umieść na swoim miejscu część dolną, nad kątownikiem.
8. Przykręć śrubką interkom do oslony przeciwdeszczowej. (rys. 6)

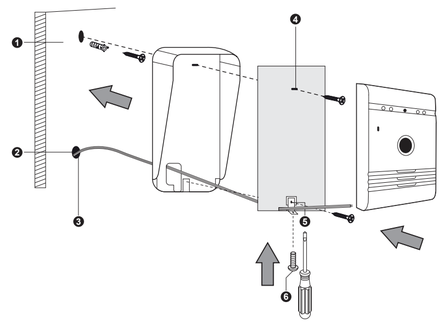

Bedrading

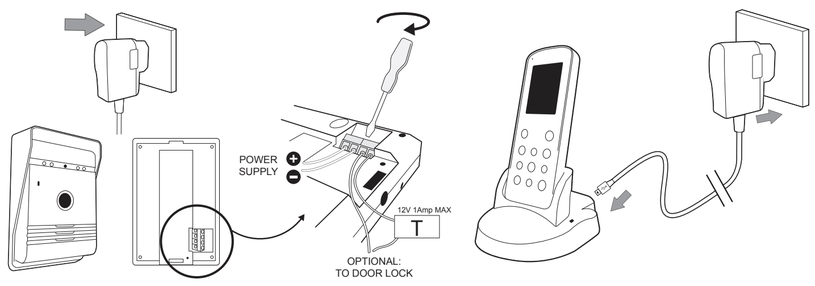

Buitenintercom

1. Sluit de DC-voeding aan op de klemmen gemarkeerd + en -, zorg ervoor dat de draden op de juiste manier zijn geïnstalleerd (zie afbeelding hierboven).
2. Indien nodig sluit de kabels van het deurslot aan op de 2 klemmen, zorg ervoor dat een geschikte voeding wordt gebruikt voor het voeden van het deurslot. (items DB5005 en DB5005L - niet meegeleverd)

De binnenmonitor opladen:

1. Steek de USB-kabel aan op het basisstation van de binnenmonitor, steek de adapter in een stopcontact en schakel het stopcontact in.

Koppelen

1. Druk op de “Aan/Uit ⏻”-knop (11) om het scherm in te schakelen.
2. Houd de “Intercom ”-toets (3) voor 3 seconden ingedrukt en het scherm zal “Koppelen” weergeven.
3. Druk eenmaal op de “Oproep”-toets (4) op de buitenintercom om het in te schakelen.
4. Houd de “Oproep”-toets (4) op de buitenintercom voor 10 seconden ingedrukt.
5. Op het scherm zal “Succes” worden weergegeven om aan te geven dat het koppelen is voltooid.
6. Als het koppelen mislukt, dan zal “Mislukt" wordt weergegeven, herhaal de stappen 2, 3 en 4 opnieuw.

Okablowanie

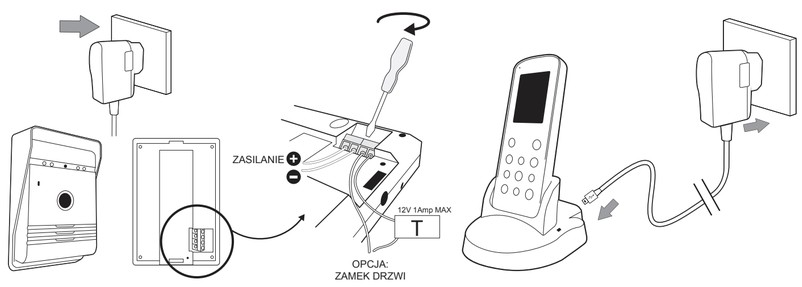

Zewnętrzny interkom

1. Podłącz zasilanie DC do styków oznaczonych + i -, zwracając uwagę na właściwe umiejscowienie przewodów (patrz: rysunki powyżej).
2. Jeśli zajdzie taka potrzeba, podłącz kable zamka drzwi do 2 styków, upewniając się, że zamek posiada odpowiednie zasilanie.

(Elementy DB5005 i DB5005L - nie dołączone do zestawu)

Ładowanie monitora domowego:

1. Podłącz przewód USB do bazy monitora domowego, włóż zasilacz do gniazdka elektrycznego i go włącz.

Parowanie

1. Naciśnij przycisk zasilania (11) ⏻, aby włączyć ekran.
2. Przytrzymaj przez 3 sekundy przycisk (3) , aż na ekranie pojawi się komunikat „parowanie“.
3. Naciśnij raz przycisk DZWONKA (4) na interkomie zewnętrznym, aby go włączyć.
4. PRZYTRZYMAJ wciśnięty przycisk DZWONKA (4) na interkomie zewnętrznym przez 10 sekund.
5. Na ekranie monitora pojawi się komunikat „sukces“, wskazujący na zakończenie parowania.
6. Jeśli parowanie nie powiedzie się, na ekranie monitora pojawi się komunikat „awaria“ - proszę w takim przypadku powtórzyć kroki 2, 3 i 4.

Schermpictogrammen

Buitenintercom

1. Wanneer een bezoeker op de “Oproep”-toets (4) van de buitenintercom drukt, zal de binnenmonitor een beltoon laten horen en wordt het monitorscherm geactiveerd. Het scherm van de binnenmonitor zal het beeld van de bezoeker automatisch weergeven.
2. Druk op de “Intercom ”-toets (3) en spreek met de bezoeker.
3. Druk op de “Afsluiten ”-toets (4) om de oproep te beëindigen en het scherm zal in de stand-bymodus schakelen.

Binnenmonitor:

1. De “Monitor/Verwijderen ”-toets (7) kan worden gebruikt om te zien wie voor de deur staat wanneer de “Oproep”-toets van de buitenintercom niet is ingedrukt. (Alleen beschikbaar wanneer de buitenintercom op het lichtnet werkt.)
2. Druk op de “Intercom ”-toets (3) en spreek met de bezoeker.
3. Druk op de “Afsluiten ”-toets (4) en het scherm zal in de stand-bymodus schakelen.

Ontgrendelen:

1. Druk na het identificeren van de bezoeker op de “Ontgrendelen ” -toets (10) om de deur voor de bezoeker te ontgrendelen. (Alleen voor gebruik met een elektrische deuropener MAX 12 V-1 A met aparte voeding - items DB5005 en DB5005L - niet meegeleverd.)

Bediening

Foto

1. Wanneer een bezoeker op de “Oproep”-toets (4) van de buitenintercom drukt, zal de binnenmonitor een foto maken.
2. Druk op de “Foto/Bevestigen ”-toets (12) op de binnenmonitor en het zal een extra foto van de bezoeker nemen

Foto bekijken/verwijderen:

1. Druk op de “Foto/Bevestigen ”-toets (14) op de binnenmonitor om het fotomenu te openen.
2. Druk op “Omhoog ▲”- of “Omlaag ▼”-toets (5/8) om de opgeslagen foto te bekijken..
3. Druk op de “Monitor/Verwijderen ”-toets (7) om het dialoogvenster voor het verwijderen te openen.
4. Druk op “Links ◀”- of “Rechts ▶”-toets (6/13) om Ja/Nee tte selecteren.
5. Druk op de “Foto/Bevestigen ”-toets (12) om te bevestigen.
6. Druk op de “Afsluiten ”-toets (4) om af te sluiten

Alle foto's verwijderen:

1. Druk op de “Foto/Bevestigen ”-toets (14) op de binnenmonitor om het fotomenu te openen.
2. Houd de “Monitor/Verwijderen ”-toets (7) voor 3 seconden ingedrukt en “Alles verwijderen” zal verschijnen.
3. Druk op de “Links ◀”- of “Rechts ▶”-toets (6/13) om Ja/Nee te selecteren.
4. Druk op de “Foto/Bevestigen ”-toets (12) om te bevestigen.
5. Druk op de “Afsluiten ”-toets (4) om af te sluiten.

De tijd/datum instellen:

1. Houd de “Afspelen/Instellen ”-toets (14) voor 3 seconden ingedrukt om het hoofdmenu te openen.
2. Druk op de “Omhoog ▲”- of “Omlaag ▼”-toets (5/8) om door de menuopties naar tijd/datum te navigeren.
3. Druk op de “Foto/Bevestigen ”-toets (12) om het submenu te openen.
4. Druk op de “Omhoog ▲”- of “Omlaag ▼ ”-toets (5/8) om de instellingen aan te passen.
5. Druk op de “Links ◀”- of “Rechts ▶ ”-toets (6/13) om door de tijd/datum-opties te navigeren.
6. Druk op de “Foto/Bevestigen ”-toets (12) om op te slaan en af te sluiten.
7. Druk op de “Afsluiten ”-toets (4) om af te sluiten.

De helderheid van de monitor aanpassen:

1. Houd de “Afspelen/Instellen ”-toets (14) voor 3 seconden ingedrukt om het hoofdmenu te openen.
2. Druk op de “Omhoog ▲”- of “Omlaag ▼”-toets (5/8) om door de menuopties naar helderheid te navigeren.
3. Druk op de “Foto/Bevestigen ”-toets (12) om het submenu te openen.
4. Druk op de “Omhoog ▲”- of “Omlaag ▼”-toets (5/8) om het niveau te selecteren.
5. Druk op de “Foto/Bevestigen ”-toets (12) om op te slaan en af te sluiten.
6. Druk op de “Afsluiten ”-toets (4) om af te sluiten.

Ikony na ekranie

Zewnętrzny interkom

1. Gdy odwiedzający naciśnie dzwonek (4) interkomu zewnętrznego, monitor domowy zadzwoni i uaktywni ekran. Monitor domowy automatycznie pokaże obraz odwiedzającego.
2. Naciśnij przycisk interkomu (3) , aby porozmawiać z odwiedzającym.
3. Naciśnij przycisk Wyjścia (4) , aby zakończyć rozmowę - ekran automatycznie przełączy się w tryb oczekiwania.

Monitor domowy:

1. Przycisk monitor/usuń (7) może zostać użyty, aby zobaczyć, kto stoi przed drzwiami, gdy zewnętrzny przycisk DZWONKA nie został naciśnięty. (Dostępne tylko, gdy interkom zewnętrzny podłączony jest do sieci elektrycznej)
2. Naciśnij przycisk interkomu (3) , aby porozmawiać z odwiedzającym.
3. Naciśnij przycisk Wyjścia (4) , a ekran przełączy się w tryb oczekiwania.

Otwieranie:

1.Po identyfikowaniu osoby dzwoniącej naciśnij przycisk otwierania (10) , aby otworzyć drzwi. (Działa tylko z elektrycznym mechanizmem otwierania drzwi, korzystającym z osobnego źródła zasilania, MAKS. 12 V 1 A - elementy DB5005 i DB5005L - nie dołączone do zestawu.)

Obsługa

Zdjęcie

1. Gdy odwiedzający naciśnie przycisk dzwonka (4) na zewnętrznym interkomie, monitor domowy automatycznie zrobi zdjęcie.
2. Na monitorze domowym naciśnij przycisk zdjęcie/potwierdź (12) , aby zrobić dodatkowe zdjęcie odwiedzającemu.

Wyświetlanie/usuwanie zdjęcia:

1. Na monitorze domowym naciśnij przycisk odtwarzania/ustawiania (14) , aby wejść do menu zdjęć.
2. Naciśnij przycisk w górę (5) ▲ lub w dół (8) ▼, aby wyświetlić zapisane zdjęcie.
3. Naciśnij przycisk monitor/usuń (7) , aby otworzyć okienko dialogowe usuwania.
4. Naciśnij przycisk w lewo (6) ◀ lub w prawo (13) ▶, aby wybrać Tak/Nie.
5. Naciśnij przycisk zdjęcie/potwierdź (12) , aby potwierdzić.
6. Naciśnij przycisk wyjścia (4) , aby wyjść.

Aby usunąć wszystkie zdjęcia:

1. Na monitorze domowym naciśnij przycisk odtwarzania/ustawiania (14) , aby wejść do menu zdjęć.
2. Przytrzymaj przez 3 sekundy przycisk monitor/usuń (7) , aż pojawi się komunikat „usuń wszystkie“.
3. Naciśnij przycisk w lewo (6) ◀ lub w prawo (13) ▶, aby wybrać Tak/Nie.
4. Naciśnij przycisk zdjęcie/potwierdź (12) , aby potwierdzić.
5. Naciśnij przycisk wyjścia (4) , aby wyjść.

Ustawianie godziny/daty:

1. Przytrzymaj wciśnięty przycisk odtwarzania/ustawiania (14) przez 3 sekundy, aby wejść do głównego menu.
2. Naciśnij przycisk w górę (5) ▲ lub w dół (8) ▼, aby poruszać się po opcjach menu i dojść do godziny/daty.
3. Naciśnij przycisk zdjęcia/potwierdzenia (12) , aby wejść do podmenu.
4. Naciśnij przycisk w górę (5) ▲ lub w dół (8) ▼, aby dopasować ustawienia.
5. Naciśnij przycisk w lewo (6) ◀ lub w prawo (13) ▶, aby poruszać się po opcjach godziny/daty.
6. Naciśnij przycisk zdjęcia/potwierdzenia (12) ,aby zapisać i wyjść.
7. Naciśnij przycisk wyjścia (4) , aby wyjść.

Regulacja jasności monitora:

1. Przytrzymaj wciśnięty przycisk odtwarzania/ustawiania (14) przez 3 sekundy, aby wejść do głównego menu.
2. Naciśnij przycisk w górę (5) ▲ lub w dół (8) ▼, aby poruszać się po opcjach menu i dojść do jasności.
3. Naciśnij przycisk zdjęcia/potwierdzenia (12) ,aby wejść do podmenu.
4. Naciśnij przycisk w górę (5) ▲ lub w dół (8) ▼,aby wybrać poziom.
5. Naciśnij przycisk zdjęcia/potwierdzenia (12) ,aby zapisać i wyjść.
6. Naciśnij przycisk wyjścia (4) ,aby wyjść.

Bediening

Het belvolume aanpassen:

1. Houd de “Afspelen/Instellen ”-toets (14) voor 3 seconden ingedrukt om het hoofdmenu te openen.
2. Druk op de “Omhoog ▲”- of “Omlaag ▼”-toets (5/8) om door de menuopties naar volume te navigeren.
3. Druk op de “Foto/Bevestigen ”-toets (12) om het submenu te openen.
4. Druk op de “Omhoog ▲”- of “Omlaag ▼ ”-toets (5/8) om het niveau te selecteren.
5. Druk op de “Links ◀ ”- of “Rechts ▶ ”-toets (6/13) om door de tijd/datum-opties te navigeren.
6. Druk op de “Foto/Bevestigen ”-toets (12) om op te slaan en af te sluiten.
7. Druk op de “Afsluiten ”-toets (4) om af te sluiten.

Instellen van de beltoon:

1. Houd de “Afspelen/Instellen ”-toets (14) voor 3 seconden ingedrukt om het hoofdmenu te openen.
2. Druk op de “Omhoog ▲ ”- of “Omlaag ▼ ”-toets (5/8) om door de menuopties naar gong te navigeren.
3. Druk op de “Foto/Bevestigen ”-toets (12) om het submenu te openen.
4. Druk op de “Omhoog ▲”- of “Omlaag ▼ ”-toets (5/8) om de toon te selecteren.
5. Druk op de “Foto/Bevestigen ”-toets (12) om op te slaan en af te sluiten.
6. Druk op de “Afsluiten ”-toets (4) om af te sluiten.

Meer in detail

Technische specificaties

Specificatie:

Werkfrequentie	: 2400-2483,5 MHz
Overdrachtsnelheid	: 15-25 fps (alleen voor de effectieve afstand)
Werkbereik in open veld	: 120 m
TX vermogen	: 14 - 18 dBm
RX gevoeligheid	: -85 dBm
Bedrijfstemperatuur	: -10 °C - +50 °C
Opslagtemperatuur	: -20 °C - +60 °C
Bedrijfsluchtvochtigheid	: <85% RV

Buitencamera:

Type beeldsensor	: CMOS
Kijkhoek	: 55°
Voeding	: DC 5 V/1 A
Stroomverbruik	: 250 mA (± 50 mA)
Oplaadduur	: Ongeveer 5 uur
Batterij	: 3,7 V - 1500 mAH
Adapter	: IP: 240 V OP: 5 V/1 A

Binnenmonitor:

Schermafmeting	: 2,4"
Resolutie	: 320 x 240 (RGB)
Voeding	: DC 5 V/1 A
Stroomverbruik	: 350 mA (± 50 mA)
Oplaadduur	: Ongeveer 5 uur
Beeldformaat	: JPEG
Batterij	: 3,7 V - 1200 mAH
Adapter	: IP: 240 V OP: 5 V/1 A

Opmerkingen

Plaats het product niet op ongelijke of instabiele oppervlakken om schade door vallen te voorkomen.

Voorkom het plaatsen van het product op hete oppervlakken, in omgevingen met een hoge luchtvochtigheid of veel stof, zoutnevel en andere agressieve omgevingen omdat dat de levensduur van het product kan verkorten.

CE Voldoet aan alle relevante Europese richtlijnen.

Smartwares verklaart dat het toestel, model [VD36W], voldoet aan de belangrijkste essentiële eisen van de R&TTE-richtlijn 1999/5/EG. De volledige conformiteitverklaring is beschikbaar op aanvraag:

smartwares
safety & lighting BV
Jules Verneweg 87
5015 BH Tilburg
The Netherlands
WWW.SMARTWARES.EU
NL : 0900-2088888 Lokaal tarief
BE : 070-233031 (NL) Lokaal tarief
: 0800-97570 (FR) Gratuit
FR : 0825 560 650 15ct/min
DE : +49 (0) 1805 010762
14Ct./Min. dt. Festnetz,
Mobil max. 42Ct./Min
UK : +44 (0) 345 230 1231
ES : +34 938427589
CUSTOMER SERVICE

APPROVED Frequency 2.4GHz

Deze symbolen geven aan dat dit product nergens in de Europese Unie met ander huishoudelijk afval mag worden afgevoerd. Om schade aan het milieu of volksgezondheid door ongecontroleerde verwijdering te voorkomen, recycle dit product op een verantwoordelijke wijze om het hergebruik van de grondstoffen te bevorderen. Om uw gebruikte apparaat in te leveren, kunt u gebruik maken van de inlever- en verzamelsystemen of contact opnemen met de verkoper waar het product is gekocht. Hij zal het product innemen om het milieu te beschermen.

Safety Information

Voorzorgsmaatregel

- ☑ Dek geen ventilatieopeningen af met voorwerpen zoal kranten, tafelkleden, gordijnen, enz.
- ☑ Laat dit product NIET in direct contact komen met hitte bronnen of open vlammen.
- ☑ De normale werking van het product kan door sterke elektromagnetische storing worden verstoord.
- ☑ Dit apparaat is uitsluitend bestemd voor huishoudelijk gebruik.
- ☑ Het apparaat mag niet aan spatwater worden blootgesteld en het mag niet worden ondergedompeld.
- ☑ Er mogen geen voorwerpen gevuld met vloeistoffen, zoals een vaas, op het apparaat worden geplaatst.
- ☑ Houd een minimale veiligheidsafstand van 10 cm rondom het product vrij om een goede ventilatie te garanderen.
- ☑ Zorg ervoor dat de beldrukknop niet op een plek wordt geïnstalleerd waar het met water of regen in aanraking kan komen.
- ☑ Laat kinderen niet met het apparaat spelen

Waarschuwingen over batterijen

- ☑ Alleen een volwassene mag het plaatsen en vervangen batterijen verrichten.
- ☑ Verwijder lege batterijen uit dit apparaat.
- ☑ Gooi batterijen niet in het vuur, batterijen kunnen ontploffen of lekken.
- ☑ Sluit de batterijpolen NIET kort.
- ☑ Gebruik geen ander type batterij dan het meegeleverde oplaadbare pack of gelijkwaardig.
- ☑ Laat dit apparaat NIET in direct contact komen met hittebronnen of open vlammen.
- ☑ Laat het GEEN water met de batterijen of bedrading in aanraking komen.
- ☑ Installeer met de nodige voorzichtigheid om beschadiging van de batterijen te voorkomen.
- ☑ Tijdens het plaatsen van de batterij in het compartiment, zorg voor de juiste polariteit (+) (-).
- ☑ Gebruik alleen de aanbevolen batterijen.
- ☑ Verwijder de batterijen als het apparaat voor lange tijdsperioden niet gebruikt wordt.
- ☑ Houd het apparaat buiten bereik van kleine kinderen.
- ☑ Bewaar ongebruikte batterijen in hun oorspronkelijke verpakking.
- ☑ Dit apparaat dient aan het einde van de levensduur, naar een afvalverwerkingcentrum te worden gebracht om de batterijen te verwijderen.

Obsługa

Regulacja głośności dzwonka:

1. Przytrzymaj wciśnięty przycisk odtwarzania/ustawiania (14) przez 3 sekundy, aby wejść do głównego menu.
2. Naciśnij przycisk w górę (5) ▲ lub w dół (8) ▼, aby poruszać się po opcjach menu i dojść do głośności.
3. Naciśnij przycisk zdjęcia/potwierdzenia (12) , aby wejść do podmenu.
4. Naciśnij przycisk w górę (5) ▲ lub w dół (8) ▼, aby wybrać poziom.
6. Naciśnij przycisk zdjęcia/potwierdzenia (12) ,aby zapisać i wyjść.
7. Naciśnij przycisk wyjścia (4) , aby wyjść.

Regulacja jasności monitora:

1. Przytrzymaj wciśnięty przycisk odtwarzania/ustawiania (14) przez 3 sekundy, aby wejść do głównego menu.
2. Naciśnij przycisk w górę (5) ▲ lub w dół (8) ▼, aby poruszać się po opcjach menu i dojść do tonu dzwonka.
3. Naciśnij przycisk zdjęcia/potwierdzenia (12) ,aby wejść do podmenu.
4. Naciśnij przycisk w górę (5) ▲ lub w dół (8) ▼, aby dopasować ton dzwonka.
5. Naciśnij przycisk zdjęcia/potwierdzenia (12) , aby zapisać i wyjść.
6. Naciśnij przycisk wyjścia (4) ,aby wyjść.

Wskazówki dotyczące zasięgu

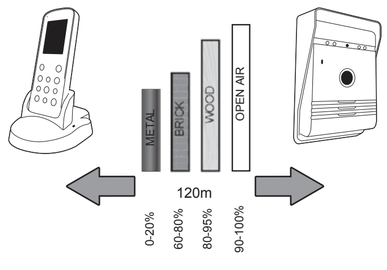

Przed wierceniem otworów przetestuj dzwonek, by sprawdzić, czy znajduje się on w zasięgu działania.

Zasięg bezprzewodowy jest pogarszany przez niektóre materiały/konstrukcje.

Sprawdź przed montażem.

Obsługa

Zdjęcie

1. Gdy odwiedzający naciśnie przycisk dzwonka (4) na zewnętrznym interkomie, monitor domowy automatycznie zrobi zdjęcie.
2. Na monitorze domowym naciśnij przycisk zdjęcie/potwierdź (12) , aby zrobić dodatkowe zdjęcie odwiedzającemu.

Wyświetlanie/usuwanie zdjęcia:

1. Na monitorze domowym naciśnij przycisk odtwarzania/ustawiania (14) , aby wejść do menu zdjęć.
2. Naciśnij przycisk w górę (5) ▲ lub w dół (8) ▼, aby wyświetlić zapisane zdjęcie.
3. Naciśnij przycisk monitor/usuń (7) , aby otworzyć okienko dialogowe usuwania.
4. Naciśnij przycisk w lewo (6) ◀ lub w prawo (13) ▶, aby wybrać Tak/Nie.
5. Naciśnij przycisk zdjęcie/potwierdź (12) , aby potwierdzić.
6. Naciśnij przycisk wyjścia (4) , aby wyjść.

Aby usunąć wszystkie zdjęcia:

1. Na monitorze domowym naciśnij przycisk odtwarzania/ustawiania (14) , aby wejść do menu zdjęć.
2. Przytrzymaj przez 3 sekundy przycisk monitor/usuń (7) , aż pojawi się komunikat „usuń wszystkie“.
3. Naciśnij przycisk w lewo (6) ◀ lub w prawo (13) ▶, aby wybrać Tak/Nie.
4. Naciśnij przycisk zdjęcie/potwierdź (12) , aby potwierdzić.
5. Naciśnij przycisk wyjścia (4) , aby wyjść.

Więcej szczegółów

Dane techniczne

Specyfikacje:

Częstotliwość robocza	: 2400 - 2483,5 MHz
Prędkość transmisji	: 15 - 25 fps (tylko dla efektywnego dystansu)
Zasięg działania na terenie otwartym	: 120 m
Moc TX	: 14 - 18 dBm
Czułość RX	: -85 dBm
Temperatura pracy	: -10°C - +50°C
Temperatura przechowywania	: -20°C - +60°C
Wilgotność pracy	: ≤85% rel. wilg.

Kamera zewnętrzna

Typ czujnika obrazu	: CMOS
Kąt widzenia	: 55°
Napięcie zasilania	: DC 5 V, 1 A
Zużycie prądu	: 250 mA (± 50 mA)
Czas ładowania	: Około 5 godzin
Bateria	: 3,7 V 1500 mAH
Zasilacz	: IP: 240 V OP: 5 V 1 A

Monitor domowy

Rozmiar ekranu	: 2,4 cala
Rozdzielczoś	: 320 x 240 (RGB)
Napięcie zasilania	: DC 5 V, 1 A
Zużycie prądu	: 350 mA (± 50 mA)
Czas ładowania	: Około 5 godzin
Format zdjęć	: JPEG
Bateria	: 3,7 V 1200 mAH
Zasilacz	: IP: 240 V OP: 5 V 1 A

Uwagi

Nie pozostawiaj produktu na nierównych lub niestabilnych powierzchniach, aby zapobiec jego uszkodzeniu spowodowanego przez upadek.

Próbuj unikać umieszczania produktu na gorących powierzchniach, w wysokiej wilgotności lub w pyle, mgiełce słonej wody lub innych surowych warunkach, mogących obniżyć żywotność produktu

CE Zgodne ze wszelkimi rozporządzeniami europejskimi

Smartwares oświadcza, że to urządzenie, model [VD36W], spełnia główne, podstawowe wymogi rozporządzenia R&TTE 1999/5/CE. Kompletna deklaracja zgodności jest dostępna na życzenie pod tym adresem:

smartwares
safety & lighting BV
Jules Verneweg 87
5015 BH Tilburg
The Netherlands
WWW.SMARTWARES.EU
NL : 0900-2088888 Lokaal tarief
BE : 070-233031 (NL) Lokaal tarief
: 0800-97570 (FR) Gratuit
FR : 0825 560 650 15ct/min
DE : +49 (0) 1805 010762
14Ct./Min. dt. Festnetz,
Mobil max. 42Ct./Min
UK : +44 (0) 345 230 1231
ES : +34 938427589
CUSTOMER SERVICE

APPROVED Frequency 2.4GHz

Oznaczenie to wskazuje, że produkt ten nie powinien być utylizowany z innymi odpadkami domowymi na terenie UE. Aby zapobiec możliwemu zagrożeniu środowiska lub ludzkiego zdrowia ze strony niekontrolowanego wyrzucaniu śmieci, proszę oddzielić ten produkt od innych typów odpadków i odpowiedzialnie go zrecyklingować. Aby oddać swoje zużyte urządzenie, proszę skorzystać z systemu zwrotów i zbiórki lub skontaktować się ze sprzedawcą, u którego produkt został zakupiony. Odbierze on to urządzenie, aby chronić środowisko

Informacje dotyczące bezpieczeństwa

Środki ostrożności

- ☑ Nie pow