Microwave oven

User's manual

EN

SENCOR®

SMW 4217WH

Prior to using this appliance, please read the user's manual thoroughly, even in cases, when one has already familiarised themselves with previous use of similar types of appliances. Only use the appliance in the manner described in this user's manual. Keep this user's manual in a safe place where it can be easily retrieved for future use.

We recommend saving the original cardboard box, packaging material, purchase receipt and responsibility statement of the vendor and warranty card for at least the duration of the legal liability for unsatisfactory performance or quality. In the event of transportation, we recommend that you pack the appliance in the original box from the manufacturer.

Copyright © 2016, Fast ČR, a.s.

Revision 03/2016

Microwave oven
SMW 4217WH

TABLE OF CONTENTS

IMPORTANT SAFETY INSTRUCTIONS 3
DESCRIPTION OF THE MICROWAVE OVEN 7
DESCRIPTION OF THE CONTROL PANEL 8
INSTALLATION 8
GROUNDING INSTRUCTIONS 9
OPERATING INSTRUCTIONS FOR THE MICROWAVE OVEN 9
USING THE CORRECT KITCHEN COOKWARE 10
THE BASICS OF COOKING IN A MICROWAVE OVEN 11
FUNCTION OF THE GRILL / COMBINATION COOKING 11
CLEANING AND MAINTENANCE 12
BEFORE YOU CONTACT AN AUTHORISED SERVICE CENTRE 12
TECHNICAL SPECIFICATIONS 13
INSTRUCTIONS AND INFORMATION REGARDING THE DISPOSAL OF USED PACKAGING MATERIALS 14
DISPOSAL OF USED ELECTRICAL AND ELECTRONIC EQUIPMENT 14

Copyright © 2016, Fast ČR, a.s.

Revision 03/2016

IMPORTANT SAFETY INSTRUCTIONS
READ CAREFULLY AND STORE FOR FUTURE USE.

- This appliance may be used by children 8 years of age and older and by persons with physical or mental impairments or by inexperienced persons, if they are properly supervised or have been informed about how to use the product in a safe manner and understand the potential dangers. Cleaning and maintenance performed by the user must not be performed by children unless they are older than 8 years of age and under supervision. Keep this appliance and the power cord out of reach of children that are younger than 8 years of age. Children must not play with the appliance.
- Before connecting the appliance to a power socket, check that the voltage on its rating label matches the electrical voltage in the power socket.
- Connect the appliance only to a properly grounded socket.
- The microwave oven is designed for domestic use and similar places such as:
  - staff kitchens in stores, offices and other workplaces;
  - in agriculture;
  - hotel or motel rooms and other living areas;
  - bed and breakfast establishments.
- Do not use the microwave oven outdoors or subject it to the effects of the outdoor environment.
- Do not place the microwave oven on window sills, kitchen sink drainboards or unstable surfaces. Always place it on a stable, even and dry surface.
- This microwave oven is not designed to be built-in into a cabinet.
- Never use the microwave oven in the direct vicinity of a bath, shower or swimming pool.

Copyright © 2016, Fast ČR, a.s.
Revision 03/2016

- The microwave oven is designed for heating food and beverages. Only use the microwave oven for the purposes for which it was designed and in the manner described in this user's manual. Dehydrating food or drying clothes and heating up heating cushions, home footwear, washing sponges, damp textiles and similar items may lead to an injury hazard, ignition or fire. Do not use the microwave for industrial or laboratory purposes.
- To ensure sufficient air circulation there must be free space left around the microwave oven. Ensure free space of 20 cm above the top surface of the oven, 10 cm from behind and on the sides. Do not block any opening of the oven. Do not remove the feet of the oven.
- Do not use the kitchen utensils listed below in the microwave oven:
  - metal pans and crockery with metal handles or with metal decorations;
  - clamps on plastic bags;
  - dishes with melamine surface treatment;
  - standard thermometers, which are used for measuring the temperature of meat, etc.
- Kitchen dishes may become hot as a result of the heat transferred from the heated food. Sometimes it is necessary to use kitchen gloves.
- Do not attempt to use the microwave oven with the door open. You could expose yourself to the harmful effect of microwaves. Do not run the microwave oven when it is empty.
- Use only kitchen dishes suitable for use in microwave ovens. When heating a meal on plastic or paper dishes, regularly check the oven to prevent it catching on fire.
- If you notice smoke, turn off the microwave oven and disconnect the power plug from the socket. Leave the oven door closed to prevent potential fire from spreading.

Copyright © 2016, Fast ČR, a.s.

Warning:
Liquids or other food must not be heated in closed containers as they could explode.

- Heating of beverages in the microwave may cause a delayed boil and so you should be careful when handling containers and dishes.
- Be especially careful when handling heated beverages and foodstuffs as hot steam may be released from them.
- Eggs in their shells and whole hard boiled eggs must not be heated in the microwave oven because they could explode even after the microwave heating process has finished.
- Do not fry food in the microwave oven. Hot oil may damage parts of the oven, dishes or may also cause skin burns.
- Before cooking, prick food that has a thick peel, such as potatoes, pumpkins, apples.
- The content of baby bottles and baby food needs to be mixed or shaken before being served to an infant or child and the temperature needs to be checked to prevent burns.
- When not using the oven, do not leave paper materials, kitchen dishes or food inside.
- Keep the inside of the oven clean. If the walls of the oven are splattered with food juices then wipe them away using a damp cloth. If the oven is heavily soiled, you can use a weak solution of a neutral kitchen detergent.
- Regularly clean the door and the window of the oven from both sides, the door gasket seal and neighbouring parts and any food remains. For cleaning, we recommend the use of a weak kitchen detergent solution. Ensure that remains of the cleaning agent do not remain on the inside wall.
- Clean the oven regularly according to the above mentioned instructions and remove any food that remains inside it. Failure to keep the oven clean could lead to surface damage, which could adversely affect the lifetime of the appliance and could lead to a dangerous situation.

Copyright © 2016, Fast ČR, a.s.
Revision 03/2016

Warning:
If the door or the door gasket seal is damaged then the oven must not be used until repaired by an authorised service centre.

- Do not use the microwave oven if the power cord or power plug is damaged, if it is not working correctly, if it is damaged or if it has been dropped on the floor. Any repair of the microwave oven or replacement of a damaged power cord may only be carried out by an authorised service centre, as this will prevent a dangerous situation from occurring.

Warning:
It is dangerous for anybody other than an authorised service centre to carry out any repairs or maintenance whatsoever that leads to the removal of any cover providing protection against microwave energy radiation.

Copyright © 2016, Fast ČR, a.s.
Revision 03/2016

DESCRIPTION OF THE MICROWAVE OVEN

A

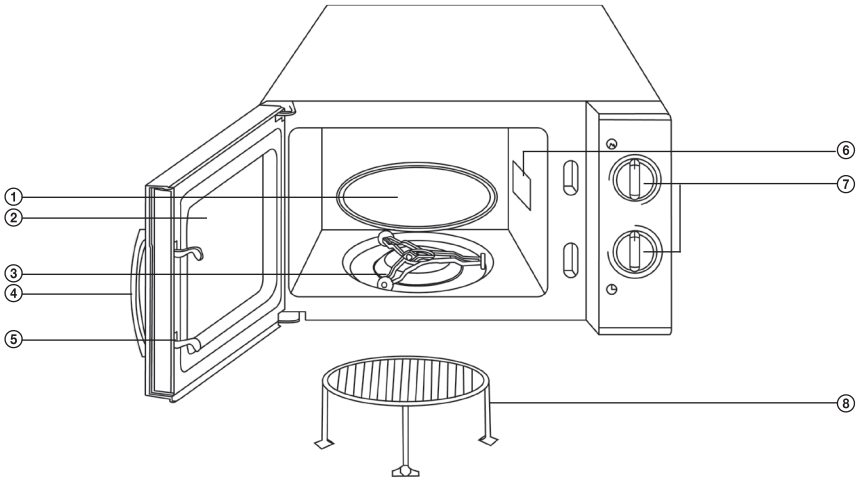

① Turning plate
② Door viewing window
③ Turning tray holder
④ Handle
⑤ Safety door closing mechanism
⑥ Magnetron
⑦ Control panel
⑧ Grate

Copyright © 2016, Fast ČR, a.s.
Revision 03/2016

DESCRIPTION OF THE CONTROL PANEL

1. Power control dial
Setting the microwave power level
2. Timer
Time setting range of 0–30 minutes

B

① Power settings panel
② Time settings panel

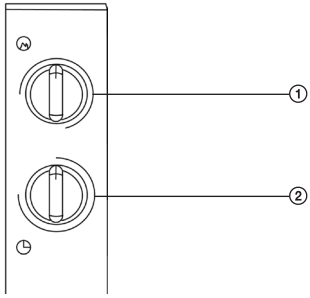

INSTALLATION

1. Make sure that you have taken all packaging materials, such as plastic bags, polystyrene, etc. out from inside the oven.

Note:
Do not remove the cover of the magnetron A⑥, which is located on the right side of the inside area of the oven.

Warning:
Check whether the oven is damaged in any way, e.g. whether the oven door is incorrectly attached or dinted, whether the door gasket seal is damaged or whether the hinges or locks are loose. If you discover any damage, do not use the oven and contact a qualified service technician.

2. The microwave oven must be placed on an even, stable surface, that can bear its weight even with the food inside.
3. Do not locate the oven near sources of heat, in locations with increased humidity or near flammable materials.
4. This appliance is designed to be used in open space, it is not designed to be built-in.
5. Do not use the oven without the turning plate A① installed.
6. Make sure that the power cord is not underneath the oven or in contact with hot or sharp surfaces.
7. The electrical power socket must be easily accessible in case it is necessary to quickly disconnect the power cord.

Copyright © 2016, Fast ČR, a.s.

GROUNDING INSTRUCTIONS

- This microwave oven must be grounded. The microwave oven is equipped with a power cord, which has a grounding wire with a grounded power plug. The power plug must be connected to an electric power socket, which is properly installed and grounded. Grounding reduces the risk of electrical shock. In the case of a short circuit the electric current is conducted though the grounding wire. We recommend that the oven be connected to an independent electrical circuit.

Warning:
An incorrectly grounded power socket may present a danger of electric shock.

Note:
If you have any questions regarding grounding or electrical instructions, consult all such matters with a qualified electrician or repair person.
Neither the manufacturer nor the vendor take any responsibility for whatever damage to the oven or injury resulting from an incorrect electrical connection.

OPERATING INSTRUCTIONS FOR THE MICROWAVE OVEN

1. Install the turning tray holder A③ and the turning tray A① into the microwave oven before first use.

Note:
The tray A① must turn freely when the microwave oven is in operation.

2. Connect the power cord plug to a power socket.
3. Place the food you wish to cook into a container suitable for use in a microwave. Open the microwave oven door and place the container with the food on to the turning tray.
4. Close the oven door and set the desired power level using the power control dial.

Information on the control panel	Power level / program description
LOW	Low (18 %)
DEFROST	Defrosting (36 %)
MED	Medium (58 %)
M.HIGH	Medium high (81 %)
HIGH	High (100 %)
GRILL	Grill
Combi 1	Grill 70 % of the time + microwave cooking 30 % of the time
Combi 2	Grill 49 % of the time + microwave cooking 51 % of the time
Combi 3	Grill 67 % of the time + microwave cooking 33 % of the time

Copyright © 2016, Fast ČR, a.s.

Attention:
Do not leave the microwave oven in operation without supervision.

5. If you wish to check the condition of the food during the cooking process, open the door. The microwave oven will automatically stop. Close the door to complete the cooking process.
6. The microwave oven will turn itself off automatically at the end of the set time. If you wish to end the cooking process earlier, set the timer to 0.
7. Take the container with the food out of the microwave oven.

Note:
Dishes may become hot as a result of the heat transferred from the heated food. In such a case use protective kitchen gloves.

8. Check the temperature of the food before consuming it.

USING THE CORRECT KITCHEN COOKWARE

1. The ideal type of cookware for cooking in the microwave oven is a transparent container, which permits the penetration of microwaves inside for the heating of food.
2. Metal dishes or bowls with a metal rim should not be used, because microwaves cannot pass through metals.
3. Do not use recycled paper products for cooking in the microwave because they may contain small metal particles.
4. It is better to use circular or oval containers than square or rectangular containers. Food located in the corners has a tendency to overcook.
5. You should use containers suitable for microwave ovens only in accordance with the instructions of the manufacturer.

This general list will help you select the right dishes.

Kitchen dishes	Safe use	Notes
Special plates for creating a crust	•	Do not use them longer than 8 minutes.
Porcelain and pottery dishes	•	Porcelain, pottery dishes including glazed dishes and bone porcelain are suitable if they do not have metal decorations.
Single use polyester plates	•	Plates are used for the packaging of some frozen foods.
Wrapped ready food		
• Polystyrene cups	•	May be used to heat foods. Overheating may cause the polystyrene to melt.
• Paper bags or newspapers	x	May catch on fire in the oven.
• Recycled paper or metal edging	x	May cause sparks in the oven.
Glass		
• Glass cookware	•	May be used if it doesn't have metal decorations.
• Fine glass	•	May be used to heat foods and beverages. Fine glass may crack, if it is suddenly heated to a higher temperature.
• Glass jars	•	Remove the lid. Use only for heating.

Copyright © 2016, Fast ČR, a.s.

Kitchen dishes	Safe use	Notes
Metal dishes		
• Plates	x	May cause sparks in the oven or food to catch on fire.
• Metal bag clips	x	
Paper dishes		
• Plates, cups, napkins and kitchen paper towels	•	Are appropriate for a short time for heating and cooking, likewise for the absorption of excess moisture.
• Recycled paper	x	May cause sparks in the oven.
Plastic dishes		
• Dishes	•	Use only heat resistant plastics, other plastics may due to high temperatures lose their shape or colour. Do not use products from melamine.
• Wrapping foils	•	Use to maintain moisture, should not come into contact with food. When removing them be careful of the escaping steam.
• Bags for frozen foods	▲	Only if intended for cooking or resistant against high temperatures. Must not be airtight. If necessary penetrate using a fork.
Waxed paper	•	May be used to maintain moisture in foods and for preventing drops of fat and juices from spraying.

• recommended use; ▲ limited use; x not recommended;

THE BASICS OF COOKING IN A MICROWAVE OVEN

1. Carefully organise the food. Place the larger food pieces on the perimeter of the dish.
2. Place the food on an appropriate dish before putting it into the oven. Do not prepare food directly on the turning plate A①.
3. Set the correct cooking time. We recommend that you set a shorter cooking time and extend it if necessary. When cooking foods at high temperatures smoke may be created or a fire may start.
4. Cover the food before cooking. You will prevent juices from splashing around by covering the food.
5. To speed up the cooking of foods, such as chickens or hamburgers, turn them over once during the cooking process. Large pieces of food such as roasts must be turned over at least once.
6. When cooking, organise foods such to hamburgers from the top down and from the centre of the dish to its edge.

FUNCTION OF THE GRILL / COMBINATION COOKING

- The **grill function** is especially suitable for thin pieces of meat, steaks, schnitzels, kebabs, sausages or chicken pieces. This function is also suitable for toasting sandwiches and roasting meals.
- The **combination cooking function** has 3 cooking modes. Depending on the desired degree of heating (microwave cooking) and degree of crunchiness (grill) of the meal, the following can be selected:
  Combi 1: Grill 70% of the time + microwave cooking 30% of the time. This function is suitable for preparing fish, potatoes and baked foods.
  Combi 2: Grill 49% of the time + microwave cooking 51% of the time. This function is suitable for baked potatoes and poultry.
  Combi 3: Grill 33% of the time + microwave cooking 67% of the time. This function is suitable for making, for example, omelettes.

Copyright © 2016, Fast ČR, a.s.

GRATE A⑧: Place the stand on the turning plate A① with the objective of improving the grilling results, the combination function.

CLEANING AND MAINTENANCE

Before cleaning the oven, always turn it off and disconnect it from the power supply.

1. Before first use, wash the turning tray A① in a weak solution of kitchen detergent and then rinse thoroughly under running drinking water.
2. To prevent damaging the operating parts of the oven, make sure that during cleaning, water does not enter the ventilation openings located on the left hand side of the microwave oven.
3. From time to time it is necessary to remove the turning tray A① and clean it. Clean the turning tray A① in warm soapy water or in a dishwasher.
4. The turning tray holder A④ and the underside of the inside area of the oven should be regularly cleaned to prevent excessive noise. Simply clean out the underside of the inside area of the oven using a weak neutral kitchen detergent solution. You may clean the turning tray holder A④ in a weak neutral kitchen detergent solution or in a dishwasher. After cleaning it, insert it back into the microwave oven.
5. If it becomes necessary to replace the lighting inside the oven, please contact the vendor or an authorised service centre.
6. Clean the oven regularly according to the above mentioned instructions and remove any food that remains inside it. Failure to keep the oven clean could lead to surface damage, which could adversely affect the lifetime of the appliance and could lead to a dangerous situation.

BEFORE YOU CONTACT AN AUTHORISED SERVICE CENTRE

If the microwave oven is not working:

- check that the oven is properly connected to the power grid. If you are not sure, disconnect the power plug from the power socket, wait 10 seconds and then reconnect it.
- check that a circuit breaker has not disengaged. If the microwave oven is still not working, check on a different device whether the electric power socket is working.
- check that you have set the proper values on the control panel.
- check that the oven door is properly closed. Otherwise, it is not possible to start the set cooking program.

⚠ **Warning:**
If the above mentioned steps do not help, contact an authorised service centre. Do not attempt to modify or repair the microwave oven yourself.

Copyright © 2016, Fast ČR, a.s.

TECHNICAL SPECIFICATIONS

Rated voltage range	230–240 V
Rated frequency	50 Hz
Rated power input	1,200 W
Microwave power output	700 W
Grill power	900 W
Operating frequency	2,450 MHz
Noise level	58 dB(A)
Diameter of the turning plate	245 mm
Volume	17 l
External dimensions (w × d × h)	452 × 355 × 262 mm
Weight	11.5 kg

The declared noise emission level of the appliance is 58 dB(A), which represents a level A of acoustic power with respect to a reference acoustic power of 1 pW.

We reserve the right to change text and technical specifications.

Copyright © 2016, Fast ČR, a.s.
Revision 03/2016

Microwave oven

SMW 4217WH

INSTRUCTIONS AND INFORMATION REGARDING THE DISPOSAL OF USED PACKAGING MATERIALS

Dispose of used packaging material at a site designated for waste in your municipality.

DISPOSAL OF USED ELECTRICAL AND ELECTRONIC EQUIPMENT

This symbol on products or original documents means that used electric or electronic products must not be added to ordinary municipal waste. For proper disposal, renewal and recycling hand over these appliances to determined collection points. Alternatively, in some European Union states or other European countries you may return your appliances to the local retailer when buying an equivalent new appliance.
Correct disposal of this product helps save valuable natural resources and prevents potential negative effects on the environment and human health, which could result from improper waste disposal. Ask your local authorities or collection facility for more details.
In accordance with national regulations penalties may be imposed for the incorrect disposal of this type of waste.

For business entities in European Union states
If you want to dispose of electric or electronic appliances, ask your retailer or supplier for the necessary information.

Disposal in other countries outside the European Union.
This symbol is valid in the European Union. If you wish to dispose of this product, request the necessary information about the correct disposal method from the local council or from your vendor

CE This appliance meets all the basic requirements of EU directives related to it.

Copyright © 2016, Fast ČR, a.s.

Revision 03/2016

Mikrovlnná trouba

Návod k obsluze

CZ

SENCOR®

SMW 4217WH

Před použitím tohoto spotřebiče se prosím seznamte s návodem k jeho obsluze, a to i v případě, že jste již obeznámeni s používáním spotřebičů podobného typu. Používejte spotřebič pouze tak, jak je popsáno v tomto návodu k použití. Návod uschovejte pro případ další potřeby.

Minimálně po dobu trvání zákonného práva z vadného plnění, případně záruky za jakost doporučujeme uschovat originální přepravní karton, balicí materiál, pokladní doklad a potvrzení o rozsahu odpovědnosti prodávajícího nebo záruční list. V případě přepravy doporučujeme zabalit spotřebič opět do originální krabice od výrobce.

Copyright © 2016, Fast ČR, a.s.

Revision 03/2016

Mikrovlnná trouba

SMW 4217WH

OBSAH

DŮLEŽITÉ BEZPEČNOSTNÍ POKYNY 3
POPIS MIKROVLNNÉ TROUBY 7
POPIS OVLÁDACÍHO PANELU 8
INSTALACE 8
POKYNY K UZEMNĚNÍ 9
POKYNY K POUŽÍVÁNÍ MIKROVLNNÉ TROUBY 9
POUŽITÍ SPRÁVNÉHO KUCHYŇSKÉHO NÁDOBÍ 10
ZÁSADY VAŘENÍ V MIKROVLNNÉ TROUBĚ 11
FUNKCE GRIL / KOMBINOVANÉ VAŘENÍ 11
ČIŠTĚNÍ A ÚDRŽBA 12
PŘEDTÍM, NEŽ KONTAKTUJETE AUTORIZOVANÝ SERVIS 12
TECHNICKÉ ÚDAJE 13
POKYNY A INFORMACE O NAKLÁDÁNÍ S POUŽITÝM OBALEM 14
LIKVIDACE POUŽITÝCH ELEKTRICKÝCH A ELEKTRONICKÝCH ZAŘÍZENÍ 14

Copyright © 2016, Fast ČR, a.s.

Revision 03/2016

DŮLEŽITÉ BEZPEČNOSTNÍ POKYNY
ČTĚTE POZORNĚ A USCHOVEJTE PRO BUDOUCÍ POUŽITÍ.

- Tento spotřebič mohou používat děti ve věku 8 let a starší a osoby se sníženými fyzickými, smyslovými nebo mentálními schopnostmi nebo s nedostatkem zkušeností a znalostí, pokud jsou pod dozorem nebo byly poučeny o používání spotřebiče bezpečným způsobem a rozumí případným nebezpečím. Čištění a údržbu prováděnou uživatelem nesmějí vykonávat děti, pokud nejsou starší 8 let a pod dozorem. Spotřebič a jeho síťový kabel udržujte mimo dosah dětí mladších 8 let. Děti si se spotřebičem nesmějí hrát.
- Před připojením spotřebiče k síťové zásuvce se ujistěte, že se napětí uvedené na jejím typovém štítku shoduje s elektrickým napětím zásuvky.
- Spotřebič připojujte pouze k řádně uzemněné zásuvce.
- Mikrovlnná trouba je určena pro použití v domácnosti a podobných prostorech, jako jsou:
  - kuchyňské kouty pro personál v obchodech, kancelářích a ostatních pracovištích;
  - v zemědělství;
  - hotelové nebo motelové pokoje a jiné obytné prostory;
  - podniky zajišťující nocleh se snídaní.
- Mikrovlnnou troubu nepoužívejte venku ani ji nevystavujte vlivům venkovního prostředí.
- Mikrovlnnou troubu neumísťujte na parapety oken, odkapávací desku dřezu nebo na nestabilní povrchy. Vždy ji umístěte na stabilní, rovný a suchý povrch.
- Tato mikrovlnná trouba není určena k zabudování do skříňky.
- Mikrovlnnou troubu nikdy nepoužívejte v bezprostředním okolí vany, sprchy nebo bazénu.
- Mikrovlnná trouba je určena pro ohřev potravin a nápojů. Mikrovlnnou troubu používejte pouze k účelům, ke kterým je určena a jak je uvedeno v tomto návodu k obsluze. Sušení potravin nebo oděvů a ohřev ohřívacích podušek, domácí

Copyright © 2016, Fast ČR, a.s.
Revision 03/2016

obuvi, mycích hub, vlhkého textilu a podobných věcí může vést k nebezpečí poranění, vznícení nebo požáru. Mikrovlnnou troubu nepoužívejte pro průmyslové ani laboratorní účely.

- Pro zajištění dostatečné cirkulace vzduchu musí být ponechán volný prostor okolo mikrovlnné trouby. Ponechejte volný prostor 20 cm nad horním povrchem trouby, 10 cm za její zadní částí a po stranách. Neblokujte jakékoliv otvory trouby. Neodstraňujte nožky trouby.
- V mikrovlnné troubě nepoužívejte níže uvedené kuchyňské nádobí a pomůcky:
  - kovové pánve nebo nádobí s kovovou rukojetí nebo s kovovým zdobením;
  - svorky na plastových sáčcích;
  - nádobí s povrchovou úpravou z melaminu;
  - běžné teploměry, které se používají např. k měření teploty masa apod.
- Kuchyňské nádobí se může stát horkým v důsledku přeneseného tepla z ohřívaných potravin. Někdy může být třeba použít ochranné rukavice.
- Nepokoušejte se používat mikrovlnnou troubu při otevřených dvířkách. Mohli byste se vystavit škodlivému působení mikrovln. Nespouštějte mikrovlnnou troubu naprázdno.
- Používejte pouze kuchyňské nádobí, které je vhodné k použití v mikrovlnných troubách. Když se ohřívá pokrm v nádobách z plastu nebo papíru, pravidelně kontrolujte troubu, aby nedošlo k jejich vznícení.
- Zpozorujete-li kouř, vypněte mikrovlnnou troubu a odpojte zástrčku od zásuvky. Dvířka trouby nechejte zavřena, aby se zabránilo rozšíření případného ohně.

Varování:
Kapaliny nebo jiné pokrmy nesmějí být ohřívány v uzavřených nádobách, protože jsou náchylné k explozi.

Copyright © 2016, Fast ČR, a.s.
Revision 03/2016

- Mikrovlnný ohřev nápojů může způsobit opožděný var, a proto buďte opatrní při manipulaci s nádobou.
- Při manipulaci s ohřátými nápoji a potravinami dbejte zvýšené opatrnosti, neboť se z nich může uvolňovat horká pára.
- Vejce ve skořápkách a celá natvrdo uvařená vejce se nesmějí v mikrovlnných troubách ohřívat, protože mohou explodovat i po ukončení mikrovlnného ohřevu.
- V mikrovlnné troubě nesmažte potraviny. Horký olej může poškodit části trouby, nádobí, nebo dokonce přivodit popálení pokožky.
- Před vařením propíchněte potraviny se silnou slupkou, jako jsou brambory, dýně, jablka.
- Obsah kojeneckých lahví a dětské stravy je nutné před podáváním kojenci nebo dítěti promíchat nebo protřepat a zkontrolovat teplotu, aby se zabránilo popálení.
- Nepoužíváte-li troubu, nenechávejte uvnitř papírové materiály, kuchyňské nádobí nebo potraviny.
- Udržujte vnitřní prostor trouby v čistotě. Jsou-li stěny trouby potřísněny šťávami z potravin, otřete je vlhkým hadříkem. Je-li trouba silněji znečištěna, můžete použít slabý roztok neutrálního kuchyňského saponátu.
- Pravidelně čistěte dvířka a okénko trouby po obou stranách, těsnění dvířek a přilehlé části od nečistot a případných zbytků potravin. K čistění doporučujeme použit slabý roztok neutrálního kuchyňského saponátu. Dbejte na to, aby na vnitřní straně dvířek nezůstávaly zbytky čisticího prostředku.
- Troubu pravidelně čistěte dle výše uvedených pokynů a odstraňujte z ní případné zbytky potravin. Neudržování trouby v čistotě by mohlo vést k poškození povrchu, které by mohlo nepříznivě ovlivnit životnost spotřebiče a mít za následek vznik nebezpečné situace.

Copyright © 2016, Fast ČR, a.s.
Revision 03/2016

Varování:
Pokud jsou dvířka nebo těsnění dvířek poškozeno, nesmí být trouba v činnosti, dokud nebude opravena autorizovaným servisním střediskem.

- Nepoužívejte mikrovlnnou troubu, pokud je poškozen napájecí kabel nebo zástrčka, v případě, že nefunguje správně, je-li poškozena nebo byla-li upuštěna na zem. Jakákoliv oprava mikrovlnné trouby nebo výměna poškozeného napájecího kabelu smí být provedena pouze autorizovaným servisním střediskem, aby se zabránilo vzniku nebezpečné situace.

Varování:
Je nebezpečné pro kohokoli jiného, než je autorizovaný servis, aby prováděl jakékoli opravy nebo údržbu vedoucí k odstranění libovolného krytu, který zajišťuje ochranu před zářením mikrovlnné energie.

Copyright © 2016, Fast ČR, a.s.
Revision 03/2016

POPIS MIKROVLNNÉ TROUBY

A

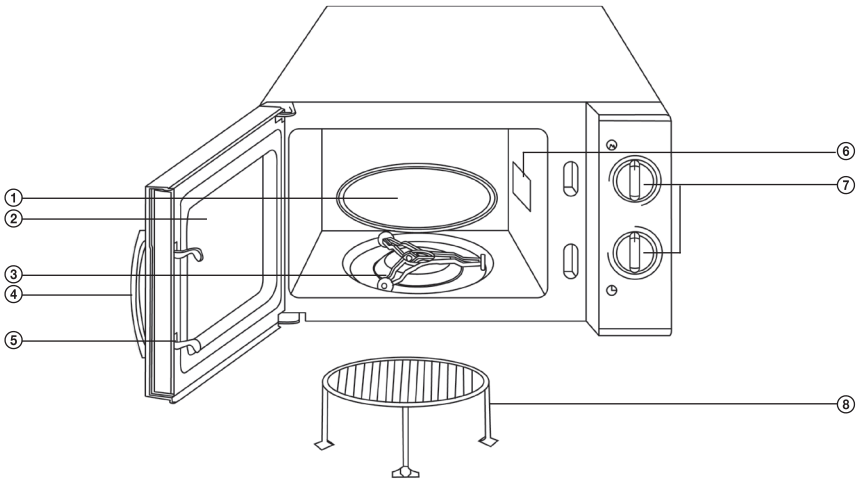

① Otočný talíř
② Okénko dvířek
③ Nosič otočného talíře
④ Madlo
⑤ Bezpečnostní systém uzavření dvířek
⑥ Magnetron
⑦ Ovládací panel
⑧ Rošt

Copyright © 2016, Fast ČR, a.s.
Revision 03/2016

Mikrovlnná trouba
SMW 4217WH

POPIS OVLÁDACÍHO PANELU

1. Ovladač výkonu
Nastavení úrovně mikrovlnného výkonu.
2. Časovač
Nastavení doby ohřevu v rozmezí 0–30 min.

B

① Panel nastavení výkonu
② Panel nastavení času

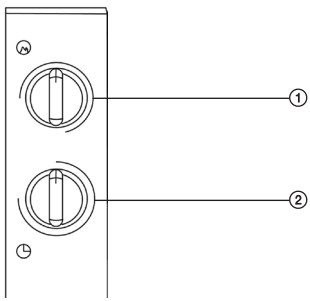

INSTALACE

1. Ujistěte se, že jste z vnitřního prostoru trouby vyjmuli veškerý obalový materiál jako igelitové sáčky, polystyren apod.

Poznámka:
Neodstraňujte kryt magnetronu A⑥, který je umístěn na pravé straně vnitřního prostoru trouby.

Varování:
Zkontrolujte, zda trouba není nějakým způsobem poškozena, např. nejsou-li dvířka trouby špatně usazena nebo promáčknuta, zdali není poškozeno těsnění dvířek nebo uvolněné závěsy a zámky dvířek. Jestliže zjistíte jakékoli poškození, nepoužívejte troubu a kontaktujte kvalifikovaného servisního technika.

2. Mikrovlnná trouba musí být umístěna na rovném, stabilním povrchu, který udrží její váhu i s vloženými potravinami.
3. Neumísťujte troubu blízko tepelných zdrojů, na místa se zvýšenou vlhkostí nebo do blízkosti hořlavých materiálů.
4. Tento spotřebič je určen pro používání ve volném prostoru, nikoli jako vestavný.
5. Nepoužívejte troubu bez instalovaného otočného talíře A①.
6. Ujistěte se, že není napájecí kabel umístěn pod spodní částí trouby či v kontaktu s horkými nebo ostrými povrchy.
7. Zásuvka elektrického proudu musí být lehce dosažitelná v případě nutnosti rychlého odpojení napájecího kabelu.

Copyright © 2016, Fast ČR, a.s.
Revision 03/2016

POKYNY K UZEMNĚNÍ

- Tato mikrovlnná trouba musí být uzemněna. Mikrovlnná trouba je vybavena napájecím kabelem, který má uzemňovací drát s uzemňovací zástrčkou. Zástrčka musí být připojena k zásuvce elektrického proudu, která je náležitě instalována a uzemněna. Uzemnění snižuje riziko zásahu elektrickým proudem. Elektrický proud je při zkratu veden přes uzemňovací drát. Doporučujeme, aby byla trouba připojena k samostatnému elektrickému obvodu.

Varování:
Nesprávně uzemněná zásuvka může způsobit riziko zásahu elektrickým proudem.

Poznámka:
Jestliže máte dotazy týkající se uzemnění nebo elektrických instrukcí, konzultujte vše s kvalifikovaným elektrikářem nebo opravářem.
Výrobce ani prodejce není zodpovědný za jakékoliv poškození trouby nebo zranění vzniklé nesprávným elektrickým zapojením.

POKYNY K POUŽÍVÁNÍ MIKROVLNNÉ TROUBY

1. Před použitím instalujte do mikrovlnné trouby nosič otočného talíře A③ a otočný talíř A①.

Poznámka:
Je-li mikrovlnná trouba v provozu, talíř A① se musí volně otáčet.

2. Vidlici přívodního kabelu připojte k síťové zásuvce.
3. Potraviny, které chcete vařit, vložte do nádoby vhodné pro mikrovlnný ohřev. Otevřete dvířka trouby a nádobu s potravinami umístěte na otočný talíř.
4. Zavřete dvířka trouby a ovladačem výkonu nastavte požadovaný výkon.

Údaj na ovládacím panelu	Úroveň výkonu / popis programu
LOW	Nízká (18 %)
DEFROST	Rozmrazování (36 %)
MED	Střední (58 %)
M.HIGH	Středně vysoká (81 %)
HIGH	Vysoká (100 %)
GRILL	Gril
Combi 1	Gril 70 % času + mikrovlnné vaření 30 % času
Combi 2	Gril 49 % času + mikrovlnné vaření 51 % času
Combi 3	Gril 67 % času + mikrovlnné vaření 33 % času

Upozornění:
Nenechávejte mikrovlnnou troubu v provozu bez dozoru.

Copyright © 2016, Fast ČR, a.s.
Revision 03/2016

5. Chcete-li zkontrolovat stav potravin během vaření, otevřete dvířka. Činnost mikrovlnné trouby se automaticky zastaví. Pro dokončení procesu vaření zavřete dvířka.
6. Mikrovlnná trouba se automaticky vypne po uplynutí nastavené doby. Jestliže potřebujete předčasně ukončit proces vaření, nastavte časovač na hodnotu 0.
7. Vyjměte nádobu s potravinami z mikrovlnné trouby.

Poznámka:
Nádobí se může stát horkým v důsledku přeneseného tepla z ohřívaných potravin. V takovém případě použijte ochranné kuchyňské rukavice.

8. Před konzumací zkontrolujte teplotu potravin.

POUŽITÍ SPRÁVNÉHO KUCHYŇSKÉHO NÁDOBÍ

1. Ideálním typem nádoby pro mikrovlnné vaření je průhledná nádoba, která umožňuje průchod mikrovln dovnitř a zahřívání potravin.
2. Kovové nádobí nebo mísy s kovovým okrajem by neměly být používány, protože mikrovlny nemohou procházet kovem.
3. Pro mikrovlnné vaření nepoužívejte recyklované papírové výrobky, protože mohou obsahovat malé kovové částice.
4. Používejte raději kulaté nebo oválné nádoby než čtvercové nebo obdélníkové nádoby. Potraviny umístěné v rozích mají tendenci se převařovat.
5. Nádoby vhodné pro mikrovlnné trouby byste měli používat pouze v souladu s pokyny výrobce.

Tento obecný seznam vám pomůže vybrat správné nádobí.

Kuchyňské nádobí	Bezpečnost použití	Poznámky
Speciální talíře pro vytvoření kůrky	•	Nepoužívejte je déle než 8 minut.
Porcelán a hrnčířské nádobí	•	Porcelán, hrnčířské nádobí včetně glazurovaného nádobí a kostní porcelán jsou vhodné, pokud nemají kovovou dekoraci.
Polyesterové talíře pro jednorázové použití	•	Talíře jsou používány pro balení některých mražených potravin.
Balená hotová jídla		
• Polystyrenové šálky	•	Mohou být použity pro ohřev potravin. Přehřátím může dojít k roztavení polystyrenu.
• Papírové sáčky nebo noviny	x	Mohou se v troubě vznítit.
• Recyklovaný papír nebo kovové lemování	x	Mohou v troubě zapříčinit jiskření.
Sklo		
• Skleněné nádobí	•	Může být používáno, pokud není opatřeno kovovým dekorem.
• Jemné sklo	•	Může být používáno pro ohřev potravin a nápojů. Jemné sklo může prasknout, pokud se náhle zahřeje na vyšší teplotu.
• Zavařovací sklenice	•	Sejměte víko. Používejte pouze pro ohřev.

Copyright © 2016, Fast ČR, a.s.
Revision 03/2016

Kuchyňské nádobí	Bezpečnost použití	Poznámky
Kovové nádobí		
• Talíře	x	Mohou v troubě zapříčinit jiskření nebo vznícení potravin.
• Kovové svorky sáčků	x	
Papírové nádobí		
• Tácky, šálky, ubrousky a kuchyňský papír	•	Jsou vhodné pro krátký čas ohřevu a vaření, rovněž pro absorpci přebytečné vlhkosti.
• Recyklovaný papír	x	Může v troubě způsobit jiskření.
Plastové nádobí		
• Nádobí	•	Používejte pouze teplovzdorné plasty, jiné plasty mohou vysokými teplotami ztrácet tvar nebo barvu. Nepoužívejte výrobky z melaminu.
• Fólie	•	Používejte pro udržení vlhkosti, neměly by se dotýkat potravin. Při jejich snímání dávejte pozor na únik páry.
• Sáčky pro mražené potraviny	▲	Pouze pokud jsou určeny pro vaření nebo odolné vůči vysokým teplotám. Nesmí být vzduchotěsné. V případě potřeby je propíchněte vidličkou.
Voskovaný papír	•	Může být používán pro udržení vlhkosti v potravinách a pro zabránění rozstřikování kapek tuku a šťávy.

• doporučené použití; ▲ omezené použití; x nedoporučeno;

ZÁSADY VAŘENÍ V MIKROVLNNÉ TROUBĚ

1. Potraviny pečlivě uspořádejte. Silnější kousky potravin umístěte po obvodu nádoby.
2. Před vložením do trouby umístěte potraviny do odpovídající nádoby. Potraviny nepřipravujte přímo na otočném talíři A①.
3. Nastavte správně dobu vaření. Doporučujeme nastavit kratší dobu vaření a v případě potřeby ji prodloužit. Při vaření potravin za vysokých teplot může dojít ke vzniku kouře nebo vznícení.
4. Před vařením potraviny zakryjte. Zakrytím potravin zabráníte rozstřikování šťáv.
5. K urychlení uvaření potravin, jako jsou kuřata a hamburgery, je během vaření jednou obraťte. Velké kusy potravin, jako jsou pečeně, musí být obráceny nejméně jednou.
6. Potraviny podobného druhu jako karbanátky během vaření přerovnejte od shora dolů a ze středu nádoby k jejím okrajům.

FUNKCE GRIL / KOMBINOVANÉ VAŘENÍ

- **Funkce gril** je vhodná pro tenké plátky masa, steaky, řízky, kebab, klobásy nebo kousky kuřecího. Současně je funkce vhodná pro zapékání sendvičů a zapékaných jídel.
- **Funkce kombinované vaření** má 3 režimy vaření. V závislosti na požadovaném stupni prohřátí (mikrovlnné vaření) a stupni křupavosti (gril) pokrmu je na výběr:
  Combi 1: Gril 70% času + mikrovlnné vaření 30% času. Tato funkce je vhodná pro přípravu ryb, brambor a zapékaných jídel.
  Combi 2: Gril 49% času + mikrovlnné vaření 51% času. Tato funkce je vhodná pro přípravu pečených brambor a drůbeže.
  Combi 3: Gril 33% času + mikrovlnné vaření 67% času. Tato funkce je vhodná pro přípravu například omelet.
  ROŠT A⑧: Položte stojan na otočný talíř A① s cílem zlepšit výsledky grilovací, kombinované funkce.

Copyright © 2016, Fast ČR, a.s.
Revision 03/2016

ČIŠTĚNÍ A ÚDRŽBA

Před čištěním troubu vždy vypněte a odpojte napájecí kabel od zásuvky elektrického proudu.

1. Před prvním použitím omyjte otočný talíř A① ve slabém roztoku kuchyňského saponátu a pak jej důkladně opláchněte pod tekoucí pitnou vodou.
2. Aby nedošlo k poškození provozních částí trouby, dbejte na to, aby při čištění nevnikla voda do ventilačních otvorů umístěných na levé boční straně mikrovlnné trouby.
3. Občas je nutno vyjmout otočný talíř A① a vyčistit jej. Otočný talíř A① umyjte v teplé mýdlové vodě nebo myčce na nádobí.
4. Nosič otočného talíře A④ a spodní strana vnitřního prostoru trouby by měly být pravidelně čištěny k zamezení zvýšeného hluku. Jednoduše vyčistěte spodní stranu vnitřního prostoru trouby slabým roztokem neutrálního kuchyňského saponátu. Nosič otočného talíře A④ můžete umýt ve slabém roztoku neutrálního kuchyňského saponátu nebo v myčce na nádobí. Po umytí jej vložte zpět do mikrovlnné trouby.
5. Je-li třeba vyměnit vnitřní osvětlení trouby, kontaktujte prosím prodejce nebo autorizované servisní středisko.
6. Troubu pravidelně čistěte dle výše uvedených pokynů a odstraňujte z ní případné zbytky potravin. Neudržování trouby v čistotě by mohlo vést k poškození povrchu, které by mohlo nepříznivě ovlivnit životnost spotřebiče a mít za následek vznik nebezpečné situace.

PŘEDTÍM, NEŽ KONTAKTUJETE AUTORIZOVANÝ SERVIS

Jestliže mikrovlnná trouba nefunguje:

- ujistěte se, že je trouba náležitě připojena k síti elektrického napětí. Pokud si nejste jisti, odpojte zástrčku síťového kabelu od zásuvky elektrického proudu, vyčkejte 10 sekund a připojte ji zpět.
- ujistěte se, že nedošlo k výpadku jističe. Pokud mikrovlnná trouba stále nefunguje, ověřte na jiném přístroji, zda je elektrická zásuvka funkční.
- ujistěte se, že jste na ovládacím panelu nastavili správné hodnoty.
- ujistěte se, že jsou dvířka trouby řádně zavřena. V opačném případě není možné spustit nastavený program vaření.

Varování:
Jestliže výše uvedené kroky nepomohou, kontaktujte autorizovaný servis. Nesnažte se upravovat nebo opravovat mikrovlnnou troubu sami.

Copyright © 2016, Fast ČR, a.s.
Revision 03/2016

TECHNICKÉ ÚDAJE

Jmenovitý rozsah napětí	230–240 V
Jmenovitý kmitočet	50 Hz
Jmenovitý příkon	1 200 W
Mikrovlnný výkon	700 W
Výkon grilu	900 W
Provozní kmitočet	2 450 MHz
Hlučnost	58 dB(A)
Průměr otočného talíře	245 mm
Objem	17 l
Vnější rozměry (š × h × v)	452 × 355 × 262 mm
Hmotnost	11,5 kg

Deklarovaná hodnota emise hluku tohoto spotřebiče je 58 dB(A), což představuje hladinu A akustického výkonu vzhledem k referenčnímu akustickému výkonu 1 pW.

Změny textu a technických specifikací vyhrazeny.

Copyright © 2016, Fast ČR, a.s.
Revision 03/2016

Mikrovlnná trouba

SMW 4217WH

POKYNY A INFORMACE O NAKLÁDÁNÍ S POUŽITÝM OBALEM

Použitý obalový materiál odložte na místo určené obcí k ukládání odpadu.

LIKVIDACE POUŽITÝCH ELEKTRICKÝCH A ELEKTRONICKÝCH ZAŘÍZENÍ

Tento symbol na produktech anebo v průvodních dokumentech znamená, že použité elektrické a elektronické výrobky nesmí být přidány do běžného komunálního odpadu. Ke správné likvidaci, obnově a recyklaci předejte tyto výrobky na určená sběrná místa. Alternativně v některých zemích Evropské unie nebo jiných evropských zemích můžete vrátit své výrobky místnímu prodejci při koupi ekvivalentního nového produktu.
Správnou likvidací tohoto produktu pomůžete zachovat cenné přírodní zdroje a napomáháte prevenci potenciálních negativních dopadů na životní prostředí a lidské zdraví, což by mohly být důsledky nesprávné likvidace odpadů. Další podrobnosti si vyžádejte od místního úřadu nebo nejbližšího sběrného místa.
Při nesprávné likvidaci tohoto druhu odpadu mohou být v souladu s národními předpisy uděleny pokuty.

Pro podnikové subjekty v zemích Evropské unie
Chcete-li likvidovat elektrická a elektronická zařízení, vyžádejte si potřebné informace od svého prodejce nebo dodavatele.

Likvidace v ostatních zemích mimo Evropskou unii
Tento symbol je platný v Evropské unii. Chcete-li tento výrobek zlikvidovat, vyžádejte si potřebné informace o správném způsobu likvidace od místních úřadů nebo od svého prodejce.

CE

Tento výrobek splňuje veškeré základní požadavky směrnic EU, které se na něj vztahují.

Copyright © 2016, Fast ČR, a.s.

Revision 03/2016

Mikrovlnná rúra

Návod na obsluhu

SK

SENCOR®

SMW 4217WH

Pred použitím tohto spotrebiča sa, prosím, oboznámte s návodom na jeho obsluhu, a to aj v prípade, že ste už oboznámení s používaním spotrebičov podobného typu. Používajte spotrebič iba tak, ako je popísané v tomto návode na použitie. Návod uschovajte pre prípad ďalšej potreby.

Minimálne počas trvania zákonného práva z chybného plnenia, prípadne záruky za akosť odporúčame uschovať originálny prepravný kartón, baliaci materiál, pokladničný doklad a potvrdenie o rozsahu zodpovednosti predávajúceho alebo záručný list. V prípade prepravy odporúčame zabaliť spotrebič opäť do originálnej škatule od výrobcu.

Copyright © 2016, Fast ČR, a.s.

Revision 03/2016

Mikrovlnná rúra

SMW 4217WH

OBSAH

DÔLEŽITÉ BEZPEČNOSTNÉ POKYNY 3
POPIS MIKROVLNNEJ RÚRY 7
POPIS OVLÁDACIEHO PANELU 8
INŠTALÁCIA 8
POKYNY NA UZEMNENIE 9
POKYNY NA POUŽÍVANIE MIKROVLNNEJ RÚRY 9
POUŽITIE SPRÁVNEHO KUCHYNSKÉHO RIADU 10
ZÁSADY VARENIA V MIKROVLNNEJ RÚRE 11
FUNKCIA GRIL / KOMBINOVANÉ VARENIE 11
ČISTENIE A ÚDRŽBA 12
PRED TÝM, NEŽ KONTAKTUJETE AUTORIZOVANÝ SERVIS 12
TECHNICKÉ ÚDAJE 13
POKYNY A INFORMÁCIE O ZAOBCHÁDZANÍ S POUŽITÝM OBALOM 14
LIKVIDÁCIA POUŽITÝCH ELEKTRICKÝCH A ELEKTRONICKÝCH ZARIADENÍ 14

Copyright © 2016, Fast ČR, a.s.

Revision 03/2016

DÔLEŽITÉ BEZPEČNOSTNÉ POKYNY
ČÍTAJTE POZORNE A USCHOVAJTE NA BUDÚCE POUŽITIE.

- Tento spotrebič môžu používať deti vo veku 8 rokov a staršie a osoby so zníženými fyzickými, zmyslovými alebo mentálnymi schopnosťami alebo s nedostatkom skúseností a znalostí, ak sú pod dozorom alebo boli poučené o používaní spotrebiča bezpečným spôsobom a rozumejú prípadným nebezpečenstvám. Čistenie a údržbu vykonávanú užívateľom nesmú vykonávať deti, ak nie sú staršie ako 8 rokov a pod dohľadom. Spotrebič a jeho sieťový kábel udržujte mimo dosahu detí mladších ako 8 rokov. Deti sa so spotrebičom nesmú hrať.
- Pred pripojením spotrebiča k sieťovej zásuvke sa uistite, či sa napätie uvedené na jej typovom štítku zhoduje s elektrickým napätím zásuvky.
- Spotrebič pripájajte iba k riadne uzemnenej zásuvke.
- Mikrovlnná rúra je určená na použitie v domácnosti a podobných priestoroch, ako sú:
  - kuchynské kúty pre personál v obchodoch, kanceláriách a ostatných pracoviskách;
  - v poľnohospodárstve;
  - hotelové alebo motelové izby a iné obytné priestory;
  - podniky zaisťujúce nocľah s raňajkami.
- Mikrovlnnú rúru nepoužívajte vonku ani ju nevystavujte vplyvom vonkajšieho prostredia.
- Mikrovlnnú rúru neumiestňujte na parapety okien, odkvapkávaciu dosku drezu alebo na nestabilné povrchy. Vždy ju umiestnite na stabilný, rovný a suchý povrch.
- Táto mikrovlnná rúra nie je určená na zabudovanie do skrinky.
- Mikrovlnnú rúru nikdy nepoužívajte v bezprostrednom okolí vane, sprchy alebo bazéna.

Copyright © 2016, Fast ČR, a.s.
Revision 03/2016

- Mikrovlnná rúra je určená na ohrev potravín a nápojov. Mikrovlnnú rúru používajte iba na účely, na ktoré je určená a ako je uvedené v tomto návode na obsluhu. Sušenie potravín alebo odevov a ohrev ohrievacích podušiek, domácej obuvi, umývacích húb, vlhkého textilu a podobných vecí môže viesť k nebezpečenstvu poranenia, vznieteniu alebo požiaru. Mikrovlnnú rúru nepoužívajte na priemyselné ani laboratórne účely.
- Na zaistenie dostatočnej cirkulácie vzduchu sa musí ponechať voľný priestor okolo mikrovlnnej rúry. Ponechajte voľný priestor 20 cm nad horným povrchom rúry, 10 cm za jej zadnou časťou a po stranách. Neblokujte akékoľvek otvory rúry. Neodstraňujte nôžky rúry.
- V mikrovlnnej rúre nepoužívajte nižšie uvedený kuchynský riad a pomôcky:
  - kovové panvice alebo riad s kovovou rukoväťou alebo s kovovým zdobením;
  - svorky na plastových vrecúškach;
  - riad s povrchovou úpravou z melamínu;
  - bežné teplomery, ktoré sa používajú napr. na meranie teploty mäsa a pod.
- Kuchynský riad sa môže stať horúcim v dôsledku preneseného tepla z ohrievaných potravín. Niekedy môže byť potrebné použiť ochranné rukavice.
- Nepokúšajte sa používať mikrovlnnú rúru pri otvorených dvierkach. Mohli by ste sa vystaviť škodlivému pôsobeniu mikrovĺn. Nespúšťajte mikrovlnnú rúru naprázdno.
- Používajte iba kuchynský riad, ktorý je vhodný na použitie v mikrovlnných rúrach. Keď sa ohrieva pokrm v nádobách z plastu alebo papiera, pravidelne kontrolujte rúru, aby nedošlo k ich vznieteniu.
- Ak spozorujete dym, vypnite mikrovlnnú rúru a odpojte zástrčku od zásuvky. Dvierka rúry nechajte zatvorené, aby sa zabránilo rozšíreniu prípadného ohňa.

Copyright © 2016, Fast ČR, a.s.

Varovanie:
Kvapaliny alebo iné pokrmy sa nesmú ohrievať v uzatvorených nádobách, pretože sú náchylné na explóziu.

- Mikrovlnný ohrev nápojov môže spôsobiť oneskorený var, a preto buďte opatrní pri manipulácii s nádobou.
- Pri manipulácii so ohriatymi nápojmi a potravinami dbajte na zvýšenú opatrnosť, pretože sa z nich môže uvoľňovať horúca para.
- Vajce v škrupinkách a celé natvrdo uvarené vajcia sa nesmú v mikrovlnných rúrach ohrievať, pretože môžu explodovať aj po ukončení mikrovlnného ohrevu.
- V mikrovlnnej rúre nesmažte potraviny. Horúci olej môže poškodiť časti rúry, riad alebo dokonca privodiť popálenie pokožky.
- Pred varením prepichnite potraviny s hrubou šupkou, ako sú zemiaky, tekvica, jablká.
- Obsah dojčenských fliaš a detskej stravy je nutné pred podávaním dojčaťu alebo dieťaťu premiešať alebo pretrepať a skontrolovať teplotu, aby sa zabránilo popáleniu.
- Ak nepoužívate rúru, nenechávajte vnútri papierové materiály, kuchynský riad alebo potraviny.
- Udržujte vnútorný priestor rúry v čistote. Ak sú steny rúry postriekané šťavami z potravín, utrite ich vlhkou handričkou. Ak je rúra silnejšie znečistená, môžete použiť slabý roztok neutrálneho kuchynského saponátu.
- Pravidelne čistíte dvierka a okienko rúry po oboch stranách, tesnenie dvierok a priľahlé časti od nečistôt a prípadných zvyškov potravín. Na čistenie odporúčame použiť slabý roztok neutrálneho kuchynského saponátu. Dbajte na to, aby na vnútornej strane dvierok nezostávali zvyšky čistiaceho prostriedku.

Copyright © 2016, Fast ČR, a.s.
Revision 03/2016

- Rúru pravidelne čistíte podľa vyššie uvedených pokynov a odstraňujte z nej prípadné zvyšky potravín. Neudržiavanie rúry v čistote by mohlo viesť k poškodeniu povrchu, ktoré by mohlo nepriaznivo ovplyvniť životnosť spotrebiča a mať za následok vznik nebezpečnej situácie.

Varovanie:
Ak sú dvierka alebo tesnenie dvierok poškodené, nesmie byť rúra v činnosti, kým ich neopraví autorizované servisné stredisko.

- Nepoužívajte mikrovlnnú rúru, ak je poškodený napájací kábel alebo zástrčka, v prípade, že nefunguje správne, ak je poškodená alebo ak spadla na zem. Akúkoľvek opravu mikrovlnnej rúry alebo výmenu poškodeného napájacieho kábla smie vykonať iba autorizované servisné stredisko, aby sa zabránilo vzniku nebezpečnej situácie.

Varovanie:
Je nebezpečné pre kohokoľvek iného, než je autorizovaný servis, aby vykonával akékoľvek opravy alebo údržbu vedúce k odstráneniu ľubovoľného krytu, ktorý zaisťuje ochranu pred žiarením mikrovlnnej energie.

Copyright © 2016, Fast ČR, a.s.
Revision 03/2016

POPIS MIKROVLNNEJ RÚRY

A

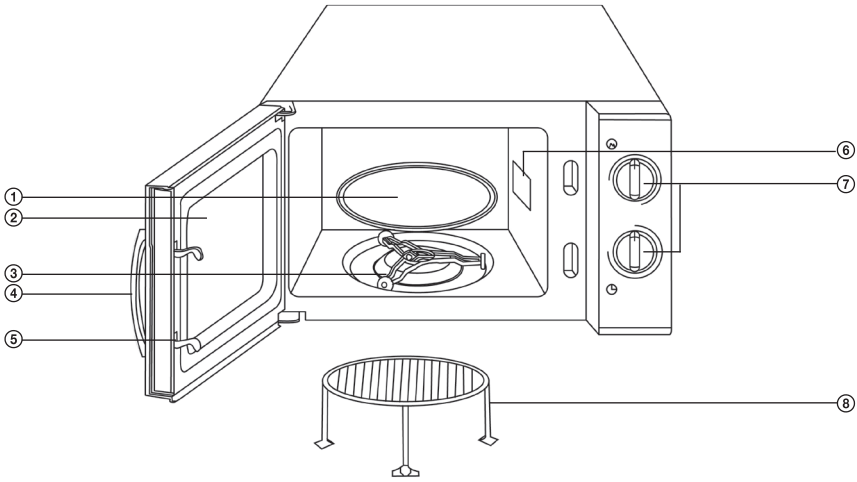

① Otočný tanier
② Okienko dvierok
③ Nosič otočného taniera
④ Držadlo
⑤ Bezpečnostný systém uzatvorenia dvierok
⑥ Magnetron
⑦ Ovládací panel
⑧ Rošt

Copyright © 2016, Fast ČR, a.s.
Revision 03/2016

Mikrovlnná rúra

SMW 4217WH

POPIS OVLÁDACIEHO PANELU

1. Ovládač výkonu
Nastavenie úrovne mikrovlnného výkonu.
2. Časovač
Nastavenie času ohrevu v rozmedzí 0 – 30 min.

B

① Panel nastavenia výkonu
② Panel nastavenia času

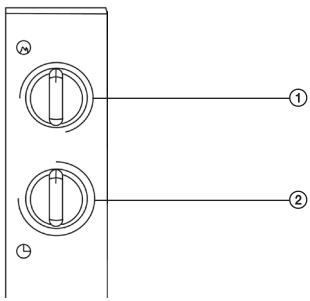

INŠTALÁCIA

1. Uistite sa, či ste z vnútorného priestoru rúry vybrali všetok obalový materiál ako igelitové vrecká, polystyrén a pod.

Poznámka:
Neodstraňujte kryt magnetrónu A⑥, ktorý je umiestnený na pravej strane vnútorného priestoru rúry.

Varovanie:
Skontrolujte, či rúra nie je nejakým spôsobom poškodená, napr. či nie sú dvierka rúry zle usadené alebo pretlačené, či nie je poškodené tesnenie dvierok alebo či nie sú uvoľnené závesy a zámky dvierok. Ak zistíte akékoľvek poškodenie, nepoužívajte rúru a kontaktujte kvalifikovaného servisného technika.

2. Mikrovlnná rúra musí byť umiestnená na rovnom, stabilnom povrchu, ktorý udrží jej hmotnosť aj s vloženými potravinami.
3. Neumiestňujte rúru blízko tepelných zdrojov, na miesta so zvýšenou vlhkosťou alebo do blízkosti horľavých materiálov.
4. Tento spotrebič je určený na používanie vo voľnom priestore, nie ako vstavaný.
5. Nepoužívajte rúru bez inštalovaného otočného taniera A①.
6. Uistite sa, či nie je napájací kábel umiestnený pod spodnou časťou rúry alebo v kontakte s horúcimi alebo ostrými povrchmi.
7. Zásuvka elektrického prúdu musí byť ľahko dosiahnuteľná v prípade nutnosti rýchleho odpojenia napájacieho kábla.

Copyright © 2016, Fast ČR, a.s.
Revision 03/2016

POKYNY NA UZEMNENIE

- Táto mikrovlnná rúra musí byť uzemnená. Mikrovlnná rúra je vybavená napájacím káblom, ktorý má uzemňovací drôt so zástrčkou na uzemnenie. Zástrčka musí byť pripojená k zásuvke elektrického prúdu, ktorá je náležite inštalovaná a uzemnená. Uzemnenie znižuje riziko zásahu elektrickým prúdom. Elektrický prúd sa pri skrate vedie cez uzemňovací drôt. Odporúčame, aby bola rúra pripojená k samostatnému elektrickému obvodu.

Varovanie:
Nesprávne uzemnená zásuvka môže spôsobiť riziko zásahu elektrickým prúdom.

Poznámka:
Ak máte otázky týkajúce sa uzemnenia alebo elektrických inštrukcií, konzultujte všetko s kvalifikovaným elektrikárom alebo opravárom.
Výrobca ani predajca nie sú zodpovední za akékoľvek poškodenie rúry alebo zranenie vzniknuté nesprávnym elektrickým zapojením.

POKYNY NA POUŽÍVANIE MIKROVLNNEJ RÚRY

1. Pred použitím inštalujte do mikrovlnnej rúry nosič otočného taniera A③ a otočný tanier A①.

Poznámka:
Ak je mikrovlnná rúra v prevádzke, tanier A① sa musí voľne otáčať.

2. Vidlicu prívodného kábla pripojte k sieťovej zásuvke.
3. Potraviny, ktoré chcete variť, vložte do nádoby vhodnej na mikrovlnný ohrev. Otvorte dvierka rúry a nádobu s potravinami umiestnite na otočný tanier.
4. Zavrite dvierka rúry a ovládačom výkonu nastavte požadovaný výkon.

Údaj na ovládacom paneli	Úroveň výkonu / popis programu
LOW	Nízka (18 %)
DEFROST	Rozmrazovanie (36 %)
MED	Stredná (58 %)
M.HIGH	Stredne vysoká (81 %)
HIGH	Vysoká (100 %)
GRILL	Gril
Combi 1	Gril 70 % času + mikrovlnné varenie 30 % času
Combi 2	Gril 49 % času + mikrovlnné varenie 51 % času
Combi 3	Gril 67 % času + mikrovlnné varenie 33 % času

Upozornenie:
Nenechávajte mikrovlnnú rúru v prevádzke bez dozoru.

Copyright © 2016, Fast ČR, a.s.
Revision 03/2016

5. Ak chcete skontrolovať stav potravín počas varenia, otvorte dvierka. Činnosť mikrovlnnej rúry sa automaticky zastaví. Na dokončenie procesu varenia zavrite dvierka.
6. Mikrovlnná rúra sa automaticky vypne po uplynutí nastaveného času. Ak potrebujete predčasne ukončiť proces varenia, nastavte časovač na hodnotu 0.
7. Vyberte nádobu s potravinami z mikrovlnnej rúry.

Poznámka:
Riad sa môže stať horúcim v dôsledku preneseného tepla z ohrievaných potravín. V takom prípade použite ochranné kuchynské rukavice.

8. Pred konzumáciou skontrolujte teplotu potravín.

POUŽITIE SPRÁVNEHO KUCHYNSKÉHO RIADU

1. Ideálnym typom nádoby na mikrovlnné varenie je priehľadná nádoba, ktorá umožňuje prechod mikrovln dovnútra a zahrievanie potravín.
2. Kovový riad alebo misy s kovovým okrajom by sa nemali používať, pretože mikrovlny nemôžu prechádzať kovom.
3. Na mikrovlnné varenie nepoužívajte recyklované papierové výrobky, pretože môžu obsahovať malé kovové častice.
4. Používajte radšej okrúhle alebo oválne nádoby než štvorcové alebo obdĺžnikové nádoby. Potraviny umiestnené v rohoch majú tendenciu sa prevárať.
5. Nádoby vhodné pre mikrovlnné rúry by ste mali používať iba v súlade s pokynmi výrobcu.

Tento všeobecný zoznam vám pomôže vybrať správny riad.

Kuchynský riad	Bezpečnosť použitia	Poznámky
Špeciálne taniere na vytvorenie kôrky	•	Nepoužívajte ich dlhšie než 8 minút.
Porcelán a hrnčiarsky riad	•	Porcelán, hrnčiarsky riad vrátane glazúrovaného riadu a kostný porcelán sú vhodné, ak nemajú kovovú dekoráciu.
Polyesterové taniere na jednorazové použitie	•	Taniere sa používajú na balenie niektorých mrazených potravín.
Balené hotové jedlá		
• Polystyrénové šálky	•	Môžu sa použiť na ohrev potravín. Prehriatím sa môže roztaviť polystyrén.
• Papierové vrecká alebo noviny	x	Môžu sa v rúre vznietiť.
• Recyklovaný papier alebo kovové lemovanie	x	Môžu v rúre zapríčiniť iskrenie.
Sklo		
• Sklenený riad	•	Môže sa používať, ak nie je opatrený kovovým dekorom.
• Jemné sklo	•	Môže sa používať na ohrev potravín a nápojov. Jemné sklo môže prasknúť, ak sa náhle zahreje na vyššiu teplotu.
• Zaváracie fľaše	•	Odoberte veko. Používajte iba na ohrev.

Copyright © 2016, Fast ČR, a.s.

Kuchynský riad	Bezpečnosť použitia	Poznámky
Kovový riad		
• Taniere	x	Môžu v rúre zapríčiniť iskrenie alebo vznietenie potravín.
• Kovové svorky vreciek	x	
Papierový riad		
• Tácky, šálky, obrúsky a kuchynský papier	•	Sú vhodné na krátky čas ohrevu a varenie, takisto na absorpciu prebytočnej vlhkosti.
• Recyklovaný papier	x	Môže v rúre spôsobiť iskrenie.
Plastový riad		
• Riad	•	Používajte iba teplovzdorné plasty, iné plasty môžu vysokými teplotami strácať tvar alebo farbu. Nepoužívajte výrobky z melamínu.
• Fólie	•	Používajte na udržanie vlhkosti, nemali by sa dotýkať potravín. Pri ich odoberaní dávajte pozor na únik pary.
• Vrecká na mrazené potraviny	▲	Iba ak sú určené na varenie alebo odolné proti vysokým teplotám. Nesmú byť vzduchotesné. V prípade potreby ich prepichnite vidličkou.
Voskovaný papier	•	Môže sa používať na udržanie vlhkosti v potravinách a na zabránenie rozstrekovaniu kvapiek tuku a šťavy.

• odporúčané použitie; ▲ obmedzené použitie; x neodporúčané;

ZÁSADY VARENIA V MIKROVLNNEJ RÚRE

1. Potraviny starostlivo usporiadajte. Hrubšie kúsky potravín umiestnite po obvode nádoby.
2. Pred vložením do rúry umiestnite potraviny do zodpovedajúcej nádoby. Potraviny nepripravujte priamo na otočnom tanieri A①.
3. Nastavte správne čas varenia. Odporúčame nastaviť kratší čas varenia a v prípade potreby ho predĺžiť. Pri varení potravín za vysokých teplôt môže dôjsť k vzniku dymu alebo vznietenia.
4. Pred varením potraviny zakryte. Zakrytím potravín zabránite rozstrekovaniu štiav.
5. Na urýchlenie uvarenia potravín, ako sú kurčatá a hamburgery, ich počas varenia raz obráťte. Veľké kusy potravín, ako sú pečené mäsá, sa musia obrátiť najmenej raz.
6. Potraviny podobného druhu ako karbonátky počas varenia usporiadajte odhora nadol a zo stredu nádoby k jej okrajom.

FUNKCIA GRIL / KOMBINOVANÉ VARENIE

- **Funkcia gril** je vhodná pre tenké plátky mäsa, steaky, rezne, kebab, klobásy alebo kúsky kuracieho mäsa. Súčasne je funkcia vhodná na zapekanie sendvičov a zapečených jedál.
- **Funkcia kombinované varenie** má 3 režimy varenia. V závislosti od požadovaného stupňa ohrevu (mikrovlnné varenie) a stupňa chrumkavosti (gril) pokrmu je na výber:
  Combi 1: Gril 70% času + mikrovlnné varenie 30% času. Táto funkcia je vhodná na prípravu rýb, zemiakov a zapečených jedál.
  Combi 2: Gril 49% času + mikrovlnné varenie 51% času. Táto funkcia je vhodná na prípravu pečených zemiakov a hydiny.
  Combi 3: Gril 33% času + mikrovlnné varenie 67% času. Táto funkcia je vhodná na prípravu napríklad omeliet.
  ROŠT A⑧: Položte stojan na otočný tanier A① s cieľom zlepšiť výsledky funkcie grilu a kombinované funkcie.

Copyright © 2016, Fast ČR, a.s.
Revision 03/2016

ČISTENIE A ÚDRŽBA

Pred čistením rúru vždy vypnite a odpojte napájací kábel od zásuvky elektrického prúdu.

1. Pred prvým použitím umyte otočný tanier A① v slabom roztoku kuchynského saponátu a potom ho dôkladne opláchnite pod tečúcou pitnou vodou.
2. Aby nedošlo k poškodeniu prevádzkových častí rúry, dbajte na to, aby pri vyčistení nevnikla voda do ventilačných otvorov umiestnených na ľavej bočnej strane mikrovlnnej rúry.
3. Občas je nutné vybrať otočný tanier A① a vyčistiť ho. Otočný tanier A① umyte v teplej mydlovej vode alebo umývačke riadu.
4. Nosič otočného taniera A④ a spodná strana vnútorného priestoru rúry by sa mali pravidelne čistiť na zamedzenie zvýšeného hluku. Jednoducho vyčistíte spodnú stranu vnútorného priestoru rúry slabým roztokom neutrálneho kuchynského saponátu. Nosič otočného taniera A④ môžete umyť v slabom roztoku neutrálneho kuchynského saponátu alebo v umývačke riadu. Po umytí ho vložte späť do mikrovlnnej rúry.
5. Ak je potrebné vymeniť vnútorné osvetlenie rúry, kontaktujte, prosím, predajcu alebo autorizované servisné stredisko.
6. Rúru pravidelne čistíte podľa vyššie uvedených pokynov a odstraňujte z nej prípadné zvyšky potravín. Neudržiavanie rúry v čistote by mohlo viesť k poškodeniu povrchu, ktoré by mohlo nepriaznivo ovplyvniť životnosť spotrebiča a mať za následok vznik nebezpečnej situácie.

PRED TÝM, NEŽ KONTAKTUJETE AUTORIZOVANÝ SERVIS

Ak mikrovlnná rúra nefunguje:

- uistite sa, či je rúra náležite pripojená k sieti elektrického napätia. Ak si nie ste istí, odpojte zástrčku sieťového kábla od zásuvky elektrického prúdu, vyčkajte 10 sekúnd a pripojte ju späť.
- uistite sa, či nedošlo k výpadku ističa. Ak mikrovlnná rúra stále nefunguje, overte na inom prístroji, či je elektrická zásuvka funkčná.
- uistite sa, či ste na paneli na ovládanie nastavili správne hodnoty.
- uistite sa, či sú dvierka rúry riadne zatvorené. V opačnom prípade nie je možné spustiť nastavený program varenia.

Varovanie:
Ak vyššie uvedené kroky nepomôžu, kontaktujte autorizovaný servis. Nesnažte sa upravovať alebo opravovať mikrovlnnú rúru sami.

Copyright © 2016, Fast ČR, a.s.
Revision 03/2016

TECHNICKÉ ÚDAJE

Menovitý rozsah napätia	230 – 240 V
Menovitý kmitočet	50 Hz
Menovitý príkon	1 200 W
Mikrovlnný výkon	700 W
Výkon grilu	900 W
Prevádzkový kmitočet	2 450 MHz
Hlučnosť	58 dB(A)
Priemer otočného taniera	245 mm
Objem	17 l
Vonkajšie rozmery (š × h × v)	452 × 355 × 262 mm
Hmotnosť	11,5 kg

Deklarovaná hodnota emisie hluku tohto spotrebiča je 58 dB(A), čo predstavuje hladinu A akustického výkonu vzhľadom na referenčný akustický výkon 1 pW.

Zmeny textu a technických špecifikácií vyhradené.

Copyright © 2016, Fast ČR, a.s.
Revision 03/2016

Mikrovlnná rúra

SMW 4217WH

POKYNY A INFORMÁCIE O ZAOBCHÁDZANÍ S POUŽITÝM OBALOM

Použitý obalový materiál odložte na miesto určené obcou na ukladanie odpadu.

LIKVIDÁCIA POUŽITÝCH ELEKTRICKÝCH A ELEKTRONICKÝCH ZARIADENÍ

Tento symbol na produktoch alebo v sprievodných dokumentoch znamená, že použité elektrické a elektronické výrobky sa nesmú pridať do bežného komunálneho odpadu. Pre správnu likvidáciu, obnovu a recykláciu odovzdajte tieto výrobky na určené zberné miesta. Alternatívne v niektorých krajinách Európskej únie alebo iných európskych krajinách môžete vrátiť svoje výrobky miestnemu predajcovi pri kúpe ekvivalentného nového produktu.
Správnou likvidáciou tohto produktu pomôžete zachovať cenné prírodné zdroje a pomáhate prevencii potenciálnych negatívnych dopadov na životné prostredie a ľudské zdravie, čo by mohli byť dôsledky nesprávnej likvidácie odpadov. Ďalšie podrobnosti si vyžiadajte od miestneho úradu alebo najbližšieho zberného miesta.
Pri nesprávnej likvidácii tohto druhu odpadu sa môžu v súlade s národnými predpismi udeliť pokuty.

Pre podnikové subjekty v krajinách Európskej únie
Ak chcete likvidovať elektrické a elektronické zariadenia, vyžiadajte si potrebné informácie od svojho predajcu alebo dodávateľa.

Likvidácia v ostatných krajinách mimo Európskej únie
Tento symbol je platný v Európskej únii. Ak chcete tento výrobok zlikvidovať, vyžiadajte si potrebné informácie o správnom spôsobe likvidácie od miestnych úradov alebo od svojho predajcu.

CE

Tento výrobok spĺňa všetky základné požiadavky smerníc EÚ, ktoré sa naň vzťahujú.

Copyright © 2016, Fast ČR, a.s.

Revision 03/2016

Mikrohullámú sütő

Használati útmutató

HU

SENCOR®

SMW 4217WH

A készülék első használatba vétele előtt olvassa el a használati útmutatót, akkor is, ha hasonló készülékek használatát már ismeri. A készüléket a jelen használati útmutatóban leírtak szerint használja. A használati útmutatót őrizze meg, később is szüksége lehet rá.

Legalább a termékhiba felelősség (illetve garancia) időtartama alatt javasoljuk az eredeti csomagolás (kartondoboz és egyéb csomagolóanyagok), a pénztári bizonylat, a termékhiba felelősségre vonatkozó gyártói nyilatkozat vagy a garancialevél megőrzését. Javasoljuk, hogy szállítás esetén a készüléket az eredeti dobozába csomagolja vissza.

Copyright © 2016, Fast ČR, a.s.

Revision 03/2016

Mikrohullámú sütő
SMW 4217WH

TARTALOM

FONTOS BIZTONSÁGI UTASÍTÁSOK 3
A MIKROHULLÁMÚ SÜTŐ RÉSZEI 7
A MŰKÖDTETŐ PANEL LEÍRÁSA 8
TELEPÍTÉS 8
FÖLDELÉSI ELŐÍRÁSOK 9
A MIKROHULLÁMÚ SÜTŐ HASZNÁLATA 9
MEGFELELŐ KONYHAI EDÉNYEK HASZNÁLATA 10
A MIKROHULLÁMÚ FŐZÉS ALAPELVEI 11
GRILLEZÉS / KOMBINÁLT SÜTÉS 12
TISZTÍTÁS ÉS KARBANTARTÁS 12
MIELŐTT A MÁRKASZERVIZHEZ FORDULNA 12
MŰSZAKI ADATOK 13
A HASZNÁLT CSOMAGOLÓANYAGOKRA VONATKOZÓ UTASÍTÁSOK ÉS TÁJÉKOZTATÓ 14
AZ ELHASZNÁLÓDOTT ELEKTROMOS ÉS ELEKTRONIKUS BERENDEZÉSEK MEGSEMMISÍTÉSE 14

Copyright © 2016, Fast ČR, a.s.

Revision 03/2016

FONTOS BIZTONSÁGI UTASÍTÁSOK
OLVASSA EL FIGYELMESEN ÉS A KÉSŐBBI FELHASZNÁLÁSOKHOZ IS ŐRIZZE MEG!

- A készüléket 8 évnél idősebb gyerekek, idős, testi és szellemi fogyatékos személyek, illetve a készülék használatát nem ismerő és hasonló készülék üzemeltetéseinek a tapasztalataival nem rendelkező személyek csak a készülék használati utasítását ismerő és a készülék használatáért felelősséget vállaló személy felügyelete mellett használhatják. A készüléket 8 év feletti gyerekek csak felnőtt személy felügyelete mellett tisztíthatják. A készüléket és a hálózati vezetéket 8 év alatti gyerekeknek elérhetetlen helyen tárolja. A készülék nem játék, azzal gyerekek nem játszhatnak.
- A készüléket csak a típuscímkén feltüntetett tápfeszültség értékeivel megegyező elektromos hálózathoz szabad csatlakoztatni.
- A készüléket csak előírásszerűen leföldelt aljzathoz csatlakoztassa.
- A mikrohullámú sütőt háztartásokban, illetve a következő helyeken lehet használni:
  - konyhák, irodai és egyéb munkahelyi kiskonyhák;
  - mezőgazdasági üzemek;
  - szállodai szobák és hasonló szálláshelyek szobái;
  - éjszakai szállások, teakonyhával.
- A mikrohullámú sütőt szabadban ne használja, és az időjárás hatásainak se tegye ki.
- A mikrohullámú sütőt ne helyezze le ablakpárkányra, illetve nem stabil felületre. A készüléket csak stabil, vízszintes és tiszta felületre állítsa fel.
- Ezt a mikrohullámú sütőt nem lehet szekrénybe beépíteni.
- A mikrohullámú sütőt fürdőkád, zuhanyozó, vagy medence közelében ne használja.

Copyright © 2016, Fast ČR, a.s.
Revision 03/2016

- A mikrohullámú sütővel élelmiszereket és italokat lehet felmelegíteni. A mikrohullámú sütőt csak a használati útmutatóban leírt módon és a rendeltetésének megfelelő célokra szabad használni. A készülékben élelmiszereket vagy ruhát szárítani, melegítő párnákat, papucsot, szivacsot, nedves ruhát és egyéb idegen anyagokat melegíteni tilos, az ilyen tevékenység tüzet vagy súlyos személyi sérülést okozhat. A mikrohullámú sütőt ipari és laboratóriumi célokra használni tilos.
- A hűtőlevegő megfelelő áramlása érdekében, a mikrohullámú sütő körül legyen elegendő szabad hely. A mikrohullámú sütő felett legalább 20 cm, az oldalánál és hátuljánál pedig legalább 10 cm szabad hely legyen. A mikrohullámú sütő szellőzőnyílásait letakarni tilos. A mikrohullámú sütő lábait ne szerelje le.
- A mikrohullámú sütőben nem szabad használni a következő edényeket és eszközöket:
  - fém serpenyőket, fém fogantyúval vagy fém díszítéssel rendelkező edényeket;
  - műanyag zacskókat fém zárócsattal;
  - melamin bevonatú edényeket;
  - hagyományos konyhai hőmérőket (például hús hőmérsékletének a méréséhez).
- A konyhai edények a felmelegített ételtől szintén felmelegednek. Ha szükséges, akkor ezeket konyhai kesztyűvel fogja meg.
- Ne próbálja a mikrohullámú sütőt nyitott ajtóval működtetni. A mikrohullámok közvetlen hatása káros az egészségre. A mikrohullámú sütőt ne kapcsolja be üres állapotban.
- Kizárólag csak mikrohullámú sütőben használható tányérokat és edényeket használjon. Ha az ételt papír vagy műanyag edényben melegíti fel, akkor figyeljen arra, hogy azok ne gyulladjanak meg.

Copyright © 2016, Fast ČR, a.s.
Revision 03/2016

- Ha a készülékből füst áramlik ki, akkor a mikrohullámú sütőt azonnal kapcsolja le és a hálózati vezetéket húzza ki a fali aljzatból. A sütő ajtaját ne nyissa ki, hogy a tűz ne tudjon továbbterjedni.

Figyelmeztetés!
Folyadékokat vagy más ételeket zárt edényben ne melegítsen fel, mert a keletkező nyomástól az edény szétrobbanhat.

- Mikrohullámú főzéskor a forrás később is bekövetkezhet, ezért bánjon nagyon óvatosan a felmelegített folyadékokkal.
- Legyen óvatos amikor forró folyadékokkal dolgozik, mert az edényből felszálló gőz vagy a forró folyadék kifröccsenése égési sérüléseket okozhat.
- Soha ne melegítsen a mikrohullámú sütőben tojást héjastól vagy keményre főzött egész tojást, mert a tojás felrobbanhat.
- A mikrohullámú sütőben ne készítsen olajban sült ételeket. A forró olaj sérülést okozhat a készülékben, az edényben vagy akár égési sérülést is okozhat.
- A héjas alapanyagokat (pl. burgonyát, tököt, almát) a fűzé megkezdése előtt szúrja meg villával vagy késsel.
- A cumisüvegek tartalmát és a bébiételeket az etetés előtt keverje össze vagy rázza fel, és ellenőrizze le a hőmérsékletüket, nehogy égési sérülés okozzanak.
- Ha a sütőt nem használja, akkor abban ne tároljon papírokat, konyhai edényeket vagy élelmiszereket.
- A sütő belsejét tartsa tisztán. Ha a sütő belső falára élelmiszer fröccsent ki, akkor azt enyhén benedvesített ruhával törölje le. Ha sütő belseje erősen szennyezett, akkor a tisztításhoz használhat mosogatószeres vízbe mártott ruhát is.
- Rendszeresen tisztítsa meg az ajtót, a betekintő ablakot (mindkét oldalán), az ajtótömítést, távolítsa el a szennyeződéseket és az élelmiszer lerakódásokat. A tisztításhoz használjon mosogatószeres vízbe mártott ruhát. Ügyeljen arra, hogy a sütő belsejében ne maradjon tisztítószer.

Copyright © 2016, Fast ČR, a.s.
Revision 03/2016

- A mikrohullámú sütőt rendszeresen tisztítsa ki, abból az élelmiszer maradványokat távolítsa el. A sütő tisztításának az elhanyagolása a készülék felületeinek a sérüléséhez vezethet, ami a készülék meghibásodását okozhatja, illetve a készülék élettartamának a csökkenéséhez vezet.

Figyelmeztetés!
Soha ne használja a sütőt, ha sérült a készülék ajtaja vagy tömítése. A készülék javítását bízza márkaszervizre.

- A mikrohullámú sütőt ne használja, ha a hálózati vezeték vagy csatlakozódugó sérült, illetve ha a készülék rendellenesen működik. A veszélyes helyzetek elkerülése érdekében, a mikrohullámú sütő javítását vagy a hálózati vezeték cseréjét csak márkaszerviz hajthatja végre.

Figyelmeztetés!
A mikrohullámú sugárzás veszélyes az egészségre, ezért a készülék bármilyen burkolatát illetéktelen személy nem szerelheti le. A javítást bízza mindig a márkaszervizre.

Copyright © 2016, Fast ČR, a.s.
Revision 03/2016

A MIKROHULLÁMÚ SÜTŐ RÉSZEI

A. ábra

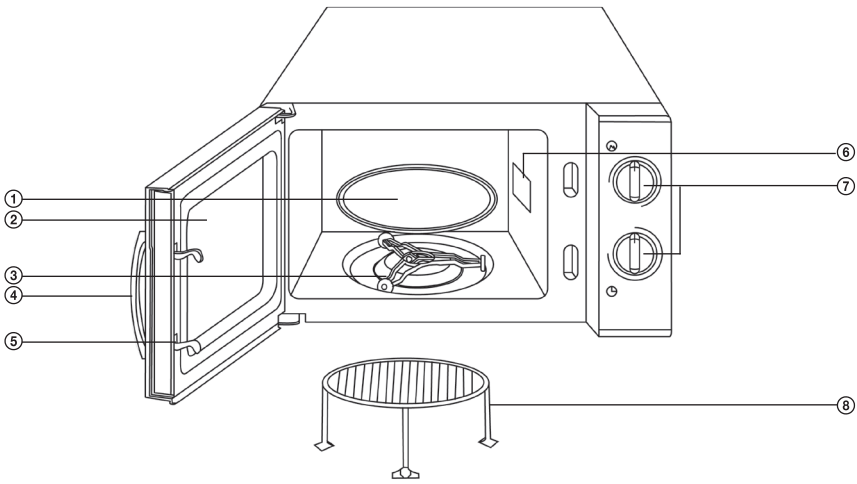

① Forgótányér
② Ajtó betekintő ablak
③ Tányérforgató csillag
④ Fogantyú
⑤ Ajtó biztonsági zár
⑥ Magnetron
⑦ Működtető panel
⑧ Rostély

Copyright © 2016, Fast ČR, a.s.
Revision 03/2016

Mikrohullámú sütő
SMW 4217WH

A MŰKÖDTETŐ PANEL LEÍRÁSA

1. Teljesítmény szabályozó gomb
A mikrohullámú teljesítmény beállítását szolgálja.
2. Időkapcsoló
A működési időt állítja be: 0 és 30 perc között.

B. ábra

① Teljesítmény szabályozó gomb
② Főzési idő beállító gomb

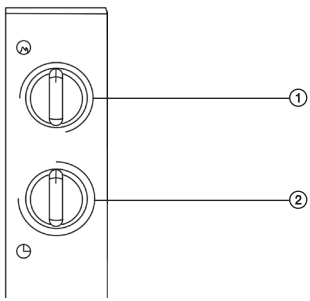

TELEPÍTÉS

1. A mikrohullámú sütő belsejéből vegyen ki minden csomagolóanyagot (zacskót, hungarocell habot stb.).

Megjegyzés:
a magnetron A⑥ fedelét, amely a jobb oldali belső falon található, ne vegye le.

Figyelmeztetés!
Ellenőrizze le a mikrohullámú sütő sérülésmentességét: az ajtó felfüggesztését és záródását, a tömítések épségét, a felületek horpadásmentességét stb. Amennyiben bármilyen sérülést észlel, akkor a készüléket ne kapcsolja be, a készüléket vigye márkaszervizbe javításra.

2. A mikrohullámú sütőt stabil és vízszintes munkalapra helyezze le, ügyelve arra, hogy ez a lap elbírja a mikrohullámú sütő és a behelyezett élelmiszerek és edények együttes súlyát is.
3. A sütőt hőforrásoktól és gyúlékony anyagoktól távol, nedves és vizes tárgyaktól kellő távolságban üzemeltesse.
4. A készülék csak szabadon felállítva üzemeltethető (szekrénybe beépítve nem).
5. A sütőt ne használja a tartozékként adott forgótányér A① nélkül.
6. A hálózati vezeték nem lehet a készülék alatt, illetve az ne vezesse forró vagy éles tárgyakon keresztül.
7. A fali aljzatot hagyja szabadon, hogy veszély esetén a készülék hálózati vezetékét azonnal ki tudja húzni.

Copyright © 2016, Fast ČR, a.s.
Revision 03/2016

FÖLDELÉSI ELŐÍRÁSOK

- A mikrohullámú sütőt földelt hálózathoz kell csatlakoztatni. A készülék hálózati vezetékében védővezeték is van, továbbá a csatlakozódugója is földeléses kivitelű. A csatlakozódugót csak ennek megfelelő, bekötött földeléssel rendelkező aljzathoz szabad csatlakoztatni. A földelés részben védelmet nyújt az áramütések ellen. Rövidzárlat esetén a védővezeték az áramot elvezeti a földelésen keresztül. Javasoljuk, hogy a mikrohullámú sütőt önálló (saját kismegszakítóval védett) hálózati ághoz csatlakoztassa.

Figyelmeztetés!
A védővezeték helytelen bekötése áramütéshez vezethet!

Megjegyzés:
amennyiben kételye van az elektromos csatlakoztatást és földelést illetően, akkor a készülék szabályszerű bekötését villanyszerelő szakembernél rendelje meg.
A készülék gyártója és eladója nem vállal semmilyen felelősséget sem a szabálytalan elektromos bekötések miatt bekövetkezett anyagi károkért és személyi sérülésekért.

A MIKROHULLÁMÚ SÜTŐ HASZNÁLATA

1. A használatba vétel előtt a készülékbe tegye be a tányérforgató csillagot A③ és a forgótányért A①.

Megjegyzés:
üzemeltetés közben a forgótányérnak A① akadálymentesen kell forognia.

2. A hálózati vezeték csatlakozódugóját dugja az elektromos aljzatba.
3. A felmelegíteni kívánt élelmiszereket tegye egy olyan edénybe, amelyet a mikrohullámú sütőben használni lehet. Nyissa ki a készülék ajtaját és az élelmiszert tartalmazó edényt helyezze a forgótányérra.
4. Csukja be a készülék ajtaját és a teljesítmény szabályozó gombbal állítsa be a kívánt teljesítményt.

A működtető panelen beállítható teljesítmények	Teljesítményszint / program leírása
LOW	Alacsony (18 %)
DEFROST	Felolvasztás (36 %)
MED	Közepes (58 %)
M.HIGH	Közepesen magas (81 %)
HIGH	Magas (100 %)
GRILL	Grill
Combi 1	70 % grillezés + 30 % mikrohullámú sütés
Combi 2	49 % grillezés + 51 % mikrohullámú sütés
Combi 3	67 % grillezés + 33 % mikrohullámú sütés

Copyright © 2016, Fast ČR, a.s.
Revision 03/2016

Mikrohullámú sütő
SMW 4217WH

Figyelmeztetés!
A bekapcsolt mikrohullámú sütőt ne hagyja felügyelet nélkül.

5. Az élelmiszer ellenőrzéséhez az ajtót nyissa ki. A mikrohullámú sütő működése automatikus kikapcsol. A főzés folytatásához csukja be az ajtót.
6. A mikrohullámú sütő automatikusan kikapcsol a beállított idő eltelte után. Ha idő előtt szeretné lekapcsolni a sütő működését, akkor az idő beállító gombot fordítsa 0 állásba.
7. Az élelmiszert vegye ki a sütőből.

Megjegyzés:
a konyhai edények a felmelegített ételtől szintén felmelegednek. Az edényt konyhai kesztyűvel fogja meg.

8. Az evés előtt mindig ellenőrizze le az étel megfelelő hőmérsékletét.

MEGFELELŐ KONYHAI EDÉNYEK HASZNÁLATA

1. A mikrohullámú sütőben olyan edények használata az ideális, amelyek átlátszóak és semmi sem akadályozza a mikrohullámok szabad terjedését.
2. Fém edényeket, vagy fém díszítésű tányérokat a sütőbe ne tegyen be, mert a fémek nem engedik át a mikrohullámokat.
3. A sütőbe ne tegyen be újrafeldolgozott papírból készült edényeket sem, mert apró fém szemcséket tartalmazhatnak.
4. Elsősorban kerek vagy ovális edényeket használjon, a négyzet vagy téglalap alakú edények helyett. A sarkokban elhelyezett élelmiszer általában túlmelegszik.
5. A mikrohullámú sütőben használható edények esetében tartsa be a gyártójuk használati útmutatóit.

A következő táblázat segít Önnek a megfelelő edény kiválasztásában.

Konyhai edény	Használati biztonság	Megjegyzések
Speciális héjképző edények	•	Ne használja 8 percnél hosszabb ideig.
Porcelán és fazekas edények	•	Porcelán és fazekas edények (akár zománcbevonattal is), használhatók a mikrohullámú sütőben, de az edényeken nem lehet fém díszítés.
Egyszerhasználatos poliészter tányérok	•	Ilyen tányérokban általában fagyasztott ételeket tárolnak.
Csomagolt készételek		
• Polisztirén poharak	•	Ételek felmelegítéséhez használhatók. A polisztirén túlmelegedés esetén megolvadhat.
• Papírzacskók, újságpapír	x	A sütőben kigyulladhatnak.
• Újrafeldolgozott papír, fém csattal vagy peremmel	x	A sütőben kigyulladhatnak, szikrázást okozhatnak.

Copyright © 2016, Fast ČR, a.s.
Revision 03/2016

Konyhai edény	Használati biztonság	Megjegyzések
Üveg		
• Üvegedények	•	A sütőben használhatók, ha nincs rajtuk fém díszítés.
• Vékony üveg	•	Élelmiszerek és italokat felmelegítéséhez használhatók. A vékonyfalú üvegek hirtelen felmelegedés esetén elpattanhatnak vagy akár el is törhetnek.
• Befőttes üveg	•	A fedelet le kell venni. Csak melegítéshez használja.
Fém edények		
• Tányérok	x	A sütőben szikrázást okozhatnak, illetve a rajtuk található élelmiszer kigyulladhat.
• Fém zacskózárak	x	
Papír edények		
• Tálcák, poharak, szalvéták, konyhai törlőpapír	•	Csak rövid idejű melegítéshez, beszívják a felesleges nedvességet.
• Újrafeldolgozott papír	x	A sütőben kigyulladhat, szikrázást okozhat.
Műanyag edények		
• Edények	•	Csak hőálló műanyagokat használjon, a hőre lágyuló műanyagok deformálódnak vagy elvesztik a színüket a sütőben. Melamin bevonatú műanyagokat ne használjon.
• Fóliák	•	Csak lefedéshez használja, ügyeljen arra, hogy az élelmiszerhez ne érjen hozzá. A levételkor figyeljen a kiáramló gőzre és párára.
• Fagyasztott élelmiszert tároló zacskók	▲	Csak akkor használja, ha főzésre alkalmasak és kibírják a magasabb hőmérsékleteket. Nem lehet légmentesen lezárva. Szükség esetén lyukassza ki villával vagy késsel.
Viaszos papír	•	Csak nedvesség visszatartásához vagy az étel letakarásához használja (kifröccsenés ellen).

• ajánlott felhasználás; ▲ korlátozott felhasználás; x nem javasolt felhasználás;

A MIKROHULLÁMÚ FŐZÉS ALAPELVEI

1. Az alapanyagokat terítse szét, és rendezze el az edényen. A nagyobb darabokat az edény szélénél helyezze el.
2. Az élelmiszereket megfelelő méretű és anyagú edénybe tegye. Az élelmiszereket ne tegye közvetlenül a forgótányérra A①.
3. Állítsa be a főzés időtartamát. Javasoljuk, hogy általában rövidebb időt állítson be, és a főzést szükség szerint egy újabb beállítással folytassa. Ha az élelmiszer hőmérséklete túl magasra emelkedik, akkor a készülékben füst keletkezhet, illetve az alapanyag akár meg is gyulladhat.
4. Az élelmiszert a sütőben takarja le. Ezzel megelőzheti az élelmiszer vagy a lé szétfröccsenését.
5. A nagyobb élelmiszer darabokat (burgonyát, csirkét stb.) a melegítés során legalább egyszer fordítsa át. Az egyben sült húsokat stb. a melegítés során legalább egyszer át kell fordítani.
6. Ha több nagy darab élelmiszert melegít egymáson, akkor ezeket a melegítés során rendezze át (alulról felülre, belülről kívülre).

Copyright © 2016, Fast ČR, a.s.
Revision 03/2016

GRILLEZÉS / KOMBINÁLT SÜTÉS

- **A grillezést** vékony hússzeletek, natúrszeletek, fasírozott húsok, kebab, virsli, vagy csirkehús sütéséhez lehet használni. A funkcióval meleg szendvicseket is lehet készíteni, továbbá az ételek felszínét lehet ropogósra sütni.
- A **kombinált sütésnek** 3 üzemmódja van. Az üzemmódot az étel felmelegítésétől (mikrohullámú sütés) és a ropogóssá sütésétől (grillezés) függően kell kiválasztani.
  Combi 1: 70% grillezés + 30% mikrohullámú sütés Ezt az üzemmódot halak, burgonya és sült ételek készítéséhez lehet használni.
  Combi 2: 49% grillezés + 51% mikrohullámú sütés Ezt az üzemmódot sült burgonya és sült szárnyasok készítéséhez lehet használni.
  Combi 3: 33% grillezés + 67% mikrohullámú sütés Ezt az üzemmódot például omlett készítéséhez lehet használni.
  Rostély A⑧: A rostély állványt tegye a forgótányérra A①, így jobban érvényesül a grillezés hatása a kombinált sütésben.

TISZTÍTÁS ÉS KARBANTARTÁS

A tisztítás megkezdése előtt a sütőt kapcsolja le és a hálózati vezetéket is húzza ki a fali aljzatból.

1. Az első használatba vétel előtt a forgótányért A① mosogatószeres vízben mosogassa el, majd vízzel öblítse le.
2. A tisztítás során ügyeljen arra, hogy víz ne kerüljön a készülékbe, különösen a mikrohullámú sütő bal oldalán található szellőztető nyílásokba.
3. A forgótányért A① időnként vegye ki és mosogassa el. A forgótányér A① mosogatószeres vízben, vagy akár mosogatógépben is elmosható.
4. A tányérforgató csillagot A④ és az alatta található mélyedést a lemezben időnként tisztítsa meg, különösen akkor, ha a készülék hangosabban üzemel. A lemezben található mélyedést mosogatószeres vízbe mártott puha ruhával törölje meg. A tányérforgató csillagot A④ mosogatószeres vízben, vagy akár mosogatógépben is elmosogathatja. A sütőbe a csillagot csak megszáradás után tegye vissza.
5. Amennyiben a sütő belső világítása megszűnik (az izzó kiég), akkor vegye fel a kapcsolatot a márkaszervizzel.
6. A mikrohullámú sütőt rendszeresen tisztítsa ki, abból az élelmiszer maradványokat távolítsa el. A sütő tisztításának az elhanyagolása a készülék felületeinek a sérüléséhez vezethet, ami a készülék meghibásodását okozhatja, illetve a készülék élettartamának a csökkenéséhez vezet.

MIELŐTT A MÁRKASZERVIZHEZ FORDULNA

Ha a mikrohullámú sütő nem működik:

- győződjön meg arról, hogy a hálózati vezeték szabályszerűen csatlakoztatva van-e a hálózati aljzathoz. A csatlakozódugót húzza ki, várjon 10 másodpercet, majd dugja vissza a fali aljzatba és kapcsolja be ismét a készüléket.
- győződjön meg arról, hogy a kismegszakító nem kapcsolt-e le. Ha a mikrohullámú sütő továbbra sem működik, akkor az aljzathoz csatlakoztasson egy másik elektromos készüléket (pl. lámpát), és ellenőrizze le, hogy van-e tápfeszültség az aljzatban.
- győződjön meg arról, hogy a működtető panelen helyesen állította-e be a teljesítményt és időt,
- győződjön meg arról, hogy az ajtó helyesen van-e becsukva. Ha az ajtó nincs jól becsukva, akkor a főzési program nem indul el.

⚠ **Figyelmeztetés!**
Amennyiben a fenti lépésekkel nem tudja megoldani a problémát, akkor forduljon a márkaszervizhez. Ne próbálja a mikrohullámú sütőt felnyitni vagy javítani.

Copyright © 2016, Fast ČR, a.s.
Revision 03/2016

MŰSZAKI ADATOK

Névleges feszültség	230–240 V
Névleges frekvencia	50 Hz
Névleges teljesítményfelvétel	1 200 W
Mikrohullámú teljesítmény	700 W
Grill teljesítmény	900 W
Üzemi frekvencia	2450 MHz
Zajszint	58 dB
Forgótányér átmérő	245 mm
Térfogat	17 l
Befoglaló méretek (sz × mé × ma)	452 × 355 × 262 mm
Súly	11,5 kg

A készülék deklarált zajszintje 58 dB(A), ami "A" akusztikus teljesítménynek felel meg, 1 pW akusztikus teljesítményt figyelembe véve.

A szöveg és a műszaki paraméterek megváltoztatásának a joga fenntartva.

Copyright © 2016, Fast ČR, a.s.
Revision 03/2016

Mikrohullámú sütő

SMW 4217WH

A HASZNÁLT CSOMAGOLÓANYAGOKRA VONATKOZÓ UTASÍTÁSOK ÉS TÁJÉKOZTATÓ

A használt csomagolóanyagot az önkormányzat által kijelölt hulladékgyűjtő helyen adja le.

AZ ELHASZNÁLÓDOTT ELEKTROMOS ÉS ELEKTRONIKUS BERENDEZÉSEK MEGSEMMISÍTÉSE

Ez a jel a terméken vagy a kísérő dokumentációban arra hívja fel a figyelmét, hogy az elektromos vagy elektronikus termék nem dobható a háztartási hulladék közé. A megfelelő ártalmatlanításhoz és újrafelhasználáshoz a terméket kijelölt gyűjtőhelyen adja le. A fentiek alternatívájaként az EU országaiban, illetve más európai országokban, hasonló termék vásárlása esetén az elhasználódott termék az üzletben is leadható.
A termék megfelelő módon történő ártalmatlanításával Ön is segíti megőrizni az értékes természeti erőforrásokat, és hozzájárul a nem megfelelő hulladék-megsemmisítés által okozott esetleges negatív környezeti és egészségügyi hatások megelőzéséhez. A további részletekről a helyi önkormányzati hivatal vagy a legközelebbi hulladékgyűjtő hely ad tájékoztatást.
Az ilyen típusú hulladékok nem megfelelő módon történő ártalmatlanítása esetén a helyi előírások értelmében bírság szabható ki.

Az Európai Unió országaiban működő vállalkozások részére
Ha elektromos vagy elektronikus berendezést kíván ártalmatlanítani, akkor erre vonatkozóan kérjen információkat a termék eladójától vagy forgalmazójától.

Ártalmatlanítás az Európai Unió országain kívül
Ez a jel az Európai Unióban érvényes. Amennyiben ezt a terméket ártalmatlanítani kívánja, akkor tájékoztatásért forduljon a termék eladójához vagy a helyi önkormányzati hivatal illetékes osztályához.

CE

A termék megfelel az adott termékekre vonatkozó összes európai uniós műszaki és egyéb előírásnak.

Copyright © 2016, Fast ČR, a.s.

Revision 03/2016

Kuchenka mikrofalowa

Instrukcja obsługi

PL

SENCOR®

SMW 4217WH

Przed użyciem tego urządzenia prosimy o dokładne zaznajomienie się z niniejszą instrukcją, nawet jeżeli używają Państwo produktu podobnego typu. Prosimy korzystać z urządzenia tylko tak, jak jest to opisane w instrukcji użytkowania. Instrukcję należy zachować do ewentualnego zastosowania w przyszłości.

Minimalnie w czasie trwania roszczeń z wadliwej realizacji, ewent. ustawowej gwarancji zalecamy przechowywać oryginalne opakowanie transportowe, materiał opakowania, dowód zakupu i potwierdzenie zakresu odpowiedzialności sprzedającego lub kartę gwarancji. W razie transportu zalecamy zapakować urządzenie ponownie do oryginalnego pudełka od producenta.

Copyright © 2016, Fast ČR, a.s.

Revision 03/2016

Kuchenka mikrofalowa

SMW 4217WH

SPIS TREŚCI

ISTOTNE WSKAZÓWKI BEZPIECZEŃSTWA 3
OPIS KUCHENKI MIKROFALOWEJ 7
OPIS PANELU STERUJĄCEGO 8
INSTALACJA 8
INSTRUKCJA DOT. UZIEMIENIA 9
INSTRUKCJE OBSŁUGI KUCHENKI MIKROFALOWEJ 9
PRZEWODNIK PO NACZYNIACH KUCHENNYCH 10
ZASADY GOTOWANIA W KUCHENCE MIKROFALOWEJ 11
FUNKCJA GRILL / GOTOWANIE KOMBINOWANE 12
KONSERWACJA I CZYSZCZENIE 12
ZANIM SKONTAKTUJESZ SIĘ Z SERWISEM AUTORYZOWANYM 12
DANE TECHNICZNE 13
WSKAZÓWKI I INFORMACJE DOTYCZĄCE POSTĘPOWANIA ZE ZUŻYTYM OPAKOWANIEM 14
LIKWIDACJA ZUŻYTYCH URZĄDZEŃ ELEKTRYCZNYCH I ELEKTRONICZNYCH 14

Copyright © 2016, Fast ČR, a.s.

Revision 03/2016

ISTOTNE WSKAZÓWKI BEZPIECZEŃSTWA
PROSIMY UWAŻNIE PRZECZYTAĆ I ZACHOWAĆ NA PRZYSZŁOŚĆ.

- Z niniejszego urządzenia mogą korzystać dzieci w wieku od 8 lat oraz osoby o obniżonych zdolnościach fizycznych, percepcyjnych i umysłowych lub niewielkim doświadczeniu i wiedzy, o ile jest nad nimi sprawowany nadzór lub zostały one pouczone o korzystaniu z urządzenia w bezpieczny sposób i zdają sobie sprawę z ewentualnego niebezpieczeństwa. Czyszczenia i konserwacji nie mogą wykonywać dzieci poniżej 8 roku życia i o ile nie są pod nadzorem. Urządzenie i jego kabel sieciowy należy przechowywać poza zasięgiem dzieci poniżej 8 roku życia. Dzieci nie powinny się bawić urządzeniem.
- Przed podłączeniem urządzenia do gniazdka sieciowego upewnij się, że napięcie podane na etykiecie jest zgodne z napięciem elektrycznym w gniazdku.
- Urządzenie podłączaj wyłącznie do poprawnie uziemionego gniazdka.
- Kuchenka mikrofalowa jest przeznaczona do użytku w gospodarstwach domowych oraz podobnego rodzaju pomieszczeniach, takich jak:
  - aneksy kuchenne przeznaczone dla personelu w sklepach, biurach i innych miejscach pracy;
  - w rolnictwie;
  - pokoje hotelowe lub motelowe i inne pomieszczenia mieszkalne;
  - przedsiębiorstwa zapewniające nocleg ze śniadaniem.
- Z kuchenki mikrofalowej nie korzystaj na zewnątrz ani nie narażaj jej na działania środowiska zewnętrznego.
- Kuchenki mikrofalowej nie umieszczaj na parapetach okien, zlewozmywaku z ociekaczem lub niestabilnych powierzchniach. Zawsze umieszczaj ją na stabilnej, równej i czystej powierzchni.
- Niniejsza kuchenka mikrofalowa nie jest przeznaczona do wbudowania do szafki.

Copyright © 2016, Fast ČR, a.s.
Revision 03/2016

- Nigdy nie używaj kuchenki mikrofalowej bezpośrednio w pobliżu wanny, prysznica lub basenu.
- Kuchenka mikrofalowa przeznaczona jest do podgrzewania żywności lub napojów. Kuchenkę mikrofalową stosuj wyłącznie do celów, do których jest przeznaczona i jak podane jest w niniejszej instrukcji obsługi. Suszenie żywności lub odzieży oraz podgrzewanie poduszek grzewczych, obuwia domowego, wilgotnych tekstyliów i podobnych rzeczy prowadzić może do niebezpieczeństwa skaleczenia, zapłonu lub pożaru. Kuchenkę mikrofalową nie stosuj do celów przemysłowych lub laboratoryjnych.
- W celu dostatecznego przepływu powietrza trzeba pozostawić wolną przestrzeń wokół kuchenki mikrofalowej. Pozostaw wolną przestrzeń 20 cm ponad górną powierzchnią kuchenki, 10 cm za jej częścią tylną i po stronach bocznych. Nie blokuj jakichkolwiek otworów kuchenki. Nie usuwaj nóżek kuchenki.
- W kuchence mikrofalowej nie stosuj poniżej podanych aneksów kuchennych:
  - patelni metalowych albo naczyń z metalowymi rękojeściami albo metalowymi ozdobami;
  - klamer na workach z tworzywa;
  - naczyń z powierzchnią z melaminy;
  - zwykłych termometrów, które stosowane są np. do pomiaru temperatury mięsa itp.
- Naczynia kuchenne mogą być gorące z powodu przeniesienia ciepła z podgrzewanej żywności. Czasami konieczne będzie zastosowanie rękawic ochronnych.
- Nie próbuj korzystać z kuchenki mikrofalowej z otwartymi drzwiczkami. Możesz zostać narażony na szkodliwe działanie mikrofal. Nie uruchamiaj pustej kuchenki mikrofalowej.
- Stosuj wyłącznie naczynia, które przeznaczone są do zastosowania w kuchenkach mikrofalowych. Kiedy gotowane jest danie w naczyniu z plastiku lub papieru, regularnie sprawdzaj kuchenkę, by nie doszło do ich zapalenia.

Copyright © 2016, Fast ČR, a.s.

- Jeżeli zarejestrujesz dym, wyłącz kuchenkę mikrofalową i odłącz ją od gniazdka. Drzwiczki kuchenki pozostaw zamknięte, by zabronić szerzeniu ewentualnego ognia.

Ostrzeżenie:
Cieczy lub żywności nie wolno podgrzewać w zamkniętych naczyniach, ponieważ mogą eksplodować.

- Podgrzewanie napojów mikrofalami może spowodować opóźnione wrzenie, i dlatego bądź ostrożnym podczas manipulacji z naczyniem.
- Podczas manipulacji z podgrzewanymi napojami i żywnością bądź ostrożnym, ponieważ ulatniać się z nich może gorąca para.
- Jajek w skorupce oraz całych jajek na twardo nie wolno podgrzewać w kuchenkach mikrofalowych, ponieważ mogą eksplodować nawet po zakończeniu podgrzewania mikrofalowego.
- W kuchence mikrofalowej nie smaż żywności. Gorący olej może uszkodzić części kuchenki, naczyń lub nawet spowodować poparzenia skóry.
- Przed gotowaniem przekłuj żywność z grubą skorupką, jak np. ziemniaki, dynia, jabłka.
- Zawartość butelek dla niemowląt oraz pokarmów dziecięcych przed podaniem niemowlakowi lub dziecku przemieszaj lub przetrzep i sprawdź temperaturę, by uniknąć poparzeń.
- Jeżeli nie korzystasz z kuchenki mikrofalowej, nie pozostawiaj w niej materiałów papierowych, naczyń kuchennych lub żywności.
- Utrzymuj przestrzeń wewnętrzną kuchenki czystą. Jeżeli ściany kuchenki zanieczyszczone są sokami żywności, wytrzyj je wilgotną szmatką. Jeżeli kuchenka jest bardziej zabrudzona, możesz zastosować słaby roztwór neutralnego środka do mycia naczyń.

Copyright © 2016, Fast ČR, a.s.
Revision 03/2016

- Regularnie wyczyść od zanieczyszczeń lub resztek żywności drzwiczki oraz szybę kuchenki, uszczelki drzwi oraz dolegające części. Do czyszczenia zalecamy zastosować słaby roztwór neutralnego środka do mycia naczyń. Dbaj o to, by na wewnętrznej stronie drzwiczek nie pozostały resztki środka czyszczącego.
- Kuchenkę czyść regularnie zgodnie z powyżej podanymi instrukcjami i usuwaj z niej ewentualne resztki żywności. Nieutrzymywanie kuchenki w czystości prowadzić może do uszkodzenia powierzchni, które może negatywnie wpływać na żywotność urządzenia oraz być powodem do zaistnienia niebezpiecznych sytuacji.

Ostrzeżenie:
Jeżeli drzwiczki lub uszczelka drzwiczek są uszkodzone, nie wolno eksploatować kuchenki, dopóki nie zostanie naprawiona przez autoryzowany punkt serwisowy.

- Nie stosuj kuchenki mikrofalowej, jeżeli uszkodzony jest przewód zasilający lub gniazdko, w przypadku jeżeli nie działa poprawnie, jest uszkodzona lub upadła na ziemię. Jakakolwiek naprawa kuchenki mikrofalowej lub wymiana uszkodzonego przewodu zasilającego może być wykonana wyłącznie przez autoryzowany punkt serwisowy, w celu unikania powstania niebezpiecznej sytuacji.

Ostrzeżenie:
Jest niebezpiecznym dla kogokolwiek innego, niż autoryzowanego punktu serwisowego, by wykonywać jakiekolwiek naprawy lub konserwację, która prowadzi do usunięcia dowolnej osłony, która zapewnia ochronę przed promieniowaniem energii mikrofalowej.

Copyright © 2016, Fast ČR, a.s.

OPIS KUCHENKI MIKROFALOWEJ

A

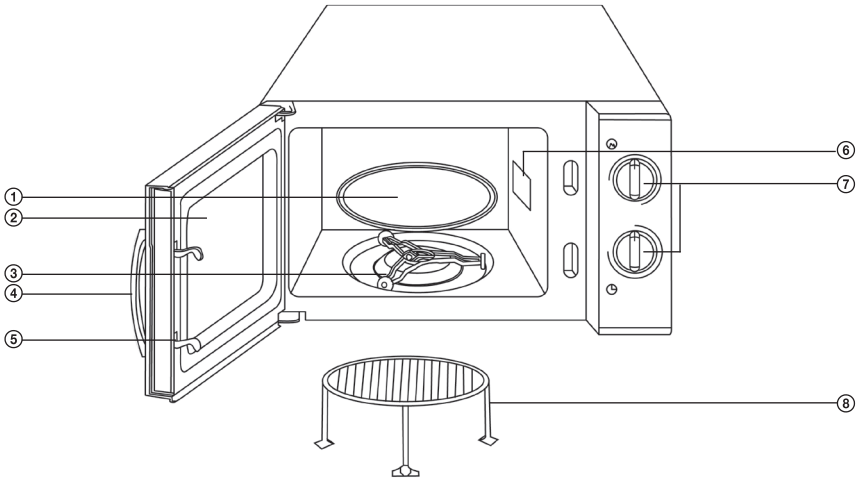

① Talerz obrotowy
② Szyba drzwiczek
③ Wspornik talerza obrotowego
④ Uchwyt
⑤ Bezpieczny system zamykania drzwiczek
⑥ Magnetron
⑦ Panel sterujący
⑧ Ruszt

Copyright © 2016, Fast ČR, a.s.
Revision 03/2016

Kuchenka mikrofalowa
SMW 4217WH

OPIS PANELU STERUJĄCEGO

1. Regulator mocy
Ustawienie poziomu mocy kuchenki mikrofalowej.
2. Minutnik
Ustawienie czasu podgrzewania w zakresie od 0 do 30 min.

B

① Panel regulacji mocy
② Panel regulacji czasu

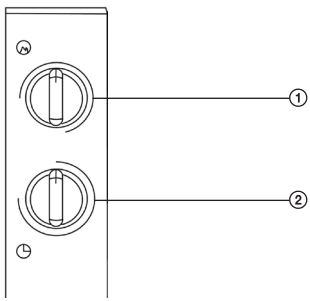

INSTALACJA

1. Skontroluj czy wewnątrz kuchenki nie ma materiałów opakowaniowych jakimi są torebki plastikowe, styropian itd.

Uwaga:
Nie usuwaj osłony magnetronu A⑥, który umieszczony jest po prawej stronie przestrzeni wewnętrznej kuchenki.

Ostrzeżenie:
Skontroluj, czy kuchenka nie jest uszkodzona np.: czy drzwiczki nie są źle założone lub wtłoczone, uszkodzone uszczelnienie drzwiczek oraz innych części lub poluzowane zawiasy drzwiczek lub zamka. Jeżeli stwierdzisz jakiekolwiek uszkodzenia, z kuchenki nie korzystaj i skontaktuj się z wykwalifikowanym technikiem serwisowym.

2. Kuchenka mikrofalowa musi być umieszczona na równej, stabilnej powierzchni, która wytrzyma jej ciężar razem z włożoną żywnością.
3. Nie ustawiaj kuchenki blisko źródeł ciepła, w miejscach o podwyższonej wilgotności lub blisko materiałów łatwopalnych.
4. Niniejsze urządzenie jest przeznaczone do użytkowania na wolnej przestrzeni, nigdy jako wbudowane.
5. Nie używaj kuchenki bez wstawionego talerza obrotowego A①.
6. Sprawdź, czy przewód zasilający nie jest uszkodzony, umieszczony pod spodem kuchenki i czy nie dotyka gorących albo ostrych elementów.
7. Wtyczka na przewodzie elektrycznym musi być łatwo dostępna w przypadku konieczności szybkiego wyciągnięcia przewodu zasilającego

Copyright © 2016, Fast ČR, a.s.
Revision 03/2016

INSTRUKCJA DOT. UZIEMIENIA

- Ta kuchenka mikrofalowa musi być uziemiona. Kuchenka mikrofalowa jest wyposażona w przewód zasilający, który zawiera przewód uziemiający z wtyczką uziemiającą. Wtyczka musi być włączona do gniazdka elektrycznego, które jest poprawnie zainstalowane i uziemione. Uziemienie obniża ryzyko porażenia prądem elektrycznym. Prąd elektryczny w przypadku zwarcia prowadzony jest przewód uziemiający. Zalecamy, żeby kuchenka była podłączona do niezależnego obwodu elektrycznego.

Ostrzeżenie:
Niesprawny obwód ochronny instalacji elektrycznej może spowodować zagrożenie porażeniem prądem elektrycznym.

Uwaga:
Jeżeli masz jakieś pytania dotyczące uziemienia albo elektrycznej konsultacji, zwróć się do wykwalifikowanego elektryka lub mechanika.
Producent ani sprzedawca nie odpowiada za żadne uszkodzenia kuchenki lub obrażenia ludzi spowodowane nieprzestrzeganiem zasad postępowania przy podłączeniu elektrycznym.

INSTRUKCJE OBSŁUGI KUCHENKI MIKROFALOWEJ

1. Przed zastosowaniem zainstaluj w kuchence mikrofalowej wspornik talerza obrotowego A③ oraz talerz obrotowy A①.

Uwaga:
Kiedy kuchenka mikrofalowa pracuje, talerz A① powinien swobodnie się obracać.

2. Wtyczkę przewodu sieciowego włącz do gniazdka sieciowego.
3. Surowce, które chcesz gotować włóż do naczynia, które nadaje się do podgrzewania mikrofalowego. Otwórz drzwiczki i naczynie z surowcami umieść na talerzu obrotowym.
4. Zamknij drzwiczki kuchenki i regulatorem mocy ustaw wymaganą moc.

Dane na panelu sterującym	Poziom mocy / opis programu
LOW	Niski (18 %)
DEFROST	Rozmrażanie (36 %)
MED	Średni (58 %)
M.HIGH	Średnio wysoki (81 %)
HIGH	Wysoki (100 %)
GRILL	Gril
Combi 1	Grill 70 % czasu + gotowanie mikrofalowe 30 % czasu
Combi 2	Grill 49 % czasu + gotowanie mikrofalowe 51 % czasu
Combi 3	Grill 67 % czasu + gotowanie mikrofalowe 33 % czasu

Copyright © 2016, Fast ČR, a.s.

Ostrzeżenie:
Nie pozostawiaj włączonej kuchenki mikrofalowej bez nadzoru.

5. Jeżeli chcesz sprawdzić stan żywności podczas gotowania, otwórz drzwiczki. Praca kuchenki mikrofalowej automatycznie się zatrzyma. W celu dokończenia procesu gotowania zamknij drzwiczki.
6. Kuchenka mikrofalowa automatycznie wyłączy się po upływie ustawionego czasu. Jeżeli potrzebujesz wcześniej zakończyć proces gotowania, ustaw minutnik na wartości 0.
7. Wyjmij naczynie z żywnością z kuchenki mikrofalowej.

Uwaga:
Naczynia mogą być gorące z powodu przeniesienia ciepła z podgrzewanej żywności. W takim przypadku stosuj kuchenne rękawice ochronne.

8. Przed jedzeniem sprawdź temperaturę żywności.

PRZEWODNIK PO NACZYNIACH KUCHENNYCH

1. Idealnym naczyniem do gotowania w kuchence mikrofalowej jest naczynie przezroczyste, które umożliwia wnikanie mikrofal do środka i ogrzewanie potraw.
2. Mikrofale nie mogą przenikać przez metal, naczynia metalowe albo miski z metalowym obrzeżem nie mogą być używane
3. Do mikrofalowego podgrzewania nie należy stosować papierowych wyrobów z papieru ekologicznego, ponieważ mogą one zawierać niewielkie cząstki metalu.
4. Lepiej stosuj okrągłe albo owalne naczynia niż kwadratowe albo prostokątne. Potrawy w rogach mają tendencję do przypalania się.
5. Naczynia odpowiednie do kuchenek mikrofalowych powinny być używane zgodnie z zaleceniami producenta.

Ten ogólny wykaz pozwoli wybrać odpowiednie naczynie.

Naczynia kuchenne	Bezpieczeństwo zastosowania	Notatki:
Specjalne talerze do wytworzenia skorupki	•	Nie stosuj dłużej niż przez 8 minut.
Porcelana i naczynia garncarskie	•	Porcelana, naczynia garncarskie wraz z naczyniami glazurowanymi oraz porcelana kostna nadają się, jeżeli nie posiadają metalowych dekoracji.
Talerze poliestrowe do użytku jednorazowego	•	Talerze stosowane są do pakowania niektórych zmrożonych żywności.
Dania gotowe pakowane		
• Styropianowe kubki	•	Mogą być zastosowane do podgrzewania żywności. Przegrzaniem może dojść do roztopienia styropianu.
• Torebki papierowe albo gazety	x	Mogą zapalić się w kuchence.
• Papier ekologiczny lub obrzeże metalowe	x	Mogą spowodować iskrzenie w kuchence.

Copyright © 2016, Fast ČR, a.s.

Naczynia kuchenne	Bezpieczeństwo zastosowania	Notatki:
Szkło		
• Naczynia szklane	•	Może zostać zastosowane, o ile nie jest wyposażone w metalowe dekoracje.
• Delikatne szkło	•	Może być stosowane do podgrzewania żywności i napojów. Delikatne szkło może pęknąć, jeżeli zostanie nagle podgrzane na wyższą temperaturę.
• Słoiki do przetworów	•	Zdejmij wieko. Stosuj wyłącznie do podgrzewania.
Naczynia metalowe		
• Talerze	x	Mogą w kuchence spowodować iskrzenie lub zapalenie żywności.
• Klamry metalowe woreczków	x	
Naczynia papierowe		
• Tace, kubki, serwetki i papier kuchenny	•	Nadają się do krótkiego czasu podgrzewania i gotowania, również do absorpcji nadmiernej wilgotności.
• Papier ekologiczny	x	Może spowodować iskrzenie w kuchence.
Naczynia z tworzywa		
• Naczynia	•	Stosuj wyłącznie tworzywa żaroodporne, inne tworzywa mogą w wysokiej temperaturze tracić kształt lub kolor. Nie stosuj wyrobów z melaminy.
• Folie	•	Stosuj do utrzymania wilgotności, nie powinny dotykać żywności. Podczas ich zdejmowania uważaj na wyciek pary.
• Torebki do mrożonej żywności	▲	Tylko jeżeli są przeznaczone do gotowania albo odporne są na wysokie temperatury. Nie mogą być powietrznoszczelne. W razie potrzeby przekłuj je widelcem.
Papier woskowany	•	Może być zastosowany do utrzymania wilgotności w żywności i do zapobiegania rozpryskiwania kropli tłuszczu lub soku.

• zalecane zastosowanie; ▲ ograniczone zastosowanie x niezalecane;

ZASADY GOTOWANIA W KUCHENCE MIKROFALOWEJ

1. Potrawy starannie ułóż. Najgrubsze kawałki potraw ułóż na obwodzie naczynia.
2. Potrawy przed wstawieniem do kuchenki włóż do odpowiedniego naczynia. Potraw nie przygotowuj bezpośrednio na szklanym talerzu obrotowym A①.
3. Odpowiednio dobierz czas gotowania. Do podgrzewania stosuj krótkich czasów, w razie potrzeby możesz je wydłużyć. Przy podgrzewaniu potraw w wysokiej temperaturze może powstać dym lub ogień.
4. Przed podgrzewaniem przykryj potrawy. Przykrycie potraw zapobiega rozpryskiwaniu soków.
5. Żeby szybciej przygotować takie potrawy jak: kurczęta i hamburgery obróć je raz w trakcie podgrzewania. Duże kawałki potraw, jak np.: pieczeń należy obrócić przynajmniej jeden raz.
6. Potrawy o kształcie kotletów mielonych podczas przygotowywania przesuwaj z góry w dół i ze środka naczynia do jego brzegów.

Copyright © 2016, Fast ČR, a.s.
Revision 03/2016

FUNKCJA GRILL / GOTOWANIE KOMBINOWANE

- **Funkcja grill** nadaje się do cienkich plastrów mięsa, steków, sznycli, kebabu, kiełbasek albo kawałków mięsa z kurczaka. Jednocześnie nadaje się do zapiekania sandwichów i dań zapiekanych.
- **Funkcja gotowania kombinowanego** posiada 3 tryby gotowania. W zależności od wymaganego stopnia przegrzania (gotowanie mikrofalowe) oraz stopnia chrupliwości pokarmu do wyboru są :
  Combi 1: Grill 70% czasu + gotowanie mikrofalowe 30% czasu. Ten stopień jest idealny do przygotowania ryb, ziemniaków i zapiekanych dań.
  Combi 2: Grill 49% czasu + gotowanie mikrofalowe 51% czasu. Ten stopień jest idealny do przygotowania pieczonych ziemniaków i drobiu.
  Combi 3: Grill 33% czasu + gotowanie mikrofalowe 67% czasu. Ten stopień jest idealny do przygotowania na przykład omletów.
  RUSZT A⑧: Ustaw stojak na talerzu obrotowym A① z celem poprawienia wyników grillowania, funkcji kombinowanej.

KONSERWACJA I CZYSZCZENIE

Przed czyszczeniem kuchenkę zawsze wyłącz i odłącz przewód zasilający z gniazdka prądu elektrycznego.

1. Przed pierwszym zastosowaniem umyj talerz obrotowy A① w słabym roztworze środka do mycia naczyń i potem dokładnie opłucz go pod cieknącą wodą do picia.
2. By nie doszło do uszkodzenia części eksploatacyjnych kuchenki dbaj o to, by podczas czyszczenia nie przedostała się woda do otworów wentylacyjnych po lewej stronie bocznej kuchenki mikrofalowej.
3. Czas od czasu wyjmij talerz obrotowy A① i wyczyść go. Talerz obrotowy A① umyj w ciepłej wodzie mydlanej albo zmywarce do naczyń.
4. Wspornik talerza obrotowego A④ oraz strona dolna przestrzeni wewnętrznej powinny być regularnie czyszczone, w celu zapobiegania zwiększenia hałasu. W prosty sposób wyczyść część dolną przestrzeni wewnętrznej słabym neutralnym roztworem środka do mycia naczyń. Wspornik talerza obrotowego A④ możesz umyć w słabym neutralnym roztworem środka do mycia naczyń lub zmywarce do naczyń. Po umyciu włóż go z powrotem do kuchenki mikrofalowej.
5. Jeżeli trzeba wymienić oświetlenie wewnętrzne kuchenki, skontaktuj się ze swoim sprzedawcą lub autoryzowanym punktem serwisowym.
6. Kuchenkę czyść regularnie zgodnie z powyżej podanymi instrukcjami i usuwaj z niej ewentualne resztki żywności. Nieutrzymywanie kuchenki w czystości prowadzić może do uszkodzenia powierzchni, które może negatywnie wpływać na żywotność urządzenia oraz być powodem do zaistnienia niebezpiecznych sytuacji.

ZANIM SKONTAKTUJESZ SIĘ Z SERWISEM AUTORYZOWANYM

Jeżeli kuchenka mikrofalowa nie działa:

- upewnij się, że kuchenka poprawnie podłączona jest do sieci napięcia elektrycznego. Jeżeli nie jesteś pewien, odłącz wtyczkę przewodu zasilającego z gniazdka prądu elektrycznego, zaczekaj 10 sekund i podłącz ją z powrotem.
- upewnij się, że nie doszło do awarii wyłącznika ochronnego. Jeżeli kuchenka mikrofalowa nadal nie działa, sprawdź na innym urządzeniu, czy gniazdko elektryczna działa.
- upewnij się, że na panelu sterującym ustawiłeś poprawne wartości.
- upewnij się, że drzwiczki kuchenki są poprawnie zamknięte. W odwrotnym przypadku nie można włączyć ustawionego programu gotowania.

⚠ **Ostrzeżenie:**
Jeżeli powyżej podane kroki nie pomagają, skontaktuj się z punktem serwisowym. Nie próbuj samemu naprawiać kuchenki mikrofalowej.

Copyright © 2016, Fast ČR, a.s.
Revision 03/2016

DANE TECHNICZNE

Znamionowy zakres napięcia	230–240 V
Częstotliwość znamionowa	50 Hz
Pobór mocy	1 200 W
Moc mikrofal	700 W
Moc grilla	900 W
Częstotliwość robocza	2 450 MHz
Hałas	58 dB(A)
Średnica talerza obrotowego	245 mm
Pojemność	17 l
Wymiary zewnętrzne (sz × w × g)	452 × 355 × 262 mm
Ciężar	11,5 kg

Deklarowana wartość emisji hałasu tego urządzenia wynosi 58 dB(A), co oznacza poziom mocy akustycznej A w stosunku do referencyjnej mocy akustycznej 1 pW.

Możliwość zmiany tekstu i specyfikacji technicznych zastrzeżona.

Copyright © 2016, Fast ČR, a.s.
Revision 03/2016

Kuchenka mikrofalowa

SMW 4217WH

WSKAZÓWKI I INFORMACJE DOTYCZĄCE POSTĘPOWANIA ZE ZUŻYTYM OPAKOWANIEM

Wykorzystany materiał opakowania umieścić w miejscu określonym przez gminę do wyrzucania odpadu.

LIKWIDACJA ZUŻYTYCH URZĄDZEŃ ELEKTRYCZNYCH I ELEKTRONICZNYCH

Niniejszy symbol na produktach lub towarzyszących dokumentach oznacza, iż zużytych produktów elektrycznych lub elektronicznych nie wolno wyrzucać do zwykłego odpadu komunalnego. Do poprawnej utylizacji, odnowy lub recyklingu oddać takie produkty w miejscach zbiorczych dla tego typu odpadów. Alternatywnie w niektórych państwach Unii Europejskiej albo innych krajach europejskich można oddać swe wyroby lokalnemu sprzedawcy w czasie zakupu podobnego nowego wyrobu.
Poprawną likwidacją niniejszego produktu pomożesz zachować cenne źródła naturalne i wspierać prewencję potencjalnych negatywnych wypływów na środowisko naturalne i zdrowie ludzkie, co mogły by być następstwem niepoprawnej likwidacji odpadów. Kolejnych informacji uzyskać można w urzędach gminnych lub miejscach zbioru odpadów.
W przypadku niepoprawnej likwidacji niniejszego produktu nałożone mogą zostać kary zgodnie z lokalnymi przepisami.

Dla podmiotów w krajach Unii Europejskiej.
Jeżeli chcesz likwidować urządzenie elektryczne lub elektroniczne, pozyskaj potrzebne informacje od swego sprzedawcy lub dostawcy.

Likwidacja w krajach poza Unię Europejską.
Symbol ten obowiązuje w Unii Europejskiej. Jeżeli chcesz likwidować niniejsze urządzenie pozyskaj potrzebne informacje dot. poprawnej likwidacji w lokalnych urzędach lub od swego sprzedawcy.

CE

Niniejszy wyrób spełnia wszelkie podstawowe wymagania dyrektyw UE, którymi jest on objęty.

Copyright © 2016, Fast ČR, a.s.

Revision 03/2016

Микроволновая печь

Руководство по эксплуатации

RU

SENCOR®

SMW 4217WH

Перед тем, как использовать этот прибор, пожалуйста, внимательно прочтите руководство пользователя, даже если вы уже знакомы с использованием аналогичных устройств. Используйте электроприбор только так, как это описано в данном руководстве по эксплуатации. Сохраните руководство на случай дальнейшей необходимости.

Как минимум в течение действия установленного по закону срока устранения недостатков или гарантийных обязательств рекомендуется сохранять оригинальную коробку и упаковочный материал, кассовый чек и подтверждение о степени ответственности продавца или гарантийный талон. В случае перевозки рекомендуется снова упаковать прибор в оригинальную коробку.

Copyright © 2016, Fast ČR, a.s.

Revision 03/2016

Микроволновая печь

SMW 4217WH

СОДЕРЖАНИЕ

ВАЖНЫЕ УКАЗАНИЯ ПО ТЕХНИКЕ БЕЗОПАСНОСТИ 3
ОПИСАНИЕ МИКРОВОЛНОВОЙ ПЕЧИ 7
ОПИСАНИЕ ПАНЕЛИ УПРАВЛЕНИЯ 8
УСТАНОВКА 8
УКАЗАНИЯ ПО ЗАЗЕМЛЕНИЮ 9
УКАЗАНИЯ ПО ИСПОЛЬЗОВАНИЯ МИКРОВОЛНОВОЙ ПЕЧИ 9
ИСПОЛЬЗОВАНИЕ ПОДХОДЯЩЕЙ КУХОННОЙ ПОСУДЫ 10
ПРИНЦИПЫ ГОТОВКИ В МИКРОВОЛНОВОЙ ПЕЧИ 11
ФУНКЦИЯ ГРИЛЯ / КОМБИНИРОВАННОЕ ПРИГОТОВЛЕНИЕ 11
ЧИСТКА И УХОД 12
ПЕРЕД ТЕМ, КАК СВЯЗАТЬСЯ С КВАЛИФИЦИРОВАННОЙ МАСТЕРСКОЙ 12
ТЕХНИЧЕСКИЕ ДАННЫЕ 13
УКАЗАНИЯ И ИНФОРМЦИЯ ПО ОБРАЩЕНИЮ С ИСПОЛЬЗОВАННОЙ УПАКОВКОЙ 14
УТИЛИЗАЦИЯ ИСПОЛЬЗОВАННЫХ ЭЛЕКТРИЧЕСКИХ И ЭЛЕКТРОННЫХ ПРИБОРОВ 14

Copyright © 2016, Fast ČR, a.s.

Revision 03/2016

ВАЖНЫЕ УКАЗАНИЯ ПО ТЕХНИКЕ БЕЗОПАСНОСТИ ВНИМАТЕЛЬНО ПРОЧТИТЕ ИХ И СОХРАНИТЕ ДЛЯ ДАЛЬНЕЙШЕГО ИСПОЛЬЗОВАНИЯ.

- Дети в возрасте 8 лет и старше, а также лица с нарушениями физических, умственных или психических способностей либо с недостаточным опытом и знаниями могут пользоваться данным электроприбором при условии, что они находятся под присмотром или были проинструктированы об использовании электроприбора безопасным способом, а также осознают потенциальную опасность. Чистку и уход, осуществляемый пользователем, не могут выполнять дети младше 8 лет без надзора. Храните прибор и его сетевой кабель в месте, недоступном для детей младше 8 лет. Дети не должны играть с электроприбором
- Перед подключением прибора к электрической розетке убедитесь, что напряжение, указанное на его заводской табличке, соответствует напряжению в эл. сети.
- Подключайте электроприбор только к правильно заземленной розетке.
- Микроволновая печь предназначена для использования в бытовых условиях и аналогичных помещениях, таких как:
  - кухонные уголки для персонала в магазинах, офисах и других рабочих помещениях;
  - в сельском хозяйстве;
  - номера в гостиницах и мотелях, а также другие жилые помещения;
  - предприятия, предоставляющие услуги ночлега и завтрака.
- Не используйте микроволновую печь вне помещений и подвергайте ее воздействию окружающей среды.
- Не устанавливайте микроволновую печь на подоконники, на крылья мойки или на не стабильные поверхности. Всегда размещайте ее на устойчивой, ровной и сухой поверхности.
- Эта микроволновая печь не предназначена для встраивания в шкаф.
- Никогда не пользуйтесь микроволновой печью в непосредственной близости ванны, душа или бассейна.

Copyright © 2016, Fast ČR, a.s.

- Микроволновая печь предназначена для разогрева продуктов и напитков. Используйте микроволновую печь только в тех целях, для которых она предназначена, как это написано в данном руководстве по эксплуатации. Сушка продуктов либо одежды и подогрев греющих подушек, домашней обуви, моющих губок, влажных тканей и подобных вещей может привести к получению травм, возгоранию или пожару. Не используйте микроволновую печь в промышленных или лабораторных целях.
- Оставляйте свободное пространство вокруг микроволновой печи для достаточной циркуляции воздуха. Над верхней частью оставляйте 20 см свободного пространства, за задней стенкой и по сторонам – 10 см. Не перекрывайте отверстия печи. Не снимайте ножки печи.
- Не используйте в микроволновой печи нижеприведенную кухонную посуду и приспособления:
  - металлические сковороды или посуду с металлическими ручками или металлической отделкой;
  - зажимы для полиэтиленовых пакетов;
  - посуду, обработанную меланином;
  - обычные градусники, используемые для измерения температуры мяса и т.п.
- Кухонная посуда может сильно нагреться от полученного из нагреваемых продуктов тепла. Иногда могут понадобится защитные рукавицы.
- Никогда не включайте микроволновую печь с открытыми дверцами. Вы можете подвергнуть себя вредному воздействию микроволнового излучения. Не включайте микроволновую печь пустой.
- Используйте только ту посуду, которая подходит для разогрева в микроволновой печи. Если в микроволновой печи продукты разогреваются в пластиковой или бумажной посуде, следите за тем, чтобы не произошло воспламенение.
- Если вы заметили дым, выключите печь и выньте вилку шнура питания. Оставьте дверцу закрытой, чтобы предотвратить распространение возможного пожара.

Copyright © 2016, Fast ČR, a.s.

Предостережение:
Не разогревайте жидкость и другие смеси в закрытой посуде, потому что они могут взорваться.

- Разогрев напитков может вызвать последующий кипение, поэтому будьте осторожны, вытаскивая посуду из печи.
- Будьте особенно осторожны с разогретой жидкостью и продуктами, поскольку от них может подниматься горячий пар.
- Не следует нагревать в микроволновой печи яйца в скорлупе и целые яйца, сваренные вкрутую, так как они могут взорваться, в том числе после того, как их извлекли из печи.
- Не жарьте в микроволновой печи продукты. Горячее масло может повредить детали печи, посуды или даже обжечь кожу.
- Перед варкой продуктов с толстой кожурой, таких как картофель, дыня, яблоки, проткните их в нескольких местах вилкой.
- Во избежание ожогов перед тем как подать детское питание, необходимо размешать или взболтнуть содержимое детской бутылочки либо проверить температуру.
- Если вы какое-то время не пользуйтесь микроволновой печью, не оставляйте в ней бумагу, кухонную посуду или продукты.
- Регулярно чистите внутреннюю поверхность микроволновой печи. Если стенки микроволновой печи забрызгались жиром или соком, вытрите их влажной тряпочкой. Если микроволновая печь сильно загрязнилась, почистите стенки слабым раствором нейтрального моющего средства.
- Периодически очищайте от грязи и остатков пищи дверцу и окошко печи с обеих сторон, уплотнители на дверце и прилегающие к ним части. Рекомендуется использовать для чистки слабый раствор нейтрального моющего средства. Следите за тем, чтобы на внутренней стороне дверки не оставались следы чистящего средства.
- Регулярно чистите микроволновую печь, соблюдая все вышеприведенные рекомендации, и удаляйте возможные остатки пищи. Несоблюдение правил по чистке может привести к повреждению поверхности, что может негативно повлиять на срок службы прибора и привести к опасной ситуации.

Copyright © 2016, Fast ČR, a.s.

Предостережение:
Нельзя пользоваться микроволновой печью с поврежденной дверцей либо уплотнителем, пока не будет устранена неполадка в квалифицированной мастерской.

- Не включайте прибор, если повреждены кабель питания либо розетка, например, не работают должным образом, сломаны или упали на землю. Во избежание опасной ситуации любой ремонт микроволновой печи либо замена поврежденного кабеля питания может проводится только в квалифицированной мастерской.

Предостережение:
Обычным пользователям небезопасно проводить ремонт или техническое обслуживание, требующее снятие какой-либо крышки, защищающей от излучения микроволновой энергии. Это необходимо доверить квалифицированной мастерской.

Copyright © 2016, Fast ČR, a.s.

ОПИСАНИЕ МИКРОВОЛНОВОЙ ПЕЧИ

A

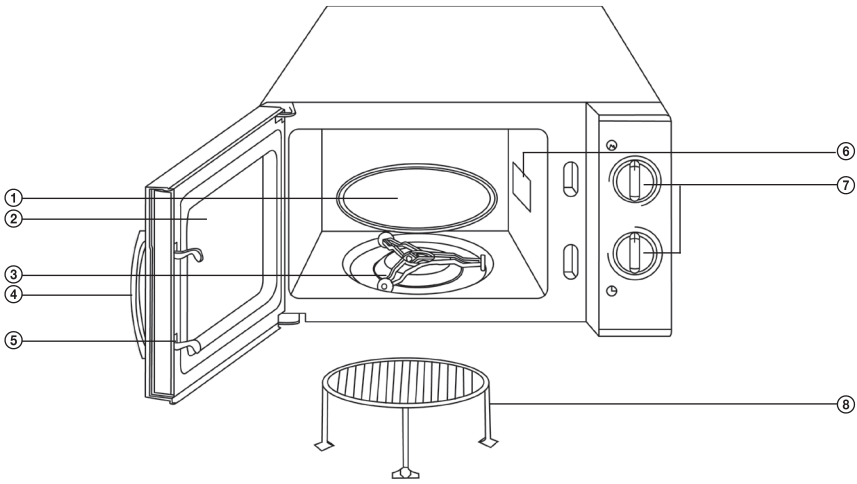

① Вращающаяся тарелка
② Оконце дверцы
③ Подставка для вращающейся тарелки
④ Ручка
⑤ Система безопасности незакрытой дверцы
⑥ Магнетрон
⑦ Панель управления
⑧ Гриль

Copyright © 2016, Fast ČR, a.s.
Revision 03/2016

Микроволновая печь
SMW 4217WH

ОПИСАНИЕ ПАНЕЛИ УПРАВЛЕНИЯ

1. Регулятор мощности
Настройка уровня микроволновой мощности.
2. Таймер
Настройка времени подогрева в диапазоне от 0 до 30 мин.

B

① Панель для регулировки мощности
② Панель для установки таймера

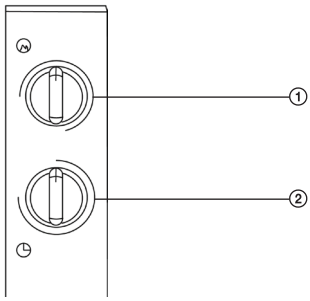

УСТАНОВКА

1. Устраните все оберточные материалы (пластиковые пакеты, полистирол и т.д.) из внутреннего пространства печи.

Примечание:
Не снимайте крышку с магнетрона A⑥, расположенного на правой стенке внутреннего пространства печи.

Предостережение:
Проверьте микроволновую печь на наличие дефектов, напр., плохо прикрепленная или помятая дверца, поврежденный уплотнитель или ослабленные петли дверцы и замки. В случае обнаружения какого-либо дефекта не используйте печь и свяжитесь с мастером квалифицированной мастерской.

2. Микроволновая печь должна стоять на ровной, стабильной поверхности, способной вынести ее вес с учетом помещенных продуктов.
3. Не ставьте печь вблизи от источников тепла, в места с повышенной влажностью либо рядом с горючими материалами.
4. Этот прибор предназначен для использования в свободном положении, его нельзя встраивать в мебель.
5. Не пользуйтесь печью без встроенной вращающейся тарелки A①.
6. Убедитесь, что кабель питания не располагается под нижней частью печи и не контактирует с горячими либо острыми поверхностями.
7. Розетка должна быть легко доступна, если возникнет необходимость быстрого отсоединения шнура питания.

Copyright © 2016, Fast ČR, a.s.
Revision 03/2016

УКАЗАНИЯ ПО ЗАЗЕМЛЕНИЮ

- Эту микроволновую печь необходимо заземлить. Микроволновая печь оснащена кабелем питания с проводом заземления и заземляющим штекером. Штекер должен быть подключен к правильно установленной и заземленной розетке электрического тока. Заземление снижает риск поражения электрическим током. Электрический ток в случае короткого замыкания отводится через провод заземления. Мы рекомендуем подключать печь к отдельной электрической цепи.

Предостережение:
Неправильно заземленная розетка может вызвать риск поражения электрическим током.

Примечание:
С вопросами по поводу заземления или за электрической инструкцией обращайтесь к квалифицированному электрику или ремонтнику.
Производитель и продавец не несут ответственности за какое-либо повреждение печи либо травму, возникшие вследствие неправильного электрического соединения.

УКАЗАНИЯ ПО ИСПОЛЬЗОВАНИЯ МИКРОВОЛНОВОЙ ПЕЧИ

1. Перед включением вставьте в микроволновую печь подставку для вращающейся тарелки A③ и вращающуюся тарелку A①.

Примечание:
При эксплуатации печи тарелка A① должна свободно вращаться.

2. Вставьте вилку шнура питания в электрическую розетку.
3. Положите предназначенные для приготовления продукты в подходящую для микроволновой печи посуду. Откройте дверцу печи и поставьте посуду с продуктами на вращающуюся тарелку.
4. Закройте дверцу печи и регулятором мощности установите желаемое значение.

Данные на панели управления	Уровень мощности / описание программы
LOW	Низкий (18 %)
DEFROST	Размораживание (36 %)
MED	Средний (58 %)
M.HIGH	Средне высокий (81 %)
HIGH	Высокий (100%)
GRILL	Гриль
Combi 1	Гриль 70% времени + микроволновое приготовление 30% времени
Combi 2	Гриль 49 % времени + микроволновое приготовление 51 % времени
Combi 3	Гриль 67 % времени + микроволновое приготовление 33 % времени

Предупреждение:
Не оставляйте микроволновую печь не присмотра во время эксплуатации.

Copyright © 2016, Fast ČR, a.s.

5. Можно проверить готовность продуктов, открыв дверцу печи во время ее работы. Микроволновая печь отключается автоматически. Закройте дверцу, чтобы печь закончила процесс готовки.
6. Микроволновая печь автоматически выключится по истечению установленного времени. Если необходимо выключить печь до установленного срока, установите таймер на значение 0.
7. Вытащите посуду с продуктами из микроволновой печи.

Примечание:
Кухонная посуда может сильно нагреться от полученного из нагреваемых продуктов тепла. В этом случае используйте защитные кухонные рукавицы.

8. Перед тем как попробовать еду, проверьте ее температуру.

ИСПОЛЬЗОВАНИЕ ПОДХОДЯЩЕЙ КУХОННОЙ ПОСУДЫ

1. Идеальной посудой для микроволновой печи является прозрачный контейнер, пропускающий внутрь микроволны при нагреве продуктов.
2. Металлическая посуда либо миски с металлическим ободком затрудняют пропуск микроволн.
3. Для приготовления в микроволновой печи не используйте переработанные бумажные изделия, так как они могут содержать мелкие частицы металла.
4. Лучше используйте круглые или овальные контейнеры, чем квадратные или прямоугольные. Продукты, помещенные в углах контейнера, чаще всего перевариваются.
5. Подходящую для микроволновой печи посуду необходимо использовать только в соответствии с инструкциями изготовителя.

Этот общий список поможет вам выбрать правильную посуду.

Кухонная посуда	Безопасность использования	Примечания
Специальное блюдо для создания корочки	●	Не используйте его дольше 8 минут.
Фарфор и глиняная посуда	●	Фарфор, глиняная посуда, включая глазурованную посуду и костяной фарфор, не подходит, если содержат металлические украшения.
Тарелки из полиэстера для одноразового использования	●	Тарелки, которые применялись для упаковки некоторых замороженных продуктов.
Запакованная готовая еда		
• Стаканчики из полистирола	●	Можно использовать для разогрева продуктов Перегрев может расплавить полистирол.
• Бумажные мешочки или газета	x	Могут зажечься в печи.
• Переработанная бумага или металлическая обшивка	x	Могут в печи вызвать искры.
Стекло		
• Стеклянная посуда	●	Можно использовать без металлической отделки.
• Тонкое стекло	●	Можно использовать для подогрева продуктов и напитков. Тонкое стекло может треснуть, если печь работает при высокой температуре.
• Стеклянные банки	●	Снимите крышку. Используйте только для разогревания.

Copyright © 2016, Fast ČR, a.s.

Кухонная посуда	Безопасность использования	Примечания
Металлическая посуда		
• Тарелки	x	Могут вызвать искры либо воспламенение продуктов.
• Металлические зажимы на мешках	x	
Бумажная посуда		
• Подносики, чашки, салфетки и кухонная бумага	●	Подходит для кратковременного подогрева и готовки, а также для поглощения лишней влаги.
• Переработанная бумага	x	Может в печи вызвать искры.
Пластиковая посуда		
• Посуда	●	Используйте только термостойкие пластмассы: другие пластмассы могут под воздействием высокой температуры поменять свою форму или цвет. Не используйте изделия из меламина.
• Пленка	●	Используйте для удерживания влаги, пленка не должна соприкасаться с пищей. Не обожгитесь паром, когда будете снимать пленку.
• Мешки для замороженных продуктов	▲	Только если они предназначены для приготовления пищи или устойчивы к высоким температурам. Не закрывайте их герметично. В случае необходимости проткните мешок вилкой.
Вощеная бумага	●	Может использоваться для удержания влаги в продуктах и для предотвращения разбрызгивания капель жира и соков.

● рекомендовано к использованию; ▲ ограниченное использование; x не рекомендуется;

ПРИНЦИПЫ ГОТОВКИ В МИКРОВОЛНОВОЙ ПЕЧИ

1. Тщательно разложите по местам продукты. Большие куски разместите по краю посуды.
2. Поместите продукты в подходящую посуду и только потом ставьте в микроволновую печь. Не нарезайте продукты прямо на вращающейся тарелке A①.
3. Установите необходимое время приготовления. Рекомендуется устанавливать более короткое время приготовления для того, чтобы была возможность его продлить. Во время готовки при высокой температуре может возникнуть дым или огонь.
4. Накройте продукты перед приготовлением. Крышка не даст разбрызгиваться сокам.
5. Чтобы быстро и хорошо прожарить, напр., курицу или гамбургер, во время жарки переверните их один раз сверху вниз. Большие куски продуктов нужно переворачивать как минимум один раз.
6. Карбонад и подобные блюда во время жарки перекладывайте сверху вниз и от центра тарелки к ее краю.

ФУНКЦИЯ ГРИЛЯ / КОМБИНИРОВАННОЕ ПРИГОТОВЛЕНИЕ

- **Функция гриля** подходит для тонких ломтиков мяса, стейков, шницелей, кебабов, колбасок либо кусочков курицы. Также с этой функцией можно приготовить горячие бутерброды и запеканки.
- **Комбинированная функция** готовки состоит из 3 режимов. Выбор режима зависит от желаемой степени подогрева пищи (приготовление в микроволновой печи) и корочки блюде (гриль):
  Combi 1: Гриль 70% времени + микроволновое приготовление 30% времени Эта функция подходит для приготовления рыбы, картофеля и запеканок.

Copyright © 2016, Fast ČR, a.s.
Revision 03/2016

Combi 2: Гриль 49% времени + микроволновое приготовление 51% времени Эта функция подходит для приготовления печеного картофеля и домашней птицы.
Combi 3: Гриль 33% времени + микроволновое приготовление 67% времени Эта функция подходит для приготовления омлетов и т.п.
ГРИЛЬ A⑧: Поместите подставку на вращающуюся тарелку A①, чтобы улучшить результаты гриля и комбинированных функций.

ЧИСТКА И УХОД

Перед чисткой всегда выключайте печь и отсоединяйте шнур питания от электрической розетки.

1. Перед первым использованием вымойте вращающуюся тарелку A① в слабом растворе кухонного моющего средства и потом тщательно промойте под струей проточной воды.
2. Чтобы не повредить рабочие детали печи, следите за тем, чтобы при чистке вода не попала в вентиляционные отверстия, размещенные на левой боковой стороне микроволновой печи.
3. Иногда необходимо вынуть вращающуюся тарелку A① и вычистить ее. Вращающуюся тарелку A① вымойте в теплой мыльной воде либо в посудомоечной машине.
4. Чтобы избежать повышенного шума, подставку для вращающейся тарелки A④ и нижнюю часть внутреннего пространства печи следует регулярно чистить. Просто почистите нижнюю сторону внутренней поверхности печи слабым раствором кухонного моющего средства. Подставку для вращающейся тарелки A④ можно вымыть в слабом растворе кухонного моющего средства либо в посудомоечной машине. После мойки вставьте ее обратно в микроволновую печь.
5. Если необходимо заменить внутреннее освещение печи, свяжитесь с продавцом или с квалифицированной мастерской.
6. Регулярно чистите микроволновую печь, соблюдая все вышеприведенные рекомендации, и удаляйте возможные остатки пищи. Несоблюдение правил по чистке может привести к повреждению поверхности, что может негативно повлиять на срок службы прибора и привести к опасной ситуации.

ПЕРЕД ТЕМ, КАК СВЯЗАТЬСЯ С КВАЛИФИЦИРОВАННОЙ МАСТЕРСКОЙ

Если микроволновая печь не работает:

- убедитесь, что микроволновая печь должным образом подключена к электрической сети. Если вы не уверены, отключите кабель питания от электрической розетки, подождите 10 секунд и снова включите его.
- проверьте, не отключился ли предохранитель. Если микроволновая печь по-прежнему не работает, проверьте на другом устройстве, работает ли розетка.
- убедитесь, что на панели управления установлены правильные значения.
- убедитесь, что во время работы дверца печи плотно закрыта. В противном случае невозможно запустить выбранную программу приготовления.

Предостережение:
Если вышеуказанные действия не помогут, свяжитесь с квалифицированной мастерской. Не пытайтесь самостоятельно ремонтировать микроволновую печь.

Copyright © 2016, Fast ČR, a.s.

ТЕХНИЧЕСКИЕ ДАННЫЕ

Номинальный диапазон напряжения	230–240 В
Номинальная частота	50 Гц
Номинальная мощность	1200 Вт
Микроволновая мощность	700 Вт
Мощность гриля	900 Вт
Рабочая частота	2450 МГц
Уровень шума	58 дБ(А)
Диаметр вращающейся тарелки	245 мм
Объем	17 л
Внешние размеры (ш × г × в)	452 × 355 × 262 мм
Масса	11,5 кг

Декларируемый уровень шума данного прибора составляет 58 дБ(А), что соответствует уровню акустической мощности А по сравнению с эталонной акустической мощностью 1 пВт.

Производитель оставляет за собой право на внесение изменений в текст и технические характеристики.

Copyright © 2016, Fast ČR, a.s.
Revision 03/2016

Микроволновая печь

SMW 4217WH

УКАЗАНИЯ И ИНФОРМЦИЯ ПО ОБРАЩЕНИЮ С ИСПОЛЬЗОВАННОЙ УПАКОВКОЙ

Использованный упаковочный материал поместите в место сбора коммунальных отходов.

УТИЛИЗАЦИЯ ИСПОЛЬЗОВАННЫХ ЭЛЕКТРИЧЕСКИХ И ЭЛЕКТРОННЫХ ПРИБОРОВ

Этот символ на изделии или сопроводительной документации означает, что используемые электрические и электронные изделия не следует выбрасывать вместе с бытовыми отходами. Для надлежащей обработки, утилизации и переработки сдайте эти продукты в установленные пункты сбора отходов. Кроме того, в некоторых странах Европейского Союза и других европейских странах вы можете вернуть свои изделия местному продавцу в случае приобретения эквивалентного нового изделия.
Правильная утилизация данного продукта поможет сохранить ценные природные ресурсы и предотвратить возможные отрицательные последствия для окружающей среды и здоровья человека, которые могут возникнуть в результате неправильной утилизации отходов. Для более подробной информации, пожалуйста, свяжитесь с местными властями или обратитесь в ближайший пункт сбора.
Неправильная утилизация этих отходов может, в соответствии с национальными правилами, повлечь за собой штраф.

Для субъектов предпринимательской деятельности в странах Европейского Союза
Если вы собираетесь утилизировать электрическое и электронное оборудование, то запросите необходимую информацию у своего дилера или поставщика.

Утилизация в других странах за пределами Европейского Союза
Действие этого символа распространяется на Европейский Союз. Если вы собираетесь утилизировать данный продукт, запросите необходимую информацию о надлежащем способе утилизации у местных властей или у своего дилера.

CE

Этот продукт соответствует всем основным требованиям директив ЕС, которые к нему относятся.

Copyright © 2016, Fast ČR, a.s.

Revision 03/2016

Mikrobangų krosnelė

Naudotojo vadovas

LT

SENCOR®

SMW 4217WH

Prieš pradėdami naudoti šį buitinį prietaisą, atidžiai perskaitykite šį vartotojo vadovą net ir tuo atveju, jeigu anksčiau jau esate susipažinę su panašaus tipo buitiniais prietaisais. Prietaisą naudokite tik taip, kaip apibūdinta šiame naudotojo vadove. Laikykite šį naudotojo vadovą saugioje vietoje, kad ateityje galėtumėte jį lengvai peržiūrėti.

Rekomenduojame išsaugoti originalią pakuotės dėžę, pakuotės medžiagas, pirkimo kvitą ir pardavėjo atsakomybės pareiškimą bei garantijos kortelę bent tokį laikotarpį, kuriuo galima kreiptis į gamintoją dėl nepatenkinamos kokybės ar veikimo. Jei prietaisą pervežate, rekomenduojame jį supakuoti į originalią gamintojo pakuotę.

Copyright © 2016, Fast ČR, a.s.

Revision 03/2016

Mikrobangų krosnelė

SMW 4217WH

TURINYS

SVARBIOS SAUGOS TAISYKLĖS 3
MIKROBANGŲ KROSNELĖS APRAŠAS 7
VALDYMO SKYDELIO APRAŠYMAS 8
ĮREGIMAS 8
ĮŽEMINIMO INSTRUKCIJA 9
MIKROBANGŲ KROSNELĖS NAUDOJIMO TAISYKLĖS 9
TINKAMŲ VIRTUVĖS REIKMENŲ NAUDOJIMAS 10
GAMINIMO MIKROBANGŲ KROSNELĖJE PAGRINDAI 11
GRILIAUS / KEPIMO DERINANT FUNKCIJA 12
VALYMAS IR PRIEŽIŪRA 12
PRIEŠ KREIPDAMIESI Į ĮGALIOTĄJĮ TECHNINĖS PRIEŽIŪROS CENTRĄ 12
TECHNINĖS SPECIFIKACIJOS 13
NURODYMAI IR INFORMACIJA, SUSIJUSI SU PANAUDOTOS PAKUOTĖS MEDŽIAGŲ ŠALINIMU 14
PANAUDOTŲ ELEKTRINIŲ IR ELEKTRONINIŲ PRIETAISŲ ŠALINIMAS 14

Copyright © 2016, Fast ČR, a.s.

Revision 03/2016

SVARBIOS SAUGOS TAISYKLĖS
ATIDŽIAI PERSKAITYKITE IR PASILIKITE JAS ATEIČIAI.

- Šį prietaisą galima naudoti vaikams nuo 8 metų amžiaus ir asmenims, turintiems psichinių, jutiminių arba protinių negalių arba neturintiems patirties naudotis šiuo gaminiu, jeigu jie yra prižiūrimi arba instruktuojami, kaip saugiai naudoti šį gaminį, ir supranta atitinkamus pavojus. Valymo ir aptarnavimo darbų negali atlikti jaunesni nei 8 metų vaikai ir turi būti užtikrinama atitinkama priežiūra. Nepalikite prietaiso ir maitinimo laido jaunesniems nei 8 m. vaikams pasiekiamoje vietoje. Vaikai neturėtų žaisti su šiuo prietaisu.
- Prieš įjungdami prietaisą į maitinimo lizdą, patikrinkite, ar ant prietaiso etiketės nurodyta įtampa sutampa su lizdo elektros įtampa.
- Šį prietaisą junkite tik į tinkamai įžemintą lizdą.
- Mikrobangų krosnelė skirta buitiniam naudojimui šiose ir panašiose vietose:
  - parduotuvėse, biuruose ir kitose darbo aplinkose esančiose virtuvėse personalui;
  - konkurencija žemės ūkyje
  - viešbučių ir motelių kambariuose bei kitose gyvenamosiose patalpose;
  - svečių namuose, siūlančiuose nakvynę ir pusryčius;
- Nenaudokite šios mikrobangų krosnelės lauke, saugokite jį nuo lauko sąlygų poveikio.
- Nestatykite mikrobangų krosnelės ant palangių, virtuvės kriauklių indų džiovyklų arba nestabilių paviršių. Visada dėkite jį ant stabilaus, lygaus ir sauso paviršiaus.
- Šios mikrobangų krosnelės negalima montuoti spintelėje.
- Niekada nenaudokite mikrobangų krosnelės šalia vonios, dušo arba plaukimo baseino.

Copyright © 2016, Fast ČR, a.s.
Revision 03/2016

- Ši mikrobangų krosnelė skirta maistui ir gėrimams šildyti. Naudokite mikrobangų krosnelę tik pagal numatytąją paskirtį ir taip, kaip aprašyta šioje naudojimo instrukcijoje. Džiovinant maistą arba drabužius, šildant šildykles, šlepetes, plovimo kampines, šlapius tekstilės dirbinius ir panašius daiktus gali kilti susižalojimo, užsiliepsnojimo arba gaisro pavojus. Nenaudokite mikrobangų krosnelės pramoniniams arba laboratoriniams tikslams.
- Norėdami užtikrinti pakankamą oro cirkuliaciją, aplink mikrobangų krosnelę turi būti pakankamai laisvos vietos. Virš krosnelės privaloma palikti 20 cm laisvos vietos, o iš galo ir šonuose – po 10 cm. Neužkimškite jokių krosnelės angų. Nenuimkite krosnelės kojelių.
- Nenaudokite mikrobangų krosnelėje toliau nurodytų virtuvės reikmenų:
  - metalinių prikaistuvių ir molinių indų metalinėmis rankenomis arba su metalo apdaila;
  - plastikinių maišelių su sąvaržomis;
  - indų su melamino paviršiaus apdaila;
  - standartinių termometrų, naudojamų mėsos ir kt. produktų temperatūrai matuoti.
- Virtuvės indai gali įkaisti dėl karščio, kurį indui perduoda šildomas maistas. Kartais būtina naudotis virtuvinėmis pirštinėmis.
- Nebandykite naudotis mikrobangų krosnele su atidarytomis durelėmis. Saugokitės pavojingo mikrobangų poveikio. Nejunkite mikrobangų krosnelės, kai ji yra tuščia.
- Naudokite tik mikrobangų krosnelėms tinkamus virtuvės reikmenis. Šildydami maistą, sudėtą į plastikinius arba popierinius indus, dažnai patikrinkite krosnelę, nes tokie indai gali užsidegti.
- Jeigu pastebėtumėte dūmus, išjunkite mikrobangų krosnelė ir atjunkite elektros kištuką nuo lizdo. Palikite krosnelės dureles uždarytas, kad išvengtumėte galimo gaisro išplitimo.

Copyright © 2016, Fast ČR, a.s.

Įspėjimas!
Skysčių ir kito maisto negalima šildyti sandariuose induose, nes jie gali sprogti.

- Mikrobangų krosnelėje šildant gėrimus galimas uždelstas užvirimas, todėl būkite atsargūs, nešdami indus ir lėkštes.
- Ypač būkite atsargūs, nešdami įkaitusius gėrimus ir maisto produktus, nes kylantys garai gali nuplikyti.
- Sveikų neluptų arba kietai virtų kiaušinių mikrobangų krosnelėse kaitinti negalima, nes jie gali sprogti net ir pasibaigus kaitinimo mikrobangomis procesui.
- Nekepkite maisto riebaluose mikrobangų krosnelėje. Karštas aliejus gali sugadinti krosnelės dalis, indus arba nudeginti odą.
- Prieš gamindami kietą odą turinčius maisto produktus, pavyzdžiui bulves, moliūgus, obuolius, subandykite juos.
- Kūdikių buteliukuose esančius gėrimus arba maistą būtina sumaišyti arba pakratyti, prieš duodant juos kūdikiui arba vaikui, taip pat privaloma patikrinti temperatūrą, kad būtų išvengta nudeginimų.
- Kai krosnelės nenaudojate, palikite jos viduje popierinių pakuočių, virtuvės indų ar maisto.
- Pasirūpinkite, kad krosnelės vidus būtų švarus. Jeigu krosnelės sienelės būtų aptaškytos maisto sultimis, nuvalykite jas drėgna šluoste. Jeigu krosnelė yra labai nešvari, galite naudoti šluostę, sudrėkintą silpnu neutralaus indų ploviklio ir vandens tirpalu.
- Reguliariai iš abiejų pusių valykite krosnelės dureles ir langą, durelių sandarinimo tarpiklį ir aplinkines dalis, kad ant jų nebūtų maisto likučių. Valymo darbams rekomenduojame naudoti silpną indų ploviklį. Valymo priemonės likučių jokiais būdais neturi likti ant vidinių sienelių.
- Reguliariai valykite krosnelę, atsižvelgdami į pirmiau minėtus nurodymus, ir pašalinkite visus jos viduje likusius maisto likučius. Jei nesirūpinsite krosnelės švara, gali būti sugadintas paviršius, o dėl to gali sutrumpėti prietaiso veikimo laikas, jis gali kelti pavojų.

Copyright © 2016, Fast ČR, a.s.
Revision 03/2016

Įspėjimas!
Jeigu durelės arba sandarinimo tarpiklis būtų pažeisti, negalima naudotis krosnele, kol jos nepataisys įgaliotas techninės priežiūros centro specialistas.

- Nenaudokite mikrobangų krosnelės, jeigu elektros laidas arba kištukas yra pažeisti, jeigu prietaisas veikia netinkamai arba jeigu jis buvo numestas ant grindų. Mikrobangų krosnelę remontuoti arba pažeistą elektros laidą pakeisti gali tik įgaliotasis techninės priežiūros centras, kad būtų išvengta pavojingų situacijų.

Įspėjimas!
Vykdyti techninės priežiūros ar remonto darbus, kurių metu nuimamas dangtis, saugantis nuo mikrobangų energijos poveikio, pavojinga, todėl tokius darbus leidžiama atlikti tik įgaliotajam techninės priežiūros centrui.

Copyright © 2016, Fast ČR, a.s.
Revision 03/2016

MIKROBANGŲ KROSNELĖS APRAŠAS

A

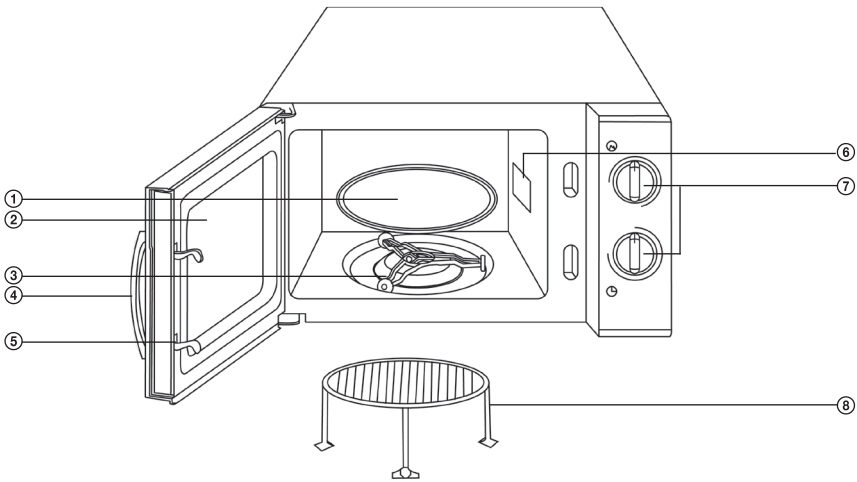

① Sukamasis padėklas
② Durelių apžvalgos langas
③ Sukamojo padėklo laikiklis
④ Rankena
⑤ Durelių saugos užrakto mechanizmas
⑥ Magnetronas
⑦ Valdymo skydelis
⑧ Grotelės

Copyright © 2016, Fast ČR, a.s.

Mikrobangų krosnelė
SMW 4217WH

VALDYMO SKYDELIO APRAŠYMAS

1. Galios reguliavimo ratukas
Mikrobangų galios lygio nustatymas
2. Laikmatis
0–30 minučių laiko nustatymas

B

① Galio nuostatų skydelis
② Laiko nuostatų skydelis

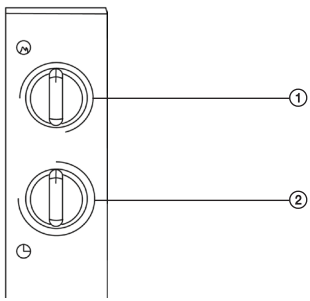

ĮREGIMAS

1. Būtinai išimkite iš krosnelės vidaus visas pakavimo medžiagas, pavyzdžiui plastikinius maišelius, polistirolo įdėklus ir pan.

Pastaba.
Nenuimkite magnetrono A⑥ dangčio, kuris yra krosnelės viduje, dešinėje pusėje.

Įspėjimas!
Patikrinkite, ar krosnelė nėra kaip nors apgadinta, pavyzdžiui ar tinkamai pritvirtintos arba neįlenktos krosnelės durelės, ar nepažeistas durelių sandarinimo tarpiklis arba, ar neatsilaisvino vyriai ar užraktai. Jeigu pastebėtumėte kokį nors apgadinimą, nenaudokite krosnelės ir susisiekite su kvalifikuotu meistru.

2. Mikrobangų krosnelę privaloma pastatyti ant lygaus, stabilaus paviršiaus, kuris galėtų atlaikyti jos svorį, net kai krosnelė yra pilna maisto.
3. Nestatykite krosnelės šalia šilumos šaltinių, taip pat drėgnesnėse vietose arba šalia degių medžiagų.
4. Šis prietaisas skirtas naudoti atviroje vietoje; jo negalima įmontuoti balduose.
5. Nenaudokite krosnelės be sumontuoto sukamojo padėklo A①.
6. Įsitikinkite, kad maitinimo laidas nėra po krosnele ir neliečia įkaitusių ar aštrių paviršių.
7. Elektros kištukas privalo būti lengvai pasiekiamas, jeigu prireiktų greitai atjungti elektros laidą.

Copyright © 2016, Fast ČR, a.s.
Revision 03/2016

ĮŽEMINIMO INSTRUKCIJA

- Šią mikrobangų krosnelę privaloma įžeminti. Šioje mikrobangų krosnelėje įrengtas elektros laidas su įžeminimo laidu ir įžemintu kištuku. Elektros kištukas turi būti įkištas į elektros lizdą, kuris yra tinkamai įrengtas ir įžemintas. Įžeminimas mažina elektros smūgio pavojų. Trumpojo jungimo atveju elektros srovė nuteka įžeminimo laidu. Krosnelę rekomenduojama jungti prie atskiros elektros grandinės.

Įspėjimas!
Netinkamai įžemintas elektros lizdas gali kelti elektros smūgio pavojų.

Pastaba.
Jeigu turite kokių nors klausimų dėl įžeminimo arba elektros prijungimo nurodymų, visais šiais klausimais pasitarkite su kvalifikuotu elektriku arba meistru.
Nei gamintojas, nei pardavėjas negali prisiimti jokios atsakomybės dėl žalos krosnelei arba sužalojimo, įvykusių nesilaikant elektros prijungimo darbų tvarkos.

MIKROBANGŲ KROSNELĖS NAUDOJIMO TAISYKLĖS

1. Prieš naudodamiesi pirmą kartą, įdėkite į mikrobangų krosnelę sukamojo padėklo laikiklį A③ ir sukamąjį padėklą A①.

Pastaba.
Mikrobangų krosnelei veikiant, padėklas A① privalo laisvai suktis.

2. Prijunkite elektros laido kištuką prie elektros lizdo.
3. Sudėkite maistą, kurį norite gaminti, į indą, tinkamą naudoti mikrobangų krosnelėje. Atidarykite mikrobangų krosnelės dureles ir padėkite indą su maistu ant sukamojo padėklo.
4. Uždarykite krosnelės dureles ir nustatykite norimą galios lygį, sukdami galios reguliavimo ratuką.

Valdymo skydelyje rodoma informacija	Galios lygis / programų aprašymas
LOW	Mažas (18 %)
DEFROST	Atšildymas (36 %)
MED	Vidutinis (58 %)
M.HIGH	Vidutiniškai aukštas (81 %)
HIGH	Aukštas (100 %)
GRILIS	Grilis
1 derinys	Grilyje – 70 proc. laiko + kepimas mikrobangų krosnelėje – 30 proc. laiko
2 derinys	Grilyje – 49 proc. laiko + kepimas mikrobangų krosnelėje – 51 proc. laiko
3 derinys	Grilyje – 67 proc. laiko + kepimas mikrobangų krosnelėje – 33 proc. laiko

Copyright © 2016, Fast ČR, a.s.
Revision 03/2016

Mikrobangų krosnelė
SMW 4217WH

Dėmesio!
Nepalikite veikiančios mikrobangų krosnelės be priežiūros.

5. Jeigu norite patikrinti gaminamą patiekalą, atidarykite dureles. Mikrobangų krosnelė automatiškai išsijungs. Uždarykite dureles, kad kepimo procesas būtų tęsiamas iki galo.
6. Pasibaigus nustatytam laikui, mikrobangų krosnelė automatiškai išsijungs. Jeigu gaminimo procesą norite nutraukti anksčiau, nustatykite laikmatį ties 0.
7. Išimkite indą su maistu iš mikrobangų krosnelės.

Pastaba.
Indai gali būti įkaitę dėl karščio, kurį perduoda šildomas maistas. Tokiu atveju naudokite apsaugines virtuvines pirštines.

8. Prieš vartodami maistą, patikrinkite jo temperatūrą.

TINKAMŲ VIRTUVĖS REIKMENŲ NAUDOJIMAS

1. Mikrobangų krosnelėje idealiai tinka naudoti skaidrius virtuvės reikmenis, kurie leidžia prasiskverbti mikrobangoms ir kaitinti maistą.
2. Negalima naudoti metalinių indų arba dubenų su metaliniais apvadais, nes mikrobangos negali pereiti pro metalus.
3. Kepimui mikrobangomis nenaudokite perdirbto popieriaus produktų, nes juose yra mažų metalo dalelių
4. Geriau naudoti apvalius arba ovalius, o ne kvadratinius ar stačiakampius indus. Kampuose sudėtas maistas dažniausiai perkepa.
5. Turėtumėte naudoti tik indus, tinkamus naudojimui mikrobangų krosnelėse, atsižvelgdami į gamintojo pateiktus nurodymus.

Šis bendrasis sąrašas padės jums pasirinkti tinkamus indus.

Virtuvės reikmenys	Saugus naudojimas	Pastabos
Specialios lėkštės patiekalui apskrudinti	•	Nenaudokite jų ilgiau nei 8 minutes.
Porcelianiniai ir moliniai indai	•	Tinka naudoti porcelianinius, molinius indus, įskaitant glazūruotus indus ir kaulinį porcelianą, jeigu jie neturi metalo dekoracijų.
Vienkartinės poliesterio lėkštės	•	Lėkštės naudojamos tam tikriems šaldytiems maisto produktams pakuoti.
Suvynioti gatavi pusgaminiai		
• Polistirolo puodeliai	•	Galima naudoti maistui šildyti. Perkaitinus polistirolas gali ištirpti.
• Popieriniai maišeliai arba laikraščiai	x	Krosnelėje gali užsiliepsnoti.
• Perdirbtas popierius arba metaliniai apvadai	x	Krosnelėje gali kilti žiežirbų.

Copyright © 2016, Fast ČR, a.s.
Revision 03/2016

Virtuvės reikmenys	Saugus naudojimas	Pastabos
Stiklas		
• Stiklo indai	•	Galima naudoti, jeigu ant jų nėra metalinių dekoracijų.
• Plonas stiklas	•	Galima naudoti maistui ir gėrimams šildyti. Plonas stiklas gali sutrūkti, jeigu jis bus staigiai įkaitintas iki aukštos temperatūros.
• Stiklainiai	•	Nuimkite dangtelius. Naudokite tik šildymui,
Metaliniai indai		
• Lėkštės	x	Krosnelėje gali kilti žiežirbų arba maistas gali užsiliepsnoti.
• Metaliniai maišelių spaustukai	x	
Popieriniai indai		
• Lėkštės, puodeliai, servetėlės ir virtuvės popieriniai rankšluostėliai	•	Galima naudoti trumpai pašildyti ir gaminti, kad sugertų drėgmės perteklių.
• Perdirbtas popierius	x	Krosnelėje gali kilti žiežirbų.
Plastikiniai indai		
• Lėkštės	•	Naudokite tik karščiui atsparius plastikinius indus: kiti plastikai dėl aukštos temperatūros prarasti formą arba spalvą. Nenaudokite gaminių iš melamino.
• Vyniojimo folijos	•	Naudokite drėgmei palaikyti; neturi liestis su maistu. Pašalindami jas, būkite atsargūs, kad nenusiplikytumėte išeinančiais garais.
• Maišeliai šaldytiems maisto produktams	▲	Tik jei jie skirti kepimui arba yra atsparūs aukštai temperatūrai. Neturi būti nepralaidūs orui. Jei reikia, subadykite šakute.
Vaškuotas popierius	•	Galima naudoti maisto produktų drėgmei išlaikyti ir apsaugoti, kad nelašėtų riebalai bei neištekėtų sultys.

• rekomenduojami; ▲ riboto naudojimo; x nerekomenduojami;

GAMINIMO MIKROBANGŲ KROSNELĖJE PAGRINDAI

1. Kruopščiai išdėliokite maistą. Didesnius maisto gabalus išdėliokite indo pakraščiuose.
2. Sudėkite maistą į tinkamą indą, prieš dėdami jį į krosnelę. Nedėkite maisto tiesiai ant sukamojo padėklo A①.
3. Nustatykite tinkamą maisto gaminimo laiką. Rekomenduojame nustatyti trumpesnį gaminimo laiką ir, jei reikia, jį pailginti. Gaminant patiekalus aukštoje temperatūroje, gali kilti dūmai arba gaisras.
4. Prieš pradėdami gaminti, maistą uždenkite. Uždengus maistą, nesitaškys sultys.
5. Norėdami, kad maistas, pavyzdžiui viščiukas arba mėsainiai, iškeptų greičiau, praėjus pusei laiko, apverskite juos. Didelius kepinius, pavyzdžiui kepsnius, privaloma bent kartą apversti.
6. Gamindami maistą, pavyzdžiui mėsainius, išdėliokite nuo viršaus žemyn ir nuo lėkštės centro jos kraštų link.

Copyright © 2016, Fast ČR, a.s.
Revision 03/2016

GRILIAUS / KEPIMO DERINANT FUNKCIJA

- **Grilio funkcija** ypač tinka ploniems mėsos, žlėgtainio, šnicelių, kebabų, dešrelių ar viščiuko gabalėliams. Ši funkcija taip pat tinkama kepti sumuštinis ir apskrudinti maistą.
- Yra 3 **kepimo derinant funkcijos** režimai. Priklausomai nuo pageidaujamo kaitinimo (kepimo mikrobangų krosnelėje) laipsnio ir maisto traškumo (grilyje), galima rinktis:
  1 derinį: ruošimas grilyje – 70 proc. laiko + kepimas mikrobangų krosnelėje – 30 proc. laiko Ši funkcija tinkama ruošti žuvį, bulves ar keptą maistą.
  2 derinį: ruošimas grilyje – 49 proc. laiko + kepimas mikrobangų krosnelėje – 51 proc. laiko Ši funkcija tinkama keptoms bulvėms ir paukštienai.
  3 derinį: ruošimas grilyje – 33 proc. laiko + kepimas mikrobangų krosnelėje – 67 proc. laiko Ši funkcija tinkama, pvz., gaminti omletą.
  GROTELĖS A⑧: padėkite stovą ant sukamojo padėklo A①, kad pagerintumėte skrudinimo rezultatus naudojantis derinio funkcija.

VALYMAS IR PRIEŽIŪRA

Prieš valydami krosnelę, visada ją išjunkite ir atjunkite nuo elektros lizdo.

1. Prieš naudodami pirmą kartą, išplaukite sukamąjį padėklą A① silpname indų ploviklio ir vandens tirpale, tada kruopščiai nuskalaukite po tekančiu geriamuoju vandeniu.
2. Norėdami apsaugoti krosnelės operacines dalis nuo sugadinimo, valydami krosnelę, būkite atsargūs, kad į mikrobangų krosnelės kairėje ir dešinėje pusėse esančias ventiliacijos angas nepatektų vandens.
3. Retkarčiais sukamąjį padėklą A① būtina išimti ir išplauti. Sukamąjį padėklą A① plaukite šiltame muiliname vandenyje arba indaplovėje.
4. Sukamojo padėklo laikiklį A④ ir krosnelės vidaus dugną reikia reguliariai nuvalyti, kad krosnelė tyliau veiktų. Tiesiog išvalykite krosnelės vidaus dugną, naudodami silpną neutralaus indų ploviklio ir vandens tirpalą. Sukamąjį padėklą A④ galite plaukite silpname neutralaus indų ploviklio ir vandens tirpale arba indaplovėje. Išplovę, vėl įdėkite jį į mikrobangų krosnelę.
5. Jeigu prireiktų pakeisti krosnelės vidaus apšvietimo lemputę, kreipkitės į pardavėją arba įgaliotąjį techninės priežiūros centrą.
6. Reguliariai valykite krosnelę, atsižvelgdami į pirmiau minėtus nurodymus, ir pašalinkite visus jos viduje likusius maisto likučius. Jei nesirūpinsite krosnelės švara, gali būti sugadintas paviršius, o dėl to gali sutrumpėti prietaiso veikimo laikas, jis gali kelti pavojų.

PRIEŠ KREIPDAMIESI Į ĮGALIOTĄJĮ TECHNINĖS PRIEŽIŪROS CENTRĄ

Jeigu mikrobangų krosnelė neveikia:

- patikrinkite, ar krosnelė yra tinkamai prijungta prie elektros tinklo. Jeigu nesate tikri, atjunkite elektros kištuką nuo elektros lizdo, palaukite 10 sekundžių ir vėl jį prijunkite.
- patikrinkite, ar nesuveikė elektros grandinės pertraukiklis. Jei mikrobangų krosnelė vis tiek neveikia, pabandykite prie elektros lizdo prijungti kitą prietaisą, kad įsitikintumėte, ar lizdas veikia.
- patikrinkite, ar valdymo skydelyje nustatėte tinkamas vertes.
- patikrinkite, ar tinkamai uždarytos krosnelės durelės. Antraip negalima bus įjungti nustatytos kepimo programos.

Įspėjimas!
Jei atlikus pirmiau minėtus veiksmus problemos išspręsti nepavyksta, kreipkitės į įgaliotąjį techninės priežiūros centrą. Nebandykite keisti mikrobangų krosnelės konstrukcijos arba remontuoti jos patys.

Copyright © 2016, Fast ČR, a.s.
Revision 03/2016

TECHNINĖS SPECIFIKACIJOS

Nominali įtampa	230–240 V
Nominalus dažnis	50 Hz
Nominali galios įvestis	1.200 W
Mikrobangų galia	700 W
Grilio galingumas	900 W
Veikimo dažnis	2 450 MHz
Triukšmo lygis	58 dB(A)
Sukamojo padėklo skersmuo	245 mm
Talpa	17 l
Išorės matmenys (p × i × a)	452 × 355 × 262 mm
Svoris	11,5 kg

Pripažintas įrenginio skleidžiamas triukšmo lygis yra 58 dB(A), kuris atitinka akustinės galios A lygį (atskaitinė garso galia: 1 pW).

Mes pasiliekame teisę keisti tekstą ir technines specifikacijas.

Copyright © 2016, Fast ČR, a.s.

Revision 03/2016

Mikrobangų krosnelė
SMW 4217WH

NURODYMAI IR INFORMACIJA, SUSIJUSI SU PANAUDOTOS PAKUOTĖS MEDŽIAGŲ ŠALINIMU

Pakuotės medžiagas išmeskite tik atliekoms perdirbti skirtose vietose.

PANAUDOTŲ ELEKTRINIŲ IR ELEKTRONINIŲ PRIETAISŲ ŠALINIMAS

Ant produktų ar dokumentų nurodytas simbolis rodo, kad elektrinių ar elektroninių prietaisų negalima išmesti su buitinėmis atliekomis. Norėdami juos utilizuoti tinkamai, atiduokite perdirbti ar utilizuoti į specialius tokios įrangos surinkimo taškus. Kai kuriose Europos Sąjungos valstybėse arba kitose Europos valstybėse gaminius galima grąžinti pardavėjui perkant lygiavertį naują gaminį.
Tinkamas produkto utilizavimas padeda taupyti gamtinius išteklius, saugo gamtą ir žmonių sveikatą. Daugiau informacijos teiraukitės vietinėje atsakingoje institucijoje.
Pagal valstybinius įstatymus už netinkamą tokių atliekų išmetimą gali būti taikomos baudos.

Verslo įmonėms ES šalyse
Jei norite utilizuoti elektrinių ar elektroninių prietaisų atliekas, reikalingos informacijos teiraukitės pardavėjo ar tiekėjo.

Utilizavimas ne Europos Sąjungos šalyse
Šis simbolis galioja Europos Sąjungoje. Jei norite išmesti šį gaminį, reikiamos informacijos apie tinkamą išmetimo būdą teiraukitės vietos savivaldybėje arba pas pardavėją.

CE

Šis prietaisas atitinka visas atitinkamų ES direktyvų nuostatas.

Copyright © 2016, Fast ČR, a.s.

Revision 03/2016

Copyright © 2016, Fast ČR, a.s.

Revision 03/2016

Mikrobangų krosnelė

SMW 4217WH

Copyright © 2016, Fast ČR, a.s.

Revision 03/2016