OLYMPUS®

DIGITAL VOICE RECORDER

WS-853
WS-852

Basic Manual

ENGLISH 3
БЪЛГАРИЯ 9
ČEŠTINA 17
DANSK 23
DEUTSCH 29
ΕΛΛΗΝΙΚΆ 35
ESPAÑOL 43
EESTI 49
SUOMI 55
FRANÇAIS 61
MAGYAR 67
ITALIANO 73
LIETUVIŲ 79
LATVIEŠU 85
NEDERLANDS 91
POLSKI 97
PORTUGUÊS 103
ROMÂNIA 109
РУССКИЙ 115
SLOVENČINA 121
SLOVENŠČINA 127
SVENSKA 133
中文(繁體) 139
العربية 145

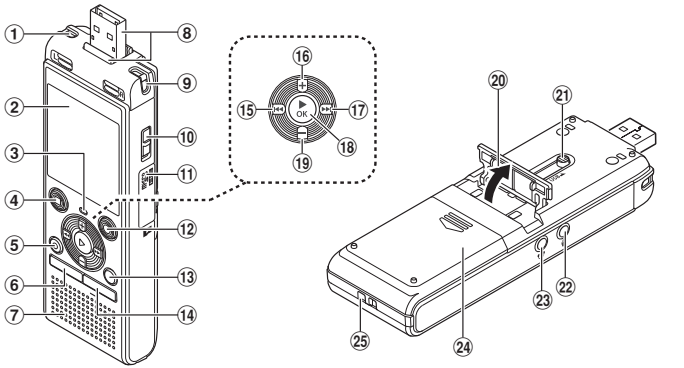

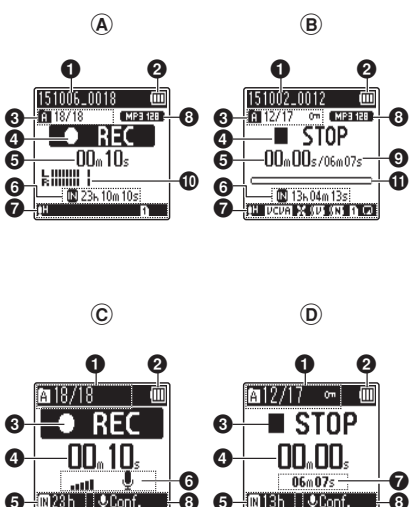

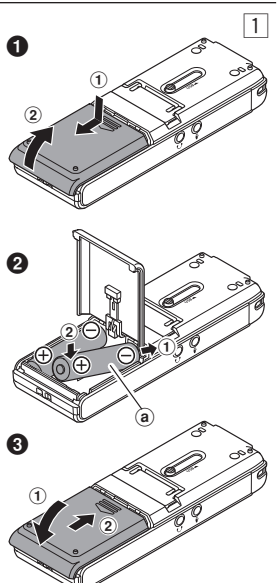

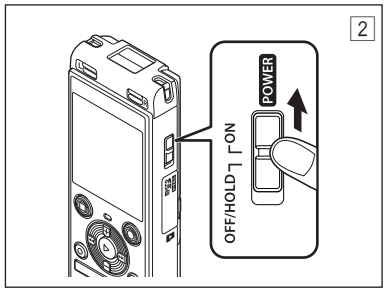
2
POWER
OFF/HOLD
ON

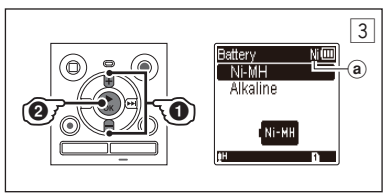
3
Battery
Ni-MH
Alkaline
Ni-MH
a

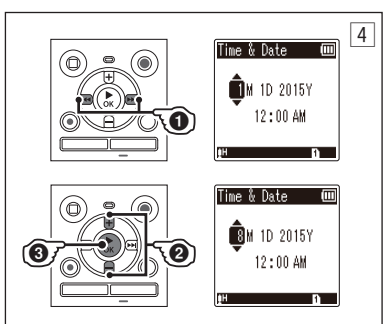
4
Time & Date
1M 1D 2015Y
12:00 AM
Time & Date
8M 1D 2015Y
12:00 AM

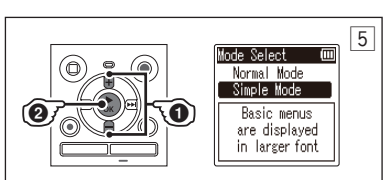
5
Mode Select
Normal Mode
Simple Mode
Basic menus
are displayed
in larger font

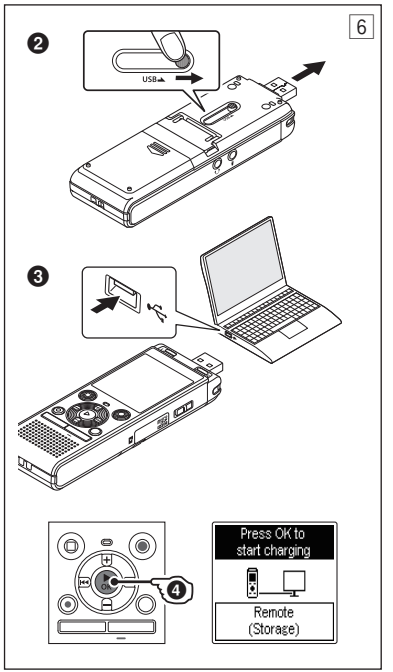
6
USB
Press OK to
start charging
Remote
(Storage)

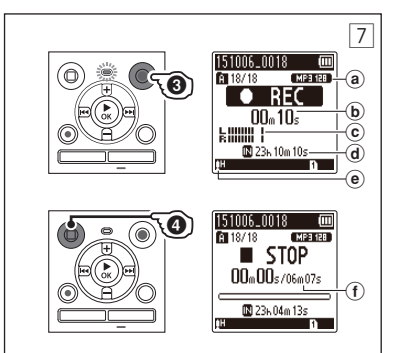
7
151006_0018
18/18
MP3 128
REC
00m10s
23h10m10s
a
b
c
d
e
STOP
00m00s/06m07s
23h04m13s
f

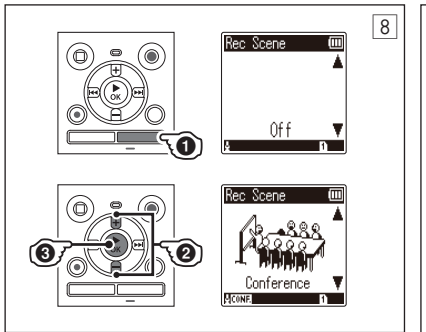
8
Rec Scene
Off
Rec Scene
Conference

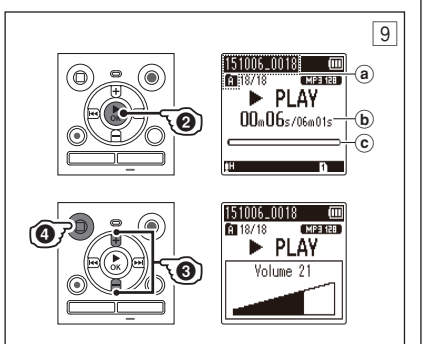
9
151006_0018
18/18
MP3 128
PLAY
00m06s/06m01s
a
b
c
PLAY
Volume 21

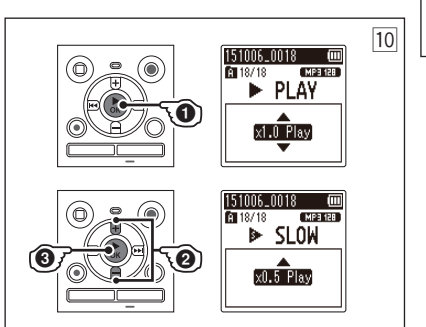
10
151006_0018
18/18
MP3 128
PLAY
x1.0 Play
SLOW
x0.5 Play

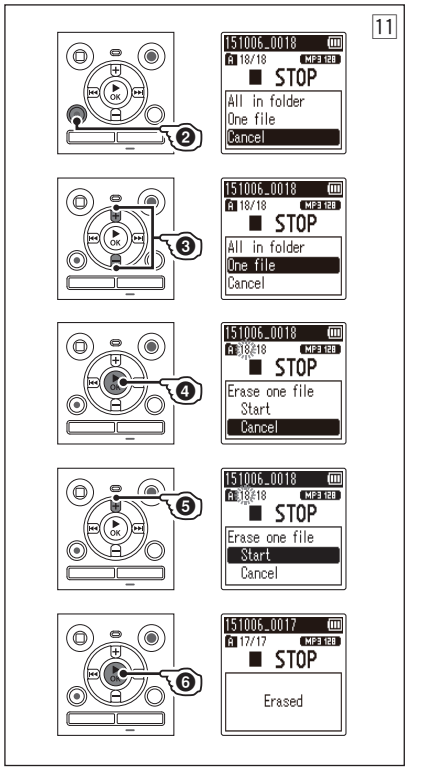
11
151006_0018
18/18
MP3 128
STOP
All in folder
One file
Cancel
Erase one file
Start
Cancel
151006_0017
17/17
Erased

EN Introduction

- Thank you for purchasing an Olympus digital voice recorder. Please read these instructions for information about using the product correctly and safely.
- This manual is a basic version. Please refer to the complete advanced manual either from the stored data in the [**OL_MANUAL**] folder of the recorder or download the data from the OLYMPUS website.

Names of parts

Recorder

① **Built-in stereo microphone (L)**
② **Display**
③ **LED indicator light (LED)**
④ **STOP** (■) **button**
⑤ **ERASE button**
⑥ **MENU button**
⑦ **Built-in speaker**
⑧ **USB connector/USB connector cover (retractable)**
⑨ **Built-in stereo microphone (R)**
⑩ **POWER switch**
⑪ **Card cover**
⑫ **REC** (record) (●) **button**
⑬ **FOLDER/INDEX button**
⑭ **CALENDAR/SCENE button**
⑮ **|◀◀ button**
⑯ **+ button**
⑰ **▶▶| button**
⑱ **▶ OK button**
⑲ **– button**
⑳ **Stand**
㉑ **USB connector slide lever**
㉒ **Microphone jack (🎙)**
㉓ **Earphone jack (🎧)**
㉔ **Battery cover**
㉕ **Strap hole**

Display (Normal Mode)

Ⓐ **During recording mode**
Ⓑ **During stop mode or playback mode**

❶ **File name**
❷ **Battery indicator**
[Ni]: Ni-MH*1
[Al]: Alkaline*1
❸ **Folder indicator, Current file number in folder/Total number of recorded files in folder and file lock indicator**
❹ **Voice recorder status indicator**
[●]: Recording indicator
[●II]: Recording pause indicator
[■]: Stop indicator
[▶]: Playback indicator
[▶]: Fast playback indicator
[▶]: Slow playback indicator
[▶▶]: Fast-forward indicator
[◀◀]: Fast-rewind indicator
❺ **Elapsed recording time or playback time**
❻ **Recording media indicator**
[IN]: Internal memory
[▶]: microSD card
Possible recording time remaining
❼ **Meanings of indicators shown in indicator display area**
Rec Scene:
[MDICT.]: Dictation
[MMEETING]: Meeting
[MCONF.]: Conference
[DUPL]: Duplication (Cassette)
[DUPL]: Duplication (CD)
[DUPL]: Duplication (Timer)
[MTEL.REC]: Telephone Rec
[MDNS]: DNS
[H][L][M]: Rec Level
[VCVA]: VCVA
[Sync]: V-Sync. Rec
[]: Low Cut Filter
[KUP]: Voice Balancer*1
Voice Filter*2
[KNT]: Noise Cancel
Play Mode:
[]: Folder
[1]: File
[]: Repeat
❽ **Recording format indicator**
❾ **File length**
❿ **Level meter**
⓫ **Playback position bar indicator**

* **1** WS-853 model only
* **2** WS-852 model only

Display (Simple Mode)

Ⓒ **During recording mode**
Ⓓ **During stop mode or playback mode**

❶ **Folder indicator, Current file number in folder/Total number of recorded files in folder and file lock indicator**
❷ **Battery indicator**
[Ni]: Ni-MH*1
[Al]: Alkaline*1
❸ **Voice recorder status indicator**
[●]: Recording indicator
[●II]: Recording pause indicator
[■]: Stop indicator
[▶]: Playback indicator
[▶]: Fast playback indicator
[▶]: Slow playback indicator
[▶▶]: Fast-forward indicator
[◀◀]: Fast-rewind indicator
❹ **Elapsed recording time or playback time**
❺ **Recording media indicator**
[IN]: Internal memory
[▶]: microSD card
Possible recording time remaining
❻ **Level meter**
❼ **File length (During stop mode), Playback position bar indicator (During playback mode)**
❽ **Rec Scene**

* **1** WS-853 model only

Setup

Inserting the battery (Fig. 1)

Before using the voice recorder, insert the battery in the battery compartment of the voice recorder.

1 Slide open the battery cover while pressing down on it.

2 Insert AAA batteries, making sure to place the positive and negative terminals correctly.
ⓐ Insert the battery's negative terminal first.

3 Slide the battery cover completely closed.

Turning the power ON (Fig. 2)

1 Slide the POWER switch to the [ON] position.

Setting the inserted battery (Fig. 3)

WS-853 model only

1 Press the + or – button to select the type of battery you inserted.

[**Ni-MH**] (Ni-MH):
Select if you inserted an Olympus nickel-metal hydride rechargeable battery (model BR404).

[**Alkaline**] (Alkaline):
Select if you inserted an alkaline battery.

ⓐ Battery type

2 Press the ▶OK button to finalize the setting.

Setting the time/date (Fig. 4)

1 Press the ▶▶I or I◀◀ button to select the item to set.

2 Press the + or – button to change the number.

- To change the setting of another item, press the ▶▶I or I◀◀ button to move the blinking cursor, then press the + or – button to change the number.

3 Press the ▶OK button to finalize the setting.

Selecting the mode (Fig. 5)

1 Press the + or – button to change the mode.

[**Normal Mode**]:
This is the standard mode in which all functions are available.

[**Simple Mode**]:
This mode lists frequently used functions. Displayed text becomes larger for easier viewing.

2 Press the ▶OK button to finalize the setting.

Charging the battery (Fig. 6)

WS-853 model only

NOTE:

- Before charging the battery, insert the rechargeable battery provided and set [**Battery**] to [**Ni-MH**].

1 Start the PC.

2 Slide the USB connector slide lever in the direction of the arrow.

3 After making sure the voice recorder is stopped, connect the USB connector to a USB port on a PC.

4 Press the ▶OK button to start charging the battery.

- When [**Battery**] is set to [**Ni-MH**], [**Press OK to start charging**] appears on the display. Press the ▶OK button while this message is blinking.

5 Charging has finished when the battery indicator changes to [ ].

NOTE:

- Never attempt to charge an alkaline battery, lithium battery or other primary cell battery. Fluid leakage or overheating may cause the recorder to malfunction.

Turning the power OFF

1 While the recorder is in stop mode, slide the POWER switch to the [OFF/HOLD] position.

Power Save mode

When the voice recorder has been stopped for at least 5 minutes after power ON, the display disappears and the voice recorder automatically enters the Power Save mode.

- Pressing any button releases the Power Save mode.

Recording

Basic recording procedure (Fig. 7)

1 Select the folder to save the recording in.

2 Point the built-in microphone in the direction of the sound to record.

3 Press the REC (●) button to start recording.

ⓐ Rec Mode
ⓑ Elapsed recording time
ⓒ Level meter (changes according to recording volume and recording function setting)
ⓓ Remaining possible recording time
ⓔ Recording level

4 Press the STOP (■) button when you want to stop recording.

ⓕ File length

Changing the recording scene (Fig. 8)

The voice recorder has pre-registered templates of optimum settings tailored to various recording applications such as conference and dictation. When selecting one of these templates you can enter several settings recommended for your recording application all in a single operation.

1 While the voice recorder is in stop mode, press and hold the CALENDAR/SCENE button.

2 Press the + or – button to select the desired recording application.

3 Press the ▶OK button to finalize the setting.

Playback

In addition to files recorded by the voice recorder, you can also play files in MP3 format transferred from a PC.

Basic playback procedure (Fig. 9)

1 Select the file to play from the folder containing it.

2 Press the ▶ OK button to start playback.

ⓐ File name and folder indicator
ⓑ Elapsed playback time/File length
ⓒ Playback position bar indicator

3 Press the + or – button to adjust the volume to the desired level.

- The volume can be adjusted to a setting between [**00**] to [**30**]. The higher the number, the louder the volume.
- If the volume is set too loud, a warning screen may appear.

4 Press the STOP (■) button to stop playback.

Changing the playback speed (Fig. 10)

1 Press the ▶ OK button during playback.

2 Press the + or – button.

- Adjust the playback speed.

3 Press the ▶ OK button.

Fast playback restrictions

Depending on their sampling frequency and bit rate, some files may not play normally.
In this case, you will need to reduce the playback speed.

Erasing files (Fig. 11)

1 Select the file you want to erase.

2 Press the ERASE button while the voice recorder is in stop mode.

3 Press the + or – button to select [All in folder] or [One file].

4 Press the ▶ OK button.

5 Press the + button to select [Start].

6 Press the ▶ OK button.

- [**Erasing!**] appears in the display, and the erasing process starts. [**Erased**] appears when the process has finished.

Use with a PC

PC operating environment

Windows

Operating system

Microsoft Windows Vista/7/8, 8.1 standard installation

Macintosh

Operating system

Mac OS X 10.5 to 10.10 standard installation

Copyright and trademark information

- The information in this document is subject to change in future without prior notice. Contact Olympus Customer Support Center for the latest product names, model numbers and other information.
- Voice recorder displays and product illustrations shown in this manual may differ from the actual product. While every precaution has been taken to ensure the accuracy of the information in this manual, errors may occasionally arise. Any questions or concerns regarding doubtful information, or possible errors or omissions should be directed to the Olympus Customer Support Center.
- Olympus Corporation is the copyright holders of this manual. Copyright law prohibits unauthorized reproduction of this manual, or unauthorized distribution of reproductions thereof.
- Note that Olympus will assume no liability in the event of damages, lost earnings, or any claims from third parties resulting from improper use of the product.

Trademarks and registered trademarks

- IBM and PC/AT are trademarks or registered trademarks of International Business Machines Corporation.
- Microsoft, Windows and Windows Media are registered trademarks of Microsoft Corporation.
- microSD and microSDHC are trademarks of the SD Card Association.
- Macintosh and iTunes are trademarks of Apple Inc.
- The product uses MP3 audio coding technology licensed from Fraunhofer IIS and Thomson.

All other brand or product names in this manual are the trademarks or registered trademarks of their respective owners.

Safety precautions

Before using the voice recorder, read this manual to ensure correct and safe operation. After reading this manual, be sure to keep it on hand for reference whenever needed.

Important safety precautions

- Important safety precautions in this manual are accompanied by the symbols and labels below. Always follow these precautions to prevent harming yourself or others, or causing damage to property.
- The meaning of each precaution type is given below.

⚠ DANGER

A precaution about an imminent danger that is expected to result in death or serious injury if equipment is handled incorrectly.

⚠ WARNING

A precaution about a situation that is expected to potentially result in death or serious injury if equipment is handled incorrectly.

⚠ CAUTION

A precaution about a situation that is expected to potentially result in injury, or is expected to result only in property damage, if equipment is handled incorrectly.

Voice recorder safety precautions

⚠ WARNING

- Do not use the voice recorder in an atmosphere that might contain flammable or explosive gases.

  It may cause fire or explosion.
- Do not attempt to disassemble, repair or modify the voice recorder.

  It may cause electric shock or injury.
- Do not operate the voice recorder while operating a vehicle (such as a bicycle, motorcycle or car).

  It may cause traffic accidents.
- Do not leave the voice recorder in a location accessible to infants and children.

  Pay attention when using the voice recorder near infants and children, taking care not to leave it unattended. Infants and children are unable to understand voice recorder safety precautions, and are at risk of accidents such as:

  – Strangulation caused by accidental entanglement of the earphone cord around the neck.
  – Operation errors resulting in injury or electric shock.
- Use microSD/microSDHC memory cards only. Never place other types of cards in the voice recorder.

  If another card type is placed in the voice recorder by accident, do not try to pull it out with force. Contact an Olympus repair center or service center.
- If the voice recorder is dropped in water or, if water, metal or combustible foreign matter gets inside:

  ① Remove the battery immediately.

  ② Contact your place of purchase or an Olympus service center for repair. Continued use may result in fire or electric shock.
- Do not use the voice recorder or use it only as directed in airplanes, hospitals or other locations where use of electronic devices is restricted.
- Stop using the voice recorder if you notice unusual odor, noise, or smoke coming from it.

  It may cause fire or burns. Remove the battery immediately, taking care not to burn yourself. Contact your place of purchase or an Olympus repair center or service center. (Do not touch the battery with bare hands when removing it. Remove the battery outdoors, and away from flammable objects.)
- When carrying the voice recorder by its strap, take care to prevent it becoming caught on other items.

⚠ CAUTION

- Do not raise the volume before performing an operation.

  Hearing damage or loss may result.

Batteries

⚠ DANGER

- Do not place the battery near ignition sources.
- Do not incinerate, heat or disassemble the battery. Do not short-circuit the battery's positive and negative electrodes.

  It may cause fire, ruptures, combustion or overheating.
- Do not solder connections directly onto the battery. Do not deform, modify or disassemble the battery.
- Do not connect the battery's positive and negative terminals.

  It may cause overheating, electric shock or fire.
- When carrying or storing the battery, always place it in the case and protect its terminals. Do not carry or store the battery together with precious metal items such as key rings.

  It may cause overheating, electric shock or fire.
- Do not connect the battery directly to a power outlet or car cigarette lighter.
- Do not use or leave the battery in a hot location such as in direct sunlight, inside a vehicle on a hot day, or near a room heater.

  It may cause fire, burns or injuries from leaking, overheating or ruptures.

⚠ WARNING

- Do not touch or hold the battery with wet hands.

  It may cause electric shock or malfunctions.
- Do not use a battery with a scratched or damaged case.

  It may cause ruptures or overheating.

- Do not insert the battery with its positive/negative terminals in the opposite direction.

  It may cause leaking, overheating, combustion or ruptures.
  - Do not use a battery with a torn casing seal (insulating covering).
  - Always remove the battery when the voice recorder will not be used for an long period.
  - When disposing used batteries, insulate their contacts with tape and discard them as general waste in the manner prescribed by the local authority.
  - Remove the battery from the voice recorder as soon as the battery becomes unusable. It may cause leakage.
- Battery fluid in the eyes may cause blindness. If battery fluid gets in eyes, do not rub the eyes. Instead, rinse them thoroughly with tap water or other clean water right away. Go to doctor immediately.
- Do not attempt to recharge alkaline, lithium or any other non-rechargeable batteries.
- Keep the battery out of the reach of infants and children.

  The battery could be swallowed by infants and children. If swallowed, go to doctor immediately.
- If you notice abnormal sound, heat, burning odor or smoke from the voice recorder during use:

  ① Remove the battery immediately, taking care not to injure yourself.

  ② Have the voice recorder repaired by your place of purchase or an Olympus service center. Continued use may result in fire or burns.
- Do not submerge the battery in freshwater or saltwater, or allow its terminals to become wet.
- Discontinue use of the battery if it develops a problem such as leaking, discoloration or deformation.
- Stop charging the rechargeable battery if charging has not finished after the specified amount of charging time.
- Battery fluid on clothing or skin may damage the skin, so rinse the battery fluid off right away with tap water or other clean water.

⚠ CAUTION

- Do not throw the battery around, or subject it to strong shocks.
- Always charge the rechargeable battery before use when using it for the first time or if it has not been used for a long time.
- Rechargeable batteries have a limited life. When the recorders operating time becomes shorter after recharging under the specified condition, please consider that battery is expired and replace it with a new one.

Disposing the rechargeable battery

- Recycling batteries helps saving resources. When disposing a used battery, always cover its terminals and observe local laws and regulations.

Operating precautions

- Do not leave the voice recorder in hot or humid locations such as in direct sunlight inside a vehicle, or on a beach during summer.
- Do not store the voice recorder in humid or dusty locations.
- If the voice recorder becomes wet or damp, wipe off the moisture right away with a dry cloth. Contact with salt water should be particularly avoided.
- Do not place the voice recorder on top of or near a TV, refrigerator or other electrical appliance.
- Prevent sand or mud from getting on the voice recorder. It may cause product not to be repairable.
- Do not subject the voice recorder to intense vibrations or shocks.
- Do not use the voice recorder in humid locations.
- Placing a magnetic card (such as a bank cash card) near the speaker or earphones may cause errors in the data stored on the magnetic card.

<Data loss precautions>

- Recorded content in the internal memory and microSD card may be destroyed or lost due to reasons such as operating errors, device failure or repair.
- Also, when content is saved in the memory for long period of time or is used repeatedly, operations such as writing to, reading from, or erasing of contents may not be possible.
- Making a backup of important recorded information and saving it on a PC's hard disk or other recording media is recommended.
- Note that Olympus will assume no liability for damages or lost earnings resulting from recorded data damage or loss, regardless of the nature or cause thereof.

<Recorded file precautions>

- Note that Olympus will assume no liability for recorded files being erased or becoming unplayable due to voice recorder or PC failure.
- Recording of copyrighted material is permitted when the recording is for your personal use only. Any other type of use without the permission of the copyright owner is prohibited by copyright law.

<Voice recorder and microSD cards disposal precautions>

- Even when formatting or erasing are performed, only the file management information of the internal memory and/or microSD card is updated and the recorded data is not completely erased. When disposing of the voice recorder or a microSD card, be sure to destroy it, format and record silence until the recording time runs out, or perform a similar operation in order to prevent the leakage of personal information.

Specifications

- **Recording formats**
  MP3 format
- **Maximum working output**
  250 mW (8 Ω speaker)
- **Maximum headphone output**
  ≦ 150 mV
  (conforms to EN 50332-2)
- **Recording media***
  Internal NAND flash memory
  WS-853 model: 8 GB
  WS-852 model: 4 GB
  microSD card
  (Supports card capacities ranging from 2 to 32 GB.)
  * Some recording media memory capacity is used as a management area, so the actual usable capacity will always be slightly less than the displayed capacity.
- **Speaker**
  Built-in 20 mm diameter round dynamic speaker
- **Microphone jack**
  3.5 mm diameter; Impedance: 2 kΩ
- **Earphone jack**
  3.5 mm diameter; Impedance: 8 Ω minimum
- **Power source**
  Standard voltage: 3 V
  Battery: Two AAA dry cell batteries (model LR03), or two Olympus nickel-metal hydride rechargeable batteries
- **External dimensions**
  111.5 × 39 × 18 mm (Not including largest projection)
- **Weight**
  77 g (including battery)
- **Operating temperature**
  0 to 42°C (32 to 107.6°F)

Note that voice recorder specifications and appearance are subject to change without prior notice for performance improvements or other upgrading.

For customers in Europe

The "CE" mark indicates that this product complies with the European requirements for safety, health, environment and customer protection. CE-mark products are for sale in Europe.

This symbol [crossed-out wheeled bin WEEE Annex IV] indicates separate collection of waste electrical and electronic equipment in the EU countries. Please do not throw the equipment into the domestic refuse. Please use the return and collection systems available in your country for the disposal of this product.

This symbol [crossed-out wheeled bin Directive 2006/66/EC Annex II] indicates separate collection of waste batteries in the EU countries. Please do not throw the batteries into the domestic refuse. Please use the return and collection systems available in your country for the disposal of the waste batteries.

To prevent possible hearing damage, do not listen at high volume levels for long periods.

BG Въведение

- Благодарим ви, че закупихте цифрово гласово записващо устройство Olympus. Моля, прочетете настоящите инструкции за информация относно правилната и безопасна експлоатация на продукта.
- Това ръководство е основна версия. Моля, вижте пълното разширено ръководство или от съхранените данни в папката [**OL_MANUAL**] на записващото устройство, или изтеглете данните от уеб сайта на OLYMPUS.

Наименование на отделните елементи

Записващо устройство

① Вграден стерео микрофон (L) (ляв)
② Екран
③ Светлинен индикатор (LED)
④ Бутон **STOP** (■)
⑤ Бутон **ERASE**
⑥ Бутон **MENU**
⑦ Вграден високоговорител
⑧ USB конектор/капак на USB конектора (прибиращ се)
⑨ Вграден стерео микрофон (R) (десен)
⑩ Превключвател **POWER**
⑪ Капак на гнездото за картата
⑫ Бутон **REC** (запис) (●)
⑬ Бутон **FOLDER/INDEX**
⑭ Бутон **CALENDAR/SCENE**
⑮ Бутон **I◀◀**
⑯ Бутон **+**
⑰ Бутон **▶▶I**
⑱ Бутон **▶ OK**
⑲ Бутон **–**
⑳ Опора
㉑ Плъзгач за USB конектора
㉒ Жак за микрофон (🎙)
㉓ Жак за слушалки (🎧)
㉔ Капак на гнездото за батериите
㉕ Отвор за лента за носене

Екран (Нормален режим)

Ⓐ **По време на режим на записване**
Ⓑ **По време на режим «Стоп» или на режим на възпроизвеждане**

❶ **Име на файл**
❷ **Индикатор за батериите**
[Ni]: Ni-MH*1
[Al]: Алкална*1
❸ **Индикатор за папка, Номер на текущ файл в папката/Общ брой на записаните файлове в папката и индикатор за заключване на файл**
❹ **Индикатор за състоянието на гласовото записващо устройство**
[○]: Индикатор за запис
[○II]: Индикатор за пауза при запис
[■]: Индикатор за режим «Стоп»
[▶]: Индикатор за възпроизвеждане
[▶]: Индикатор за бързо възпроизвеждане
[▶]: Индикатор за бавно възпроизвеждане
[▶▶]: Индикатор за превъртане напред
[◀◀]: Индикатор за превъртане назад
❺ **Изминало време за запис или време за възпроизвеждане**
❻ **Индикатор за записващия носител**
[IN]: Вътрешна памет
[▶]: microSD карта
Възможно оставащо време за запис
❼ **Значения на индикаторите, показвани в зоната за икони**
Сцена на записване:
[MDICT.]: Диктовка
[MMEETING]: Среща
[MCONF.]: Конференция
[DUPL]: Дублиране (Касета)
[DUPL]: Дублиране (CD)
[DUPL]: Дублиране (Таймер)
[MTEL.REC]: Телефонен запис
[MDNS]: DNS
[L R]: Ниво на записване
[VCVA]: VCVA
[Sync]: Гласова синхронизация записване
[⊠]: Нискочестотен филтър
[LV]: Баланс на гласа*1
Гласов филтър*2
[NR]: Потискане на шума
Режим на възпроизвеждане:
[□]: Папка
[1]: Файл
[↻]: Повторение
❽ **Индикатор за формата за записване**
❾ **Дължина на файла**
❿ **Индикатор за ниво**
⓫ **Индикаторна лента за позицията на възпроизвеждане**

* **1** само за модела WS-853
* **2** само за модела WS-852

Екран (Опростен режим)

Ⓒ **По време на режим на записване**
Ⓓ **По време на режим «Стоп» и на режим на възпроизвеждане**

❶ **Индикатор за папка, Номер на текущ файл в папката/Общ брой на записаните файлове в папката и индикатор за заключване на файл**
❷ **Индикатор за батериите**
[Ni]: Ni-MH*1
[Al]: Алкална*1
❸ **Индикатор за състоянието на гласовото записващо устройство**
[○]: Индикатор за запис
[○II]: Индикатор за пауза при запис
[■]: Индикатор за режим «Стоп»
[▶]: Индикатор за възпроизвеждане
[▶]: Индикатор за бързо възпроизвеждане
[▶]: Индикатор за бавно възпроизвеждане
[▶▶]: Индикатор за превъртане напред
[◀◀]: Индикатор за превъртане назад
❹ **Изминало време за запис или време за възпроизвеждане**
❺ **Индикатор за записващия носител**
[IN]: Вътрешна памет
[▶]: microSD карта
Възможно оставащо време за запис

❻ **Индикатор за ниво**
❼ **Дължина на файла (По време на режим «Стоп»), Индикаторна лента за позицията на възпроизвеждане (По време на режим на възпроизвеждане)**
❽ **Сцена на записване**

*** 1** само за модел WS-853

Настройки

Поставяне на батерията (фиг. 1)

Преди да пристъпите към използване на гласово записващо устройство, поставете батерията в гнездото за батерия на устройството.

1 Плъзнете капака на гнездото за батериите, докато го натискате надолу, за да се отвори.

2 Поставете батерии тип AAA, като се уверите, че поставяте правилно положителните и отрицателните полюси.
ⓐ Първо поставете отрицателния полюс на батерията.

3 Плъзнете докрай капака на гнездото за батериите, за да се затвори.

ВКЛЮЧВАНЕ на захранването (фиг. 2)

1 Плъзнете превключвателя POWER в позиция [ON].

Настройка на поставената батерия (фиг. 3)

! само за модел WS-853

1 Натиснете бутон + или – за избор на типа на поставените от вас батерии.
[**Ni-MH**] (Ni-MH):
Ако сте поставили презареждаеми никел-метал-хидридни батерии Olympus (модел BR404).
[**Alkaline**] (Alkaline):
Изберете опцията, ако сте поставили алкални батерии.
ⓐ Тип батерия

2 Натиснете бутона ▶OK за финализиране на настройката.

Настройка на час/дата (фиг. 4)

1 Натиснете бутон ▶▶I или I◀◀, за да изберете елемента за настройване.

2 Натиснете бутон + или – за промяна на числото.
- За да промените настройката на друг елемент, натиснете бутон ▶▶I или I◀◀ за преместване на мигащия курсор, след което натиснете бутон + или – за промяна на числото.

3 Натиснете бутона ▶OK за финализиране на настройката.

Избор на режим (фиг. 5)

1 Натиснете бутон + или – за промяна на режима.
[**Normal Mode**]:
Това е стандартният режим, в който са налични всички функции.
[**Simple Mode**]:
Режимът показва често използвани функции.
Показваният текст става по-голям за по-лесен преглед.

2 Натиснете бутона ▶OK за финализиране на настройката.

Зареждане на батериите (фиг. 6)

! Само за модел **WS-853**

ЗАБЕЛЕЖКА:
- Преди да заредите батериите, поставете предоставените с окомплектовката презареждаеми батерии и задайте [**Battery**] на [**Ni-MH**].

1 Стартирайте компютъра.

2 Плъзнете лостчето на плъзгача за USB конектора по посока на стрелката.

3 След като се уверите, че гласовото записващо устройство е изключено, свържете USB конектора към USB порта на компютъра.

4 Натиснете бутона ▶OK, за да започне зареждането на батериите.
- Когато [**Battery**] е зададена на [**Ni-MH**], на екрана се появява [**Press OK to start charging**]. Натиснете бутона ▶**OK**, докато това съобщение мига.

5 Зареждането е завършено, когато индикаторът за батерията се промени на [ ].

ЗАБЕЛЕЖКА:
- Никога не се опитвайте да зареждате алкална батерия, литиева батерия или друга батерия за еднократна употреба. Това може да доведе до неизправност на гласовото записващо устройство поради протичане или прегряване.

ИЗКЛЮЧВАНЕ на захранването

1 Докато записващото устройство е в режим «Стоп», плъзнете превключвателя POWER в позиция [OFF/HOLD].

Енергоспестяващ режим

Когато гласовото записващо устройство е спряно в продължение на най-малко 5 минути след ВКЛЮЧВАНЕ на захранването, екранът изгасва и устройството автоматично влиза в енергоспестяващ режим.
- За да излезете от енергоспестяващия режим, натиснете произволен бутон.

Записване

Основна процедура за записване (фиг. 7)

1 Изберете папката, в която да съхраните записа.

2 Насочете вградения микрофон в посоката на записвания звук.

3 Натиснете бутона REC (●) за стартиране на записването.

ⓐ Режим на запис
ⓑ Изминало време за запис
ⓒ Индикатор за ниво (променя се според нивото на записване и настройките на записващата функция)
ⓓ Оставащо възможно време за запис
ⓔ Ниво на записване

4 Натиснете бутона STOP (■), когато искате да спрете записването.

ⓕ Дължина на файл

Смяна на сцената на записване (фиг. 8)

Гласовото записващо устройство разполага с предварително регистрирани шаблони за оптимални настройки, съобразени с различни приложения на записването, като например за конференция или за диктовка. При избора на един от тези шаблони можете да въведете няколко препоръчителни настройки на записването само с една единствена операция.

1 Докато гласовото записващо устройство е в режим «Стоп», натиснете и задръжте бутона CALENDAR/SCENE.

2 Натиснете бутон + или –, за да изберете желаното приложение за запис.

3 Натиснете бутона ▶ OK за финализиране на настройката.

Възпроизвеждане

Освен записаните с гласовото записващо устройство файлове можете също така да възпроизвеждате файлове в MP3 формат, които са прехвърлени от компютър.

Основна процедура за възпроизвеждане (фиг. 9)

1 Изберете файла за възпроизвеждане от папката, в който се намира.

2 Натиснете бутона ▶ OK, за да започне възпроизвеждането.

ⓐ Име на файла и индикатор за папка
ⓑ Изминало време на запис/Дължина на файла
ⓒ Индикаторна лента за позиция на възпроизвеждане

3 Натиснете бутон + или –, за да настроите силата на звука на желаното ниво.

- Силата на звука може да се регулира на настройка между [**00**] и [**30**]. Колкото е по-голямо числото, толкова е по-силен звукът.
- Ако е зададена твърде висока сила на звука, е възможно да се появи предупредителен екран.

4 Натиснете бутона STOP (■), за да спрете възпроизвеждането.

Промяна на скоростта на възпроизвеждане (фиг. 10)

1 Натиснете бутона ▶ OK по време на възпроизвеждане.

2 Натиснете бутон + или –.

- Регулиране скоростта на възпроизвеждане.

3 Натиснете бутона ▶ OK.

Ограничения за бързо възпроизвеждане

В зависимост от честотата на дискретизация и скоростта на предаване на данни е възможно някои файлове да не се възпроизведат нормално.
В такъв случай ще се наложи да намалите скоростта на възпроизвеждане.

Изтриване на файлове (фиг. 11)

1 Изберете файла, който искате да изтриете.

2 Натиснете бутона ERASE, докато гласовото записващо устройство е в режим «Стоп».

3 Натиснете бутон + или –, за да изберете [All in folder] или [One file].

4 Натиснете бутона ▶ OK.

5 Натиснете бутона +, за да изберете [Start].

6 Натиснете бутона ▶ OK.

- На екрана се появява [**Erasing!**] и процесът на изтриване стартира. Когато процесът е завършен, се появява [**Erased**].

Използване с компютър

Операционна среда на компютъра

Windows

Операционна система

Microsoft Windows Vista/7/8, 8.1 – стандартна инсталация

Macintosh

Операционна система

Mac OS X 10.5 до 10.10 – стандартна инсталация

Информация за авторските права и търговските марки

- Информацията в този документ подлежи на промяна в бъдещето без предизвестие. Свържете се с центъра за обслужване на клиентите на Olympus за най-новите имена на продуктите, номерата на моделите и друга информация.
- Илюстрациите на екрана на записващото устройство и илюстрациите на продукта, показани в това ръководство, може да се различават от действителния продукт. Въпреки че са положени всички усилия за осигуряване на точността на информацията в това ръководство, понякога могат да възникнат грешки. Всички въпроси или притеснения относно съмнителна информация, възможни грешки или пропуски следва да бъдат отправяни към центъра за обслужване на клиенти на Olympus.
- Olympus Corporation е притежател на авторските права на настоящото ръководство. Законът за авторските права забранява неупълномощеното възпроизвеждане на това ръководство или на неупълномощеното разпространение на копията от него.
- Обърнете внимание, че Olympus няма да носи отговорност за вреди, пропуснати ползи или искове от трети страни в резултат на неправилната употреба на продукта.

Търговски марки и регистрирани търговски марки

- IBM и PC/AT са търговски марки или регистрирани търговски марки на International Business Machines Corporation.
- Microsoft, Windows и Windows Media са регистрирани търговски марки на корпорацията Microsoft.
- microSD и microSDHC са търговски марки на SD Card Association.
- Macintosh и iTunes са търговски марки на Apple Inc.
- Продуктът използва MP3 аудио кодираща технология, лицензирана от Fraunhofer IIS и Thomson.

Всички други имена на марки или на продукти в това ръководство са търговски марки или регистрирани търговски марки на съответните им собственици.

Предпазни мерки за безопасност

Преди да пристъпите към използване на гласовото записващо устройство, прочетете настоящото ръководство, за да се гарантира правилна и безопасна експлоатация. След като прочетете ръководството, не забравяйте да го съхраните на достъпно място за справки, когато това се наложи.

Важни мерки за безопасност

- Важните предпазни мерки за безопасност в настоящото ръководство са придружени от символите и етикетите по-долу. Винаги следвайте тези предпазни мерки, за да предпазите себе си или други лица от нараняване или от причиняване на имуществени щети.
- Значението на всеки вид предупреждение е представено по-долу.

⚠ ОПАСНОСТ

Предпазна мярка за непосредствена опасност, която се очаква да причини смърт или сериозно нараняване, ако се борови неправилно с оборудването.

⚠ ПРЕДУПРЕЖДЕНИЕ

Предпазна мярка за ситуация, която може евентуално да доведе до смърт или сериозно нараняване, ако с устройството се борави неправилно.

⚠ ВНИМАНИЕ

Предпазна мярка за ситуация, която може евентуално да доведе до нараняване или само до увреждане на имуществото, ако с устройството се борави неправилно.

Мерки за безопасност на гласовото записващо устройство

⚠ ПРЕДУПРЕЖДЕНИЕ

- Не използвайте записващото устройство в атмосфера, която може да съдържа запалими или взривоопасни газове.

  Това може да предизвика пожар или експлозия.
- Не се опитвайте да разглобявате, поправяте или модифицирате записващото устройство.

  Това може да причини токов удар или наранявания.
- Не използвайте записващото устройство, докато управлявате превозно средство (като например велосипед, мотоциклет или автомобил).

  Това може да доведе до пътни произшествия.
- Не оставяйте гласовото записващо устройство на място, до което имат достъп бебета и деца.

  Бъдете внимателни, когато използвате записващото устройство в близост до бебета и деца, като се погрижите да не го оставяте без надзор. Бебета и децата не са в състояние да разберат предпазните марки за безопасност на гласовото записващо устройство и са изложени на риск от злополуки, като например:
  - Задушаване, причинено от случайно оплитане на кабела за слушалките около врата.
  - Грешки при експлоатацията, водещи до наранявания или токов удар.
- Използвайте само microSD/ microSDHC карти с памет. Никога не поставяйте друг тип карти в гласовото записващо устройство.

  Ако в гласовото записващо устройство случайно се постави друг тип карта, никога не използвайте сила, за да я извадите. Свържете се с ремонтен център на Olympus или със сервизен център.
- Ако записващото устройство бъде изпуснато във вода или ако в него проникне вода, метално или запалимо чуждо тяло:

  ① Незабавно извадете батерията.

  ② Свържете се с мястото на продажба или сервиз на Olympus за поправка. Продължаващата употреба може да доведе до пожар или токов удар.
- Не използвайте записващото устройство или го използвайте само както е указано, в самолети, болници или на други места, където се ограничава използването на електронни устройства.
- Спрете да използвате записващото устройство, ако усетите необичайна миризма, чуете шум или забележите, че от него излиза дим.

  Това може да предизвика пожар или да причини изгаряния. Извадете незабавно батерията, като внимавате да не се изгорите. Свържете се с мястото на продажба или център за поправка или сервиз на Olympus. (Не изваждайте батерията с голи ръце. Извадете батерията на открито и далеч от запалими предмети.)
- Когато носите записващото устройство на каишка, внимавайте да не се закачи на други предмети.

⚠ ВНИМАНИЕ

- Не увеличавайте силата на звука, преди да извършите някаква операция.

  Това може да причини увреждане или загуба на слуха.

Батерии

⚠ ОПАСНОСТ

- Не поставяйте батерията в близост до източници на запалване.
- Не изгаряйте, не нагрявайте и не разглобявайте батерията. Не свързвайте накъсо анода и катода на батерията.

  Това може да предизвика пожар, пробив в изолацията, запалване или прегряване.
- Не запоявайте връзките директно на батерията. Не деформирайте, модифицирайте или разглобявайте батерията.
- Не свързвайте положителната и отрицателната клема на батерията.

  Това може да доведе до прегряване, токов удар или пожар.
- Когато носите или съхранявате батерията, винаги я поставяйте в калъф, за да защитите клемите. Не носете и не съхранявайте батерията заедно с предмети от благородни метали, като например ключодържатели.

  Това може да доведе до прегряване, токов удар или пожар.
- Не свързвайте батерията директно към мрежов контакт или към запалката за цигари в автомобил.
- Не използвайте и не оставяйте батерията на горещи места, като например на пряка слънчева светлина, в превозно средство при горещо време или в близост до битов отоплителен уред.

  Това може да предизвика пожар, изгаряния или наранявания от изтичане, прегряване или пробив в изолацията.

⚠ ПРЕДУПРЕЖДЕНИЕ

- Не докосвайте и не дръжте батерията с влажни ръце.

  Това може да причини токов удар или неизправности.
- Не използвайте батерия с надраскан или повреден корпус.

  Това може да доведе до пробив на изолацията или прегряване.
- Не поставяйте батерията с положителната/отрицателната клеми в обратната посока.

  Това може да предизвика теч, прегряване, запалване или пробив в изолацията.
  - Не използвайте батерия с нарушена обвивка (изолационно покритие).
  - Винаги изваждайте батерията, когато гласово записващото устройство няма да се използва за продължителен период от време.
  - Когато изхвърляте използваните батерии, изолирайте техните клеми с тиксо и ги изхвърлете като общ отпадък съобразно предписанията на местния компетентен орган.
  - Извадете батерията от записващото устройство веднага щом тя стане неизползваема. Това може да причини теч.
- Попадането на течност от батерията в очите може да причини слепота. Ако течност от батерията попадне в очите, не ги разтривайте. Вместо това веднага ги изплакнете обилно с чешмяна вода или друга чиста вода. Незабавно потърсете лекар.
- Не правете опит за презареждане на алкални, литиеви или всякакви други неакумулаторни батерии.
- Съхранявайте батерията далеч от бебета и деца.

  Възможно е батерията да се погълне от бебета и деца. Ако това стане, веднага се обърнете към лекар.
- Ако чуете необичаен звук или усетите топлина, мирис на изгоряло или дим от записващото устройство по време на употреба:
  ① Извадете незабавно батерията, като внимавате да не се нараните.
  ② Оставете записващото устройство за поправка в мястото на закупуване или в сервиз на Olympus. Продължаващата употреба може да доведе до пожар или изгаряния.
- Не потапяйте батерията в сладка или солена вода и не оставяйте клемите да се навлажнят.
- Преустановете използването на батерията, ако възникне проблем като теч, обезцветяване или деформация.
- Преустановете зареждането на акумулаторната батерия, ако зареждането не е приключило след указаното време за зареждане.
- Попадането на течност от батерията по дрехите или върху кожата може да увреди кожата, така че незабавно изплакнете течността от батерията с чешмяна вода или друга чиста вода.

⚠ ВНИМАНИЕ

- Не подхвърляйте батерията и не я излагайте на силни удари.
- Винаги зареждайте акумулаторната батерия, преди да я използвате за първи път или ако не е била използвана дълго време.
- Акумулаторните батерии имат ограничен живот. Когато времето за работа на записващото устройство се съкрати, дори след презареждане при определените условия, считайте, че батерията се е изхабила и я сменете с нова.

Изхвърляне на акумулаторната батерия

- Рециклирането на батериите спомага за пестене на ресурсите. При изхвърляне на изхабена батерия винаги покривайте клемите ѝ съблюдавайте местните закони и разпоредби.

Предпазни мерки при експлоатация

- Не оставяйте записващото устройство на горещи или влажни места, като например вътре в затворено превозно средство, изложено на пряка слънчева светлина или на плажа през лятото.
- Не съхранявайте записващото устройство на влажни или прашни места.
- Ако записващото устройство се намокри или навлажни, подсушете незабавно влагата със суха кърпа. Особено трябва да се избягва контактът със солена вода.
- Не поставяйте записващото устройство върху или в близост до телевизори, хладилници или други електрически уреди.
- Внимавайте да не навлезе пясък или кал в записващото устройство. Това може безвъзвратно да повреди продукта.
- Не излагайте записващото устройство на силни вибрации или удари.
- Не използвайте записващото устройство на влажни места.
- Поставянето на магнитна карта (като банкова карта) в близост до високоговорителя или слушалките може да доведе до грешки в данните, съхранявани на магнитната карта.

<Предпазни мерки срещу загуба на данни>

- Записаното съдържание във вътрешната памет и microSD картата може да се унищожи или загуби по причини, като например: експлоатационни грешки, повреда или ремонт на устройството.
- Освен това, когато съдържанието се съхранява в паметта за дълъг период от време или се използва многократно, може да не са възможни операции като записване, прочитане или изтриване на съдържанието.
- Препоръчва се изготвянето на архивно копие на записаната важна информация и запазването му на твърдия диск на компютъра или на друг носител.
- Обърнете внимание, че Olympus не носи отговорност за вреди или пропуснати ползи в резултат от повреда или загуба за записани данни, независимо от естеството на или причината за това.

<Предпазни мерки за записани файлове>

- Обърнете внимание, че Olympus не носи отговорност за изтриването или невъзможното възпроизвеждане на записани файлове поради неизправност на записващото устройство или на компютъра.
- Записването на защитени от закона за авторското право материали се позволява, когато записът е само за лично ползване. Всеки друг вид използване без съгласието на собственика на авторското право се забранява от закона за авторското право.

<Предпазни мерки при изхвърляне на гласовото записващо устройство и на microSD карти>

- Дори когато се извърши форматиране или изтриване, се актуализира само информацията за управление на файловете на вътрешната памет и/или на microSD картата, а записаните данни не се изтриват напълно. Когато изхвърляте гласовото записващо устройство или microSD карта, не забравяйте да го (я) унищожите – форматирайте го (я) и запишете тишина, докато изтече времето за запис, или изпълнете подобна операция, за да предотвратите изтичането на лична информация.

Спецификации

■ **Формати за запис**
MP3 формат

■ **Максимален работен изходен сигнал**
250 mW (8 Ω високоговорител)

■ **Максимален изходен сигнал на слушалки**
≦ 150 mV
(съответства на EN 50332-2)

■ **Записващ носител***
Вътрешна NAND флаш памет
модел WS-853: 8 GB
модел WS-852: 4 GB
microSD карта
(Поддържа капацитети на картата в диапазона от 2 до 32 GB.)
* Част от капацитета на паметта на записващия носител се използва като област за управление, така че действителният използваем капацитет винаги ще бъде малко па-малък от показания капацитет на съхранение.

■ **Високоговорител**
Вграден кръгъл динамичен високоговорител с диаметър 20 мм

■ **Жак за микрофон**
3.5 мм диаметър; импеданс: 2 kΩ

■ **Жак за слушалки**
3.5 мм диаметър; Импеданс: минимум 8 Ω

■ **Източник на захранване**
Стандартно напрежение: 3 V
Батерия: Две сухи батерии тип AAA (модел LR03) или две презареждаеми никел-метал-хидридни батерии Olympus

■ **Външни размери**
111.5 × 39 × 18 мм (без най-изпъкналата част)

■ **Тегло**
77 гр. (включително батериите)

■ **Температура при работа**
0 до 42°C

Обърнете внимание, че спецификациите и дизайнът на записващото устройство подлежат на промяна без предизвестие с цел подобрения на работата или друга надстройка.

За клиенти в Европа

Знакът «CE» означава, че този продукт отговаря на Европейските изисквания за безопасност, опазване на здравето и на околната среда и за защита на потребителя. Продуктите, обозначени със знака «CE», са предназначени за продажба в Европа.

Този символ [задраскана кофа за боклук с колела, приложение IV към Директива OEEO] показва отделното събиране на отпадъците от електрическо и електронно оборудване в страните от ЕС. Не изхвърляйте уреда заедно с битовите отпадъци. За изхвърлянето на този продукт използвайте системата за връщане и събиране на отпадъци, действаща във вашата страна.

Този символ [зачеркната кофа за боклук според Директивата за отпадъчното електрическо и електронно оборудване 2006/66/ЕС, приложение II] указва разделното събиране на отпадъчни батерии в страните от ЕС. Не изхвърляйте батериите заедно с битовите отпадъци. За изхвърлянето на батерии използвайте системата за връщане и събиране на отпадъци, действаща във Вашата страна.

За да се предотврати възможно увреждане на слуха, не слушайте продължително време при високи нива на силата на звука.

CS Úvod

- Děkujeme vám, že jste zakoupili digitální diktafon Olympus. Přečtěte si tyto pokyny. Naleznete v nich důležité informace týkající se správného a bezpečného použití produktu.
- Toto je základní verze manuálu. Kompletní rozšířený manuál najdete buďto ve složce [**OL_MANUAL**] diktafonu nebo si jej stáhněte z webové stránky OLYMPUS.

Názvy částí

Diktafon

① Vestavěný stereofonní mikrofon (L)
② Displej
③ Světelný indikátor LED (LED)
④ Tlačítko **STOP** (■)
⑤ Tlačítko **ERASE**
⑥ Tlačítko **MENU**
⑦ Vestavěný reproduktor
⑧ Konektor USB / kryt konektoru USB (zasouvací)
⑨ Vestavěný stereofonní mikrofon (P)
⑩ Přepínač **POWER**
⑪ Kryt karty
⑫ Tlačítko **REC** (záznam) (●)
⑬ Tlačítko **FOLDER/INDEX**
⑭ Tlačítko **CALENDAR/SCENE**
⑮ Tlačítko ⏮
⑯ Tlačítko +
⑰ Tlačítko ⏭
⑱ ▶ Tlačítko **OK**
⑲ Tlačítko –
⑳ Stojan
㉑ Posuvná páčka konektoru USB
㉒ Konektor mikrofonu (🎤)
㉓ Konektor sluchátek (🎧)
㉔ Kryt baterie
㉕ Otvor na poutko

Zobrazení (Normální režim)

Ⓐ V nahrávacím režimu
Ⓑ V režimu zastavení nebo přehrávání

❶ Název souboru
❷ Indikátor baterie
[Ni]: Ni-MH*1
[Al]: Alkalické*1
❸ Indikátor složky, číslo aktuálního souboru ve složce / celkový počet nahraných souborů ve složce a indikátor zámku souboru
❹ Indikátor stavu diktafonu
[●]: Indikátor záznamu
[●II]: Indikátor pozastavení záznamu
[■]: Indikátor zastavení
[▶]: Indikátor přehrávání
[▷]: Indikátor rychlého přehrávání
[▷]: Indikátor pomalého přehrávání
[▶▶]: Indikátor rychlého posunu vpřed
[◀◀]: Indikátor rychlého posunu vzad
❺ Uplynulý čas záznamu nebo čas přehrávání
❻ Indikátor záznamového média
[IN]: Vnitřní paměť
[▷]: Karta microSD
Zbývající dostupný čas záznamu
❼ Významy indikátorů zobrazených v oblasti zobrazení indikátorů
Scéna záznamu:
[DICT.]: Diktování
[MEETING]: Schůzka
[CONF.]: Konference
[DUPL]: Kopírování (kazeta)
[DUPL]: Kopírování (CD)
[DUPL]: Kopírování (časovač)
[TEL.REC]: Záznam telefonu
[DNS]: DNS
[H] [L] [A]: Úroveň záznamu
[VCVA]: VCVA
[Sync]: V-Sync. záznam
[✕]: Nízkofrekveční filtr
[V]: Vyvažovač hlasitosti*1
Hlasový filtr*2
[N]: Potlačení šumu
Režim přehrávání:
[□]: Složka
[1]: Soubor
[▭]: Opakovat
❽ Indikátor formátu záznamu
❾ Délka souboru
❿ Měřič hlasitosti
⓫ Lišta s indikátorem stavu přehrávání

* **1** Pouze model WS-853
* **2** Pouze model WS-852

Zobrazení (Jednoduchý režim)

Ⓒ V nahrávacím režimu
Ⓓ V režimu zastavení nebo přehrávání

❶ Indikátor složky, číslo aktuálního souboru ve složce / celkový počet nahraných souborů ve složce a indikátor zámku souboru
❷ Indikátor baterie
[Ni]: Ni-MH*1
[Al]: Alkalické*1
❸ Indikátor stavu diktafonu
[●]: Indikátor záznamu
[●II]: Indikátor pozastavení záznamu
[■]: Indikátor zastavení
[▶]: Indikátor přehrávání
[▷]: Indikátor rychlého přehrávání
[▷]: Indikátor pomalého přehrávání
[▶▶]: Indikátor rychlého posunu vpřed
[◀◀]: Indikátor rychlého posunu vzad
❹ Uplynulý čas záznamu nebo čas přehrávání
❺ Indikátor záznamového média
[IN]: Vnitřní paměť
[▷]: Karta microSD
Zbývající dostupný čas záznamu
❻ Měřič hlasitosti
❼ Délka souboru (v režimu zastavení), lišta s indikátorem pozice přehrávání (v režimu přehrávání)
❽ Scéna záznamu

* **1** Pouze model WS-853

Nastavení

Vložení baterie (Obr. 1)

Před použitím diktafonu vložte baterii do přihrádky pro baterii diktafonu.

1 Stiskněte a posunutím otevřete kryt baterie.

2 Vložte baterie AAA tak, aby byly jejich kladné a záporné póly správně zorientovány.
ⓐ Vložte baterii záporným pólem napřed

3 Zcela zasuňte a zavřete kryt baterie.

Zapnutí napájení (Obr. 2)

1 Posuňte přepínač POWER do polohy [ON].

Nastavení vložené baterie (Obr. 3)

Pouze model WS-853

1 Stisknutím tlačítka + nebo – vyberte typ vložené baterie.

[**Ni-MH**] (Ni-MH):
Vyberte, pokud jste vložili akumulátor Ni-MH Olympus (model BR404).

[**Alkalické**] (Alkaline):
Vyberte, pokud jste vložili alkalickou baterii.

ⓐ Typ baterie

2 Stisknutím tlačítka ▶ OK dokončete nastavení.

Nastavení data/času (Obr. 4)

1 Stiskněte tlačítko ▶▶I nebo I◀◀ a vyberte položku, kterou chcete nastavit.

2 Stisknutím tlačítka + nebo – změňte číslo.

- Chcete-li změnit jinou položku, stisknutím tlačítka ▶▶I nebo I◀◀ přemístěte blikající kurzor a potom stisknutím tlačítka + nebo – změňte číslo.

3 Stisknutím tlačítka ▶ OK dokončete nastavení.

Výběr režimu (Obr. 5)

1 Stisknutím tlačítka + nebo – změňte režim.

[**Normální režim**]:
Toto je standardní režim, ve kterém jsou k dispozici všechny funkce.

[**Jednod. režim**]:
Tento režim nabízí často používané funkce. Zobrazený text je větší a je jednodušší jej číst.

2 Stisknutím tlačítka ▶ OK dokončete nastavení.

Nabíjení baterie (Obr. 6)

Pouze model WS-853

POZNÁMKA:

- Před nabíjením baterie vložte dodaný akumulátor a nastavte položku [**Baterie**] na hodnotu [**Ni-MH**].

1 Zapněte počítač.

2 Posuňte posuvnou páčku konektoru USB ve směru šipky.

3 Ověřte, zda je diktafon zastaven, a potom připojte konektor USB k portu USB na počítači.

4 Stisknutím tlačítka ▶ OK zahajte nabíjení baterie.

- Když je položka [**Baterie**] nastavena na [**Ni-MH**], na displeji se zobrazí zpráva [**Stisknutím OK zahajte nabíjení**]. Když tato zpráva bliká, stiskněte tlačítko ▶ **OK**.

5 Po dokončení nabíjení baterie se indikátor baterie změní na [ ].

POZNÁMKA:

- Nikdy nezkoušejte nabíjet alkalickou baterii, lithiovou baterii nebo jinou baterii s primárním článkem. Vyteční nebo přehřátí může způsobit nefunkčnost diktafonu.

Vypnutí napájení

1 Když je diktafon zastavený, posuňte přepínač POWER do polohy [OFF/HOLD].

Režim úspory energie

Když je diktafon zastaven alespoň 5 minut po zapnutí napájení, displej se vypne a diktafon automaticky přejde do režimu úspory energie.

- Režim úspory energie lze zrušit stisknutím libovolného tlačítka.

Záznam

Základní postup záznamu (Obr. 7)

1 Vyberte složku, do které chcete uložit záznam.

2 Nasměrujte zabudovaný mikrofon ve směru zvuku, který chcete zaznamenat.

3 Stisknutím tlačítka REC (●) spusťte záznam.

ⓐ Režim záznamu
ⓑ Uplynulý čas záznamu
ⓒ Měřič hlasitosti (mění se v závislosti na hlasitosti záznamu a nastavení funkce záznamu)
ⓓ Zbývající dostupný čas záznamu
ⓔ Hlasitost záznamu

4 Když chcete zastavit záznam, stiskněte tlačítko STOP (■).

ⓕ Délka souboru

Změna scény nahrávání (Obr. 8)

V tomto diktafonu jsou předregistrované šablony optimálních nastavení přizpůsobené různým způsobům záznamu, například konference a diktování. Při výběru některé z těchto šablon můžete provést řadu nastavení doporučených pro váš způsob záznamu jedinou operací.

1 Když je diktafon zastaven, stiskněte a držte tlačítko CALENDAR/SCENE.

2 Stisknutím tlačítka + nebo – vyberte požadovaný způsob záznamu.

3 Stisknutím tlačítka ▶ OK dokončete nastavení.

Prohlížení

Kromě souborů zaznamenávaných diktafonem můžete rovněž přehrávat soubory ve formátu MP3 přenesené z počítače.

Základní postup přehrávání (Obr. 9)

1 Vyberte soubor pro přehrání ze složky, která jej obsahuje .

2 Stisknutím tlačítka ▶ OK spusťte přehrávání.

ⓐ Název souboru a indikátor složky
ⓑ Uplynulý čas přehrávání / délka souboru
ⓒ Lišta s indikátorem pozice přehrávání

3 Stisknutím tlačítka + nebo – nastavte požadovanou úroveň hlasitosti.

- Hlasitost lze nastavit v rozmezí [**00**] a [**30**]. Čím je číslo vyšší, tím je vyšší hlasitost.
- Pokud je hlasitost příliš vysoká, může se zobrazit varovná zpráva.

4 Stisknutím tlačítka STOP (■) ukončete přehrávání.

Změna rychlosti přehrávání (Obr. 10)

1 Během přehrávání stiskněte tlačítko ▶ OK.

2 Stiskněte tlačítko + nebo –.

- Nastavte rychlost přehrávání.

3 Stiskněte tlačítko ▶ OK.

Omezení rychlého přehrávání

Některé soubory se nemusí přehrávat správně v závislosti na jejich vzorkovací frekvenci a přenosové rychlosti.
V tomto případě bude třeba snížit rychlost přehrávání.

Mazání souborů (Obr. 11)

1 Vyberte soubor, který chcete vymazat.

2 Když je diktafon zastaven, stiskněte tlačítko ERASE.

3 Stisknutím tlačítka + nebo – vyberte možnost [Vše ve složce] nebo [Mazání souboru].

4 Stiskněte tlačítko ▶ OK.

5 Stisknutím tlačítka + vyberte možnost [Zahájit].

6 Stiskněte tlačítko ▶ OK.

- Na displeji se zobrazí zpráva [**Mazání!**] a bude zahájeno mazání. Po dokončení procesu se na displeji zobrazí zpráva [**Mazání dokončeno**].

Používání s počítačem

Provozní prostředí počítače

Windows

Operační systém

Microsoft Windows Vista/7/8, 8.1 (standardní instalace)

Macintosh

Operační systém

Mac OS X 10.5 až 10.10 (standardní instalace)

Informace o autorských právech a ochranných známkách

- Budoucí změny informací uvedené v tomto dokumentu bez předchozího upozornění vyhrazeny. Chcete-li získat nejnovější informace o názvech výrobků, číslech modelů a další informace, kontaktujte oddělení podpory zákazníků společnosti Olympus.
- Obrázky displeje a diktafonu, které jsou v tomto návodu zobrazeny, se mohou od vlastního produktu lišit. Ačkoli byla provedena veškerá opatření pro zajištění přesnosti údajů v tomto návodu, mohou se objevit chyby. S veškerými dotazy nebo připomínkami ohledně nejasných údajů nebo možných chyb nebo opomenutí se obracejte na oddělení podpory zákazníků společnosti Olympus.
- Společnost Olympus Corporation je držitelem autorských práv k tomuto návodu. Zákony o autorských právech zakazují neoprávněné kopírování tohoto návodu nebo neoprávněné šíření jeho kopií.
- Upozorňujeme vás, že společnost Olympus nenese žádnou odpovědnost za škody, ztrátu zisku nebo jakékoli nároky třetích stran způsobené nevhodným používáním tohoto výrobku.

Ochranné známky a registrované ochranné známky

- IBM a PC/AT jsou ochranné známky nebo registrované ochranné známky společnosti International Business Machines Corporation.
- Microsoft, Windows a Windows Media jsou registrované ochranné známky společnosti Microsoft Corporation.
- MicroSD a microSDHC jsou ochranné známky sdružení SD Card Association.
- Macintosh a iTunes jsou ochranné známky společnosti Apple Inc.
- Tento výrobek využívá technologii zvukového kódování MP3, která je licencovaná společnostmi Fraunhofer IIS a Thomson.

Všechny ostatní názvy značek a výrobků v této příručce jsou ochrannými známkami nebo registrovanými ochrannými známkami příslušných vlastníků.

Bezpečnostní zásady

Před použitím tohoto diktafonu si přečtěte tento návod, aby bylo zajištěno správné a bezpečné použití. Po přečtení tento návod uložte na bezpečné místo pro případné budoucí použití.

Důležitá bezpečnostní opatření

- Důležitá bezpečnostní opatření jsou v tomto návodu značena následujícími symboly a popisy. Tato opatření vždy dodržujte, abyste předešli zranění nebo poškození majetku.
- Níže jsou uvedeny významy jednotlivých opatření.

⚠ NEBEZPEČÍ

Upozornění na bezprostřední nebezpečí, které při nesprávném používání zařízení může způsobit smrt nebo vážné zranění.

⚠ VAROVÁNÍ

Upozornění na situaci, která by při nesprávném používání zařízení mohla způsobit smrt nebo vážné zranění.

⚠ UPOZORNĚNÍ

Upozornění na situaci, která by při nesprávném používání zařízení mohla způsobit zranění nebo poškození majetku.

Bezpečnostní zásady pro diktafon

⚠ VAROVÁNÍ

- Diktafon nepoužívejte v prostředí, které může obsahovat hořlavé nebo výbušné plyny.

  Může způsobit požár nebo explozi.
- Nepokoušejte se diktafon rozebrat, opravit nebo upravit.

  Může způsobit zasažení elektrickým proudem nebo jiné zranění.
- Nepoužívejte diktafon při řízení vozidla (např. jízdního kola, motocyklu nebo automobilu).

  Může způsobit dopravní nehodu.
- Nenechávejte diktafon v dosahu miminek nebo dětí.

  Při používání přístroje v blízkosti miminka nebo dítěte věnujte zvýšenou pozornost a nenechávejte přístroj bez dozoru. Vždy používejte a uchovávejte diktafon mimo dosah malých dětí a kojenců, abyste zabránili následujícím nebezpečným situacím, které by mohly způsobit vážné zranění:
  - Zaškrcení způsobené náhodným omotáním řemínku diktafonu kolem krku.
  - Provozní závady s následkem zranění nebo zasažení elektrickým proudem.
- Používejte pouze paměťové karty microSD/microSDHC. Nikdy nepoužívejte karty jiných typů.

  Pokud do diktafonu omylem vložíte kartu jiného typu, nesnažte se ji vytáhnout silou. Kontaktujte opravnu nebo servisní středisko společnosti Olympus.
- Pokud diktafon spadne do vody nebo pokud do diktafonu vnikne voda, kov nebo cizí výbušný předmět:

  ① Okamžitě vyjměte baterii.

  ② Kontaktujte prodejce, u kterého jste produkt zakoupili, nebo servisní středisko společnosti Olympus. V případě dalšího používání může dojít k požáru nebo k úrazu elektrickým proudem.
- V letadlech, nemocnicích nebo na jiných místech, na kterých je omezeno používání elektronických zařízení, diktafon nepoužívejte vůbec nebo podle pokynů.
- Ihned přestaňte diktafon používat v případě, že začne vydávat neobvyklé zvuky či zápach nebo se z něj začne kouřit.

  Mohlo by dojít k požáru nebo k popáleninám. Vyjměte ihned baterii a dávejte přitom pozor, abyste se nepopálili. Kontaktujte prodejce, u kterého jste produkt zakoupili, nebo servisní středisko společnosti Olympus. (Při vyjímání se nedotýkejte baterie holýma rukama. Baterii vyjměte venku a mimo dosah hořlavých předmětů.)
- Při přenášení diktafonu dávejte pozor na řemínek. Snadno se může zachytit o okolní předměty a způsobit vážnou škodu.

⚠ UPOZORNĚNÍ

- Před provedením nějaké operace nezvyšujte hlasitost.

  Mohlo by dojít k poškození nebo ztrátě sluchu.

Baterie

⚠ NEBEZPEČÍ

- Neumísťujte baterii v blízkosti zdrojů vznícení.
- Baterii nespalujte, neohřívejte ani nerozebírejte. Nezkratujte kladný a záporný pól baterie.

  Může dojít k požáru, prasknutí, výbuchu nebo přehřívání.
- Nepájejte kontakty přímo na baterii. Baterii nedeformujte, neupravujte a nerozebírejte.
- Nespojujte kladné a záporné póly baterie.

  Hrozí nebezpečí požáru, přehřátí nebo úrazu elektrickým proudem.
- Při přenášení nebo skladování baterie vždy používejte obal k ochraně kontaktů. Baterii nepřenášejte ani neskladujte společně s předměty z drahých kovů, například s prsteny.

  Hrozí nebezpečí požáru, přehřátí nebo úrazu elektrickým proudem.
- Nepřipojujte baterii přímo k elektrické zásuvce nebo cigaretovému zapalovači automobilu.
- Baterii nepoužívejte ani nenechávejte na horkých místech, například na přímém slunci, uvnitř vozidla za horkého dne nebo v blízkosti pokojového radiátoru.

  Může způsobit požár, popáleniny nebo zranění způsobená únikem, přehřátím nebo prasknutím.

⚠ VAROVÁNÍ

- Nedotýkejte se baterie a nedržte ji mokrýma rukama.

  Může dojít k úrazu elektřinou nebo závadě výrobku.
- Nepoužívejte baterii, jejíž obal je poškrábaný nebo poškozený.

  Může způsobit prasknutí nebo přehřátí.

- Nevkládejte baterii kladným/záporným pólem v opačné orientaci.

  Může způsobit únik, přehřátí, výbuch nebo prasknutí.
  - Nepoužívejte baterii s prasklým švem pláště (izolační obal).
  - Nebudete-li diktafon delší dobu používat, před uložením vždy vyjměte baterii.
  - Při likvidaci použitých baterií zaizolujte vývody páskou a zlikvidujte s běžným odpadem podle předpisů místních orgánů.
  - Jakmile již baterii nelze dále používat, vyjměte ji z diktafonu. Mohlo by dojít k jejímu vytečení.
- V případě vniknutí tekutiny z baterie do očí může dojít k oslepnutí. Pokud vám tekutina vnikne do očí, nemněte si je. Místo toho je ihned propláchněte pitnou vodou nebo jinou čistou vodou. Ihned vyhledejte lékařskou pomoc.
- Nepokoušejte se dobíjet alkalické, lithiové nebo jiné nedobíjecí baterie.
- Uchovávejte baterii mimo dosah miminek a dětí.

  Miminka nebo děti by mohly baterii spolknout. V případě spolknutí ihned vyhledejte lékařskou pomoc.
- Pokud si během používání diktafonu povšimnete neobvyklého zvuku, tepla, zápachu spáleniny nebo kouře:

  ① Vyjměte ihned baterii a dávejte přitom pozor, abyste se neporanili.

  ② Nechte diktafon opravit u prodejce, u nějž jste produkt zakoupili, nebo v servisním středisku společnosti Olympus. V případě dalšího používání může dojít k požáru nebo k popáleninám.
- Baterii neponořujte do pitné ani slané vody a zabraňte namočení jejích pólů.
- Přestaňte baterii používat, pokud dojde k problému, jako vytečení, změna barvy nebo deformace.
- Přestaňte nabíjet akumulátor, pokud se nenabije během určené doby.
- Tekutina z baterie na oblečení nebo na kůži může kůži poškodit, takže ihned opláchněte tekutinu z baterie pitnou nebo jinou čistou vodou.

⚠ UPOZORNĚNÍ

- S baterií neházejte ani ji nevystavujte silným nárazům.
- Před prvním použitím nebo vždy po delším období, kdy ji nepoužíváte, dobíjecí baterii nabijte.
- Akumulátory mají omezenou životnost. Pokud se provozní doba diktafonu zkrátí po nabíjení při specifikovaných podmínkách, zvažte použití nové baterie.

Likvidace akumulátoru

- Recyklování baterií pomáhá šetřit přírodní zdroje. Při likvidaci použité baterie vždy zakryjte její vývody a dodržujte místní zákony a nařízení.

Bezpečnostní opatření

- Nenechávejte diktafon na horkých, vlhkých místech, např. v zavřeném autě na přímém slunci nebo v létě na pláži.
- Diktafon neskladujte na vlhkých nebo prašných místech.
- Pokud diktafon navlhne nebo se namočí, ihned vlhkost otřete suchým hadříkem. Zejména se vyhněte kontaktu se slanou vodou.
- Diktafon neumísťujte na televizor, ledničku nebo jiný elektrický spotřebič ani do jejich blízkosti.
- Zabraňte potřísnění diktafonu pískem nebo blátem. Mohlo by to znemožnit opravu výrobku.
- Diktafon nevystavujte intenzivním vibracím nebo nárazům.
- Diktafon nepoužívejte na vlhkých nebo prašných místech.
- V případě umístění magnetické karty (například bankovní platební karty) v blízkosti reproduktoru nebo sluchátek může dojít k chybám datech uložených na magnetické kartě.

<Opatření proti ztrátě dat>

- Obsah nahraný ve vnitřní paměti a na kartě microSD může být poškozen nebo ztracen vlivem provozních chyb, selhání zařízení nebo opravy.
- Když je obsah uložen dlouho v paměti nebo je opakovaně používán, nemusí být možné provádět operace jako například zápis, čtení nebo mazání obsahu.
- Doporučujeme provést zálohu důležitých nahraných informací a uložit ji na pevný disk počítače nebo na jiné záznamové médium.
- Upozorňujeme vás, že společnost Olympus nenese žádnou odpovědnost za škody nebo ztrátu zisku způsobené poškozením nebo ztrátou uložených dat bez ohledu na povahu její příčiny.

<Opatření pro nahraný soubor>

- Upozorňujeme vás, že společnost Olympus nenese žádnou odpovědnost za nahrané soubory, které byly vymazány nebo je nelze přehrát z důvodu selhání diktafonu nebo počítače.
- Záznam materiálu chráněného autorskými právy je dovolen pouze, pokud je záznam určen pouze pro vaši osobní potřebu. Jakýkoli typ použití bez svolení vlastníka autorských práv je podle zákona na ochranu autorských práv zakázán.

<Opatření pro likvidaci diktafonu a karet microSD>

- Při formátování nebo mazání budou zaktualizovány pouze informace o správě souborů ve vnitřní paměti a/nebo na kartě microSD a nahraná data nebudou zcela vymazána. Při likvidaci diktafonu nebo karty microSD diktafon nebo kartu zničte nebo zformátujte a nahrajte ticho do vypršení času záznamu nebo proveďte jiný podobný postup, aby nemohlo dojít k úniku osobních údajů.

Technické údaje

- **Formáty záznamu**
  Formát MP3
- **Maximální výstupní výkon**
  250 mW (reproduktor 8 Ω)
- **Maximální výstup sluchátek**
  ≦ 150 mV
  (splňuje normu EN 50332-2)
- **Záznamová média***
  Interní paměť NAND flash
  Model WS-853: 8 GB
  Model WS-852: 4 GB
  Karta microSD
  (Podporovaný rozsah kapacit karet od 2 do 32 GB.)
  * Část paměťové kapacity média je využita jako oblast pro správu, takže skutečná využitelná kapacita bude o něco menší, než zobrazená kapacita.
- **Reproduktor**
  Vestavěný dynamický kulatý reproduktor o průměru 20 mm
- **Konektor mikrofonu**
  Průměr 3,5 mm, impedance 2 kΩ
- **Konektor sluchátek**
  Průměr 3,5 mm, impedance 8 Ω nebo více
- **Zdroj napájení**
  Standardní napětí: 3 V
  Baterie: dvě alkalické baterie AAA se suchým článkem (model LR03) nebo dva akumulátory Ni-MH Olympus
- **Vnější rozměry**
  111,5 × 39 × 18 mm (bez největšího výstupku)
- **Hmotnost**
  77 g (včetně baterie)
- **Provozní teplota**
  0 až 42 °C

Upozorňujeme vás, že změny technických údajů a vzhledu diktafonu jsou vyhrazeny bez předchozího upozornění z důvodu vylepšování vlastností a dalších inovací.

Pro zákazníky v Evropě

Značka „CE“ označuje, že tento produkt splňuje evropské požadavky na bezpečnost, zdraví, životní prostředí a ochranu zákazníka. Výrobky s označením CE jsou určeny k prodeji v Evropě.

Tento symbol [přeškrtnutý odpadkový koš s kolečky – směrnice WEEE, dodatek IV] indikuje oddělený sběr elektronického odpadu v zemích EU. Nelikvidujte tento přístroj s běžným domovním odpadem. Pro likvidaci přístroje použijte systém sběru a recyklace odpadu ve své zemi.

Tento symbol [přeškrtnutý odpadkový koš s kolečky – směrnice 2006/66/ES Dodatek II] znamená oddělený sběr použitých baterií v zemích EU. Nevyhazujte baterie do běžného domovního odpadu. Baterie likvidujte pomocí systému sběru a recyklace odpadu ve své zemi.

Abyste předešli možnému poškození sluchu, neposlouchejte po dlouhou dobu při vysoké hlasitosti.

DA Introduktion

- Tak for dit køb af en Olympus digital stemmeoptager. Læs betjeningsvejledningen for oplysninger om korrekt og sikker brug af produktet.
- Denne vejledning indeholder oplysninger om grundlæggende funktioner. Den komplette vejledning med oplysninger om avancerede funktioner fi ndes i mappen [**OL_MANUAL**] på diktermaskinen eller kan hentes fra OLYMPUS' websted.

Delenes betegnelser

Optager

① **Indbygget stereomikrofon (V)**
② **Skærm**
③ **LED-indikatorlys (LED)**
④ **STOP-knap (■)**
⑤ **SLET-knap**
⑥ **MENU-knap**
⑦ **Indbygget højttaler**
⑧ **USB-stik/dæksel til USB-stik (kan trækkes tilbage)**
⑨ **Indbygget stereomikrofon (H)**
⑩ **POWER-knap**
⑪ **Kortdæksel**
⑫ **REC-knap (optag) (●)**
⑬ **MAPPE/INDEKS-knap**
⑭ **KALENDER/SCENE-knap**
⑮ **I◀◀ knap**
⑯ **+ knap**
⑰ **▶▶I knap**
⑱ **▶OK knap**
⑲ **– knap**
⑳ **Holder**
㉑ **USB-stik med skydekontakt**
㉒ **Mikrofonstik (🎙)**
㉓ **Stik til hovedtelefon (🎧)**
㉔ **Batteridæksel**
㉕ **Remholder**

Skærm (normal tilstand)

Ⓐ **Under optagelse**
Ⓑ **Når optageren er stoppet eller under gengivelse**

❶ **Filnavn**
❷ **Batteriindikator**
[Ni]: Ni-MH*1
[Al]: Alkaline*1
❸ **Indikator for mappe, aktuelt filnummer i mappe/totalt antal optagne filer i mappe og indikator for fillås**
❹ **Stemmeoptager-statusindikator**
[●]: Optageindikator
[●II]: Optagelse i pauseindikator
[■]: Stopindikator
[▶]: Afspilningsindikator
[▶]: Hurtig afspilning-indikator
[▶]: Langsom afspilning-indikator
[▶▶]: Spol frem-indikator
[◀◀]: Spol tilbage-indikator
❺ **Forløbet optagelsestid eller afspilningstid**
❻ **Optagemedieindikator**
[IN]: Indbygget hukommelse
[▶]: microSD-kort
Mulig resterende optagelsestid
❼ **Betydningen af indikatorer vist i visningsområdet for indikatorer**
Opta.situat.:
[MDICT.]: Diktering
[MMEETING]: Møde
[MCONF.]: Konference
[DUPL]: Duplikering (kassette)
[DUPL]: Duplikering (CD)
[DUPL]: Duplikering (timer)
[MTEL.REC]: Telefonoptagelse
[MDNS]: DNS
[HI] [LO] [MA]: Optageniveau
[VCVA]: VCVA
[Sync]: V-Sync. Opt.
[HP]: Low Cut Filter
[MV]: Stemmebalance*1
Stemmefilter*2
[KN]: Stojannullering
Gengivefunkt.
[□]: Mappe
[1]: Fil
[□]: Gentag
❽ **Optageformatindikator**
❾ **Fillængde**
❿ **Niveaumåler**
⓫ **Indikator for den aktuelle gengiveposition**

* **1** Kun model WS-853
* **2** Kun model WS-852

Skærm (enkel tilstand)

Ⓒ **Under optagelse**
Ⓓ **Når optageren er stoppet eller under gengivelse**

❶ **Indikator for mappe, aktuelt filnummer i mappe/totalt antal optagne filer i mappe og indikator for fillås**
❷ **Batteriindikator**
[Ni]: Ni-MH*1
[Al]: Alkaline*1
❸ **Stemmeoptager-statusindikator**
[●]: Optageindikator
[●II]: Optagelse i pauseindikator
[■]: Stopindikator
[▶]: Afspilningsindikator
[▶]: Hurtig afspilning-indikator
[▶]: Langsom afspilning-indikator
[▶▶]: Spol frem-indikator
[◀◀]: Spol tilbage-indikator
❹ **Forløbet optagelsestid eller afspilningstid**
❺ **Optagemedieindikator**
[IN]: Indbygget hukommelse
[▶]: microSD-kort
Mulig resterende optagelsestid
❻ **niveaumåler**
❼ **Fillængde (under stop), indikator for den aktuelle gengiveposition (under afspilning)**
❽ **Opta.situat.**

* **1** Kun model WS-853

Opsætning

Indsætning af batteriet (Fig. 1)

Inden du bruger stemmeoptageren, skal du indsætte batteriet i stemmeoptagerens batterirum.

1 Skub batteridækslet op, mens du trykker ned på det.

2 Indsæt AAA-batterier, og sørg for, at den positive og negative pol vender rigtigt.
ⓐ Indsæt først batteriets negative pol

3 Skub batteridækslet på plads, så det er helt lukket.

Tænde for optageren (Fig. 2)

1 Skub knappen POWER over på [ON].

Indstilling af det indsatte batteri (Fig. 3)

Kun model WS-853

1 Tryk på knappen + eller – for at vælge den indsatte batteritype.

[**Ni-MH**] (Ni):
Vælges, hvis du har indsat et genopladeligt Olympus-nikkelmetalhydridbatteri (model BR404).

[**Alkaline**] (Al):
Vælges, hvis du har indsat et alkalisk batteri.

ⓐ Batteritype

2 Tryk på knappen ▶OK for at fuldføre indstillingen.

Indstilling af tid/dato (Fig. 4)

1 Tryk på knappen ▶▶I eller I◀◀ for at vælge den funktion, du vil indstille.

2 Tryk på knappen + eller – for at ændre nummeret.

- Hvis du vil ændre indstillingen for en anden funktion, skal du trykke på knappen ▶▶I eller I◀◀ for at flytte den blinkende markør, og derefter trykke på knappen + eller – for at ændre nummeret.

3 Tryk på knappen ▶OK for at fuldføre indstillingen.

Valg af tilstanden (Fig. 5)

1 Tryk på knappen + eller – for at ændre tilstanden.

[**Normal tilstand**]:
Dette er standardtilstanden, hvor alle funktionerne er tilgængelige.

[**Enkel tilstand**]:
Denne tilstand viser de mest anvendte tilstande i listeform. Vist tekst forstørres, så den er lettere at se.

2 Tryk på knappen ▶OK for at fuldføre indstillingen.

Opladning af batteriet (Fig. 6)

Kun model WS-853

BEMÆRK:

- Inden du oplader batteriet, skal du inddsætte det medfølgende genopladelige batteri og indstille [**Batteri**] til [**Ni-MH**].

1 Start pc'en.

2 Skub USB-stikkets skydekontakt i pilens retning.

3 Efter du har sikret dig, at stemmeoptageren er stoppet, skal du tilslutte USB-stikket til en USB-port på pc'en.

4 Tryk på knappen ▶OK for at starte opladning af batteriet.

- Når [**Batteri**] er indstillet til [**Ni-MH**], vises [**Tryk OK for at lade op**] på skærmen. Tryk på knappen ▶**OK** mens meddelelsen blinker.

5 Opladningen er færdig når batteriindikatoren skifter til [ ].

BEMÆRK:

- Forsøg aldrig at oplade et alkalisk batteri, et lithiumbatteri eller andre primære batterier. Lækage af væske eller overophedning kan forårsage, at optageren fejlfungerer.

Slukke for strømmen

1 Når optageren er stoppet: Skub POWER-kontakten til positionen [OFF/HOLD].

Strømsparetilstand

Når stemmeoptageren har været stoppet i mindst 5 minutter, efter den blev tændt, slukkes skærmen, og stemmeoptageren skifter automatisk til strømsparetilstand.

- Tryk på en vilkårlig knap for at afslutte strømsparetilstanden.

Optagelse

Grundlæggende optageprocedure (Fig. 7)

1 Vælg mappen, hvor optagelsen skal gemmes.

2 Ret den indbyggede mikrofon i retning af lyden, der skal optages.

3 Tryk på knappen REC (●) for at starte optagelsen.

ⓐ Optagefunktion
ⓑ Forløbet optagetid
ⓒ Niveaumåler (ændres alt efter optagelydstyrke og indstillingen af optagefunktionen)
ⓓ Mulig resterende optagelsestid
ⓔ Optageniveau

4 Tryk på knappen STOP (■), når du vil standse optagelsen.

ⓕ Fillængde

Indstilling af optagesituationen (Fig. 8)

Stemmeoptageren har forudregistrerede skabeloner med optimale indstillinger, der er tilpasset til forskellige optageanvendelser som f.eks. konference og diktering. Når du vælger en af disse skabeloner, kan du indstille flere forskellige anbefalede indstillinger for din optagelse med en enkelt handling.

1 Stop optageren, tryk på knappen KALENDER/SITUATION og hold den inde.

2 Tryk på knappen + eller – for at vælge den ønskede optagelsessituation.

3 Tryk på knappen ▶OK for at fuldføre indstillingen.

Gengivelse

Ud over filerne, optaget af stemmeoptageren, kan du også afspille filer i formatet MP3, som er overført fra en pc.

Grundlæggende afspilningsprocedure (Fig. 9)

1 Vælg filen, der skal afspilles, fra dens mappe.

2 Tryk på knappen ▶ OK for at starte afspilningen.

ⓐ Filnavn og mappeindikator
ⓑ Forløbet afspilningstid/fillængde
ⓒ Indikator for aktuel gengiveposition

3 Tryk på knappen + eller – for at justere lydstyrken til det ønskede niveau.

- Lydstyrken kan justeres til en indstilling mellem [**00**] til [**30**]. Desto højere et tal, desto højere lydstyrke.
- Hvis lydstyrken er indstillet for højt, kan en advarsel blive vist på skærmen.

4 Tryk på knappen STOP (■) for at stoppe afspilningen.

Ændring af afspilningshastigheden (Fig. 10)

1 Tryk på knappen ▶ OK under afspilning.

2 Tryk på knappen + eller –.

- Juster afspilningshastigheden.

3 Tryk på knappen ▶ OK.

Begrænsninger ved hurtig afspilning

Afhængigt af sampling-frekvens og bithastighed afspilles visse filer muligvis ikke korrekt. I dette tilfælde skal du reducere afspilningshastigheden.

Sletning af filer (Fig. 11)

1 Vælg filen, du vil slette.

2 Tryk på knappen SLET, mens stemmeoptageren er i stoptilstand.

3 Tryk på knappen + eller – for at vælge [Alle i mappe] eller [Filsletning].

4 Tryk på knappen ▶ OK.

5 Tryk på knappen + for at vælge [Start].

6 Tryk på knappen ▶ OK.

- [**Sletter !**] vises på skærmen, og sletningen starter. [**Sletning færdig**] vises, når processen er udført.

Brug med en pc

Driftsmiljø for pc

Windows

Operativsystem

Microsoft Windows Vista/7/8, 8.1 standardinstallation

Macintosh

Operativsystem

Mac OS X 10.5 til 10.10 standardinstallation

Oplysninger om copyrights og varemærker

- Oplysningerne i dette dokument er underlagt fremtidige ændringer uden varsel. Kontakt kundecentret hos Olympus for de seneste produktnavne, modelnumre og andre oplysninger.
- De viste stemmeoptagere og produktillustrationer, som er vist i denne vejledning, kan være forskellige fra det faktiske produkt. Selv om der er truffet alle foranstaltninger for at sikre nøjagtigheden af oplysningerne i denne vejledning, kan der forekomme fejl. Alle spørgsmål og anliggender angående tvivlsomme oplysninger eller mulige fejl eller udeladelser skal sendes til kundecentret hos Olympus.
- Olympus Corporation er ejeren af denne vejlednings ophavsrettigheder. Loven om ophavsrettighed forbyder uautoriseret gengivelse af denne vejledning eller uautoriseret videregivelse af gengivelser heraf.
- Bemærk, at Olympus ikke påtager sig noget ansvar, hvis der skulle forekommer skader, tabte fortjenester eller krav fra tredjeparter, der måtte være et resultat af forkert brug af produktet.

Varemærker og registrerede varemærker

- IBM og PC/AT er varemærker eller registrerede varemærker tilhørende International Business Machines Corporation.
- Microsoft, Windows og Windows Media er registrerede varemærker tilhørende Microsoft Corporation.
- microSD og microSDHC er varemærker tilhørende SD Card Association.
- Macintosh og iTunes er varemærker tilhørende Apple Inc.
- Dette produkt bruger kodningsteknologi for MP3-filer med licens fra Fraunhofer IIS og Thomson.

Alle andre varemærker og produktnavne i denne vejledning er varemærker eller registrerede varemærker tilhørende deres respektive ejere.

Sikkerhedsregler

Inden du bruger stemmeoptageren, skal du læse denne vejledning for at sikre korrekt og sikker betjening. Efter du har læst vejledningen, skal du gemme den, så du kan bruge den som reference, hvis du får brug for det på et senere tidspunkt.

Vigtige sikkerhedsregler

- Vigtige sikkerhedsregler i denne vejledning er ledsaget af symbolerne og mærkaterne nedenfor. Følg altid disse sikkerhedsregler for at undgå at skade dig selv og andre eller ejendom.
- Betydningen af hver foranstaltningstype er anført nedenfor.

⚠ FARE

En foranstaltning om en forestående fare, der forventes at kunne afstedkomme død eller alvorlig personskade, hvis udstyret håndteres forkert.

⚠ ADVARSEL

En foranstaltning om en situation, der forventes potentielt at kunne afstedkomme død eller alvorlig personskade, hvis udstyret håndteres forkert.

⚠ FORSIGTIG

En foranstaltning om en situation, der forventes potentielt at kunne afstedkomme personskade, eller som forventes at kunne afstedkomme beskadigelse af ejendom, hvis udstyret håndteres forkert.

Sikkerhedsregler for stemmeoptageren

⚠ ADVARSEL

- Stemmeoptageren må ikke bruges i en atmosfære, der kunne indeholde brandfarlige eller eksplosive gasser.

  Det kan forårsage brand eller eksplosion.
- Forsøg ikke at adskille, reparere eller modificere stemmeoptageren.

  Det kan forårsage elektrisk stød eller personskade.
- Betjen ikke stemmeoptageren, mens du kører et køretøj (som f.eks en cykel, en motorcykel eller en bil).

  Det kan afstedkomme trafikulykker.
- Efterlad ikke stemmeoptageren et sted, hvor spædbørn eller børn har adgang til den.

  Vær forsigtig, når du bruger stemmeoptageren nær nær spædbørn eller børn, og efterlad ikke stemmeoptageren uden opsyn. Spædbørn og børn kan ikke forstå stemmeoptagerens sikkerhedsregler og er udsat for risikoen for ulykker som f.eks.:
  - Kvælning, forårsaget af tilfældig indvikling i hovedtelefonernes ledning rundt om halsen.
  - Betjeningsfejl, der måtte afstedkomme personskade eller elektrisk stød.
- Brug kun microSD/microSDHC-hukommelseskort. Anbring aldrig andre typer kort i stemmeoptageren.

  Hvis der anbringes en anden korttype i stemmeoptageren ved et tilfælde, må du ikke forsøge at tvinge det ud. Kontakt et Olympus-reparationscenter eller -servicecenter.
- Hvis du taber stemmeoptageren i vand, eller hvis der kommer vand, metal eller brændbare fremmedlegemer ind i stemmeoptageren:

  ① Fjern straks batteriet.

  ② Kontakt købsstedet eller et Olympus-servicecenter med henblik på reparation. Fortsat brug kan resultere i brand eller elektrisk stød.
- Brug ikke stemmeoptageren, eller brug den kun som anvist, i fly, på hospitaler eller andre steder, hvor brug af elektroniske enheder er begrænset.
- Stop brugen af stemmeoptageren, hvis du bemærker unormale lugte, støj eller røg fra stemmeoptageren.

  Det kan forårsage brand eller forbrændinger. Fjern straks batterierne, og undgå at forbrænde dig selv. Kontakt købsstedet eller et Olympus-reparationscenter eller -servicecenter. (Rør ikke ved batteriet med bare hænder, når du fjerner det. Fjern batteriet udendørs og væk fra brandbare genstande).
- Når du bærer stemmeoptageren i remmen, skal du være forsigtig og undgå, at den kommer til at hænge fast i andre ting.

⚠ FORSIGTIG

- Skru ikke op for lydstyrken inden brug.

  Det kan medføre høreskade eller høretab.

Batterier

⚠ FARE

- Anbring ikke batteriet i nærheden af antændelseskilder.
- Batteriet må ikke brændes, opvarmes eller adskilles. Batteriets positive og negative elektrode må ikke kortsluttes.

  Det kan forårsage brand, brud, forbrænding eller overophedning.
- Lod ikke forbindelser direkte på batteriet. Batteriet må ikke deformeres, modificeres eller adskilles.
- Forbind ikke batteriets positive og negative terminal.

  Det kan forårsage overophedning, elektrisk stød eller brand.
- Når du bærer eller opbevarer batteriet, skal du altid anbringe det i en taske eller lignende for at beskytte terminalerne. Bær og opbevar ikke batteriet sammen med genstande af ædelt metal som f.eks. nøgleringe.

  Det kan forårsage overophedning, elektrisk stød eller brand.
- Tilslut ikke batteriet direkte til en stikkontakt eller en bils cigarettænder.
- Brug eller efterlad ikke batteriet et meget varmt sted som f.eks. i direkte sollys, i en bil på en varm dag eller nær en radiator.

  Det kan forårsage brand, forbrændinger eller personskader fra lækning, overophedning eller brud.

⚠ ADVARSEL

- Du må ikke røre ved eller holde batteriet med våde hænder.

  Det kan forårsage elektrisk stød eller fejl på produktet.
- Brug ikke et batteri, hvis ydersiden er ridset eller beskadiget.

  Det kan forårsage brud eller overophedning.
- Indsæt ikke batteriet med dets positive/negative terminaler i den modsatte retning.

  Det kan forårsage lækning, overophedning, forbrænding eller brud.
  - Brug ikke et batteri, hvis den udvendige beskyttelse er beskadiget (den isolerende indkapsling).
  - Når stemmeoptageren ikke skal bruges i en længere periode, skal batteriet altid fjernes.
  - Når du bortskaffer brugte batterier, skal du isolere deres kontakter med tape og bortskaffe dem som almindeligt affald, iht. myndighederne bestemmelser.
  - Fjern batteriet fra stemmeoptageren, så snart batteriet bliver ubrugeligt. Det kan forårsage lækage.
- Væske fra batterier i øjnene kan forårsage blindhed. Hvis du får væske fra batterier i øjnene, må du ikke gnide i øjnene. Du skal i stedet straks skylle dem med vand fra hanen eller andet rent vand. Gå straks til en læge.
- Forsøg ikke at oplade alkaline-, lithium- og andre batterier, der ikke er genopladelige.
- Hold batterierne uden for spædbørns og børns rækkevidde.

  Spædbørn og børn kan sluge batteriet. Hvis det sluges, skal du straks gå til lægen.
- Hvis du bemærker unormale lyde, varme, lugt af noget der brænder eller røg fra stemmeoptageren under brug:

  ① Fjern straks batteriet, og vær forsigtig med ikke at skade dig selv.

  ② Få stemmeoptageren repareret af købsstedet eller et Olympus-servicecenter. Forsat brug kan resultere i brand eller forbrændinger.
- Neddyp ikke batteriet i ferskvand eller saltvand, og undgå, at terminalerne bliver våde.
- Fortsæt ikke brugen af batteriet, hvis det udvikler et problem som f.eks. lækning, misfarvning eller deformering.
- Stop opladningen af det genopladelige batteri, hvis opladningen ikke er færdig efter den specificerede opladningstid.
- Væske fra batterier på beklædning eller hud kan beskadige huden. Du skal derfor straks skylle væske fra batterier af med vand fra hanen eller andet rent vand.

⚠ FORSIGTIG

- Kast ikke med batterier, og udsæt dem ikke for kraftige stød.
- Du skal altid oplade det genopladelige batteri inden brug, inden du bruger det den første gang, eller hvis det ikke har været brugt i lang tid.
- Genopladelige batterier har begrænset levetid. Når stemmeoptagerens driftstid bliver kortere, efter du har opladt det efter specifikationerne, skal du overveje, om batteriet er for gammelt og udskifte det med et nyt.

Bortskaffelse af det genopladelige batteri

- Genbrug af batterier hjælper med at spare på ressourcerne. Når du bortskaffer et brugt batteri, skal du altid tildække dets terminaler og overholde gældende love og bestemmelser.

Foranstaltninger omkring brug

- Efterlad ikke stemmeoptageren på meget varme eller fugtige steder som f.eks. i direkte sollys inden i et køretøj, eller på stranden om sommeren.
- Opbevar ikke stemmeoptageren på fugtige eller støvede steder.
- Hvis stemmeoptageren bliver våd eller fugtig, skal du straks aftørre fugten med en tør klud. Du skal særligt undgå kontakt med saltvand.
- Anbring ikke stemmeoptageren oven på eller nær et tv, et køleskab eller andre elektriske apparater.
- Undgå, at der kommer sand og mudder ind i stemmeoptageren. Det kan resultere i, at produktet ikke kan repareres.
- Udsæt ikke stemmeoptageren for kraftige vibrationer eller stød.
- Brug ikke stemmeoptageren på fugtige eller støvede steder.
- Hvis du anbringer et magnetisk kort (som f.eks. et Dankort) nær højtaleren eller hovedtelefonerne, kan det forårsage fejl i dataene, der er gemt på det magnetiske kort.

<Foranstaltninger omkring datatab>

- Optaget indhold i den indbyggede hukommelse og på microSD-kortet kan ødelægges eller mistes, f.eks. ved funktionsfejl, defekt af enheden eller under reparation.
- Når indhold gemmes i hukommelsen i lang tid eller bruges igen og igen, er handlinger som f.eks. at skrive til, læse fra eller slette indhold muligvis ikke mulige.
- Det anbefales at lave en sikkerhedskopi af vigtige optagne data og gemme dem på en pc's harddisk eller et andet optagemedie.
- Bemærk, at Olympus ikke påtager sig noget ansvar for skader eller tabte fortjenester, der måtte opstå fra optagne data, der beskadiges eller mistes, uanset omstændighederne eller årsagen dertil.

<Foranstaltninger omkring optagne filer>

- Bemærk, at Olympus ikke påtager sig noget ansvar for optagne filer, der slettes eller ikke længere kan afspilles, pga. fejl på stemmeoptager eller pc.
- Optagelse af materiale, der er beskyttet af ophavsret, er tilladt, hvis det kun er til personlig brug. Enhver anden slags brug uden tilladelse fra ejeren af ophavsretten er forbudt ifølge loven om ophavsret.

<Foranstaltninger omkring bortskaffelse af stemmeoptager og microSD-kort>

- Selv om du udfører en formatering eller sletning, er det kun oplysningerne til administration af den indbyggede hukommelse og/eller microSD-kortet, der opdateres. De optagne data slettes ikke helt. Når du bortskaffer en stemmeoptager eller et microSD-kort, skal du sørge for at ødelægge kortet, formatere kortet eller optage stilhed, indtil der ikke er mere ledig hukommelse, eller udføre en lignende handling for at forhindre, at du videregiver personlige oplysninger.

Tekniske data

- **Optageformater**
  MP3-format
- **Maksimal ydelse**
  250 mW (8 Ω højttaler)
- **Maksimum udgangseffekt til hovedtelefoner**
  ≦ 150 mV (i overensstemmelse med EN 50332-2)
- **Optagemedie***
  Indbygget NAND flash-hukommelse
  Model WS-853: 8 GB
  Model WS-852: 4 GB
  microSD-kort
  (Understøtter kort med en kapacitet fra 2 til 32 GB.)
  * Noget af et optagemedies kapacitet bruges som et administrativt område, dvs. at den faktiske kapacitet altid vil være lidt mindre end den viste kapacitet.
- **Højttaler**
  Indbygget rund, dynamisk højttaler med en diameter på 20 mm
- **Mikrofonstik**
  3,5 mm diameter; modstand: 2 kΩ
- **Stik til hovedtelefon**
  3,5 mm i diameter, impedans 8 Ω eller mere
- **Strømforsyning**
  Standardspænding: 3 V
  Batteri: To AAA tørcellebatterier (model LR03) eller to genopladelige Olympus-nikkelmetalhydridbatterier
- **Udvendige mål**
  111,5 × 39 × 18 mm
  (inkluderer ikke den længste, udstikkende del)
- **Vægt**
  77 g (inkl. batteri)
- **Brugstemperatur**
  0 til 42 °C

Bemærk, at optagerens specifikationer og udseende er underlagt ændringer uden varsel, grundet forbedringer af ydelsen eller andre opgraderinger.

Til brugere i Europa

"CE"-mærket viser, at dette produkt overholder de europæiske krav vedrørende sikkerhed, sundhed, miljø samt brugerbeskyttelse. CE-mærkede produkter er til salg i Europa.

Dette symbol [en skraldespand med et kryds over, WEEE-direktivet, bilag IV] betyder, at elektrisk og elektronisk affald skal bortskaffes separat inden for EU. Det må derfor ikke bortskaffes sammen med almindeligt husholdningsaffald. Brug det retur- og indsamlingssystem, der findes i dit land til bortskaffelse af dette produkt.

Dette symbol [en skraldespand med et kryds over, direktiv 2006/66/EF, bilag II] betyder, at brugte batterier indsamles separat inden for EU. Batterierne må ikke bortskaffes som almindeligt husholdningsaffald. Brug det retur- og indsamlingssystem, der findes i dit land til bortskaffelse af brugte batterier.

For at forebygge mulige høreskader bør du ikke lytte med høj lydstyrke i for lange perioder.

DE Einführung

- Vielen Dank für den Kauf des Digital Voice Rekorders von Olympus. Machen Sie sich bitte gründlich mit dem Inhalt dieser Bedienungsanleitung vertraut, damit stets ein einwandfreier und sicherer Betrieb des Produkts gewährleistet ist.
- Diese Anleitung ist eine Version mit den grundlegenden Informationen. Die vollständige Anleitung mit ausführlicheren Informationen ist im Ordner [**OL_MANUAL**] auf dem Rekorder gespeichert. Sie können die Daten auch von der OLYMPUS-Webseite herunterladen.

Bezeichnung der Teile

Rekorder

① **Eingebautes Stereomikrofon (L)**
② **Display**
③ **LED-Kontrollleuchte (LED)**
④ **STOP** (■)-Taste
⑤ **ERASE**-Taste
⑥ **MENU**-Taste
⑦ **Integrierter Lautsprecher**
⑧ **USB-Stecker/USB-Steckerabdeckung (ausziehbar)**
⑨ **Eingebautes Stereomikrofon (R)**
⑩ **POWER**-Schalter
⑪ **Kartenfachdeckel**
⑫ **REC** (Aufnahme) (●)-Taste
⑬ **FOLDER/INDEX**-Taste
⑭ **CALENDAR/SCENE**-Taste
⑮ **|◀◀**-Taste
⑯ **+**-Taste
⑰ **▶▶|**-Taste
⑱ **▶OK**-Taste
⑲ **–**-Taste
⑳ **Ständer**
㉑ **Schieberegler für USB-Stecker**
㉒ **Mikrofonbuchse** (🎙)
㉓ **Kopfhörer-Buchse** (🎧)
㉔ **Batteriefachdeckel**
㉕ **Befestigung für Trageriemen**

Display (Normalmodus)

Ⓐ **Im Aufnahmemodus**
Ⓑ **Im Stopp- oder Wiedergabemodus**

❶ **Dateiname**
❷ **Batterieanzeige**
[Ni]: Ni-MH*1
[Al]: Alkaline*1
❸ **Ordneranzeige, Aktuelle Dateinummer/Gesamtzahl der aufgenommenen Dateien im Ordner, Dateischutz-Anzeige**
❹ **Voice Rekorder-Statusanzeige**
[●]: Aufnahme-Anzeige
[●II]: Aufnahmepause-Anzeige
[■]: Stopp-Anzeige
[▶]: Wiedergabe-Anzeige
[▶]: Schnellwiedergabe-Anzeige
[▶]: Langsamwiedergabe-Anzeige
[▶▶]: Schnellvorlauf-Anzeige
[◀◀]: Schnellrücklauf-Anzeige
❺ **Verstrichene Aufnahme- oder Wiedergabezeit**
❻ **Aufnahmemedium-Anzeige**
[IN]: Interner Speicher
[▶]: microSD-Karte
Mögliche verbleibende Aufnahmezeit
❼ **Bedeutung der im Anzeigebereich angezeigten Anzeigen**
Aufnahmesit.:
[MDICT.]: Diktat
[MMEETING]: Treffen
[MCONF.]: Konferenz
[DUPL]: Duplizierung (Kassette)
[DUPL]: Duplizierung (CD)
[DUPL]: Duplizierung (Timer)
[MTEL.REC]: Telefonaufz.
[MDNS]: DNS
[LEVEL]: Aufnahmepegel
[VCVA]: VCVA
[Sync]: V-Sync. Rec
[LCF]: Low Cut Filter
[LVL]: Sprachausgl.*1
Sprachfilter*2
[NR]: Rauschunterdr.
Wiedergabemod.:
[□]: Ordner
[1]: Datei
[↻]: Wiederholung
❽ **Aufnahmeformat-Anzeige**
❾ **Dateilänge**
❿ **Pegelanzeige**
⓫ **Wiedergabeposition-Balkenanzeige**

* **1** Nur Modell WS-853
* **2** Nur Modell WS-852

Display (Einfacher Modus)

Ⓒ **Im Aufnahmemodus**
Ⓓ **Im Stopp- oder Wiedergabemodus**

❶ **Ordner-Anzeige, Aktuelle Dateinummer/Gesamtzahl der aufgenommenen Dateien im Ordner, Dateischutz-Anzeige**
❷ **Batterieanzeige**
[Ni]: Ni-MH*1
[Al]: Alkaline*1
❸ **Voice Rekorder-Statusanzeige**
[●]: Aufnahme-Anzeige
[●II]: Aufnahmepause-Anzeige
[■]: Stopp-Anzeige
[▶]: Wiedergabe-Anzeige
[▶]: Schnellwiedergabe-Anzeige
[▶]: Langsamwiedergabe-Anzeige
[▶▶]: Schnellvorlauf-Anzeige
[◀◀]: Schnellrücklauf-Anzeige
❹ **Verstrichene Aufnahme- oder Wiedergabezeit**
❺ **Aufnahmemedium-Anzeige**
[IN]: Interner Speicher
[▶]: microSD-Karte
Mögliche verbleibende Aufnahmezeit
❻ **Pegelanzeige**
❼ **Dateilänge (Im Stoppmodus), Wiedergabeposition-Balkenanzeige (Im Wiedergabemodus)**
❽ **Aufnahmesit.**

* **1** Nur Modell WS-853

Einrichten

Einlegen von Akkus/Batterien (Abb. 1)

Setzen Sie vor dem Verwenden des Voice Rekorders die Batterie in das Batteriefach des Geräts ein.

1 Drücken Sie auf den Batteriefachdeckel, während Sie ihn aufschieben.

2 Legen Sie Batterien der Größe AAA ein, wobei auf die richtige Ausrichtung des Plus- und Minuspols zu achten ist.
ⓐ Legen Sie zuerst den Minuspol der Batterie ein.

3 Schieben Sie den Batteriefachdeckel wieder vollständig zu.

Gerät anschalten (Abb. 2)

1 Schieben Sie den POWER-Schalter in die [ON]-Position.

Einstellen des eingelegten Batterietypen (Abb. 3)

Nur Modell WS-853

1 Drücken Sie auf die +- oder – -Taste, um den Typ der eingelegten Batterie auszuwählen.

[**Ni-MH**] (Ni):
Wählen Sie diese Option, wenn Sie einen wiederaufladbaren Nickel-Metall-Hydrid-Akku von Olympus (Modell BR404) eingelegt haben.

[**Alkaline**] (Al):
Wählen Sie diese Option, wenn Sie eine Alkaline-Batterie eingelegt haben.

ⓐ Batterietyp

2 Drücken Sie auf die ▶ OK-Taste, um die Einstellung zu übernehmen.

Einstellen von Zeit/Datum (Abb. 4)

1 Drücken Sie auf die ▶▶I oder I◀◀-Taste, um das einzustellende Element auszuwählen.

2 Drücken Sie auf die +- oder –-Taste, um die Zahl zu ändern.

- Um die Einstellung eines anderen Elements zu ändern, drücken Sie auf die ▶▶I oder I◀◀-Taste, um den blinkenden Cursor zu verschieben und drücken Sie dann auf die +- oder –-Taste, um die Zahl zu ändern.

3 Drücken Sie auf die ▶ OK-Taste, um die Einstellung zu übernehmen.

Auswählen des Modus (Abb. 5)

1 Drücken Sie auf die +- oder –-Taste, um den Modus zu ändern.

[**Normalmodus**]:
Dabei handelt es sich um den Standardmodus, in dem alle Funktionen verfügbar sind.

[**Einfacher Modus**]:
In diesem Modus werden die am häufigsten verwendeten Funktionen aufgelistet. Der Text wird für eine verbesserte Lesbarkeit vergrößert angezeigt.

2 Drücken Sie auf die ▶ OK-Taste, um die Einstellung zu übernehmen.

Aufladen des Akkus (Abb. 6)

Nur Modell WS-853

HINWEIS:

- Bevor Sie den Akku aufladen, legen Sie den mitgelieferten Akku ein und stellen Sie die [**Batterie**]-Einstellung auf [**Ni-MH**].

1 Starten Sie den PC.

2 Schieben Sie den Schieberegler für den USB-Stecker in Pfeilrichtung.

3 Achten Sie darauf, dass der Rekorder gestoppt ist, bevor Sie seinen USB-Stecker mit dem USB-Port des PCs verbinden.

4 Drücken Sie auf die ▶ OK-Taste, um mit dem Aufladen des Akkus zu beginnen.

- Wenn [**Batterie**] auf [**Ni-MH**] eingestellt ist, wird die Meldung [**OK drücken für Ladestart**] auf dem Display angezeigt. Drücken Sie auf die ▶ **OK**-Taste, während diese Meldung blinkt.

5 Der Ladevorgang ist beendet, wenn sich das Symbol in der Batterieanzeige zu [ ] ändert.

HINWEIS:

- Laden Sie niemals Alkali-, Lithiumbatterien oder andere Primärbatterien auf. Ein Auslaufen oder Erhitzen der Batterie kann zu Fehlfunktionen des Rekorders führen.

Ausschalten des Geräts

1 Schieben Sie den POWER-Schalter in die [OFF/HOLD]-Position, während sich der Rekorder im Stoppmodus befindet.

Energiesparbetrieb

Wird der angeschaltete Rekorder 5 Minuten oder länger nicht verwendet, so wird das Display ausgeschaltet und der Voice Rekorder schaltet auf Energiesparbetrieb um.

- Durch Drücken einer beliebigen Taste wird der Energiesparbetrieb aufgehoben.

Aufnahme

Grundlegende Aufnahmeschritte (Abb. 7)

1 Wählen Sie den Ordner, in dem die Aufzeichnungen gespeichert werden sollen.

2 Zeigen Sie das integrierte Mikrofon in die Richtung der Tonaufzeichnung.

3 Drücken Sie auf die REC (●)-Taste zum Starten der Aufnahme.

ⓐ Aufnahmemodus
ⓑ Verstrichene Aufnahmezeit
ⓒ Pegelanzeige (ändert sich entsprechend der Aufnahmelautstärke und der Aufnahmefunktionseinstellung)
ⓓ Mögliche verbleibende Aufnahmezeit
ⓔ Aufnahmepegel

4 Drücken Sie auf die STOP (■)-Taste zum Stoppen der Aufnahme.

ⓕ Dateilänge

Ändern der Aufnahmesituation (Abb. 8)

Der Voice Rekorder verfügt über voreingestellte Vorlagen mit optimalen Einstellungen für verschiedene Aufnahmesituationen wie für Konferenzen und Diktate. Bei der Auswahl einer Vorlage können Sie mit nur einem Bedienschritt die empfohlenen verschiedenen Einstellungen für Ihre entsprechende Aufnahmesituation übernehmen.

1 Drücken und halten Sie im Stoppmodus des Rekorders die CALENDAR/SCENE-Taste.

2 Drücken Sie auf die +- oder –-Taste zur Wahl der gewünschten Aufnahmesituation.

3 Drücken Sie auf die ▶ OK-Taste, um die Einstellung zu übernehmen.

Wiedergabe

Zusätzlich zu Dateien, die mit dem Voice Rekorder aufgezeichnet wurden, können Sie ebenfalls von einem PC übertragene Dateien im Format MP3 abspielen.

Grundlegende Wiedergabeschritte (Abb. 9)

1 Wählen Sie die abzuspielende Datei aus dem Ordner, in welchem die Datei abgelegt ist.

2 Drücken Sie auf die ▶OK-Taste, um mit der Wiedergabe zu beginnen.

ⓐ Name der Datei und Ordner-Anzeige
ⓑ Verstrichene Wiedergabezeit/ Dateilänge
ⓒ Wiedergabeposition-Balkenanzeige

3 Drücken Sie auf die +- oder –-Taste, um die gewünschte Lautstärke einzustellen.

- Die Lautstärke kann in einem Bereich von [**00**] bis [**30**] angepasst werden. Je höher die Zahl, desto lauter der Ton.
- Bei zu hoch eingestellter Lautstärke wird eventuell eine Warnmeldung angezeigt.

4 Drücken Sie auf die STOP (■)-Taste zum Stoppen der Aufnahme.

Ändern der Wiedergabegeschwindigkeit (Abb. 10)

1 Drücken Sie während der Wiedergabe auf die ▶OK-Taste.

2 Drücken Sie auf die +- oder –-Taste.

- Ändern der Wiedergabegeschwindigkeit.

3 Drücken Sie auf die ▶OK-Taste.

Beschränkungen der Schnellwiedergabe

Je nach Abtastfrequenz und Bitrate der abzuspielenden Datei könnte es sein, dass kein normaler Betrieb möglich ist. In solch einem Fall, verringern Sie die Geschwindigkeit der schnellen Wiedergabe.

Löschen von Dateien (Abb. 11)

1 Wählen Sie die Datei aus, die Sie löschen möchten.

2 Drücken Sie auf die ERASE-Taste, während sich der Voice Rekorder im Stoppmodus befindet.

3 Drücken Sie auf die +- oder –-Taste zur Wahl von [Ordner löschen] oder [Datei löschen].

4 Drücken Sie auf die ▶OK-Taste.

5 Drücken Sie auf die +-Taste zur Wahl von [Start].

6 Drücken Sie auf die ▶OK-Taste.

- [**Löschen!**] wird im Display angezeigt und der Löschvorgang beginnt. [**Löschen erfolgreich**] wird angezeigt, wenn der Vorgang abgeschlossen wurde.

Verwendung mit einem PC

PC-Betriebsumgebung

Windows

Betriebssystem

Microsoft Windows Vista/7/8, 8.1 Standardinstallation

Macintosh

Betriebssystem

Mac OS X 10.5 bis 10.10 Standardinstallation

Informationen zu Urheberrecht und Markenzeichen

- Die Informationen in diesem Dokument unterliegen zukünftigen Änderungen ohne Ankündigung. Wenden Sie sich an den Olympus-Kundendienst für die aktuellsten Informationen zu Produktnamen, Modellnummern und sonstigen Aspekten.
- Die Bildschirm- und Voice Rekorderabbildungen in diesem Handbuch können vom aktuellen Produkt abweichen. Obwohl dieses Handbuch mit größter Sorgfalt bezüglich seiner Genauigkeit erstellt wurde, können sich dennoch gelegentlich Fehler ergeben. Jegliche Fragen oder Bedenken bezüglich fragwürdiger Informationen, möglicher Fehler oder Auslassungen richten Sie bitte direkt an den Olympus-Kundendienst.
- Die Olympus Corporation ist der Urheberrechtsinhaber dieses Handbuchs. Das Urheberrecht verbietet eine nicht autorisierte Reproduktion dieses Handbuchs oder eine nicht autorisierte Weitergabe dieser Reproduktionen.
- Beachten Sie, dass Olympus keine Haftung im Fall von Schäden, entgangenen Gewinnen oder Forderungen Dritter aufgrund einer falschen Verwendung dieses Produkts übernimmt.

Markenzeichen und eingetragene Markenzeichen

- IBM und PC/AT sind Markenzeichen oder eingetragene Markenzeichen der International Business Machines Corporation.
- Microsoft, Windows und Windows Media sind eingetragene Markenzeichen der Microsoft Corporation.
- microSD und microSDHC sind Markenzeichen der SD Card Association.
- Macintosh und iTunes sind eingetragene Markenzeichen von Apple Inc.
- Dieses Produkt verwendet MP3-Audiocodierungstechnologie unter Lizenz von Fraunhofer IIS und Thomson.

Alle anderen in diesem Handbuch genannten Produkt- oder Markennamen sind Markenzeichen oder eingetragene Markenzeichen der jeweiligen Urheberrechtsinhaber.

Sicherheitshinweise

Damit stets ein sicherer und korrekter Betrieb gewährleistet ist, machen Sie sich bitte vor der Inbetriebnahme des Rekorders gründlich mit dem Inhalt dieser Bedienungsanleitung vertraut. Bewahren Sie außerdem die Bedienungsanleitung nach dem Lesen stets griffbereit für späteres Nachschlagen auf.

Wichtige Sicherheitshinweise

- Wichtige Sicherheitshinweise in diesem Handbuch werden durch die nachfolgenden Symbole und Bezeichnungen angezeigt. Zum Schutz der eigenen Person und anderer vor Verletzungen und Sachschäden ist es ausschlaggebend, dass Sie stets die Warnhinweise und Vorsichtsmaßnahmen beachten.
- Nachfolgend finden Sie die Bedeutung des jeweiligen Warnsymbols.

⚠ GEFAHR

Verweist auf eine drohende Gefahr, die zu schweren Verletzungen oder dem Tod führen könnte, wenn das Gerät falsch gehandhabt wird.

⚠ WARNUNG

Verweist auf eine Situation, die voraussichtlich zu schweren Verletzungen oder dem Tod führen könnte, wenn das Gerät falsch gehandhabt wird.

⚠ VORSICHT

Verweist auf eine Situation, die voraussichtlich zu Verletzungen oder Sachbeschädigungen führen könnte, wenn das Gerät falsch gehandhabt wird.

Sicherheitshinweise für den Voice Rekorder

⚠ WARNUNG

- Verwenden Sie den Voice Rekorder nicht an einem Ort, der entzündliche oder explosive Gase enthält.

  Dies könnte zu einem Brand oder einer Explosion führen.
- Versuchen Sie keinesfalls, das Gerät zu zerlegen, zu reparieren oder zu modifizieren.

  Dies könnte zu einem Stromschlag oder Verletzungen führen.
- Bedienen Sie den Voice Rekorder nicht beim Steuern eines Fahrzeugs (z.B. Fahrrad, Motorrad oder Auto).

  Dies könnte zu Verkehrsunfällen führen.
- Lassen Sie den Voice Rekorder nicht an einem Ort, den Kinder oder Kleinkinder erreichen können.

  Seien Sie besonders vorsichtig, wenn Sie den Voice Rekorder in der Nähe von Kleinkindern oder Kindern verwenden und lassen Sie das Gerät nicht unbeaufsichtigt. Kleinkinder und Kindern verstehen die Sicherheitshinweise des Voice Rekorders nicht und es bestehen die folgenden Unfallrisiken:
  - Strangulierungsgefahr durch ein versehentliches Verwickeln des Kopfhörerkabels um den Hals.
  - Verletzungen oder Stromschläge aufgrund von Betriebsfehlern.
- Verwenden Sie nur microSD/ microSDHC-Speicherkarten. Legen Sie niemals einen anderen Kartentyp in den Voice Rekorder ein.

  Wenn Sie versehentlich einen anderen Kartentyp in den Voice Rekorder eingelegt haben, versuchen Sie nicht, diese Karte mit Gewalt herauszuziehen. Wenden Sie sich an ein Reparatur- oder Servicecenter von Olympus.
- Wenn der Voice Rekorder in Wasser fallen gelassen wurde oder wenn Wasser, Metallteile oder entzündliche Fremdkörper in das Geräteinnere gelangt sind:

  ① Entnehmen Sie sofort die Batterie.

  ② Wenden Sie sich an Ihren Händler oder ein Servicecenter von Olympus für Reparaturen. Wenn das Gerät weiterhin verwendet wird, kann es zu einem Brand oder Stromschlag kommen.
- Verwenden Sie den Voice Rekorder nicht in Flugzeugen, Krankenhäusern oder an anderen Orten, an denen die Verwendung von elektronischen Geräten beschränkt ist, bzw. nur unter Beachtung der entsprechenden Anweisungen.
- Stellen Sie den Betrieb des Rekorders ein, wenn Sie ungewöhnliche Geräusche bzw. Geruchs- oder Rauchentwicklung bemerken.

  Dies könnte zu einem Brand oder Verbrennungen führen. Entnehmen Sie sofort die Batterie und achten Sie darauf, sich nicht zu verbrennen. Wenden Sie sich an Ihren Händler oder ein Service- oder Reparaturcenter von Olympus. (Berühren Sie die Batterie beim Entnehmen nicht mit bloßen Händen. Entnehmen Sie die Batterie im Freien und fern von entzündlichen Objekten.)
- Wenn Sie den Voice Rekorder an seinem Trageriemen tragen, achten Sie darauf, dass dieser sich nicht an anderen Gegenständen verfängt.

⚠ VORSICHT

- Erhöhen Sie die Lautstärke nicht, bevor Sie einen Bedienschritt vornehmen.

  Dies könnte zu Gehörschäden oder Hörverlust führen.

Akkus/Batterien

⚠ GEFAHR

- Setzen Sie die Batterie nicht in die Nähe einer Zündquelle.
- Verbrennen, erhitzen oder demontieren Sie die Batterie niemals. Schließen Sie die positiven und negativen Elektroden der Batterie nicht kurz.

  Dies könnte in Feuer, Platzen, Verbrennung oder Überhitzung resultieren.
- Löten Sie keine Verbindungen direkt an die Batterie. Verformen, verändern oder demontieren Sie die Batterie niemals.
- Verbinden Sie nicht den Plus- und Minuspol der Batterie miteinander.

  Dies könnte zu Überhitzen, Stromschlägen oder Brand führen.
- Transportieren oder bewahren Sie die Batterie immer in einer Hülle auf und schützen ihre Anschlüsse. Transportieren oder bewahren Sie die Batterie niemals zusammen mit Edelmetallgegenständen wie Schlüsselringen auf.

  Dies könnte zu Überhitzen, Stromschlägen oder Brand führen.

- Schließen Sie die Batterie nicht direkt an eine Steckdose oder den Zigarettenanzünder eines Autos an.
- Verwenden oder lassen Sie die Batterie niemals an einem heißen Ort, wie in direktem Sonnenlicht, in einem Fahrzeug an einem heißen Tag oder in der Nähe einer Heizung.

  Dies könnte zu einem Brand, Verbrennungen oder Verletzungen aufgrund eines Auslaufens, Überhitzens oder Aufplatzens führen.

⚠ WARNUNG

- Berühren oder halten Sie die Batterie nicht mit nassen Händen.

  Dies könnte zu einem Stromschlag oder Fehlfunktionen führen.
- Verwenden Sie keine Batterie mit einem zerkratzten oder beschädigten Gehäuse.

  Dies könnte zu einem Aufplatzen oder Überhitzen führen.
- Legen Sie die Batterie nicht mit falscher Ausrichtung des Plus-/Minuspols ein.

  Dies könnte zu einem Auslaufen der Batterieflüssigkeit, Überhitzen, Entzünden oder Aufplatzen führen.
  - Verwenden Sie keine Batterie mit einem zerrissenen Gehäusesiegel (Isolierungsabdeckung).
  - Entnehmen Sie die Batterie immer, wenn der Voice Rekorder für längere Zeit nicht verwendet werden soll.
  - Entsorgen Sie verbrauchte Batterien, indem Sie ihre Kontakte mit Klebeband abdecken und beachten Sie bei der Entsorgung die örtlich geltenden Vorschriften.
  - Entnehmen Sie die Batterie möglichst bald, nachdem Sie nicht weiter verwendbar ist. Anderenfalls könnte dies zu einem Auslaufen der Batterieflüssigkeit führen.
- Gerät Batterieflüssigkeit in die Augen, könnte dies zum Erblinden führen. Sollte Batterieflüssigkeit in die Augen gelangen, reiben Sie sie nicht. Spülen Sie sie stattdessen sofort gründlich mit Leitungswasser oder anderem sauberen Wasser aus. Suchen Sie unverzüglich einen Arzt auf.
- Versuchen Sie keinesfalls, Trockenzellen wie Alkali-, Lithium- oder andere nicht wiederaufladbare Batterien aufzuladen.
- Bewahren Sie die Batterie für Kleinkinder und Kinder unzugänglich auf.

  Die Batterie könnte von Kleinkindern oder Kindern verschluckt werden. Sollte eine Batterie verschluckt worden sein, suchen Sie sofort einen Arzt auf.
- Wenn beim Betrieb des Voice Rekorders ungewöhnliche Geräusche, Wärme, Rauch oder Brandgeruch entstehen, gehen Sie wie folgt vor:

  ① Entnehmen Sie sofort die Batterie und achten Sie darauf, sich nicht zu verletzen.

  ② Geben Sie den Voice Rekorder bei Ihrem Händler oder einem Olympus-Servicecenter zur Reparatur. Wenn das Gerät weiterhin verwendet wird, kann es zu einem Brand oder Verbrennungen kommen.
- Tauchen Sie die Batterie nicht in Süß- oder Salzwasser und verhindern Sie, dass die Kontakte nass werden.
- Verwenden Sie die Batterie nicht länger, wenn Probleme wie Auslaufen der Batterieflüssigkeit, Verfärbungen oder Verformungen auftreten.
- Beenden Sie den Ladevorgang des Akkus, wenn er nach der angegebenen Ladedauer noch nicht aufgeladen wurde.
- Batterieflüssigkeit auf Kleidung oder der Haut kann zu Beschädigungen bzw. Verletzungen führen. Spülen Sie Batterieflüssigkeit sofort mit Leitungs- oder anderem sauberen Wasser ab.

⚠ VORSICHT

- Werfen Sie die Batterie nicht und setzen Sie sie keinen starken Stößen aus.
- Akkus müssen vor dem ersten Gebrauch oder nach längerer Lagerung vollständig aufgeladen werden.
- Aufladbare Akkus haben eine begrenzte Lebensdauer. Sollte die Betriebszeit des Voice Rekorders deutlich kürzer werden, obwohl der aufladbare Akku vorschriftsmäßig und vollständig geladen wurde, so tauschen Sie ihn aus, da seine Lebensdauer abgelaufen ist.

Entsorgen des aufladbaren Akkus

- Das Recyceln von Batterien/Akkus hilft dabei, Ressourcen zu sparen. Decken Sie beim Entsorgen von verbrauchten Batterien immer die Kontakte mit Klebeband ab. Beachten Sie stets die jeweils geltenden Gesetze und Verordnungen zur Entsorgung von Akkus.

Vorsichtshinweise zum Betrieb

- Lassen Sie den Voice Rekorder nicht an einem heißen oder feuchten Ort, wie in direktem Sonnenlicht im Inneren eines Fahrzeugs oder an einem Stand im Sommer.
- Lagern Sie den Voice Rekorder nicht an einem feuchten oder staubigen Ort.
- Wenn der Voice Rekorder nass oder feucht wird, wischen Sie die Feuchtigkeit sofort mit einem trockenen Tuch ab. Es sollte insbesondere ein Kontakt mit Salzwasser vermieden werden.
- Legen Sie den Voice Rekorder nicht auf oder in die Nähe eines Fernsehgeräts, Kühlschranks oder eines anderen elektrischen Geräts.
- Verhindern Sie, dass Sand oder Schlamm auf den Voice Rekorder gelangt. Dies könnte zu einer nicht reparierbaren Produktbeschädigung führen.
- Setzen Sie den Voice Rekorder keinen starken Vibrationen oder Schlägen aus.
- Verwenden Sie den Voice Rekorder nicht an einem feuchten Ort.
- Wenn eine Magnetkarte (wie eine Geldkarte) in die Nähe des Lautsprechers oder der Kopfhörer gelegt wird, kann dies zu Fehlern der auf der Magnetkarte gespeicherten Daten führen.

<Vorsichtshinweise zum Datenverlust>

- Durch Bedienfehler, Gerätestörungen oder Reparaturmaßnahmen werden u.U. die gespeicherten Aufzeichnungen im internen Speicher und der microSD-Karte zerstört oder gelöscht.
- Wenn Inhalte darüber hinaus für lange Zeit im Speicher gespeichert bleiben oder wiederholt verwendet werden, können Vorgänge wie das Schreiben, Lesen oder Löschen von Daten eventuell nicht mehr möglich sein.
- Daher empfiehlt sich für wichtige Inhalte in jedem Fall die Erstellung einer Sicherungskopie auf der PC-Festplatte oder einem anderen Aufnahmemedium.
- Von Olympus vom Garantieanspruch ausgeschlossen sind Schäden oder Gewinnverluste aufgrund von Beschädigungen oder Verlusten der aufgezeichneten Daten unabhängig von ihrer Natur oder Ursache.

<Vorsichtshinweise zu aufgezeichneten Dateien>

- Olympus übernimmt keine Haftung für aufgezeichnete Dateien, die aufgrund eines Ausfalls des Voice Rekorders oder PCs gelöscht oder nicht mehr abgespielt werden können.
- Das Aufzeichnen von urheberrechtlich geschützten Inhalten ist erlaubt, wenn dies nur zu Ihren persönlichen Zwecken dient. Jeglicher anderer Verwendungszweck ist ohne Erlaubnis des Urheberrechtinhabers durch das Urheberrecht untersagt.

<Vorsichtshinweise zur Entsorgung des Voice Rekorders und der microSD-Karten>

- Selbst beim Formatieren oder Löschen werden nur die Dateiverwaltungsdaten des internen Speichers und/oder der microSD-Karte aktualisiert und die aufgezeichneten Daten werden nicht vollständig gelöscht.
  Damit beim Entsorgen des Voice Rekorders oder einer microSD-Karte keine persönlichen Daten bekannt gegeben werden, sollte die Karte bzw. das Gerät entweder zerstört, formatiert oder bis zum Ende der Aufnahmezeit Stille aufgezeichnet werden.

Technische Daten

- **Aufnahmeformate**
  MP3-Format
- **Maximale Ausgangsleistung**
  250 mW (8 Ω Lautsprecher)
- **Maximale Kopfhörerausgangsleistung**
  ≦ 150 mV (Nach EN 50332-2)
- **Aufnahmemedium***
  Interner NAND-Flashspeicher
  Modell WS-853: 8 GB
  Modell WS-852: 4 GB
  microSD-Karte
  (Unterstützt Kartenkapazitäten von 2 bis 32 GB)
  * Eine gewisse Menge an Speicherplatz auf dem Aufnahmemedium wird für Verwaltungszwecke genutzt. Deshalb ist die tatsächliche verfügbare Kapazität etwas geringer als die angezeigte Gesamtkapazität.
- **Lautsprecher**
  Eingebauter dynamischer Lautsprecher mit einem Durchmesser von 20 mm
- **Mikrofonbuchse**
  Durchmesser von 3,5 mm; Impedanz: 2 kΩ
- **Kopfhörer-Buchse**
  Durchmesser von 3,5 mm; Impedanz: mind. 8 Ω
- **Stromversorgung**
  Standardspannung: 3 V
  Batterie: Zwei Trockenbatterien der Größe AAA (Modell LR03) oder zwei wiederaufladbare Nickel-Metall-Hydrid-Akkus von Olympus
- **Außenabmessungen**
  111,5 × 39 × 18 mm
  (ohne vorstehende Teile)
- **Gewicht**
  77 g (inklusive Batterie)
- **Betriebstemperatur**
  0 bis 42 °C

Beachten Sie, dass die technischen Daten und das Erscheinungsbild des Rekorders aus Gründen der Leistungsverbesserung oder anderer Aktualisieren unangekündigten Änderungen unterliegen.

Für Kunden in Europa:

Das „CE"-Zeichen weist darauf hin, dass dieses Produkt mit den europäischen Bestimmungen für Produktsicherheit, Gesundheit und Umweltschutz übereinstimmt. Mit dem „CE"-Zeichen ausgewiesene Produkte sind für Europa vorgesehen.

Dieses Symbol [durchgestrichene Mülltonne nach WEEE Anhang IV] weist auf die separate Sammlung von als Industriemüll anfallenden elektrischen und elektronischen Geräten in den EU-Ländern hin. Bitte geben Sie solche Geräte nicht in den Hausmüll. Bitte nutzen Sie zur Entsorgung dieser Produkte die Rücknahme- und Sammelsysteme in Ihrem Land.

Dieses Symbol [durchgestrichene Mülltonne nach Richtlinie 2006/66/EC Anhang II] weist auf die separate Sammlung verbrauchter Batterien und Akkus in den EU-Ländern hin. Bitte geben Sie Batterien und Akkus nicht in den Hausmüll. Bitte nutzen Sie zur Entsorgung verbrauchter Batterien und Akkus die Rücknahme- und Sammelsysteme in Ihrem Land.

Zur Vermeidung von möglichen Hörschäden sollten Sie eine Wiedergabe bei hoher Lautstärke über einen langen Zeitraum unbedingt vermeiden.

EL Εισαγωγή

- Σας ευχαριστούμε για την αγορά αυτού του ψηφιακού καταγραφέα φωνής της Olympus. Διαβάστε αυτές τις οδηγίες για πληροφορίες σχετικά με τη σωστή και ασφαλή χρήση του προϊόντος.
- Αυτή είναι μια συνοπτική έκδοση του εγχειριδίου. Ανατρέξτε στην πλήρη έκδοση του εγχειριδίου την οποία θα βρείτε στα δεδομένα που είναι αποθηκευμένα στον φάκελο [**OL_MANUAL**] του καταγραφέα ή στην ιστοσελίδα της OLYMPUS και είναι διαθέσιμη για λήψη.

Ονομασίες των εξαρτημάτων

Καταγραφέας

① Ενσωματωμένο στερεοφωνικό μικρόφωνο (AP)
② Οθόνη
③ Ενδεικτική λυχνία LED (LED)
④ Κουμπί **STOP** (■)
⑤ Κουμπί **ERASE**
⑥ Κουμπί **MENU**
⑦ Ενσωματωμένο ηχείο
⑧ Βύσμα USB/Κάλυμμα βύσματος USB (αναδιπλούμενο)
⑨ Ενσωματωμένο στερεοφωνικό μικρόφωνο (ΔΞ)
⑩ Διακόπτης **POWER**
⑪ Κάλυμμα κάρτας
⑫ Κουμπί **REC** (●) (Εγγραφή)
⑬ Κουμπί **FOLDER/INDEX**
⑭ Κουμπί **CALENDAR/SCENE**
⑮ Κουμπί **I◀◀**
⑯ Κουμπί **+**
⑰ Κουμπί **▶▶I**
⑱ Κουμπί **▶ OK**
⑲ Κουμπί **–**
⑳ Βάση
㉑ Συρόμενος μοχλός βύσματος USB
㉒ Υποδοχή μικροφώνου (🎤)
㉓ Υποδοχή ακουστικών (🎧)
㉔ Κάλυμμα μπαταρίας
㉕ Οπή ιμάντα

Οθόνη (Κανονική λειτουργία)

Ⓐ Κατά τη λειτουργία εγγραφής
Ⓑ Κατά τη λειτουργία αναπαραγωγής ή διακοπής

❶ Όνομα αρχείου
❷ Ένδειξη μπαταρίας
[Ni]: Ni-MH*1
[Al]: Αλκαλική*1
❸ Ένδειξη φακέλου, Αριθμός τρέχοντος αρχείου στον φάκελο/ Συνολικός αριθμός εγγεγραμμένων αρχείων στον φάκελο και ένδειξη κλειδώματος αρχείου
❹ Ένδειξη κατάστασης καταγραφέα
[○]: Ένδειξη εγγραφής
[○II]: Ένδειξη παύσης εγγραφής
[■]: Ένδειξη διακοπής
[▶]: Ένδειξη αναπαραγωγής
[▷]: Ένδειξη γρήγορης αναπαραγωγής
[▷]: Ένδειξη αργής αναπαραγωγής
[▶▶]: Ένδειξη γρήγορης μετακίνησης εμπρός
[◀◀]: Ένδειξη γρήγορης μετακίνησης πίσω
❺ Διάρκεια εγγραφής ή αναπαραγωγής που παρήλθε
❻ Ένδειξη μέσου εγγραφής
[IN]: Εσωτερική μνήμη
[▷]: Κάρτα microSD
Πιθανός υπολειπόμενος χρόνος εγγραφής
❼ Επεξήγηση των ενδείξεων που εμφανίζονται στην περιοχή εμφάνισης ενδείξεων
Σκηνή εγγραφής:
[DICT.]: Υπαγόρευση
[MEETING]: Συνάντηση
[CONF.]: Συνέδριο
[DUPL]: Αντιγραφή (Κασέτα)
[DUPL]: Αντιγραφή (CD)
[DUPL]: Αντιγραφή (Χρονοδιακόπτης)
[TEL.REC]: Εγγραφή τηλεφώνου
[DNS]: DNS
[H] [L] [A]: Στάθμη εγγραφής
[VCVA]: VCVA
[Sync]: V-Sync. Rec
[X]: Φίλτρο αποκοπής χαμ. συχν.
[V]: Εξισορ. φωνής*1
Φίλτρο φωνής*2
[N]: Ακύρωση θορύβου
Λειτ. αναπαραγωγής:
[□]: Φάκελος
[1]: Αρχείο
[▣]: Επανάληψη
❽ Ένδειξη μορφής εγγραφής
❾ Διάρκεια αρχείου
❿ Μετρητής στάθμης
⓫ Ένδειξη ράβδου θέσης αναπαραγωγής

* **1** Μόνο για το μοντέλο WS-853
* **2** Μόνο για το μοντέλο WS-852

Οθόνη (Απλή λειτουργία)

Ⓒ Κατά τη λειτουργία εγγραφής
Ⓓ Κατά τη λειτουργία αναπαραγωγής ή διακοπής

❶ Ένδειξη φακέλου, Αριθμός τρέχοντος αρχείου στον φάκελο/ Συνολικός αριθμός εγγεγραμμένων αρχείων στον φάκελο και ένδειξη κλειδώματος αρχείου
❷ Ένδειξη μπαταρίας
[Ni]: Ni-MH*1
[Al]: Αλκαλική*1
❸ Ένδειξη κατάστασης καταγραφέα
[○]: Ένδειξη εγγραφής
[○II]: Ένδειξη παύσης εγγραφής
[■]: Ένδειξη διακοπής
[▶]: Ένδειξη αναπαραγωγής
[▷]: Ένδειξη γρήγορης αναπαραγωγής
[▷]: Ένδειξη αργής αναπαραγωγής
[▶▶]: Ένδειξη γρήγορης μετακίνησης εμπρός
[◀◀]: Ένδειξη γρήγορης μετακίνησης πίσω
❹ Διάρκεια εγγραφής ή αναπαραγωγής που παρήλθε
❺ Ένδειξη μέσου εγγραφής
[IN]: Εσωτερική μνήμη
[▷]: Κάρτα microSD
Πιθανός υπολειπόμενος χρόνος εγγραφής
❻ Μετρητής στάθμης
❼ Διάρκεια αρχείου (κατά τη διακοπή), Ένδειξη ράβδου θέσης αναπαραγωγής (κατά την αναπαραγωγή)
❽ Rec Scene

* **1** Μόνο για το μοντέλο WS-853

Ρυθμίσεις

Τοποθέτηση της μπαταρίας (Εικ. 1)

Προτού χρησιμοποιήσετε τον καταγραφέα, τοποθετήστε την μπαταρία στο διαμέρισμα μπαταρίας του καταγραφέα.

1 Σύρετε για να ανοίξετε το κάλυμμα μπαταρίας, πιέζοντάς το προς τα μέσα.

2 Τοποθετήστε μπαταρίες AAA, φροντίζοντας να μπει στη σωστή θέση ο θετικός και ο αρνητικός πόλος.

ⓐ Τοποθετήστε πρώτα τον αρνητικό πόλο της μπαταρίας.

3 Σύρετε το κάλυμμα της μπαταρίας για να το κλείσετε τελείως.

Ενεργοποίηση της συσκευής (Εικ. 2)

1 Σύρετε τον διακόπτη POWER στη θέση [ON].

Ρύθμιση της μπαταρίας (Εικ. 3)

Μόνο για το μοντέλο WS-853

1 Πατήστε το κουμπί + ή – για να επιλέξετε τον τύπο της μπαταρίας που τοποθετήσατε.

[**Ni-MH**] (Ni-MH):
Επιλέξτε αυτό εάν τοποθετήσατε επαναφορτιζόμενη μπαταρία νικελίου-υδριδίου μετάλλου (Ni-MH) της Olympus (μοντέλο BR404).

[**Alkaline**] (Alkaline):
Επιλέξτε αυτό εάν τοποθετήσατε αλκαλική μπαταρία.

ⓐ Τύπος μπαταρίας

2 Πατήστε το κουμπί ▶OK για να επιβεβαιώσετε τη ρύθμιση.

Ρύθμιση της ημερομηνίας/ώρας (Εικ. 4)

1 Πατήστε το κουμπί ▶▶I ή I◀◀ για να επιλέξετε το στοιχείο για ρύθμιση.

2 Πατήστε το κουμπί + ή – για να αλλάξετε τον αριθμό.

- Για να αλλάξετε τη ρύθμιση ενός άλλου στοιχείου, πατήστε το κουμπί ▶▶I ή I◀◀, για να μετακινήσετε τον δείκτη που αναβοσβήνει, και κατόπιν πατήστε το κουμπί + ή – για να αλλάξετε τον αριθμό.

3 Πατήστε το κουμπί ▶OK για να επιβεβαιώσετε τη ρύθμιση.

Επιλογή λειτουργίας (Εικ. 5)

1 Πατήστε το κουμπί + ή – για να αλλάξετε τη λειτουργία.

[**Normal Mode**]:
Είναι η τυπική λειτουργία στην οποία διατίθενται όλες οι λειτουργίες.

[**Simple Mode**]:
Είναι η λειτουργία με τις πιο συνηθισμένες λειτουργίες. Το μέγεθος του κειμένου αυξάνεται ώστε να είναι πιο ευανάγνωστο.

2 Πατήστε το κουμπί ▶OK για να επιβεβαιώσετε τη ρύθμιση.

Φόρτιση της μπαταρίας (Εικ. 6)

Μόνο για το μοντέλο WS-853

ΣΗΜΕΙΩΣΗ:

- Προτού φορτίσετε την μπαταρία, τοποθετήστε τη συνοδευτική, επαναφορτιζόμενη μπαταρία και ορίστε τη ρύθμιση [**Battery**] στην επιλογή [**Ni-MH**].

1 Ξεκινήστε τον υπολογιστή.

2 Σύρετε τον μοχλό του βύσματος USB προς την κατεύθυνση που δείχνει το βέλος.

3 Αφού βεβαιωθείτε ότι έχετε σταματήσει τον καταγραφέα, συνδέστε το βύσμα USB σε μια θύρα USB υπολογιστή.

4 Πατήστε το κουμπί ▶OK για να ξεκινήσει η φόρτιση.

- Εάν στη ρύθμιση [**Battery**] είναι επιλεγμένο το [**Ni-MH**], τότε στην οθόνη εμφανίζεται η ένδειξη [**Press OK to start charging**]. Πατήστε το κουμπί ▶**OK** ενώ αναβοσβήνει το συγκεκριμένο μήνυμα.

5 Η φόρτιση έχει ολοκληρωθεί όταν η ένδειξη μπαταρίας αλλάζει σε [ ].

ΣΗΜΕΙΩΣΗ:

- Ποτέ μην επιχειρείτε να φορτίσετε αλκαλικές μπαταρίες, μπαταρίες λιθίου ή άλλες μη επαναφορτιζόμενες μπαταρίες. Η πιθανή διαρροή ή υπερθέρμανση της μπαταρίας ενδέχεται να προκαλέσει δυσλειτουργία του καταγραφέα.

Απενεργοποίηση της συσκευής

1 Με τον καταγραφέα είναι σε διακοπή, σύρετε τον διακόπτη POWER στη θέση [OFF/HOLD].

Λειτουργία εξοικονόμησης ενέργειας

Εάν ο καταγραφέας μείνει σε διακοπή για τουλάχιστον 5 λεπτά μετά την ενεργοποίηση, τότε η οθόνη σβήνει και ο καταγραφέας εισέρχεται αυτόματα στη λειτουργία εξοικονόμησης ενέργειας.

- Για έξοδο από τη λειτουργία εξοικονόμησης ενέργειας πατήστε οποιοδήποτε κουμπί.

Εγγραφή

Τυπική διαδικασία εγγραφής (Εικ. 7)

1 Επιλέξτε τον φάκελο στον οποίο θα αποθηκευτεί η εγγραφή.

2 Στρέψτε το ενσωματωμένο μικρόφωνο προς την πηγή του ήχου που θέλετε να εγγράψετε.

3 Πατήστε το κουμπί REC (●) για να ξεκινήσετε την εγγραφή.
- ⓐ Rec Mode
- ⓑ Διάρκεια εγγραφής που παρήλθε
- ⓒ Μετρητής στάθμης (αλλάζει ανάλογα με την ένταση εγγραφής και τις ρυθμίσεις της λειτουργίας εγγραφής)
- ⓓ Πιθανός υπολειπόμενος χρόνος εγγραφής
- ⓔ Στάθμη εγγραφής

4 Πατήστε το κουμπί STOP (■) όταν θέλετε να σταματήσετε την εγγραφή.
- ⓕ Διάρκεια αρχείου

Αλλαγή της σκηνής εγγραφής (Εικ. 8)

Ο καταγραφέας διαθέτει προκαθορισμένα πρότυπα με τις βέλτιστες ρυθμίσεις για διάφορες συνθήκες εγγραφής, όπως συσκέψεις και υπαγόρευση. Όταν επιλέγετε κάποιο από τα πρότυπα αυτά, ενεργοποιείτε αυτόματα τις προτεινόμενες ρυθμίσεις για τις συγκεκριμένες συνθήκες εγγραφής.

1 Ενώ ο καταγραφέας βρίσκεται στη λειτουργία διακοπής, πατήστε παρατεταμένα το κουμπί CALENDAR/SCENE.

2 Πατήστε το κουμπί + ή – για να επιλέξετε τη λειτουργία εγγραφής που θέλετε.

3 Πατήστε το κουμπί ▶OK για να επιβεβαιώσετε τη ρύθμιση.

Αναπαραγωγή

Πέρα από τα αρχεία που εγγράφετε με τον καταγραφέα, μπορείτε επίσης να αναπαράγετε αρχεία μορφής MP3 που μεταφέρετε από υπολογιστή.

Τυπική διαδικασία αναπαραγωγής (Εικ. 9)

1 Επιλέξτε το αρχείο που θέλετε για αναπαραγωγή Από τον φάκελο στον οποίο βρίσκεται.

2 Πατήστε το κουμπί ▶OK για να ξεκινήσει η αναπαραγωγή.
- ⓐ Ένδειξη ονόματος αρχείου και φακέλου
- ⓑ Χρόνος αναπαραγωγής που παρήλθε/Διάρκεια αρχείου
- ⓒ Ένδειξη ράβδου θέσης αναπαραγωγής

3 Πατήστε το κουμπί + ή – για να ρυθμίσετε την επιθυμητή ένταση του ήχου.
- Μπορείτε να ρυθμίσετε την ένταση του ήχου από [**00**] έως [**30**]. Όσο μεγαλύτερος είναι ο αριθμός, τόσο μεγαλύτερη θα είναι η ένταση.
- Εάν η ένταση είναι υπερβολική υψηλή, τότε θα εμφανιστεί μια προειδοποιητική οθόνη.

4 Πατήστε το κουμπί STOP (■) για να διακόψετε την αναπαραγωγή.

Αλλαγή της ταχύτητας αναπαραγωγής (Εικ. 10)

1 Πατήστε το κουμπί ▶OK κατά την αναπαραγωγή.

2 Πατήστε τα κουμπιά + ή –.
- Ρυθμίστε την ταχύτητα αναπαραγωγής.

3 Πατήστε το κουμπί ▶OK.

Περιορισμοί γρήγορης αναπαραγωγής

Ανάλογα με τη συχνότητα δειγματοληψίας και τον ρυθμό bit, ορισμένα αρχεία ενδέχεται να μην αναπαράγονται σωστά.
Σε αυτήν την περίπτωση, θα πρέπει να μειώσετε την ταχύτητα αναπαραγωγής.

Διαγραφή αρχείων (Εικ. 11)

1 Επιλέξτε το αρχείο που θέλετε να διαγράψετε.

2 Πατήστε το κουμπί ERASE ενώ ο καταγραφέας βρίσκεται στη λειτουργία διακοπής.

3 Πατήστε το κουμπί + ή – για να επιλέξετε [All in folder] ή [One file].

4 Πατήστε το κουμπί ▶OK.

5 Πατήστε το κουμπί + για να επιλέξετε το στοιχείο [Start].

6 Πατήστε το κουμπί ▶OK.
- Στην οθόνη εμφανίζεται η ένδειξη [**Erasing!**] και ξεκινά η διαδικασία διαγραφής. Μόλις ολοκληρωθεί η διαδικασία, στην οθόνη εμφανίζεται η ένδειξη [**Erased**].

Χρήση με υπολογιστή

Περιβάλλον λειτουργίας υπολογιστή

Windows

Λειτουργικό σύστημα

Microsoft Windows Vista/7/8, 8.1 τυπική εγκατάσταση

Macintosh

Λειτουργικό σύστημα

Mac OS X 10.5 έως 10.9 τυπική εγκατάσταση

Πληροφορίες πνευματικών δικαιωμάτων και εμπορικών σημάτων

- Οι πληροφορίες σε αυτό το έγγραφο υπόκεινται σε μελλοντικές αλλαγές χωρίς προειδοποίηση. Επικοινωνήστε με το Κέντρο Υποστήριξης Πελατών της Olympus για τις πιο πρόσφατα ονόματα προϊόντων, αριθμούς μοντέλων και άλλες πληροφορίες.
- Τα στιγμιότυπα της οθόνης και οι εικόνες του καταγραφέα που εμφανίζονται σε αυτό το εγχειρίδιο μπορεί να διαφέρουν από το πραγματικό προϊόν. Παρότι καταβλήθηκε κάθε προσπάθεια να διασφαλιστεί η ακρίβεια των πληροφοριών στο παρόν εγχειρίδιο, ενδέχεται να υπάρχουν λάθη. Για τυχόν ερωτήσεις ή ζητήματα σχετικά με αμφισβητούμενες πληροφορίες, ενδεχόμενα λάθη ή παραλείψεις, σας παρακαλούμε να απευθύνεστε στο Κέντρο Υποστήριξης Πελατών της Olympus.
- Η Olympus Corporation είναι ο κάτοχος των πνευματικών δικαιωμάτων του παρόντος εγχειριδίου. Ο νόμος περί πνευματικών δικαιωμάτων απαγορεύει τη μη εξουσιοδοτημένη αναπαραγωγή του παρόντος εγχειριδίου ή τη μη εξουσιοδοτημένη αναδιανομή τέτοιων αναπαραγωγών.
- Έχετε υπόψη ότι η Olympus δεν αναλαμβάνει καμιά ευθύνη σε περίπτωση βλάβης, απώλειας κερδών ή άλλων διεκδικήσεων από τρίτους οι οποίες προκύπτουν από ακατάλληλη χρήση του προϊόντος.

Εμπορικά σήματα και σήματα κατατεθέντα

- Οι ονομασίες IBM και PC/AT είναι εμπορικά σήματα ή σήματα κατατεθέντα της International Business Machines Corporation.
- Οι ονομασίες Microsoft, Windows και Windows Media είναι σήματα κατατεθέντα της Microsoft Corporation.
- Οι ονομασίες microSD και microSDHC είναι εμπορικά σήματα της SD Card Association.
- Οι ονομασίες Macintosh και iTunes είναι εμπορικά σήματα της Apple Inc.
- Το προϊόν χρησιμοποιεί τεχνολογία κωδικοποίησης ήχου MP3 η οποία παρέχεται κατόπιν αδείας από την Fraunhofer IIS και την Thomson.

Όλες οι άλλες επωνυμίες εταιριών και ονομασίες προϊόντων στο παρόν εγχειρίδιο αποτελούν εμπορικά σήματα ή σήματα κατατεθέντα των αντίστοιχων κατόχων τους.

Προληπτικά μέτρα ασφαλείας

Προτού χρησιμοποιήσετε τον καταγραφέα, διαβάστε αυτό το εγχειρίδιο για τη σωστή και ασφαλή λειτουργία του καταγραφέα. Αφού διαβάσετε αυτό το εγχειρίδιο, φροντίστε να το έχετε πρόχειρο για να ανατρέχετε σε αυτό όποτε το χρειάζεστε.

Σημαντικές προφυλάξεις ασφαλείας

- Σε αυτό το εγχειρίδιο οι σημαντικές προφυλάξεις ασφαλείας συνοδεύονται από τα παρακάτω σύμβολα και ετικέτες. Ακολουθείτε πάντοτε αυτές τις προφυλάξεις για να αποφύγετε σωματική βλάβη δική σας ή άλλων ή φθορά περιουσίας.
- Η σημασία κάθε τύπου προφύλαξης παρέχεται παρακάτω.

⚠ ΚΙΝΔΥΝΟΣ

Προφύλαξη σχετικά με κίνδυνο ο οποίος αναμένεται να προκαλέσει θάνατο ή σοβαρό τραυματισμό, σε περίπτωση εσφαλμένου χειρισμού του εξοπλισμού.

⚠ ΠΡΟΕΙΔΟΠΟΙΗΣΗ

Προφύλαξη σχετικά με κατάσταση η οποία ενδέχεται να προκαλέσει θάνατο ή σοβαρό τραυματισμό, σε περίπτωση εσφαλμένου χειρισμού του εξοπλισμού.

⚠ ΠΡΟΣΟΧΗ

Προφύλαξη σχετικά με κατάσταση η οποία ενδέχεται να προκαλέσει τραυματισμό, ή αναμένεται να προκαλέσει μόνο φθορά περιουσίας, σε περίπτωση εσφαλμένου χειρισμού του εξοπλισμού.

Προφυλάξεις ασφαλείας καταγραφέα

⚠ ΠΡΟΕΙΔΟΠΟΙΗΣΗ

- Μην χρησιμοποιείτε τον καταγραφέα σε ατμόσφαιρα η οποία ενδέχεται να περιέχει εύφλεκτα ή εκρηκτικά αέρια.

  Μπορεί να προκληθεί πυρκαγιά ή έκρηξη.
- Μην επιχειρήσετε να αποσυναρμολογήσετε, να τροποποιήσετε ή να επισκευάσετε τον καταγραφέα.

  Μπορεί να προκληθεί ηλεκτροπληξία ή τραυματισμός.
- Μην χρησιμοποιείτε τον καταγραφέα ενώ οδηγείτε όχημα (όπως ποδήλατο, μοτοσικλέτα ή αυτοκίνητο).

  Ενδέχεται να προκληθεί τροχαίο ατύχημα.
- Μην αφήνετε τον καταγραφέα σε μέρος στο οποίο έχουν πρόσβαση νήπια ή παιδιά.

  Να είστε προσεκτικοί όταν χρησιμοποιείτε τον καταγραφέα κοντά σε νήπια ή παιδιά και να μην τον αφήνετε χωρίς επιτήρηση. Τα νήπια και τα παιδιά δεν είναι σε θέση να κατανοήσουν τις προφυλάξεις ασφαλείας του καταγραφέα και κινδυνεύουν από ατυχήματα όπως:
  - Πνιγμό, σε περίπτωση που το καλώδιο των ακουστικών τυλιχτεί γύρω από το λαιμό.
  - Τραυματισμό ή ηλεκτροπληξία λόγων εσφαλμένων χειρισμών.
- Χρησιμοποιείτε μόνο τις κάρτες μνήμης microSD/microSDHC. Ποτέ μην χρησιμοποιείτε άλλους τύπους καρτών στον καταγραφέα.

  Εάν στον καταγραφέα τοποθετηθεί τυχαία κάρτα άλλου τύπου, τότε μην επιχειρήσετε να την αφαιρέσετε τραβώντας την δυνατά. Επικοινωνήστε με ένα κέντρο επισκευών ή με ένα κέντρο εξυπηρέτησης της Olympus.
- Εάν ο καταγραφέας πέσει σε νερό ή εάν μέσα στον καταγραφέα μπει νερό, μέταλλο ή εύφλεκτο ξένο σώμα:

  ① Αφαιρέστε αμέσως την μπαταρία.

  ② Επικοινωνήστε με το κατάστημα από όπου αγοράσατε τον καταγραφέα ή με ένα κέντρο service της Olympus για επισκευή. Εάν συνεχίσετε τη χρήση, ενδέχεται να προκληθεί πυρκαγιά ή ηλεκτροπληξία.
- Μην χρησιμοποιείτε τον καταγραφέα ή χρησιμοποιείτε τον μόνο σύμφωνα με τις οδηγίες, σε αεροπλάνα, νοσοκομεία ή άλλους χώρους στους οποίους ισχύουν περιορισμοί στη χρήση ηλεκτρονικών συσκευών.
- Διακόψτε τη χρήση του καταγραφέα εάν παρατηρήσετε ασυνήθιστη οσμή, θόρυβο ή καπνό να βγαίνει από αυτόν.

  Μπορεί να προκληθεί πυρκαγιά ή έγκαυμα. Αφαιρέστε αμέσως την μπαταρία, προσέχοντας να μην καείτε. Επικοινωνήστε με το κατάστημα από όπου αγοράσατε τον καταγραφέα ή με ένα κέντρο επισκευών ή service της Olympus. (Μην αγγίξετε την μπαταρία με γυμνά χέρια καθώς την αφαιρείτε. Αφαιρέστε την μπαταρία σε ανοιχτό χώρο και μακριά από εύφλεκτα αντικείμενα.)
- Κατά τη μεταφορά του καταγραφέα χρησιμοποιώντας τον ιμάντα του, φροντίστε ο ιμάντας να μην εμπλακεί με άλλα αντικείμενα.

⚠ ΠΡΟΣΟΧΗ

- Μην αυξάνετε την ένταση προτού πραγματοποιήσετε κάποιο χειρισμό.

  Μπορεί να προκληθεί βλάβη ή απώλεια ακοής.

Μπαταρίες

⚠ ΚΙΝΔΥΝΟΣ

- Μην τοποθετείτε την μπαταρία κοντά σε εστίες φωτιάς.
- Μην καίτε, θερμαίνετε ή αποσυναρμολογείτε την μπαταρία. Μην βραχυκυκλώνετε την μπαταρία ενώνοντας το θετικό και τον αρνητικό πόλο.

  Ενδέχεται να προκληθεί πυρκαγιά, έκρηξη ή υπερθέρμανση.
- Μην συγκολλάτε συνδέσεις απευθείας επάνω στην μπαταρία. Μην παραμορφώνετε, τροποποιείτε ή αποσυναρμολογείτε την μπαταρία.
- Μην φέρνετε σε επαφή τον θετικό και τον αρνητικό πόλο της μπαταρίας.

  Ενδέχεται να προκληθεί υπερθέρμανση, ηλεκτροπληξία ή πυρκαγιά.
- Όταν μεταφέρετε ή αποθηκεύετε την μπαταρία, να την τοποθετείτε πάντοτε στη θήκη για να προστατεύονται οι ακροδέκτες της. Μην μεταφέρετε ή αποθηκεύετε την μπαταρία μαζί με μεταλλικά αντικείμενα, για παράδειγμα κλειδιά.

  Ενδέχεται να προκληθεί υπερθέρμανση, ηλεκτροπληξία ή πυρκαγιά.
- Μην συνδέετε την μπαταρία απευθείας σε πρίζα ή στον αναπτήρα του αυτοκινήτου.
- Μην χρησιμοποιείτε ή αφήνετε την μπαταρία σε θερμά μέρη, όπως υπό άμεσο ηλιακό φως, μέσα σε όχημα κατά τη διάρκεια ζεστής μέρας, ή κοντά σε θερμαντικά σώματα.

  Ενδέχεται να προκληθεί πυρκαγιά, έγκαυμα ή τραυματισμός από διαρροή, υπερθέρμανση ή έκρηξη.

⚠ ΠΡΟΕΙΔΟΠΟΙΗΣΗ

- Μην ακουμπάτε και μην κρατάτε την μπαταρία με βρεγμένα χέρια.

  Μπορεί να προκληθεί ηλεκτροπληξία ή δυσλειτουργία.
- Μην χρησιμοποιείτε μπαταρίες με φθαρμένο ή κατεστραμμένο περίβλημα.

  Ενδέχεται να προκληθεί έκρηξη ή υπερθέρμανση.
- Μην τοποθετείτε την μπαταρία με αντιστραμμένο τον αρνητικό και τον θετικό πόλο.

  Ενδέχεται να προκληθεί διαρροή, υπερθέρμανση, πυρκαγιά ή έκρηξη.
  - Μην χρησιμοποιείτε μπαταρίες με κατεστραμμένο περίβλημα (μονωτική επίστρωση).
  - Να αφαιρείτε πάντοτε την μπαταρία όταν δεν πρόκειται να χρησιμοποιήσετε τον καταγραφέα για μεγάλο χρονικό διάστημα.
  - Κατά την απόρριψη χρησιμοποιημένων μπαταριών, μονώστε τις επαφές τους με ταινία και απορρίψτε τις ως γενικά απορρίμματα, σύμφωνα με τους τοπικούς κανονισμούς.
  - Να αφαιρείτε την μπαταρία από τον καταγραφέα αμέσως μόλις η μπαταρία δεν είναι δυνατό πλέον να χρησιμοποιηθεί. Διαφορετικά, ενδέχεται να προκληθεί διαρροή.
- Το υγρό μπαταρίας στα μάτια ενδέχεται να προκαλέσει τύφλωση. Εάν πέσει υγρό μπαταρίας στα μάτια σας, μην τα τρίψετε. Πλύντε τα αμέσως με άφθονο νερό βρύσης ή άλλο καθαρό νερό. Συμβουλευτείτε αμέσως ιατρό.
- Μην προσπαθήσετε να επαναφορτίσετε αλκαλικές, λιθίου ή οποιεσδήποτε άλλες μη επαναφορτιζόμενες μπαταρίες.
- Κρατήστε την μπαταρία μακριά από νήπια και παιδιά.

  Τα νήπια ή τα παιδιά ενδέχεται να καταπιούν την μπαταρία. Σε περίπτωση κατάποσης, συμβουλευτείτε αμέσως ιατρό.
- Εάν παρατηρήσετε ασυνήθιστη οσμή, θερμότητα, θόρυβο ή καπνό να βγαίνει από τον καταγραφέα κατά τη χρήση:

  ① Αφαιρέστε αμέσως την μπαταρία, προσέχοντας να μην τραυματιστείτε.

  ② Παραδώστε τον καταγραφέα για επισκευή στο κατάστημα από όπου τον αγοράσατε ή σε ένα κέντρο service της Olympus. Εάν συνεχίσετε τη χρήση, ενδέχεται να προκληθεί πυρκαγιά ή έγκαυμα.
- Μην βυθίζετε την μπαταρία σε γλυκό ή αλμυρό νερό και μην αφήνετε τις επαφές της να βραχούν.
- Διακόψτε τη χρήση της μπαταρίας εάν παρουσιάζει διαρροή, αποχρωματισμό ή παραμόρφωση.
- Διακόψτε τη φόρτιση της επαναφορτιζόμενης μπαταρίας εάν η φόρτιση δεν έχει ολοκληρωθεί μετά τον καθορισμένο χρόνο φόρτισης.
- Εάν πέσουν υγρά μπαταρίας στο ρούχα ή στο δέρμα, ενδέχεται να προκαλέσουν ερεθισμό ή βλάβη στο δέρμα, συνεπώς ξεπλύνετε τα υγρά μπαταρίας αμέσως από το δέρμα σας με νερό βρύσης ή άλλο καθαρό νερό.

⚠ ΠΡΟΣΟΧΗ

- Μην πετάτε την μπαταρία και μην την υποβάλλετε σε ισχυρούς κραδασμούς.
- Φορτίζετε πάντοτε την επαναφορτιζόμενη μπαταρία πριν από τη χρήση, εάν τη χρησιμοποιείτε για πρώτη φορά ή εάν δεν την έχετε χρησιμοποιήσει για μεγάλο χρονικό διάστημα.
- Οι επαναφορτιζόμενες μπαταρίες έχουν περιορισμένη διάρκεια ζωής. Εάν μετά την επαναφόρτιση ο χρόνος λειτουργίας του καταγραφέα μειώνεται σε σχέση με τις καθορισμένες προδιαγραφές, ίσως η μπαταρία να έχει λήξει και να πρέπει να την αντικαταστήσετε με μια καινούργια.

Απόρριψη της επαναφορτιζόμενης μπαταρίας

- Η ανακύκλωση μπαταριών βοηθά στην εξοικονόμηση πόρων. Κατά την απόρριψη μιας χρησιμοποιημένης μπαταρίας, να καλύπτετε πάντοτε τους πόλους της και να τηρείτε τους τοπικούς νόμους και κανονισμούς.

Προφυλάξεις λειτουργίας

- Μην αφήνετε τον καταγραφέα σε θερμούς ή υγρούς χώρους, π.χ. υπό άμεσο ηλιακό φως μέσα σε όχημα ή στην παραλία το καλοκαίρι.
- Μην αποθηκεύετε τον καταγραφέα σε χώρους με υγρασία ή σκόνη.
- Εάν ο καταγραφέας βραχεί, σκουπίστε τον αμέσως με ένα στεγνό πανί. Ιδιαίτερα πρέπει να αποφεύγεται η επαφή με θαλασσινό νερό.
- Μην τοποθετείτε τον καταγραφέα επάνω ή κοντά σε τηλεόραση, ψυγείο ή άλλη ηλεκτρική συσκευή.
- Μην αφήνετε άμμο ή λάσπη να έρθει σε επαφή με τον καταγραφέα. Ενδέχεται να προκληθεί ανεπανόρθωτη βλάβη του προϊόντος.
- Μην υποβάλλετε τον καταγραφέα σε έντονες δονήσεις ή κραδασμούς.
- Μην χρησιμοποιείτε τον καταγραφέα σε χώρους με υγρασία.
- Η τοποθέτηση μαγνητικής κάρτας (όπως πιστωτικής κάρτας) κοντά στο ηχείο ή τα ακουστικά ενδέχεται να προκαλέσει σφάλματα στα δεδομένα που είναι αποθηκευμένα στη μαγνητική κάρτα.

<Προφυλάξεις απώλειας δεδομένων>

- Το ηχογραφημένο περιεχόμενο στην εσωτερική μνήμη και στην κάρτα microSD ενδέχεται να καταστραφεί ή να χαθεί λόγω εσφαλμένου χειρισμού, βλάβης ή επισκευής του καταγραφέα.
- Επίσης, όταν το περιεχόμενο παραμένει αποθηκευμένο στη μνήμη για μεγάλο χρονικό διάστημα ή χρησιμοποιείται επανειλημμένα, τότε κάποιες λειτουργίες όπως η εγγραφή, η αναπαραγωγή ή η διαγραφή δεδομένων ενδέχεται να μην είναι δυνατές.
- Συνιστάται η δημιουργία αντιγράφου ασφαλείας των σημαντικών ηχογραφημένων πληροφοριών και η αποθήκευσή τους σε σκληρό δίσκο υπολογιστή ή σε άλλο μέσο εγγραφής.
- Έχετε υπόψη ότι η Olympus δεν αναλαμβάνει καμιά ευθύνη για βλάβες ή απώλεια κερδών που προκύπτει από καταστροφή ή απώλεια δεδομένων, ανεξάρτητα από τη φύση ή την αιτία τους.

<Προφυλάξεις αρχείων εγγραφής>

- Έχετε υπόψη ότι η Olympus δεν αναλαμβάνει καμιά ευθύνη για τη διαγραφή ή την αδυναμία αναπαραγωγής αρχείων ηχογραφήσεων λόγω βλάβης του καταγραφέα ή του υπολογιστή.
- Η εγγραφή υλικού που προστατεύεται με πνευματικά δικαιώματα επιτρέπεται όταν η εγγραφή προορίζεται μόνο για προσωπική σας χρήση. Οποιοσδήποτε άλλος τρόπος χρήσης χωρίς την άδεια του κατόχου των πνευματικών δικαιωμάτων απαγορεύεται από το νόμο περί πνευματικών δικαιωμάτων.

<Προφυλάξεις απόρριψης του καταγραφέα και των καρτών microSD>

- Όταν πραγματοποιείται διαμόρφωση ή διαγραφή ενημερώνονται μόνο οι πληροφορίες διαχείρισης αρχείων της εσωτερικής μνήμης ή/και της κάρτας microSD, ενώ τα δεδομένα δεν διαγράφονται πλήρως.
  Κατά την απόρριψη του καταγραφέα ή μιας κάρτας microSD, φροντίστε είτε να τα καταστρέψετε, είτε να κάνετε διαμόρφωση και, στη συνέχεια, να εγγράψετε σιωπή μέχρι να εξαντληθεί ο χρόνος εγγραφής, ώστε να αποφύγετε τη διαρροή προσωπικών πληροφοριών.

Τεχνικά χαρακτηριστικά

■ **Μορφές εγγραφής**
Μορφή MP3

■ **Μέγιστη έξοδος λειτουργίας**
250 mW (ηχείο 8 Ω)

■ **Μέγιστη έξοδος ακουστικών**
≦150 mV (σύμφωνα με το πρότυπο EN 50332-2)

■ **Μέσο εγγραφής***
Εσωτερική μνήμη flash NAND
Μοντέλο WS-853: 8 GB
Μοντέλο WS-852: 4 GB
Κάρτα microSD
(Υποστηρίζονται χωρητικότητες κάρτας από 2 έως 32 GB.)
* Ένα μέρος της μνήμης του μέσου εγγραφής χρησιμοποιείται ως περιοχή διαχείρισης, συνεπώς η πραγματική ωφέλιμη χωρητικότητα θα είναι λίγο μικρότερη από τη χωρητικότητα που αναγράφεται.

■ **Ηχείο**
Ενσωματωμένο κυκλικό δυναμικό ηχείο διαμέτρου 20 mm

■ **Υποδοχή μικροφώνου**
3,5 χιλ. διάμετρος, αντίσταση: 2 kΩ

■ **Υποδοχή ακουστικών**
3,5 χιλ. διάμετρος, αντίσταση: ελάχιστη 8 Ω

■ **Τροφοδοσία**
Τυπική τάση: 3 V
Μπαταρία: Δύο μπαταρίες ξηρού στοιχείου AAA (μοντέλο LR03) ή δύο επαναφορτιζόμενες μπαταρίες Ni-MH της Olympus

■ **Εξωτερικές διαστάσεις**
111,5 × 39 × 18 χιλ. (χωρίς τις μέγιστες προεξοχές)

■ **Βάρος**
77 γρ. (με την μπαταρία)

■ **Θερμοκρασία λειτουργίας**
0 έως 42°C

Έχετε υπόψη ότι οι προδιαγραφές και η εμφάνιση του καταγραφέα υπόκεινται σε αλλαγές χωρίς προειδοποίηση για λόγους βελτίωσης των επιδόσεων ή άλλων αναβαθμίσεων.

Για τους καταναλωτές της Ευρώπης

Η ένδειξη «CE» δηλώνει ότι το παρόν προϊόν είναι σύμφωνο με τις ευρωπαϊκές προδιαγραφές για την ασφάλεια, την υγεία, το περιβάλλον και την προστασία του καταναλωτή.
Τα προϊόντα με την ένδειξη «CE» προορίζονται για πώληση στην Ευρώπη.

Το σύμβολο αυτό [διαγραμμένος κάδος απορριμμάτων WEEE παράρτημα IV] υποδεικνύει ότι απαιτείται ξεχωριστή συλλογή ηλεκτρικών και ηλεκτρονικών απορριμμάτων στις χώρες της Ε.Ε. Μην απορρίπτετε τον εξοπλισμό στα οικιακά απορρίμματα. Χρησιμοποιείτε τα διαθέσιμα συστήματα επιστροφής και συλλογής της χώρας σας για την απόρριψη του παρόντος προϊόντος.

Το σύμβολο αυτό [διαγραμμένος κάδος απορριμμάτων Οδηγία 2006/66/ΕΚ Παράρτημα ΙΙ] υποδεικνύει ότι απαιτείται ξεχωριστή συλλογή των μπαταριών στις χώρες της Ε.Ε. Μην πετάτε τις μπαταρίες μαζί με τα οικιακά σας απορρίμματα. Χρησιμοποιείτε τα συστήματα επιστροφής και συλλογής που διατίθενται στη χώρα σας για την απόρριψη των μπαταριών.

Για την αποτροπή πιθανών βλαβών στην ακοή, αποφεύγετε την παρατεταμένη ακρόαση με υψηλή ένταση ήχου.

ES Introducción

- Gracias por haber comprado esta grabadora de voz digital de Olympus. Lea estas instrucciones para información sobre el uso correcto de este producto y para su seguridad.
- Este manual es una versión básica. Consulte el manual avanzado completo desde los datos almacenados en la carpeta [**OL_MANUAL**] de la grabadora o bien descargue los datos desde el sitio web de OLYMPUS.

Identificación de las piezas

Grabadora

① **Micrófono estéreo integrado (L)**
② **Pantalla**
③ **Luz indicadora de LED (LED)**
④ **Botón STOP (■)**
⑤ **Botón ERASE**
⑥ **Botón MENU**
⑦ **Altavoz integrado**
⑧ **Conector USB/Tapa del conector USB (retráctil)**
⑨ **Micrófono estéreo integrado (R)**
⑩ **Interruptor POWER**
⑪ **Tapa de la tarjeta**
⑫ **Botón REC (grabar) (●)**
⑬ **Botón FOLDER/INDEX**
⑭ **Botón CALENDAR/SCENE**
⑮ **Botón ⏮**
⑯ **Botón +**
⑰ **Botón ⏭**
⑱ **Botón ▶OK**
⑲ **Botón –**
⑳ **Soporte**
㉑ **Palanca deslizante del conector USB**
㉒ **Entrada de micrófono (🎙)**
㉓ **Entrada de auriculares (🎧)**
㉔ **Tapa de la batería**
㉕ **Orificios para la correa**

Pantalla (Modo normal)

Ⓐ **Durante el modo de grabación**
Ⓑ **Durante el modo de parada o el modo de reproducción**

❶ **Nombre del archivo**
❷ **Indicador de batería**
[Ni]: Ni-MH*1
[Al]: Alcalina*1
❸ **Indicador de carpeta, Número del archivo actual en la carpeta/Número total de archivos grabados en la carpeta e indicador de bloqueo de archivo**
❹ **Indicador del estado de la grabadora de voz**
[●]: Indicador de grabación
[●II]: Indicador de pausa de grabación
[■]: Indicador de detención
[▶]: Indicador de reproducción
[▶]: Indicador de reproducción rápida
[▶]: Indicador de reproducción lenta
[▶▶]: Indicador de avance rápido
[◀◀]: Indicador de retroceso rápido
❺ **Tiempo de grabación o de reproducción transcurrido**
❻ **Indicador del medio de grabación**
[IN]: Memoria interna
[▶]: Tarjeta microSD
Tiempo de grabación restante posible
❼ **Significado de los indicadores mostrados en el área de visualización del indicador**
Escena Rec:
[MDICT.]: Dictado
[MMEETING]: Reunión
[MCONF.]: Congreso
[DUPL]: Duplicación (Cassette)
[DUPL]: Duplicación (CD)
[DUPL]: Duplicación (Temporizador)
[MTEL.REC]: Grab. telf.
[MDNS]: DNS
[H][L][M]: Nivel Rec
[VCVA]: VCVA
[Sync]: V-Sync. Rec
[RR]: Filtro RR
[VV]: Equilibrar voz*1
Filtro de voz*2
[NN]: Cancelar ruido
Modo Play:
[□]: Carpeta
[1]: Archivo
[↻]: Repetir
❽ **Indicador del formato de grabación**
❾ **Duración de archivo**
❿ **Medidor de nivel**
⓫ **Barra indicadora de la posición de reproducción**

* **1** Solo el modelo WS-853
* **2** Solo el modelo WS-852

Pantalla (Modo simple)

Ⓒ **Durante el modo de grabación**
Ⓓ **Durante el modo de parada o el modo de reproducción**

❶ **Indicador de carpeta, Número del archivo actual en la carpeta/Número total de archivos grabados en la carpeta e indicador de bloqueo de archivo**
❷ **Indicador de batería**
[Ni]: Ni-MH*1
[Al]: Alcalina*1
❸ **Indicador del estado de la grabadora de voz**
[●]: Indicador de grabación
[●II]: Indicador de pausa de grabación
[■]: Indicador de detención
[▶]: Indicador de reproducción
[▶]: Indicador de reproducción rápida
[▶]: Indicador de reproducción lenta
[▶▶]: Indicador de avance rápido
[◀◀]: Indicador de retroceso rápido
❹ **Tiempo de grabación o de reproducción transcurrido**
❺ **Indicador del medio de grabación**
[IN]: Memoria interna
[▶]: Tarjeta microSD
Tiempo de grabación restante posible
❻ **Medidor de nivel**
❼ **Duración de archivo (Durante el modo de parada), Barra indicadora de la posición de reproducción (Durante el modo reproducción)**
❽ **Escena Rec**

* **1** Solo el modelo WS-853

Configuración

Colocación de las pilas (Fig. 1)

Antes de utilizar la grabadora de voz, inserte la pila en el compartimento de batería de la grabadora de voz.

1 Deslice y abra la tapa de la batería mientras la presiona hacia abajo.

2 Inserte pilas AAA y asegúrese de que sus terminales positivo y negativo estén correctamente colocados.
ⓐ Inserte el terminal negativo de la pila primero.

3 Deslice la tapa de la batería hasta que esté completamente cerrada.

Encendido de la alimentación (Fig. 2)

1 Deslice el interruptor POWER a la posición [ON].

Configuración de la batería (Fig. 3)

Solo el modelo WS-853

1 Pulse el botón + o – para seleccionar el tipo de batería que ha insertado.

[**Ni-MH**] (Ni-MH):
Seleccione esta opción si ha insertado una pila recargable de níquel-hidruro metálico de Olympus (modelo BR404).

[**Alcalina**] (Alc):
Seleccione esta opción si ha insertado una pila alcalina.

ⓐ Tipo de batería

2 Pulse el botón ▶ OK para finalizar la configuración.

Configuración de la fecha/hora (Fig. 4)

1 Pulse el botón ▶▶I o I◀◀ para seleccionar el elemento que desee ajustar.

2 Pulse el botón + o – para cambiar el número.

- Para cambiar el ajuste de otro elemento, pulse el botón ▶▶I o I◀◀ para mover el cursor parpadeante y, a continuación, pulse el botón + o – para cambiar el número.

3 Pulse el botón ▶ OK para finalizar la configuración.

Selección del modo (Fig. 5)

1 Pulse el botón + o – para cambiar el modo.

[**Modo normal**]:
Este es el modo estándar en el que están disponibles todas las funciones.

[**Modo simple**]:
En este modo se muestran las funciones de uso frecuente. El texto que se muestra aumenta de tamaño para facilitar su visualización.

2 Pulse el botón ▶ OK para finalizar la configuración.

Carga de la batería (Fig. 6)

Solo el modelo WS-853

NOTA:

- Antes de cargar la batería, inserte la batería recargable suministrada y ajuste la opción [**Batería**] en [**Ni-MH**].

1 Arranque el PC.

2 Deslice la palanca deslizante del conector USB en la dirección de la flecha.

3 Tras asegurarse de que la grabadora de voz está detenida, enchufe el conector USB a un puerto USB de un PC.

4 Pulse el botón ▶ OK para comenzar la carga de la batería recargable.

- Si [**Batería**] está ajustado en [**Ni-MH**], aparece [**Preparada para cargar**] en la pantalla. Pulse el botón ▶ OK mientras parpadee este mensaje.

5 La carga se ha completado cuando el indicador de batería cambia a [ ].

NOTA:

- No intente cargar nunca una pila alcalina, una batería de litio o una pila seca. La pérdida de líquido o el sobrecalentamiento pueden provocar un funcionamiento defectuoso de la grabadora.

Apagar la grabadora

1 Mientras la grabadora esté en el modo de parada, deslice el interruptor POWER a la posición [OFF/HOLD].

Modo de ahorro de energía

Si la grabadora de voz se ha detenido durante al menos 5 minutos tras el encendido, la pantalla se apaga y la grabadora de voz entra automáticamente en el modo de ahorro de energía.

- Al pulsar cualquier botón se desbloquea el modo de ahorro de energía.

Grabación

Procedimiento básico de grabación (Fig. 7)

1 Seleccione la carpeta en la que desea guardar las grabaciones.

2 Dirija el micrófono incorporado en la dirección del sonido que desea grabar.

3 Pulse el botón REC (●) para empezar a grabar.

ⓐ Modo Rec
ⓑ Tiempo de grabación transcurrido
ⓒ Medidor de nivel (cambia según el volumen de grabación y la configuración de las funciones de grabación)
ⓓ Posible tiempo de grabación restante
ⓔ Nivel de grabación

4 Pulse el botón STOP (■) para detener la grabación.

ⓕ Duración de archivo

Cambio de la escena de grabación (Fig. 8)

La grabadora de voz tiene plantillas prerregistradas de los ajustes óptimos adaptadas a varias aplicaciones de grabación como congresos y dictados. Cuando se selecciona una de estas plantillas, puede introducir varios ajustes recomendados para su aplicación de grabación, todo ello con una sola operación.

1 Mientras la grabadora de voz esté en modo de parada, mantenga pulsado el botón CALENDAR/SCENE.

2 Pulse el botón + o – para seleccionar la escena en la que desee grabar.

3 Pulse el botón ▶ OK para finalizar la configuración.

Reproducción

Adicionalmente a los archivos grabados con la grabadora de voz, también puede reproducir archivos en los formatos MP3 transferidos desde un PC.

Procedimiento básico de reproducción (Fig. 9)

1 Seleccione el archivo que desea reproducir de la carpeta que lo incluye.

2 Pulse el botón ▶OK para iniciar la reproducción.

ⓐ Nombre del archivo e indicador de la carpeta
ⓑ Tiempo de reproducción transcurrido/Duración de archivo
ⓒ Barra indicadora de la posición de reproducción

3 Pulse el botón + o – para ajustar el volumen al nivel deseado.

- El volumen se puede ajustar a un nivel entre [**00**] y [**30**]. Cuanto mayor es el número, más alto es el volumen.
- Si el volumen está puesto demasiado alto, aparecerá una pantalla de advertencia.

4 Pulse el botón STOP (■) para detener la reproducción.

Cambio de la velocidad de reproducción (Fig. 10)

1 Pulse el botón ▶OK durante la reproducción.

2 Pulse el botón + o –.

- Ajusta la velocidad de reproducción.

3 Pulse el botón ▶OK.

Restricciones de la reproducción rápida

Dependiendo de la frecuencia de muestreo y la tasa de bits, algunos archivos pueden no reproducirse normalmente. Tendrá que reducir la velocidad de la reproducción en este caso.

Borrado de archivos (Fig. 11)

1 Seleccione el archivo que desea borrar.

2 Pulse el botón ERASE mientras la grabadora de voz se encuentra en el modo de parada.

3 Pulse el botón + o – para seleccionar [Todo en carp.] o [Borrar Archivo].

4 Pulse el botón ▶OK.

5 Pulse el botón + para seleccionar [Empezar].

6 Pulse el botón ▶OK.

- Aparece [**Borrando**] en la pantalla y se inicia el proceso de borrado. Cuando finaliza el proceso, aparece [**Borrado**].

Uso con un PC

Entorno operativo del PC

Windows

Sistema operativo

Microsoft Windows Vista/7/8, 8.1 (instalación estándar)

Macintosh

Sistema operativo

Mac OS X 10.5 a 10.10 (instalación estándar)

Información sobre derechos de autor y marcas comerciales

- La información de este documento está sujeta a cambios en el futuro sin previo aviso. Póngase en contacto con el centro de atención al cliente para los nombres de productos y números de modelos más actuales y otras informaciones.
- Las pantallas de la grabadora de voz y las ilustraciones del producto que aparecen en este manual pueden diferir del producto real. A pesar de que se han tomado todas las precauciones pertinentes para asegurar la exactitud de la información de este manual, ocasionalmente pueden aparecer errores. Para cualquier pregunta o problema relacionados con información dudosa o posibles errores u omisiones, diríjase al centro de atención al cliente de Olympus.
- Olympus Corporation es el propietario de los derechos de autor de este manual. Las leyes sobre los derechos de autor no permiten la reproducción no autorizada de este manual ni la distribución no autorizada de reproducciones de dicho manual.
- Olympus no asumirá ninguna responsabilidad en caso de daños, pérdidas monetarias o cualquier reclamación de terceras partes resultantes del uso indebido de este producto.

Marcas comerciales y marcas registradas

- IBM y PC/AT son marcas comerciales o marcas registradas de International Business Machines Corporation.
- Microsoft, Windows y Windows Media son marcas registradas de Microsoft Corporation.
- MicroSD y microSDHC son marcas registradas de SD Card Association.
- Macintosh y iTunes son marcas registradas de Apple Inc.
- El producto utiliza la tecnología de codificación de audio MP3 con licencia de Fraunhofer IIS y Thomson.

Todos los demás nombres de producto o marcas mencionados en este manual son marcas comerciales o marcas comerciales registradas de sus respectivos propietarios.

Precauciones de seguridad

Antes de utilizar la grabadora de voz, lea este manual para poder asegurar un funcionamiento correcto y seguro. Una vez leído este manual, asegúrese de mantenerlo al alcance para poder consultarlo rápidamente cuando se necesite.

Precauciones de seguridad importantes

- Las precauciones de seguridad importantes de este manual van acompañadas de los siguientes símbolos y etiquetas. Observe siempre estas precauciones para protegerse usted y a los demás contra lesiones personales o evitar daños materiales.
- El significado de cada tipo de precaución se indica a continuación.

⚠ PELIGRO

Una precaución sobre un peligro inminente que puede tener como resultado la muerte o lesiones severas si se manipula el equipo incorrectamente.

⚠ ADVERTENCIA

Una precaución sobre una situación que puede tener como resultado potencial la muerte o lesiones severas si se manipula el equipo incorrectamente.

⚠ PRECAUCIÓN

Una precaución sobre una situación que puede tener como resultado potencial lesiones o puede tener como resultado solamente daños materiales si se manipula el equipo incorrectamente.

Precauciones de seguridad de la grabadora de voz

⚠ ADVERTENCIA

- No utilice la grabadora en una atmósfera que pueda contener gases inflamables o explosivos.

  Se puede producir un incendio o explosiones.
- No intente desmontar, reparar o modificar la unidad por sí mismo.

  Se pueden producir descargas eléctricas o lesiones.
- No utilice la unidad mientras conduce un vehículo (por ejemplo, una bicicleta, una motocicleta o un coche).

  Se pueden producir accidentes de tráfico.
- No deje la grabadora de voz en un lugar al que tengan acceso bebés o niños.

  Tenga cuidado al utilizar la grabadora de voz cerca de bebés o niños de no dejarla a su alcance sin atención. Los bebés o los niños no pueden entender las precauciones de seguridad de la grabadora de voz y pueden sufrir accidentes como los siguientes:
  - Estrangulación provocada al enredarse el cable de los auriculares alrededor del cuello.
  - Errores de manejo que pueden provocar lesiones o descargas eléctricas.
- Utilice solo tarjetas de memoria microSD/microSDHC. No coloque jamás otros tipos de tarjetas en la grabadora de voz.

  Si se coloca otro tipo de tarjeta en la grabadora de voz accidentalmente, no intente extraerla por la fuerza. Póngase en contacto con un centro de reparación o un centro de servicio de Olympus.
- Si la grabadora de voz se cae al agua o si penetran agua, metal, combustible u objetos extraños en el interior:

  ① Retire la batería inmediatamente.

  ② Póngase en contacto con el establecimiento donde compró la grabadora de voz o un centro de servicio de Olympus para la reparación. El uso continuado puede provocar incendios o descargas eléctricas.
- No utilice la grabadora de voz o utilícela solo siguiendo las indicaciones en aviones, hospitales u otras ubicaciones donde está restringido el uso de dispositivos electrónicos.
- Interrumpa inmediatamente el uso de la grabadora si percibe algún olor, ruido o humo extraño alrededor de la misma.

  Se puede producir un incendio o quemaduras. Retire inmediatamente la batería teniendo cuidado de no quemarse. Póngase en contacto con el establecimiento donde compró la grabadora de voz, con un centro de reparación o con un centro de servicio de Olympus. (No toque la batería con las manos desnudas al retirarla. Retire la batería en el exterior y lejos de objetos inflamables).
- Cuando lleve la grabadora de voz sujetada con la correa, tenga cuidado de no engancharse en otros objetos.

⚠ PRECAUCIÓN

- No suba el volumen antes de realizar una operación.

  Se pueden producir daños auditivos o pérdida de audición.

Baterías

⚠ PELIGRO

- No coloque la batería cerca de fuentes de encendido.
- No incinere, caliente o desarme la batería. No cortocircuite los electrodos positivo y negativo de la batería.

  Se puede producir un incendio, fisuras, combustión o sobrecalentamiento.
- No suelde las conexiones directamente con la batería. No deforme, modifique o desarme la batería.
- No conecte entre sí los terminales positivo y negativo de la batería.

  Se puede producir sobrecalentamiento, descargas eléctricas o incendios.
- Al transportar o almacenar la batería, colóquela siempre en su estuche y proteja sus terminales. No transporte o almacene la batería junto con objetos metálicos nobles como anillos o llaveros.

  Se puede producir sobrecalentamiento, descargas eléctricas o incendios.
- No conecte directamente la batería a una toma de corriente o a un mechero en un coche.
- No utilice o deje la batería en un lugar caliente como bajo la luz solar directa, dentro de un vehículo en días calurosos o cerca de un calefactor.

  Se puede producir un incendio, quemaduras, daños por fugas, sobrecalentamiento o fisuras.

⚠ ADVERTENCIA

- No toque o tome la batería con las manos húmedas.

  Se pueden producir descargas eléctricas o un funcionamiento defectuoso.
- No utilice una batería si su envoltura está arañada o dañada.

  Se pueden producir fisuras o sobrecalentamiento.
- No inserte la batería con sus terminales positivo/negativo en la dirección opuesta.

  Se pueden producir fugas, sobrecalentamiento, combustión o fisuras.
  - No utilice una batería si la junta de su envoltura está rajada (cubierta aislante).
  - Retire siempre la batería si la grabadora de voz no se utiliza durante un largo período.
  - Cuando deseche baterías usadas, aísle sus contactos con cinta aislante y elimínelas como basura general del modo prescrito por las autoridades locales.
  - Retire la batería de la grabadora de voz tan pronto como la batería ya no sirva. Se pueden producir fugas.
- Si el líquido de la batería entra en contacto con los ojos, se puede producir ceguera. Si el líquido de la batería llega a los ojos, no los frote. En vez de ello, enjuáguelos con abundante agua corriente u otro tipo de agua limpia. Acuda inmediatamente a un médico.
- No intente recargar las pilas alcalinas, baterías de litio ni ninguna otra batería no recargable.
- Mantenga la batería fuera del alcance de los bebés o niños.

  Existe el riesgo de que el bebé o el niño ingieran la pila. En caso de ingestión, acuda inmediatamente a un médico.
- Si oye ruidos fuera de lo común, si percibe calor, olor a quemado o humo procedente de la grabadora de voz durante su uso:

  ① Retire la batería inmediatamente, teniendo cuidado de no lesionarse.

  ② Lleve la grabadora de voz a reparar al establecimiento donde la compró o a un centro de servicio de Olympus. El uso continuado puede provocar incendios o quemaduras.
- No sumerja la batería en agua corriente o salada ni permita que los terminales se humedezcan.
- Deje de usar las pilas si se produce un problema como fugas, decoloración o deformación.
- Detenga la carga de la batería recargable si la carga no ha finalizado tras el tiempo de carga especificado.
- El líquido de la batería en la ropa o la piel puede dañar la piel, de modo que deberá enjuagar el líquido de batería inmediatamente con agua de grifo u otro tipo de agua limpia.

⚠ PRECAUCIÓN

- No lance la batería ni la someta a impactos fuertes.
- Cargue siempre la batería recargable cuando vaya a utilizarla por primera vez, o si no se ha utilizado durante un período prolongado.
- La batería recargable tiene una vida útil limitada. Si el tiempo de funcionamiento de la grabadora se vuelve más corto tras la recarga bajo las condiciones especificadas, es posible que la batería haya caducado; sustitúyala por una nueva.

Eliminación de la batería recargable

- El reciclado de las baterías ayuda a ahorrar recursos. Cuando deseche la batería usada, cubra siempre los terminales y tenga en cuenta las regulaciones y leyes locales.

Precauciones de uso

- No deje la grabadora de voz en lugares calientes o húmedos como bajo la luz solar directa dentro de un vehículo o en una playa en verano.
- No guarde la grabadora de voz en lugares húmedos o con polvo.
- Si la grabadora de voz se humedece o se moja, elimine la humedad inmediatamente con un paño seco. Se ha de evitar especialmente el contacto con agua salada.
- No coloque la grabadora de voz encima de o cerca de un televisor, una nevera u otro aparato eléctrico.
- Evite que la arena o el barro entren a la grabadora de voz. Puede dañar el aparato y dejarlo irreparable.
- No someta la grabadora de voz a vibraciones o golpes intensos.
- No utilice la grabadora de voz en lugares húmedos.
- Si coloca una tarjeta magnética (por ejemplo, una tarjeta bancaria) cerca del altavoz o los auriculares, se pueden producir errores en los datos almacenados en la tarjeta magnética.

<Precauciones de pérdida de datos>

- El contenido grabado en la memoria interna y la tarjeta microSD puede destruirse o perderse por motivos como errores de funcionamiento, fallos del dispositivo o reparaciones.
- También si el contenido se guarda en la memoria durante períodos largos o se utiliza reiteradamente, las funciones como la escritura, la lectura o el borrado de contenido pueden dejar de funcionar.
- Se recomienda hacer una copia de seguridad de la información grabada importante y guardarla en un disco duro de un PC u otros medios de grabación.
- Observe que Olympus no se hará responsable de daños o pérdidas monetarias resultantes del daño o la pérdida de datos grabados, independientemente de la naturaleza de su causa.

<Precauciones para archivos grabados>

- Observe que Olympus no asumirá ninguna responsabilidad por los archivos grabados que se hayan borrado o que no se puedan reproducir debido a un fallo de la grabadora de voz o del PC.
- La grabación de material con derechos de autor está permitida si la grabación es solo para su uso personal. Cualquier otro tipo de uso sin el permiso del propietario de los derechos de autor está prohibido por las leyes de propiedad intelectual.

<Precauciones para el desechado de la grabadora de voz y las tarjetas microSD>

- Incluso cuando se ejecuta el formateo o el borrado, solo se actualiza la información de gestión de archivos de la memoria interna y/o la tarjeta microSD y no se borran completamente los datos grabados. Cuando deseche la grabadora de voz o una tarjeta microSD, asegúrese de destruir la tarjeta, formatear y grabar silencio hasta agotar el tiempo de grabación o realizar una operación similar para prevenir la filtración de información personal.

Especificaciones

■ **Formatos de grabación**
Formato MP3

■ **Potencia máxima**
250 mW (altavoz de 8 Ω)

■ **Salida máxima de los auriculares**
≦ 150 mV
(conforme a la norma EN 50332-2)

■ **Medio de grabación***
Memoria flash NAND interna
Modelo WS-853: 8 GB
Modelo WS-852 : 4 GB
Tarjeta microSD
(Compatible con tarjetas con capacidad de 2 a 32 GB.)
* Cierta capacidad de la memoria del medio de grabación se utiliza como área de gestión, de modo que la capacidad utilizable real puede ser ligeramente inferior a la capacidad mostrada.

■ **Altavoz**
Altavoz integrado dinámico redondo de 20 mm de diámetro

■ **Entrada de micrófono**
3,5 mm de diámetro; Impedancia: 2 kΩ

■ **Entrada de auriculares**
3,5 mm de diámetro; Impedancia: mínimo 8 Ω

■ **Fuente de alimentación**
Voltaje estándar: 3 V
Batería: Dos pilas secas AAA (modelo LR03) o dos pilas recargables de níquel-hidruro metálico de Olympus

■ **Dimensiones externas**
111,5 × 39 × 18 mm (no se incluye el saliente más grande)

■ **Peso**
77 g (incluida la batería)

■ **Temperatura durante el funcionamiento**
0 a 42°C (De 32 a 107,6°F)

Las especificaciones y el aspecto de la grabadora de voz están sujetos a modificaciones sin aviso previo por cuestiones de rendimiento o de actualización.

Información para clientes europeos:

La marca "CE" indica que este producto cumple las normas europeas de seguridad, salud, medio ambiente y protección del cliente.
Los productos de marca CE están en venta en Europa.

Este símbolo [contenedor de basura tachado del Anexo IV de la Directiva RAEE] indica que en los países de la UE los aparatos eléctricos y electrónicos usados deben depositarse en el contenedor correspondiente. No tire el aparato a la basura doméstica. Utilice los sistemas de devolución y recogida existentes en su país para deshacerse de este producto.

Este símbolo [contenedor de basura tachado del Anexo II de la Directiva 2006/66/CE] indica que en los países de la UE las baterías gastadas deben depositarse en el contenedor correspondiente. No tire las baterías a la basura doméstica. Utilice los sistemas de devolución y recogida existentes en su país para deshacerse de las baterías gastadas.

Para prevenir posibles lesiones auditivas, no escuche a un volumen alto durante largos periodos.

ET Sissejuhatus

- Täname teid, et ostsite Olympuse digitaalse diktofoni. Lugege neid juhiseid, et kasutada toodet õigesti ja turvaliselt.
- See on juhendi põhiversioon. Täielikku juhendit vaadake diktofoni kaustast [**OL_MANUAL**] või laadige see alla OLYMPUS-e veebisaidilt.

Osade nimed

Diktofon

① Sisseehitatud stereomikrofon (V)
② Kuva
③ LED-näidikutuli (LED)
④ Nupp **STOP** (■)
⑤ Nupp **ERASE**
⑥ Nupp **MENU**
⑦ Sisseehitatud kõlar
⑧ USB-pistik / USB-pistiku kate (sissetõmmatav)
⑨ Sisseehitatud stereomikrofon (R)
⑩ Lüliti **POWER**
⑪ Kaardipesa kaas
⑫ Nupp **REC** (salvestamine) (●)
⑬ Nupp **FOLDER/INDEX**
⑭ Nupp **CALENDAR/SCENE**
⑮ Nupp **I◀◀**
⑯ Nupp **+**
⑰ Nupp **▶▶I**
⑱ Nupp **▶OK**
⑲ Nupp **–**
⑳ Jalg
㉑ USB-pistiku liuglüliti
㉒ Mikrofonipesa (🎙)
㉓ Kõrvaklappide pesa (🎧)
㉔ Aku kate
㉕ Paela ava

Kuva (tavarežiim)

Ⓐ Salvestusrežiimi ajal
Ⓑ Stopp- või taasesitusrežiimi ajal

❶ Faili nimi
❷ Akuindikaator
[Ni]: Ni-MH*1
[Al]: leelis*1
❸ Kaustanäidik, praeguse faili number kaustas / salvestatud failide üldarv kaustas ja failikaitse näidik
❹ Diktofoni olekunäidik
[○]: salvestusrežiimi näidik
[○II]: salvestamise peatamise näidik
[■]: stoppnäidik
[▶]: taasesituse näidik
[▷]: kiire taasesituse näidik
[▷]: aeglase taasesituse näidik
[▶▶]: edasikerimise näidik
[◀◀]: tagasikerimise näidik
❺ Möödunud salvestus- või taasesitusaeg
❻ Salvestuskandja näidik
[IN]: sisemälu
[▶]: microSD-kaart
Allesjäänud salvestusaeg
❼ Näidiku kuvaalal kuvatavate näidikute tähendus
Salvestusstseen:
[DICT.]: diktaat
[MEETING]: koosolek
[CONF.]: konverents
[DUPL]: duplikatsioon (kassett)
[DUPL]: duplikatsioon (CD)
[DUPL]: duplikatsioon (taimer)
[TEL.REC]: telefonisalvestus
[DNS]: DNS
[H] [L] [A]: salvestuse tase
[VCVA]: VCVA
[Sync]: V-Sync. Rec
[✕]: madalsagedusfilter
[V]: hääle tasakaalustaja*1
Häälefilter*2
[N]: müratasandus
Esitusrežiim:
[□]: kaust
[1]: fail
[▣]: kordus
❽ Salvestusvormingu näidik
❾ Faili pikkus
❿ Tasememõõdik
⓫ Taasesituse asendi ribanäidik

* **1** Ainult mudel WS-853
* **2** Ainult mudel WS-852

Kuva (lihtrežiim)

Ⓒ Salvestusrežiimi ajal
Ⓓ Stopp- või taasesitusrežiimi ajal

❶ Kaustanäidik, praeguse faili number kaustas / salvestatud failide üldarv kaustas ja failikaitse näidik
❷ Akuindikaator
[Ni]: Ni-MH*1
[Al]: leelis*1
❸ Diktofoni olekunäidik
[○]: salvestusrežiimi näidik
[○II]: salvestamise peatamise näidik
[■]: stoppnäidik
[▶]: taasesituse näidik
[▷]: kiire taasesituse näidik
[▷]: aeglase taasesituse näidik
[▶▶]: edasikerimise näidik
[◀◀]: tagasikerimise näidik
❹ Möödunud salvestus- või taasesitusaeg
❺ Salvestuskandja näidik
[IN]: sisemälu
[▶]: microSD-kaart
Allesjäänud salvestusaeg
❻ Tasememõõdik
❼ Faili pikkus (stopprežiimi ajal), taasesituse asendiriba indikaator (taasesitusrežiimi ajal)
❽ Salvestusstseen

* **1** Ainult mudel WS-853

Seadistus

Aku sisestamine (joonis 1)

Enne diktofoni kasutamist sisestage akusahtlisse aku.

1 Akukatte avamiseks vajutage see alla ja lükake lahti.

2 Sisestage AAA-akud veendudes, et paigutate positiivsed ja negatiivsed kontaktid õigesti.
ⓐ Sisestage aku negatiivne kontakt esimesena.

3 Libistage akukate täielikult kinni.

Toite sisselülitamine (joonis 2)

1 Libistage lüliti POWER asendisse [ON] position.

Sisestatud aku seadistamine (joonis 3)

Ainult mudel WS-853

1 Vajutage nuppu + või –, et valida sisestatud aku tüüp.

[**Ni-MH**] (Ni):
Valige see, kui sisestasite Olympuse nikkelmetallhüdriidaku (mudel BR404).

[**Alkaline**] (Al):
Valige see, kui sisestasite leelisaku.

ⓐ Aku tüüp

2 Vajutage seadistamise lõpetamiseks nuppu ▶ OK.

Kuupäeva ja kellaaja seadistamine (joonis 4)

1 Vajutage seadistatava üksuse valimiseks nuppe ▶▶I või I◀◀.

2 Numbri muutmiseks vajutage nuppu + või –.

- Muu koha muutmiseks vajutage vilkuva kursori liigutamiseks nuppu ▶▶I või I◀◀, seejärel vajutage numbri muutmiseks nuppu + või –.

3 Vajutage seadistamise lõpetamiseks nuppu ▶ OK.

Režiimi valimine (joonis 5)

1 Režiimi muutmiseks vajutage nuppu + või –.

[**Normal Mode**]
See on tavarežiim, kus saate kõiki funktsioone kasutada.

[**Simple Mode**]
Selles režiimis on saadaval kõige sagedamini kasutatavad funktsioonid. Kuvatav tekst muutub paremaks vaatamiseks suuremaks.

2 Vajutage seadistamise lõpetamiseks nuppu ▶ OK.

Aku laadimine (joonis 6)

Ainult mudel WS-853

Märkus.

- Enne laadimist sisestage kaasasolev aku ja määrake suvandi [**Battery**] sätteks [**Ni-MH**].

1 Käivitage arvuti.

2 Avage USB-pistiku liuglüliti noolega näidatud suunas.

3 Kui diktofon on peatatud, ühendage USB-pistik arvuti USB-pesaga.

4 Aku laadimise alustamiseks vajutage nuppu ▶ OK.

- Kui suvandi [**Battery**] olekuks on valitud [**Ni-MH**], kuvatakse ekraanil teade [**Press OK to start charging**]. Vajutage teate vilkumise ajal nuppu ▶ **OK**.

5 Laadimine on lõppenud, kui akunäidik kuvab sümboli [ ].

Märkus.

- Ärge kunagi laadige leelis- või liitiumakut või muud galvaanielemendiga akut. Vedeliku lekkimine või kuumenemine võib põhjustada diktofoni rikke.

Toite väljalülitamine

1 Kui diktofon on stopprežiimis, lükake lüliti POWER asendisse [OFF/HOLD].

Energiasäästurežiim

Kui diktofoni ei ole pärast sisselülitamist vähemalt 5 minutit kasutatud, kustub ekraan ja diktofon läheb automaatselt energiasäästurežiimi.

- Energiasäästurežiimist väljumiseks vajutage mis tahes nuppu.

Salvestamine

Salvestamise põhiprotseduur (joonis 7)

1 Valige salvestuskaust.

2 Suunake sisseehitatud mikrofon salvestatava heli suunas.

3 Salvestamise alustamiseks vajutage nuppu REC (●).

ⓐ Salvestusrežiim
ⓑ Möödunud salvestusaeg
ⓒ Tasememõõdik (muutub salvestuse helitugevuse ja salvestusfunktsiooni sätete järgi)
ⓓ Allesjäänud salvestusaeg
ⓔ Salvestustase

4 Vajutage salvestamise lõpetamiseks nuppu STOP (■).

ⓕ Faili pikkus

Salvestusstseeni muutmine (joonis 8)

Diktofonil on eri salvestusolukordade (nt konverentsid ja dikteerimine) jaoks mõeldud optimaalsete sätetega eelregistreeritud mallid. Malli valimisel saate sisestada mitu salvestamisolukorra jaoks soovituslikku sätet ühe toiminguga.

1 Kui diktofon on stopprežiimis, vajutage nuppu CALENDAR/ SCENE.

2 Soovitud salvestusrežiimi valimiseks vajutage nuppu + või –.

3 Vajutage seadistamise lõpetamiseks nuppu ▶ OK.

Taasesitus

Peale diktofoniga salvestatud failide saate esitada ka arvutist edastatud MP3-vormingus faile.

Taasesituse põhiprotseduur (joonis 9)

1 Valige kaustast esitatav fail.

2 Taasesituse alustamiseks vajutage nuppu ▶OK.

ⓐ Faili- ja kaustanime näidik
ⓑ Kulunud taasesituse aeg / faili pikkus
ⓒ Taasesituse asukoha ribanäidik

3 Vajutage nuppu + või –, et helitugevust reguleerida.

- Helitugevust saab muuta vahemikus [**00**] kuni [**30**]. Mida suurem on number, seda valjem on ka heli.
- Kui helitugevus määratakse liiga kõrgeks, võib ekraanile ilmuda hoiatus.

4 Taasesituse lõpetamiseks vajutage nuppu STOP (■).

Taasesituskiiruse muutmine (joonis 10)

1 Vajutage taasesituse ajal nuppu ▶OK.

2 Vajutage nuppu + või –.

- Kohandage taasesituse kiirust.

3 Vajutage nuppu ▶OK.

Kiire taasesituse piirangud

Olenevalt diskreetimissagedusest ja bitikiirusest ei pruugita mõnda faili hästi esitada.
Sellisel juhul peate vähendama taasesituse kiirust.

Failide kustutamine (joonis 11)

1 Valige fail, mida soovite kustutada.

2 Kui diktofon on stoppreziimis, vajutage nuppu ERASE.

3 Vajutage nuppu + või –, et valida suvand [All in folder] või [One file].

4 Vajutage nuppu ▶OK.

5 Vajutage nuppu +, et valida [Start].

6 Vajutage nuppu ▶OK.

- Ekraanil kuvatakse teade [**Erasing!**] ja kustutamine algab. Kui fail on kustutatud, kuvatakse teade [**Erased**].

Arvutiga kasutamine

Arvuti töökeskkond

Windows

Operatsioonisüsteem

Microsoft Windows Vista/7/8, 8.1 standardinstall

Macintosh

Operatsioonisüsteem

Mac OS X 10.5 kuni 10.10 standardinstall

Autoriõiguse ja kaubamärkide teave

- Selle dokumendi sisu võidakse muuta ilma sellest ette teatamata. Tootenimede, mudelinumbritega seotud uusima teabe ja muu teabe saamiseks võtke ühendust Olympuse klienditoega.
- Selles juhendis toodud diktofoni ekraani ja toote pildid võivad tegelikust tootest erineda. Kuigi juhendis on üritatud tagada toodud teabe täpsus, võib ikkagi esineda vigu. Mis tahes küsimuste või probleemidega küsitava teabe või võimalike vigade või väljajättude kohta pöörduge Olympuse klienditoe poole.
- Selle juhendi autoriõiguse omanik on ettevõte Olympus Corporation. Autoriõiguse seadus keelab seda juhendit loata kopeerida ja koopiaid levitada.
- Pange tähele, et Olympus ei vastuta kahjustuste, saamata jäänud tulu või mis tahes kolmanda osapoole nõuete eest, mille põhjuseks on toote vale kasutus.

Kaubamärgid ja registreeritud kaubamärgid

- IBM ja PC/AT on ettevõtte International Business Machines Corporation kaubamärgid või registreeritud kaubamärgid.
- Microsoft, Windows ja Windows Media on ettevõtte Microsoft Corporation registreeritud kaubamärgid.
- microSD ja microSDHC on SD Card Associationi kaubamärgid.
- Macintosh ja iTunes on ettevõtte Apple Inc. kaubamärgid.
- Toode kasutab MP3-heli kodeerimise tehnoloogiat, mis on litsentsitud ettevõtetelt Fraunhofer IIS ja Thomson.

Kõik teised juhendis nimetatud kaubamärgid või tootenimed on nende vastavate omanike kaubamärgid või registreeritud kaubamärgid.

Ohutusnõuded

Lugege enne diktofoni kasutamist seda juhendit, et tagada diktofoni õige ja ohutu kasutus. Pärast juhendi lugemist hoidke see edasiseks kasutamiseks käepärast.

Olulised ohutusnõuded

- Selles juhendis on olulised ohutusnõuded toodud koos sümbolite ja siltidega. Järgige alati neid ohutusnõudeid, et vältida enda või teiste vigastamist või vara kahjustamist.
- Allpool on toodud iga ohutusnõude tähendus.

⚠ OHT

Hoiatus möödapääsmatu ohu eest, mis võib põhjustada surma või raskeid vigastusi, kui seadet valesti käsitsete.

⚠ HOIATUS

Hoiatus olukorra eest, mis võib põhjustada surma või vigastusi, kui seadet valesti käsitsete.

⚠ ETTEVAATUST

Hoiatus olukorra eest, mis võib tekitada vigastusi või kahjustab ainult vara, kui seadmeid valesti käsitsete.

Diktofoni ohutusnõuded

⚠ HOIATUS

- Ärge kasutage diktofoni keskkonnas, kus võib olla süttivaid või plahvatusohtlikke gaase.

  See võib põhjustada tulekahju või plahvatust.
- Ärge proovige diktofoni lahti võtta, parandada ega ümber ehitada.

  See võib põhjustada elektrilöögi või vigastusi.
- Ärge kasutage diktofoni sõiduki (nt jalgratas, mootorratas või auto) juhtimise ajal.

  See võib põhjustada liiklusõnnetusi.
- Ärge jätke diktofoni kohta, kust beebid või lapsed võivad selle kätte saada.

  Olge diktofoni kasutamisel beebide või laste lähedal hoolikas ja ärge jätke seda tähelepanuta. Beebid ja lapsed ei saa diktofoni ohutusnõuetest aru ja juhtuda võivad järgmised õnnetused.
  - Kõrvaklappide juhe võib kaela ümber sattuda ja hingamist takistada.
  - Vale toimingu tegemine, mis põhjustab vigastuse või elektrilöögi.
- Kasutage ainult microSD-/microSDHC-mälukaarte. Ärge kasutage diktofonis kunagi teist tüüpi kaarte.

  Kui sisestate diktofoni kogemata teist tüüpi kaardi, ärge üritage seda jõuga välja tõmmata. Võtke ühendust Olympuse paranduse või teeninduskeskusega.
- Kui diktofon kukub vette või kui diktofoni satub vett, metalle või süttivaid aineid, toimige järgmiselt.

  ① Eemaldage kohe aku.

  ② Võtke parandamiseks ühendust ostukoha või Olympuse teeninduskeskusega.

  Kasutamise jätkamine võib põhjustada tulekahju või elektrilöögi.
- Ärge kasutage diktofoni lennukites, haiglates või teistes kohtades, kus elektroonikaseadmete kasutamine on piiratud, või kasutage ainult lubatud viisil.
- Lõpetage diktofoni kasutamine, kui täheldate sellest tulevaid ebatavalisi lõhnu, müra või suitsu.

  See võib põhjustada tulekahju või põletusi. Eemaldage kohe ettevaatlikult aku, jälgides, et te end ei vigastaks. Võtke ühendust ostukoha või Olympuse paranduse või teeninduskeskusega. (Ärge puudutage akut eemaldamisel paljaste kätega. Eemaldage aku õues, süttivatest esemetest eemal.)
- Kui hoiate diktofoni rihmast, olge ettevaatlik, et see ei takerduks teiste esemete külge.

⚠ ETTEVAATUST

- Ärge suurendage helitugevust enne mõne toimingu tegemist.

  See võib kuulmist kahjustada või põhjustada kuulmiskadu.

Akud

⚠ OHT

- Ärge asetage akut süüteallikate lähedale.
- Ärge tuhastage, kuumutage ega demonteerige akut. Ärge lühistage aku positiivset ja negatiivset elektroodi.

  See võib põhjustada süttimist, purunemist, põlemist või ülekuumenemist.
- Ärge jootke otse akule. Ärge deformeerige, muutke ega demonteerige akut.
- Ärge ühendage omavahel aku positiivset ja negatiivset kontakti.

  See võib põhjustada ülekuumenemise, tulekahju või elektrilöögi.
- Akut kaasas kandes või hoiundades pange see alati ümbrisesse ja kaitske kontakte. Ärge kandke akut ega hoiundage seda koos väärismetallist esemetega (näiteks võtmerõngastega).

  See võib põhjustada ülekuumenemise, tulekahju või elektrilöögi.
- Ärge ühendage akut otse seinakontakti ega auto sigaretisüütajasse.
- Ärge kasutage ega jätke akut kõrge temperatuuriga kohta, näiteks otsese päikesevalguse kätte, autosse kuuma päikesepaistelise ilmaga või küttekeha lähedusse.

  See võib põhjustada lekkimise, ülekuumenemise või purunemise tõttu süttimist, põletusi või vigastusi.

⚠ HOIATUS

- Ärge puudutage ega hoidke akut märgade kätega.

  See võib põhjustada elektrilöögi või talitlushäire.
- Ärge kasutage akut, mille korpus on kriimustatud või kahjustatud.

  See võib põhjustada purunemist või ülekuumenemist.

- Ärge sisestage akut nii, et positiivne ja negatiivne kontakt on vastupidi.

  See võib põhjustada lekkimist, ülekuumenemist, põlemist või purunemist.
  - Ärge kasutage katkise korpusega (isolatsioonikihiga) akut.
  - Kui te ei kasuta diktofoni pikema aja jooksul, eemaldage aku seadmest.
  - Kasutatud akusid kõrvaldades katke nende kontaktid kleeplindiga ja kõrvaldage need üldjäätmetena kohalike seaduste järgi.
  - Võtke aku diktofonist kohe välja, kui see kasutuskõlbmatuks muutub. Muidu võib see lekkima hakata.
- Silma sattunud akuvedelik võib pimedust põhjustada. Ärge hõõruge silmi, kui akuvedelik silma satub. Loputage silmi viivitamatult põhjalikult kraanivee või muu puhta veega. Pöörduge viivitamatult arsti poole.
- Ärge püüdke leelis-, liitium- ega teisi patareisid uuesti laadida.
- Hoidke aku imikutele ja lastele kättesaamatus kohas.

  Beebi või laps võib aku alla neelata. Allaneelamise korral pöörduge viivitamatult arsti poole.
- Kui täheldate, et diktofonist tuleb kasutamise ajal ebatavalist müra, soojust, põlemislõhna või suitsu, toimige järgmiselt.

  ① Eemaldage kohe ettevaatlikult aku, jälgides, et te end ei vigastaks.

  ② Laske diktofon ostukohas või Olympuse teeninduskeskuses parandada. Kasutamise jätkamine võib põhjustada tulekahju või põletusi.
- Ärge kastke akut mage- või merevette ega laske kontaktidel märjaks saada.
- Lõpetage aku kasutamine, kui see hakkab lekkima, muudab värvi või on deformeerunud.
- Lõpetage aku laadimine, kui aku ei ole teatud laadimisaja möödumisel täis saanud.
- Riietele või nahale sattunud akuvedelik võib nahka vigastada, nii et loputage akuvedelik kraanivee või muu puhta veega riietelt või nahalt maha.

⚠ ETTEVAATUST

- Kaitske akut tugevate löökide eest ja ärge visake seda.
- Laadige alati akut enne selle esmakordset kasutamist või kui seda ei ole pikka aega kasutatud.
- Aku tööiga on piiratud. Kui diktofoni tööaeg muutub lühemaks, isegi kui aku on nõutud tingimuste järgi laetud, on aku tööiga läbi ja peate selle uue vastu vahetama.

Aku kasutusest kõrvaldamine

- Akude taaskasutamine aitab ressursse kokku hoida. Kasutatud akusid kasutusest kõrvaldades katke alati nende kontaktid ja järgige kohalikke seadusi ja määrusi.

Kasutamise ohutusnõuded

- Ärge jätke diktofoni kuuma ja niiskesse kohta, nagu otsese päikese käes seisev auto või suvel rand.
- Ärge hoidke diktofoni tolmustes või niisketes kohtades.
- Kui diktofon saab märjaks või niiskeks, kuivatage see kohe kuiva lapiga. Eriti vältige kokkupuudet mereveega.
- Ärge pange diktofoni teleri, külmiku ega muu elektriseadme lähedale või peale.
- Jälgige, et diktofon ei saaks liivaseks ega mudaseks. Sellist diktofoni ei pruugi parandada saada.
- Ärge laske diktofonil saada tugevaid lööke või jääda tugeva vibratsiooni kätte.
- Ärge kasutage diktofoni niisketes kohtades.
- Magnetkaardile (nt pangakaart) salvestatud andmed võivad diktofoni kõlarite või kõrvaklappidel lähedal kahjustada saada.

<Andmekao ohutusnõuded>

- Sisemällu ja microSD-kaardile salvestatud andmed võivad hävida või kustuda näiteks väärkasutuse, seadme rikke tõttu või parandustöö käigus.
- Kui sisu on mälus juba pikka aega olnud või kasutatakse seda pidevalt, ei pruugi saada sellele juurde kirjutada, seda lugeda või kustutada.
- Soovitame olulised salvestised varundada ja salvestada arvuti kõvakettale või muule salvestuskandjale.
- Pange tähele, et Olympus ei vastuta kahjude või saamata jäänud tulu eest, mille põhjuseks on mis tahes põhjusel kahjustada saanud või kaduma läinud andmed.

<Salvestatud faili ohutusnõuded>

- Pange tähele, et Olympus ei vastuta selle eest, kui salvestatud fail kustutatakse või muutub esitamiskõlbmatuks diktofoni või arvuti rikke tõttu.
- Autoriõigusega kaitstud materjali tohib salvestada juhul, kui salvestate vaid isiklikuks kasutamiseks. Autoriõiguse seadus keelab mis tahes muu kasutuse ilma autoriõiguse omaniku loata.

<Diktofoni ja microSD-kaartide kõrvaldamise ohutusnõuded>

- Isegi kui kaardi vormindate või kustutate, uuendatakse ainult sisemälu ja/või microSD-kaardi haldusteavet ning salvestatud andmeid ei kustutata täielikult. Diktofoni või microSD-kaarti ära visates hävitage need, vormindage ja salvestage vaikust, kuni salvestusaeg otsa saab, või tehke muu sarnane toiming, et vältida isiklike andmete leket.

Tehnilised andmed

- **Salvestusvormingud**
  MP3-vorming
- **Maksimaalne tööväljund**
  250 mW (8 Ω kõlar)
- **Maksimaalne kõrvaklappide väljund**
  ≦ 150 mV
  (vastab standardile EN 50332-2)
- **Salvestuskandja***
  Sisemälu NAND FLASH
  WS-853 mudel: 8 GB
  WS-852 mudel: 4 GB
  microSD-kaart
  (Toetab kaarte mahutavusega 2 kuni 32 GB)
  * Salvestuskandja osa mälumahtu kasutatakse haldamisteabe jaoks, nii et tegelik kasutatav maht on kuvatavast veidi väiksem.
- **Kõlar**
  Sisseehitatud 20 mm diameetriga ümar dünaamiline kõlar
- **Mikrofonipesa**
  3,5 mm diameeter, takistus 2 kΩ
- **Kõrvaklappide pesa**
  3,5 mm diameeter, takistus: vähemalt 8 Ω
- **Toiteallikas**
  Standardpinge: 3 V
  Aku: kaks kuivelemendiga AAA-akut (mudel LR03) või kaks Olympuse taaslaetavat nikkelmetallhüdriidakut
- **Välised mõõtmed**
  111,5 × 39 × 18 mm (ei hõlma kõige suuremat eenduvat osa)
- **Kaal**
  77 g (kaasa arvatud aku)
- **Töötemperatuur**
  0–42 °C

Pange tähele, et diktofoni tehnilised andmed ja välimus võivad täiustamise käigus ette teatamata muutuda.

Euroopa klientidele

CE-märgis viitab sellele, et toode vastab Euroopa ohutus-, tervise-, keskkonna- ja tarbijakaitse nõuetele. CE-märgisega tooted on mõeldud Euroopas müümiseks.

See sümbol [ratastega prügikast, mis on maha tõmmatud, WEEE IV lisa] tähistab elektriliste ja elektrooniliste seadmete eraldi kogumist EL-i riikides. Ärge visake seda seadet olmeprahi hulka. Selle toote kõrvaldamiseks kasutage oma riigis olemasolevaid tagastus- ja kogumissüsteeme.

See sümbol [ristiga ratastel prügikast direktiivi 2006/66/EÜ lisa II] näitab tühjade akude eraldi kogumist EL-i riikides. Ärge visake akusid olmeprahi hulka. Kasutatud akudest vabanemiseks kasutage oma riigis kehtivaid tagastus- ja jäätmekogumissüsteeme.

Võimaliku kuulmiskahjustuse vältimiseks ärge kuulake kõrge helitugevusega kaua aega.

FI Johdanto

- Kiitos, että ostit Olympuksen digitaalisen äänitallentimen. Näistä käyttöohjeista saat tietoa tuotteen asianmukaisesta ja turvallisesta käytöstä.
- Tämä käyttöohje on perusopas. Voit hakea koko käyttöoppaan tallentimen **[OL_MANUAL]**-kansioon tallennetuista tiedoista tai ladata tiedot OLYMPUS-verkkosivuilta.

Osien nimet

Nauhuri

① **Sisäänrakennettu stereomikrofoni (L)**
② **Näyttö**
③ **LED-merkkivalo (LED)**
④ **STOP (■) -painike**
⑤ **ERASE-painike**
⑥ **MENU-painike**
⑦ **Sisäänrakennettu kaiutin**
⑧ **USB-liitin/USB-liittimen kansi (sisäänvedettävä)**
⑨ **Sisäänrakennettu stereomikrofoni (R)**
⑩ **POWER-kytkin**
⑪ **Korttilokero**
⑫ **REC (tallennus) (●) -painike**
⑬ **FOLDER/INDEX-painike**
⑭ **CALENDAR/SCENE-painike**
⑮ **|◀◀-painike**
⑯ **+-painike**
⑰ **▶▶|-painike**
⑱ **▶OK-painike**
⑲ **−-painike**
⑳ **Teline**
㉑ **USB-liittimen liukuvipu**
㉒ **(Mikrofoni)liitin (🎙)**
㉓ **Kuulokeliitin (🎧)**
㉔ **Paristolokero**
㉕ **Hinnan reikä**

Näyttö (Normaali tila)

Ⓐ **Äänitystilassa**
Ⓑ **Pysäytys- tai toistotilassa**

❶ **Tiedostonimi**
❷ **Pariston merkki**
[Ni]: Ni-MH*1
[Al]: Alkaali*1
❸ **Kansioilmaisin, Nykyinen tiedostoluku / Kansion tallennettujen tiedostojen yhteismäärä ja tiedoston lukituksen ilmaisin**
❹ **Äänitallentimen tilan ilmaisin**
[◯]: Äänityksen ilmaisin
[◯II]: Äänityksen keskeytyksen ilmaisin
[■]: Pysäytyksen ilmaisin
[▶]: Toiston ilmaisin
[▷]: Nopean toiston ilmaisin
[▷]: Hitaan toiston ilmaisin
[▶▶]: Eteenpäin siirtymisen ilmaisin
[◀◀]: Taaksepäin siirtymisen ilmaisin
❺ **Kulunut tallennusaika tai toistoaika**
❻ **Tallennusvälineen ilmaisin**
[IN]: Sisäinen muisti
[▸]: microSD-kortti
Jäljellä ollut mahdollinen nauhoitusaika
❼ **Ilmaisinnäyttöalueella näkyvien ilmaisimien merkitykset**
Rec Scene:
[DICT.]: Sanelu
[MEETING]: Tapaaminen
[CONF.]: Konferenssi
[DUPL]: Duplikaatio (Kasetti)
[DUPL]: Duplikaatio (CD)
[DUPL]: Duplikaatio (Ajastin)
[TEL.REC]: Puhelintallennus
[DNS]: DNS
[H] [L] [A]: Äänitystaso
[VCVA]: VCVA
[Sync]: V-Sync.-tallennus
[⊠]: Alipäästösuodatin
[KV] Äänen tasapainotus*1
Äänensuodatus*2
[KN]: Melunvaimennus
Toistotila:
[□]: Kansio
[1]: Tiedosto
[□]: Uudelleensoitto
❽ **Tallennusmuodon ilmaisin**
❾ **Tiedoston pituus**
❿ **Tasomittari**
⓫ **Toistokohdan ilmaisinpalkki**

* **1** Vain malli WS-853
* **2** Vain malli WS-852

Näyttö (Yksinkertainen tila)

Ⓒ **Äänitystilassa**
Ⓓ **Toisto- tai pysäytystilassa:**

❶ **Kansioilmaisin / Nykyinen tiedostoluku / Kansion tallennettujen tiedostojen yhteismäärä ja tiedoston lukituksen ilmaisin**
❷ **Pariston merkki**
[Ni]: Ni-MH*1
[Al]: Alkaali*1
❸ **Äänitallentimen tilan ilmaisin**
[◯]: Äänityksen ilmaisin
[◯II]: Äänityksen keskeytyksen ilmaisin
[■]: Pysäytyksen ilmaisin
[▶]: Toiston ilmaisin
[▷]: Nopean toiston ilmaisin
[▷]: Hitaan toiston ilmaisin
[▶▶]: Eteenpäin siirtymisen ilmaisin
[◀◀]: Taaksepäin siirtymisen ilmaisin
❹ **Kulunut tallennusaika tai toistoaika**
❺ **Tallennusvälineen ilmaisin**
[IN]: Sisäinen muisti
[▸]: microSD-kortti
Jäljellä ollut mahdollinen nauhoitusaika
❻ **Tasomittari**
❼ **Tiedoston pituus (Pysäytystilassa), Toiston aseman palkki-ilmaisin (Toistotilassa)**
❽ **Rec Scene**

* **1** Vain malli WS-853

Asetukset

Akun asettaminen (Kuva 1)

Aseta paristo äänitallentimen paristolokeroon ennen äänitallentimen käyttöä.

1 Avaa pariston kansi liu'uttaen ja samalla sitä kevyesti painaen.

2 Aseta AAA-paristo ja varmista, että sen positiivinen ja negatiivinen napa ovat oikein päin.
ⓐ Aseta pariston negatiivinen napa ensin.

3 Liu'uta pariston kansi kokonaan kiinni.

Virran kytkeminen (Kuva 2)

1 Siirrä POWER-kytkin [ON]-asentoon.

Pariston asetuksen asettaminen (Kuva 3)

Vain malli WS-853

1 Valitse asettamasi pariston tyyppi painamalla +/–.

[**Ni-MH**] (Ni-MH):
Valitse, jos olet asettanut ladattavan Olympuksen nikkelimetallihydridiakkupariston (malli BR404).

[**Alkaline**] (Alkaline):
Valitse, jos olet asettanut alkaaliparistoon.

Ⓐ Pariston tyyppi

2 Viimeistele asetus painamalla ►OK-painiketta.

Päivämäärän ja kellonajan asetus (Kuva 4)

1 Valitse asetettava kohde painamalla ►►I- tai I◄◄-painiketta.

2 Muuta numeroa painamalla +- tai /–-painiketta.

- Jos haluat vaihtaa toisen kohteen asetusta, siirrä vilkkuvaa kohdistinta painamalla ►►I tai I◄◄ ja vaihda sitten numeroa painamalla +- tai –.

3 Viimeistele asetus painamalla ►OK-painiketta.

Tilan valitseminen (Kuva 5)

1 Muuta tilaa painamalla +- tai /–-painiketta.

[**Normal Mode**]:
Standarditila, jossa kaikki toiminnot ovat saatavilla.

[**Simple Mode**]:
Tila listaa usein käytetyt toiminnot. Näytetystä tekstistä tulee suurempaa, mikä helpottaa katselua.

2 Viimeistele asetus painamalla ►OK-painiketta.

Akun lataaminen (Kuva 6)

Vain malli WS-853

HUOMAA:

- Ennen pariston lataamista aseta laitteeseen sen mukana toimitettu ladattava akkuparisto ja laita asetus [**Battery**] tilaan [**Ni-MH**].

1 Käynnistä tietokone.

2 Liu'uta USB-liittimen liukukytkintä nuolen suuntaan.

3 Kun olet varmistanut, että äänitallennin on pysäytetty, liitä USB-liitin tietokoneen USB-porttiin.

4 Aloita akun lataaminen painamalla ►OK-painiketta.

- Kun [**Battery**] on asetettu tilaan [**Ni-MH**], [**Press OK to start charging**] tulee näyttöön. Paina ►OK-painiketta, kun tämä viesti vilkkuu.

5 Lataus on valmis, kun virtailmaisin näyttää [ ].

HUOMAA:

- Älä koskaan yritä ladata alkaliparistoa, litiumparistoa tai muuta tavallista paristoa. Nestevuoto tai ylikuumeneminen voi aiheuttaa tallentimen toimintahäiriön.

Virran sammuttaminen

1 Kun tallennin on pysäytetty, siirrä POWER-kytkin [OFF/HOLD]-asentoon.

Virransäästötila

Kun äänitallennin on ollut pysäytettynä vähintään 5 minuutin ajan (oletusasetus) virran kytkemisen jälkeen, näyttö poistuu näkyvistä ja äänitallennin siirtyy automaattisesti virransäästötilaan.

- Virransäästötilan voi lopettaa painamalla mitä tahansa painiketta.

Tallennus

Perusäänitystoiminnot (Kuva 7)

1 Valitse kansio, johon haluat tallentaa äänitteen.

2 Osoita sisäänrakennettua mikrofonia äänen suuntaan tallentaaksesi sen.

3 Paina REC (●) -painiketta tallentamisen aloittaaksesi.

ⓐ Rec-tila
ⓑ Kulunut nauhoitusaika
ⓒ Tasomittari (muuttuu äänityksen äänenvoimakkuuden ja äänitystoiminnon asetuksen mukaan)
ⓓ Jäljellä oleva äänitysaika
ⓔ Äänitystaso

4 Paina STOP (■)-painiketta kun haluat lopettaa tallentamisen.

ⓕ Tiedoston pituus

Tallennusolosuhteiden vaihtaminen (Kuva 8)

Äänitallentimessa on esirekisteröityjä malleja ihanteellisiin asetuksiin, jotka on mukautettu erilaisiin äänityssovelluksiin, kuten luennoille ja saneluun. Valitsemalla jonkin näistä malleista voit asettaa useita äänityssovellukseen suositeltuja asetuksia yhdellä toiminnolla.

1 Pidä CALENDAR/SCENE-painike painettuna äänitallentimen ollessa pysäytettynä.

2 Valitse haluttu äänityssovellus painamalla +- tai –.

3 Viimeistele asetus painamalla ►OK-painiketta.

Katselu

Äänitallentimella äänitettyjen tiedostojen lisäksi voit toistaa tietokoneelta siirretyt MP3-muotoiset tiedostot.

Perustoistotoiminnot (Kuva 9)

1 Valitse toistettava tiedosto kansiostaan.

2 Paina ▶OK-painiketta toiston aloittaaksesi.

ⓐTiedoston nimi ja kansion ilmaisin

ⓑKulunut toistoaika/Tiedoston pituus

ⓒToistokohdan ilmaisinpalkki

3 Säädä äänenvoimakkuus halutulle tasolle painamalla +- tai –-painiketta.

- Äänenvoimakkuutta voi säätää asteikkolla [**00**] - [**30**]. Mitä suurempi luku, sitä voimakkaampi ääni.
- Jos ääni on liian kovalla, näytölle saattaa ilmestyä varoitusruutu.

4 Paina STOP (■)-painiketta pysäyttääksesi toiston.

Toistonopeuden muuttaminen (Kuva 10)

1 Paina ▶OK-painiketta toiston aikana.

2 Paina +/–-painiketta.

- Säädä toistonopeutta.

3 Paina ▶OK-painiketta.

Nopean toiston rajoitukset

Näytteenottotaajuudesta ja bittinopeudesta riippuen kaikki tiedostot eivät välttämättä toistu oikein.
Toistonopeutta on vähennettävä tässä tilanteessa.

Tiedostojen poistaminen (Kuva 11)

1 Valitse poistettava tiedosto.

2 Paina ERASE-painiketta äänentallentimen ollessa pysäytettynä.

3 Valitse painiketta + tai - painamalla [All in folder] tai [One file].

4 Paina ▶OK-painiketta.

5 Paina +-painiketta valitaksesi kohdan [Start].

6 Paina ▶OK-painiketta.

- [**Erasing!**] tulee näyttöön ja poistotoimenpide alkaa. [**Erased**] tulee näyttöön, kun toimenpide on valmis.

Käyttö tietokoneen kanssa

Tietokoneen käyttöympäristö

Windows

Käyttöjärjestelmä

Microsoft Windows XP/Vista/7/8, vakioasennus 8.1

Macintosh

Käyttöjärjestelmä

Mac OS X 10.5 – 10.10 vakioasennus

Tekijänoikeus- ja tavaramerkkitiedot

- Tämän asiakirjan tiedot voivat muuttua ilman erillistä ilmoitusta. Ota yhteyttä Olympus-asiakastukikeskukseen viimeisimpiä tuotenimiä, mallinumeroita ja muita tietoja varten.
- Tässä oppaassa olevat äänitallentimen näytöt ja tuotekuvat voivat poiketa todellisesta tuotteesta. Vaikka oppaan tietojen paikkansapitävyys on pyritty varmistamaan, siinä saattaa silti olla virheitä. Ota yhteyttä Olympus-asiakastukikeskukseen, jos huomaat epäilyttävän kuvauksen, virheen tai puuttuvia tietoja tai sinulla on kysyttävää.
- Olympus Corporation on tämän oppaan tekijänoikeuden omistaja. Tekijänoikeuslain mukaan on kiellettyä kopioida tätä opasta tai levittää sen kopioita ilman tekijänoikeuden haltijoiden lupaa.
- Olympus ei vastaa mistään vahingosta tai tuottojen menetyksestä eikä mistään kolmansien osapuolten vaatimuksista, jotka aiheutuvat tuotteen virheellisestä käytöstä.

Tavaramerkit ja rekisteröidyt tavaramerkit

- IBM ja PC/AT ovat International Business Machines Corporationin rekisteröityjä tavaramerkkejä.
- Microsoft, Windows ja Windows Media ovat Microsoft Corporationin rekisteröityjä tavaramerkkejä.
- MicroSD ja microSDHC ovat SD Card Associationin tavaramerkkejä.
- Macintosh ja iTunes ovat Apple Inc:n tavaramerkkejä.
- Tuote käyttää MP3-äänikoodaustekniikkaa, joka on lisensoitu Fraunhofer IIS ja Thomsonilta.

Kaikki muut oppaassa esiintyvät merkit tai tuotenimet ovat omistajiensa tavaramerkkejä tai rekisteröityjä tavaramerkkjä.

Varotoimet

Lue tämä opas oikeaa ja turvallista käyttöä varten ennen äänitallentimen käyttöä. Kun olet lukenut tämän oppaan, säilytä se käden ulottuvilla tulevaa tarvetta varten.

Tärkeitä varotoimia

- Tämän oppaan tärkeiden varotoimien vieressä on seuraavia symboleita ja nimikkeitä. Noudata näitä varotoimia aina, jotta välttyisit itsesi tai muiden vahingoittamiselta sekä omaisuusvahingoilta.
- Seuraavassa on varotoimien tyyppien merkitykset.

⚠ VAARA

Varoitus välittömästä vaarasta, joka voi aiheuttaa kuoleman tai vakavan loukkaantumisen, jos laitteistoa ei käsitellä oikein.

⚠ VAROITUS

Varoitus tilanteesta, joka voi joissakin tapauksissa aiheuttaa kuoleman tai vakavan loukkaantumisen, jos laitteistoa käsitellään virheellisesti.

⚠ HUOMIO

Varoitus tilanteesta, joka voi joissakin tapauksissa aiheuttaa loukkaantumisen tai pelkkiä omaisuusvahinkoja, jos laitteistoa käsitellään virheellisesti.

Äänitallentimen varotoimia

⚠ VAROITUS

- Älä käytä äänitallenninta ympäristössä, jossa voi olla syttyviä tai räjähtäviä kaasuja.

  Seurauksena voi olla tulipalo tai räjähdys.
- Älä yritä purkaa, korjata tai muokata äänitallenninta.

  Seurauksena voi olla sähköisku tai loukkaantuminen.
- Älä käytä äänitallenninta samalla kun käytät ajoneuvoa (kuten polkupyörää, moottoripyörää tai autoa).

  Seurauksena voi olla liikenneonnettomuus.
- Älä jätä äänitallenninta paikkaan, josta lapset voivat saada sen käsiinsä.

  Kiinnitä huomiota äänitallentimeen, kun käytät sitä lasten lähellä, äläkä jätä sitä valvomatta. Lapset eivät ymmärrä äänitallentimen varotoimia ja siksi ovat onnettomuusvaarassa:
  - Kuulokejohto voi kietoutua vahingossa kaulan ympärille ja kuristaa.
  - Käyttövirhe voi aiheuttaa loukkaantumisen tai sähköiskun.
- Käytä vain microSD/microSDHC-muistikortteja. Älä koskaan käytä muuntyyppisiä kortteja äänitallentimessa.

  Jos muuntyyppinen kortti asetetaan äänitallentimeen vahingossa, älä yritä vetää sitä ulos voimalla. Ota yhteyttä Olympus-korjaamoon tai -huoltokeskukseen.
- Jos äänitallennin putoaa veteen tai vettä, metallia tai syttyvää ainetta joutuu sen sisään:

  ① Poista paristo välittömästi.

  ② Ota yhteys ostopaikkaan tai Olympus-huoltokeskukseen korjausta varten. Käytön jatkaminen voi aiheuttaa tulipalon tai sähköiskun.
- Älä käytä äänitallenninta lentokoneissa, sairaaloissa tai muissa paikoissa, joissa sähkölaitteiden käyttöä on rajoitettu, tai käytä sitä paikkojen ohjeiden mukaan.
- Lopeta äänitallentimen käyttö, jos huomaat siitä tulevan epätavallista hajua, ääntä tai savua.

  Se voi aiheuttaa tulipalon tai palovammoja. Poista akku välittömästi ja varo polttamasta itseäsi. Ota yhteys ostopaikkaan tai Olympus-korjaamoon tai -huoltokeskukseen korjausta varten. (Älä koske akkua paljain käsin, kun poistat sitä. Poista akku ulkona ja etäällä syttyvistä kohteista.)
- Kun kuljetat äänitallenninta hihnasta, varo ettei se jää kiinni muihin esineisiin.

⚠ HUOMIO

- Älä lisää äänenvoimakkuutta ennen toiminnon suorittamista.

  Se voi aiheuttaa kuulon vahingoittumisen tai menetyksen.

Paristot

⚠ VAARA

- Älä aseta paristoa sytytyslähteiden lähelle.
- Älä polta, lämmitä tai pura paristoa. Älä oikosulje pariston positiivista ja negatiivista liitintä.

  Seurauksena voi olla tulipalo, halkeamia, syttyminen tai ylikuumeneminen.
- Älä juota liitäntöjä suoraan paristoon. Älä väännä, muokkaa tai pura paristoa.
- Älä yhdistä pariston positiivista ja negatiivista liitintä toisiinsa.

  Se voi aiheuttaa ylikuumenemisen, sähköiskun tai tulipalon.
- Kun kannatat tai säilytät akkua, aseta se aina koteloon ja suojaa sen liittimet. Älä kanna tai säilytä akkua yhdessä metalliesineiden, kuten avainrenkaan kanssa.

  Se voi aiheuttaa ylikuumenemisen, sähköiskun tai tulipalon.
- Älä liitä paristoa suoraan sähkövirtaan tai auton tupakansytytinliitäntään.
- Älä jätä paristoa kuumaan paikkaan, kuten suoraan auringonvaloon, ajoneuvon sisälle kuumana päivänä tai lähelle huoneen lämmitintä.

  Seurauksena voi olla tulipalo, palovamma tai loukkaantuminen, joka johtuu vuotamisesta, syttymisestä tai halkeamista.

⚠ VAROITUS

- Älä kosketa paristoa tai pidä siitä kiinni, jos kätesi ovat märät.

  Seurauksena voi olla sähköisku tai toimintahäiriöitä.
- Älä käytä paristoa naarmuuntuneen tai vahingoittuneen kotelon kanssa.

  Seurauksena voi olla tulipalo, halkeamia tai ylikuumeneminen.

- Älä aseta paristoa positiivinen/negatiivinen liitin väärin päin.

  Seurauksena voi olla vuoto, halkeamia, syttyminen tai ylikuumeneminen.
  - Älä käytä akkua revenneen kotelotiivisteen kanssa (tiivistesuoja).
  - Poista akku aina, kun äänitallenninta ei käytetä pitkään aikaan.
  - Kun hävität käytettyjä akkuja, eristä niiden liittimet teipillä ja hävitä ne paikallisten viranomaisten määrittämien säädösten mukaisesti.
  - Poista akku äänitallentimesta heti, kun akusta tulee käyttökelvoton. Se voi aiheuttaa vuodon.
- Silmiin joutunut paristoneste voi aiheuttaa sokeutumisen. Jos paristonestettä joutuu silmiin, älä hankaa silmiä. Huuhtele ne sen sijaan välittömästi hanavedellä tai muulla puhtaalla vedellä. Mene heti lääkäriin.
- Älä yritä ladata alkali-, litium- tai muita kertakäyttöisiksi tarkoitettuja paristoja uudelleen.
- Pidä paristot poissa lasten ulottuvilta.

  Lapsi saattaa nielaista pariston. Jos paristo niellään, mene heti lääkäriin.
- Jos huomaat äänitallentimessa epätavallisen äänen, lämmön, palavan hajun tai savua käytön aikana:

  ① Poista paristo välittömästi ja varo vahingoittamasta itseäsi.

  ② Ota yhteys ostopaikkaan tai Olympus-huoltokeskukseen korjausta varten. Käytön jatkaminen voi aiheuttaa tulipalon tai palovamman.
- Älä upota paristoa makeaan veteen tai suolaveteen äläkä anna sen liittimien kastua.
- Lopeta pariston käyttö, jos siinä esiintyy ongelmia, kuten vuotoa, värin muuttumista tai epämuodostumista.
- Lopeta pariston lataaminen, jos lataus ei ole päättynyt määritetyn latausajan jälkeen.
- Vaatteilla tai iholla oleva paristoneste voi vahingoittaa ihoa, joten huuhtele paristoneste välittömästi pois hanavedellä tai muulla puhtaalla vedellä.

⚠ HUOMIO

- Älä heittele paristoa äläkä altista sitä voimakkaille iskuille.
- Lataa ladattava akkuparisto aina ennen käyttöä, kun sitä käytetään ensimmäisen kerran tai kun sitä ei ole käytetty pitkään aikaan.
- Ladattavilla akuilla on rajoitettu käyttöikä. Kun tallentimen käyttöaika lyhenee määrätyissä olosuhteissa ladatessa, akku on todennäköisesti vanhentunut ja tulisi vaihtaa uuteen.

Ladattavan akkupariston hävittäminen

- Paristojen kierrättäminen auttaa säästämään luonnonvaroja. Kun hävität käytettyä paristoa, peitä aina sen liittimet ja noudata paikallisia lakeja ja säännöksiä.

Käytön varotoimia

- Älä jätä äänitallenninta kuumaan tai kosteaan paikkaan, kuten suoraan auringonvaloon ajoneuvon sisälle tai rannalle kesällä.
- Älä säilytä äänitallenninta kosteassa tai pölyisessä paikassa.
- Jos äänitallennin kastuu tai kostuu, pyyhi kosteus heti pois kuivalla liinalla. Erityisesti kosketusta suolaveden kanssa tulisi välttää.
- Älä aseta äänitallenninta lähelle televisiota, jääkaappia tai muuta sähkölaitetta.
- Estä hiekkaa ja mutaa pääsemästä äänitallentimeen. Ne voivat tehdä laitteesta korjauskelvottoman.
- Älä altista äänitallenninta kovalle tärinälle tai koville iskuille.
- Älä käytä äänitallenninta kosteassa tai pölyisessä paikassa.
- Jos magneettikortti (kuten pankkikortti) asetetaan lähelle kaiutinta tai kuulokkeita, se voi aiheuttaa vikoja magneettikortin tietoihin.

<Tietojen menetyksen varotoimia>

- Sisäisen muistin ja microSD-kortin äänitetty sisältö voidaan menettää käyttövirheiden, laitevikoja tai korjauksen takia.
- Jos sisältö on pitkään tallennettuna muistiin tai sitä käytetään toistuvasti, sisällön kirjoittaminen, lukeminen tai poistaminen ei välttämättä ole mahdollista.
- On suositeltavaa tehdä varmuuskopioita tärkeistä äänitetyistä tiedoista ja tallentaa ne tietokoneen kiintolevylle tai muulle tallennusvälineelle.
- Olympus ei vastaa mistään vahingosta tai tuottojen menetyksestä, joka aiheutuu äänitettyjen tietojen menetyksestä, riippumatta sen aiheuttaneesta syystä.

<Äänitettyjen tiedostojen varotoimia>

- Olympus ei ole missään vastuussa äänitettyjen tiedostojen poistosta tai siitä, että niistä tulee toistokelvottomia, äänitallentimen tai tietokoneen vian takia.
- Tekijänoikeudella suojatun materiaalin äänittäminen on sallittua vain silloin, kun äänite on vain henkilökohtaiseen käyttöön. Tekijänoikeuslaki kieltää muunlaisen käytön ilman tekijänoikeuksien omistajan lupaa.

<Äänitallentimen ja microSD-korttien hävittämisen varotoimia>

- Vaikka alustaminen tai poisto suoritetaan, vain sisäisen muistin ja/tai microSD-kortin tiedostohallinnan tiedot päivitetään eikä tallennettuja tietoja poisteta kokonaan.
  Kun hävität äänitalletinta tai microSD-korttia, varmista, että tuhoat tai alustat sen ja äänität tyhjää kunnes äänitysaika loppuu, tai suoritat muun vastaavan toimenpiteen, jotta henkilökohtaisia tietoja ei voisi päätyä muiden käsiin.

Tekniset tiedot

- **Tallennusmuodot**
  MP3-tiedostomuoto
- **Enimmäisteho**
  250 mW (8 Ω:n kaiutin)
- **Maksimikuulokelähtö**
  ≦ 150 mV
  (standardi EN 50332-2)
- **Tallennusväline***
  Sisäinen NAND flash -muisti
  WS-853-malli: 8 Gt
  WS-852-malli: 4 Gt
  microSD-kortti
  (Tukee korttien kapasiteettia 2 - 32 Gt.)
  * Osa tallennusvälineen muistikapasiteetista käytetään hallintaan, joten todellinen käytettävä kapasiteetti on aina hieman vähemmän kuin näkyvä kapasiteetti.
- **Kaiutin**
  Sisäänrakennettu 20 mm:n halkaisijan pyöreä dynaaminen kaiutin
- **Mikrofoniliitin**
  3,5 mm:n halkaisija; impedanssi: 2 kΩ
- **Kuulokeliitin**
  3,5 mm:n halkaisija; impedanssi: vähintään 8 Ω
- **Virtalähde**
  Vakiojännite: 3 V
  Paristo: Kaksi AAA-paristoa (malli LR03) tai kaksi yksi Olympuksen ladattava nikkelimetallihydridiakkuparistoa
- **Ulkomitat**
  111,5 mm × 39 mm × 18 mm
  (Laajinta projektiota ei mukaan lukien)
- **Paino**
  77 g (sisältää pariston)
- **Käyttölämpötila**
  0 – 42 °C

Huomaa, että äänitallentimen tekniset tiedot ja ulkonäkö voivat muuttua ilman erillistä huomautusta suorituskyvyn parantamiseksi tai muita päivityksiä varten.

Asiakkaille Euroopassa

CE-merkki osoittaa, että tämä tuote täyttää eurooppalaiset turvallisuus-, terveys-, ympäristö- ja kuluttajansuojavaatimukset. CE-merkityt tuotteet on tarkoitettu Euroopan markkinoille.

Tämä symboli [WEEE-direktiivin liitteen IV mukainen roska-astiasymboli] tarkoittaa sähkö- ja elektroniikkaromun erilliskeräystä EU-maissa. Älä heitä tätä laitetta tavallisen talousjätteen joukkoon. Käytä tuotetta hävittäessäsi hyväksesi maassasi käytössä olevia palautus- ja keräysjärjestelmiä.

Tämä symboli [direktiivin 2006/66/EY liitteen II mukainen roskakorisymboli] tarkoittaa hävitettävien paristojen ja akkujen erilliskeräystä EU-maissa. Älä heitä paristoja tavallisen talousjätteen joukkoon. Hyödynnä jäteparistoja hävitettäessä maassasi käytössä olevia palautus- ja keräysjärjestelmiä.

Estääksesi mahdollisen kuulon vahingoittumisen vältä kuuntelua korkeilla äänenvoimakkuuksilla pitkään.

FR Introduction

- Merci d'avoir porté votre choix sur cet enregistreur vocal numérique Olympus. Lisez ce mode d'emploi pour utiliser l'appareil correctement et en toute sécurité.
- Ce manuel est une version de base. Reportez-vous au manuel avancé complet disponible dans les données stockées dans le dossier [**OL_MANUAL**] de l'enregistreur ou téléchargez ces données à partir du site Web OLYMPUS.

Identification des éléments

Enregistreur

① Microphone stéréo intégré (G)
② Écran
③ Voyant LED
④ Touche **STOP** (■)
⑤ Touche **ERASE**
⑥ Touche **MENU**
⑦ Haut-parleur intégré
⑧ Connecteur USB/Cache du connecteur USB (rétractable)
⑨ Microphone stéréo intégré (D)
⑩ Commutateur **POWER**
⑪ Couvercle du logement de la carte
⑫ Touche **REC** (enregistrer) (●)
⑬ Touche **FOLDER/INDEX**
⑭ Touche **CALENDAR/SCENE**
⑮ Touche ⏮
⑯ Touche +
⑰ Touche ⏭
⑱ Touche ▶ **OK**
⑲ Touche –
⑳ Support
㉑ Connecteur USB à glissière
㉒ Prise microphone (🎤)
㉓ Prise écouteur (🎧)
㉔ Couvercle du logement de la pile
㉕ Passage pour la sangle

Affichage (Mode Normal)

Ⓐ En mode d'enregistrement
Ⓑ En mode d'arrêt ou de lecture

❶ Nom du fichier
❷ Témoin de charge de la pile
[Ni]: Ni-MH*1
[Al]: Alkaline*1
❸ Témoin du dossier, Numéro du fichier ouvert dans le dossier/Nombre total de fichiers enregistrés dans le dossier et témoin de verrouillage de fichier
❹ Témoin d'état de l'enregistrement vocal
[○]: Témoin d'enregistrement
[○II]: Témoin de pause d'enregistrement
[■]: Témoin d'arrêt
[▶]: Témoin de lecture
[▷]: Témoin de lecture rapide
[▷]: Témoin de lecture lente
[▶▶]: Témoin d'avance rapide
[◀◀]: Témoin de retour rapide
❺ Durée d'enregistrement ou de lecture écoulée
❻ Témoin du support d'enregistrement
[IN]: Mémoire interne
[▶]: carte microSD
Temps d'enregistrement restant
❼ Signification des témoins affichés dans la zone des témoins
Rec Scène :
[DICT.] : Dictée
[MEETING] : Réunion
[CONF.] : Conférence
[DUPL] : Duplication (Cassette)
[DUPL] : Duplication (CD)
[DUPL] : Duplication (minuteur)
[TEL.REC] : Enreg. Tél.
[DNS] : DNS
[H] [L] [A] : Niveau Rec
[VCVA] : VCVA
[Sync] : V-Sync. Rec
[✕] : Filtre
[V] : Balancier vocal*1
Filtre vocal*2
[N] : Annuler bruit
Mode lecture :
[ ] : Dossier
[1] : Fichier
[ ] : Répétition
❽ Témoin de format 'enregistrement
❾ Longueur du fichier
❿ Sonomètre
⓫ Barre de progression de la lecture

* **1** Modèle WS-853 uniquement
* **2** Modèle WS-852 uniquement

Affichage (Mode Simple)

Ⓒ En mode d'enregistrement
Ⓓ En mode d'arrêt ou de lecture

❶ Témoin du dossier, Numéro du fichier ouvert dans le dossier/Nombre total de fichiers enregistrés dans le dossier et témoin de verrouillage de fichier
❷ Témoin de charge de la pile
[Ni]: Ni-MH*1
[Al]: Alkaline*1
❸ Témoin d'état de l'enregistrement vocal
[○] : Témoin d'enregistrement
[○II] : Témoin de pause d'enregistrement
[■] : Témoin d'arrêt
[▶] : Témoin de lecture
[▷] : Témoin de lecture rapide
[▷] : Témoin de lecture lente
[▶▶] : Témoin d'avance rapide
[◀◀] : Témoin de retour rapide
❹ Durée d'enregistrement ou de lecture écoulée
❺ Témoin du support d'enregistrement
[IN] : Mémoire interne
[▶] : carte microSD
Temps d'enregistrement restant
❻ Sonomètre
❼ Longueur du fichier (en mode d'arrêt), Barre de progression de la lecture (en mode de lecture)
❽ Rec Scène

* **1** Modèle WS-853 uniquement

Installation

Insertion de la pile (fig. 1)

Avant d'utiliser l'enregistreur vocal, insérez la pile dans le compartiment à pile de l'enregistreur.

1 Faites glisser le couvercle du logement de la pile tout en appuyant dessus.

2 Insérez des piles AAA en veillant à positionner correctement les bornes positives et négatives.
ⓐ Insérez d'abord la borne négative de la pile.

3 Pour fermer le logement de la pile, faites glisser le couvercle.

Démarrage de l'enregistreur (fig. 2)

1 Faites glisser le commutateur POWER en position [ON].

Configuration de la pile insérée (fig. 3)

Modèle WS-853 uniquement

1 Appuyez sur la touche + ou – pour sélectionner le type de pile inséré.

[**Ni-MH**] (Ni-MH):
Sélectionnez ce paramètre si vous avez inséré une pile rechargeable au nickel-hydrure métallique (modèle BR404).

[**Alkaline**] (Alkaline):
Sélectionnez ce paramètre si vous avez inséré une pile alcaline.

ⓐ Type de pile

2 Appuyez sur la touche ▶ OK pour sauvegarder le paramètre.

Réglage de l'heure et de la date (fig. 4)

1 Appuyez sur la touche ▶▶I ou I◀◀ pour sélectionner la variable à modifier.

2 Appuyez sur la touche + ou – pour modifier la valeur.

- Pour modifier une autre variable, appuyez sur la touche ▶▶I ou I◀◀ afin de déplacer le curseur, puis appuyez sur la touche + ou – pour modifier la valeur.

3 Appuyez sur la touche ▶ OK pour sauvegarder le paramètre.

Sélection du mode (fig. 5)

1 Appuyez sur la touche + ou – pour modifier le mode.

[**Mode Normal**] :
Il s'agit du mode standard dans lequel toutes les fonctions sont disponibles.

[**Mode Simple**] :
Ce mode liste les fonctions fréquemment utilisées. Le texte affiché apparaît en caractères plus gros pour faciliter la lecture.

2 Appuyez sur la touche ▶ OK pour sauvegarder le paramètre.

Chargement de la pile (fig. 6)

Modèle WS-853 uniquement

REMARQUE:

- Avant de charger la batterie, insérez la pile rechargeable fournie et paramétrez [**Pile**] sur [**Ni-MH**].

1 Démarrez l'ordinateur.

2 Faites coulisser la glissière du connecteur USB dans le sens de la flèche.

3 Vérifiez que l'enregistreur vocal est arrêté puis branchez le connecteur USB sur le port USB d'un ordinateur.

4 Appuyez sur la touche ▶ OK pour débuter le chargement de la pile.

- Si [**Pile**] est paramétré sur [**Ni-MH**], le message [**Touche OK pour recharger**] apparaît à l'écran. Appuyez sur la touche ▶ **OK** lorsque ce message clignote.

5 Le chargement est terminé lorsque le témoin de charge de la pile affiche [ ].

REMARQUE:

- Ne tentez jamais de charger une pile alcaline, une pile au lithium ou d'autres piles contenant des éléments primaires. Si le liquide contenu dans la pile fuit ou est surchauffé, cela peut provoquer des défaillances au niveau de l'enregistreur.

Mise hors tension de l'enregistreur

1 Lorsque l'enregistreur est en mode d'arrêt, faites glisser le commutateur POWER en position [OFF/HOLD].

Mode Économie d'énergie

Lorsque l'enregistreur vocal est arrêté au moins 5 minutes après avoir été allumé, l'écran disparaît et l'enregistreur passe automatiquement en mode Économie d'énergie.

- Pour quitter le mode Économie d'énergie, appuyez sur n'importe quelle touche.

Enregistrement

Procédure d'enregistrement basique (fig. 7)

1 Sélectionnez le dossier dans lequel sauvegarder l'enregistrement.

2 Dirigez le microphone intégré en direction du son à enregistrer.

3 Appuyez sur la touche REC (●) pour démarrer l'enregistrement.

ⓐ Mode Enregist.
ⓑ Durée d'enregistrement écoulée
ⓒ Sonomètre (change selon les paramètres de volume de l'enregistrement et de la fonction d'enregistrement)
ⓓ Durée maximale d'enregistrement restante
ⓔ Niveau d'enregistrement

4 Appuyez sur la touche STOP (■) lorsque vous souhaitez arrêter l'enregistrement.

ⓕ Longueur du fichier

Changement de la situation d'enregistrement (fig. 8)

L'enregistreur vocal possède des modèles pré-enregistrés de paramètres idéaux adaptés à diverses situations d'enregistrement telles que des conférences ou des dictées. Lorsque vous sélectionnez l'un de ces modèles, vous réglez, en une seule action, de nombreux paramètres recommandés pour votre situation d'enregistrement.

1 Quand l'enregistreur est en mode d'arrêt, appuyez sur la touche CALENDAR/SCENE et maintenez-la enfoncée.

2 Appuyez sur la touche + ou – pour sélectionner la situation d'enregistrement souhaitée.

3 Appuyez sur la touche ▶ OK pour sauvegarder le paramètre.

Lecture

Outre les fichiers enregistrés par l'enregistreur vocal, vous pouvez également lire des fichiers au format MP3 transférés depuis un ordinateur.

Procédure de lecture basique (fig. 9)

1 Choisissez le fichier à lire depuis le dossier dans lequel il est placé.

2 Appuyez sur la touche ▶ OK pour lancer la lecture.

ⓐ Nom du fichier et témoin du dossier
ⓑ Durée de lecture écoulée/ Durée du fichier
ⓒ Barre de progression de la lecture

3 Appuyez sur la touche + ou – pour régler le volume au niveau souhaité.

- Le volume peut être réglé entre [**00**] et [**30**]. Plus le nombre est élevé, plus le son est fort.
- Si le volume est réglé trop fort, un écran d'avertissement peut apparaître.

4 Appuyez sur la touche STOP (■) pour arrêter la lecture.

Modification de la vitesse de lecture (fig. 10)

1 Appuyez sur la touche ▶ OK pendant la lecture.

2 Appuyez sur la touche + ou –.

- Permet de régler la vitesse de lecture.

3 Appuyez sur la touche ▶ OK.

Limitations en lecture rapides

En fonction de leur fréquence d'échantillonnage et de leur débit binaire, il est possible que certains fichiers ne soient pas lus correctement. Dans ce cas, vous devez réduire la vitesse de lecture.

Suppression de fichiers (fig. 11)

1 Sélectionnez le fichier que vous souhaitez supprime.

2 Appuyez sur la touche ERASE pendant que l'enregistreur vocal est en mode d'arrêt.

3 Appuyez sur la touche + ou – pour choisir [Supp ds doss.] ou [Fichier effacé].

4 Appuyez sur la touche ▶ OK.

5 Appuyez sur la touche + pour sélectionner [Début].

6 Appuyez sur la touche ▶ OK.

- [**Effacer !**] s'affiche à l'écran et le processus de suppression commence. [**Effacement OK**] s'affiche lorsque la suppression est terminée.

Utilisation avec un ordinateur

Environnement d'exploitation de l'ordinateur

Windows

Système d'exploitation
Microsoft Windows Vista/7/8 - 8.1 installation standard

Macintosh

Système d'exploitation
Mac OS X 10.5 à 10.10 installation standard

Droits d'auteur et marque de fabrique

- Les informations de ce document sont susceptibles d'être modifiées sans préavis. Contactez le centre de service après-vente d'Olympus pour connaître les noms des derniers modèles, les références des modèles et d'autres informations.
- Les captures d'écran et les illustrations de l'enregistreur vocal présentées dans ce manuel peuvent ne pas correspondre au produit réel. Malgré les mesures prises pour assurer l'exactitude des informations de ce manuel, des erreurs peuvent apparaître. Adressez vos questions ou remarques concernant des informations erronées, des erreurs ou des omissions au centre de service après-vente d'Olympus.
- Olympus Corporation est le détenteur des droits d'auteur de ce manuel. La loi relative aux droits d'auteur interdit la reproduction non autorisée de ce manuel ou la distribution non autorisée de ses reproductions.
- Notez qu'Olympus décline toute responsabilité en cas de dommages, pertes financières ou toute plainte de tiers résultant d'une utilisation inappropriée de ce produit.

Marques de fabrique et marques de fabrique déposées

- IBM et PC/AT sont des marques de fabrique ou des marques de fabrique déposées d'International Business Machines Corporation.
- Microsoft, Windows et Windows Media sont des marques de fabrique déposées de Microsoft Corporation.
- microSD et microSDHC sont des marques de fabrique de SD Card Association.
- Macintosh et iTunes sont des marques de fabrique d'Apple Inc.
- Ce produit utilise la technologie de codage audio MP3 dont la licence appartient à Fraunhofer IIS et Thomson.

Les autres noms de produits et de marques cités dans ce manuel sont des marques de fabrique ou des marques de fabrique déposées de leurs propriétaires respectifs.

Précautions de sécurité

Avant d'utiliser l'enregistreur vocal, lisez attentivement ce manuel afin d'utiliser le produit correctement et en toute sécurité. Conservez ce manuel dans un endroit facilement accessible afin de vous y référer en cas de besoin.

Précautions de sécurité importantes

- Dans ce manuel, les précautions de sécurité importantes sont accompagnées des symboles et mentions suivantes. Respectez toujours les consignes de précautions afin de vous protégez vous-même et les autres et pour éviter tout dommage matériel.
- Chaque type de précaution est expliqué ci-dessous

⚠ DANGER

Danger imminent risquant d'entraîner la mort ou des blessures graves si l'appareil n'est pas utilisé correctement.

⚠ AVERTISSEMENT

Situation potentiellement susceptible d'entraîner la mort ou des blessures graves si l'appareil n'est pas utilisé correctement.

⚠ ATTENTION

Situation potentiellement susceptible d'entraîner des blessures ou des dégâts matériels si l'appareil n'est pas utilisé correctement.

Précautions de sécurité relatives à l'enregistreur vocal

⚠ AVERTISSEMENT

- N'utilisez pas l'enregistreur vocal dans une atmosphère pouvant contenir des gaz inflammables ou explosifs.

  Risque d'incendie ou d'explosion.
- N'essayez pas de démonter, de réparer ou de modifier vous-même l'enregistreur vocal.

  Risque de décharge électrique ou de blessure.
- N'utilisez pas l'enregistreur vocal pendant la conduite d'un véhicule (tel que bicyclette, moto ou voiture).

  Risque d'accident de la route.
- Ne laissez pas l'enregistreur vocal dans un endroit accessible aux nourrissons et aux enfants.

  Soyez vigilant lorsque vous utilisez l'enregistreur vocal à proximité de nourrissons ou d'enfants et ne laissez jamais l'appareil sans surveillance. Les enfants et les nourrissons ne sont pas en mesure de comprendre les consignes de sécurité et sont exposés aux risques suivants :
  - Strangulation provoquée par un nœud accidentel du câble de l'écouteur autour du cou.
  - Erreur de manipulation provoquant des blessures ou une décharge électrique.
- N'utilisez que des cartes mémoire microSD/microSDHC. N'insérez jamais d'autres types de cartes dans l'enregistreur vocal.

  Si un autre type de carte est accidentellement inséré dans l'appareil, n'essayez pas de forcer pour la retirer. Contactez un centre de service ou de réparation Olympus.
- Si l'enregistreur vocal est tombé à l'eau ou si des éléments étrangers (eau, métal, combustible) sont entrés dans l'appareil :

  ① Retirez immédiatement la pile.

  ② Contactez le commerce où vous avez acheté l'enregistreur ou un centre de service Olympus pour faire réparer l'appareil. Si vous continuez à utilisez l'appareil, vous vous exposez à un incendie ou à une décharge électrique.
- N'utilisez pas l'enregistreur vocal dans les avions, hôpitaux et autres lieux où l'usage des appareils électroniques est restreint. Le cas échéant, respectez la règlementation en vigueur.
- Arrêtez immédiatement d'utiliser l'enregistreur vocal si vous remarquez une odeur, un bruit anormal ou de la fumée provenant de l'enregistreur.

  Risque d'incendie ou de brûlures. Retirez immédiatement la pile en prenant garde de ne pas vous brûler. Contactez le commerce où vous avez acheté l'enregistreur ou un centre de service ou de réparation Olympus. (Ne touchez pas la pile à main nue lorsque vous la retirez. Retirez la pile dehors et à distance des objets inflammables.)
- Lorsque vous transportez l'enregistreur vocal par sa sangle, veillez à ce qu'il ne soit pas heurté.

⚠ ATTENTION

- N'augmentez pas le volume avant d'effectuer une action.

  Risque de problèmes auditifs ou de perte de l'audition.

Piles

⚠ DANGER

- Ne placez pas la pile à proximité de sources d'inflammation.
- Ne brûlez pas la pile, ne la chauffez pas et ne la démontez pas. Ne court-circuitez pas les électrodes négative et positive de la pile.

  Risque d'incendie, d'éclatement, de combustion ou de surchauffe.
- Ne soudez pas les connexions directement sur la pile. Ne déformez pas la pile, ne la modifiez pas et ne la démontez pas.
- Ne connectez pas les bornes négative et positive de la pile.

  Risque de surchauffe, de décharge électrique ou d'incendie.
- Lorsque vous transportez ou stockez la pile, placez-la toujours dans un boîtier et protégez les bornes. Ne transportez pas et ne stockez pas la pile avec des éléments en métal précieux tels que des trousseaux de clés.

  Risque de surchauffe, de décharge électrique ou d'incendie.
- Ne branchez jamais directement la pile sur une prise de courant ou l'allume-cigare d'un véhicule.
- N'utilisez pas et ne laissez pas la pile dans lieu chaud (exposition directe au soleil, dans un véhicule par forte température ou près d'une chauffage, par exemple).

  Risque d'incendie, de brûlures ou de blessures provoquées par la fuite de la pile, de surchauffe ou d'éclatement.

⚠ AVERTISSEMENT

- Ne touchez jamais et ne portez jamais une pile si vos mains sont mouillées.

  Risque de décharge électrique ou de dysfonctionnement.
- N'utilisez pas la pile si elle est endommagée.

  Risque d'éclatement ou de surchauffe.
- N'insérez pas la pile en inversant les bornes positive et négative.

  Risque de fuite, de surchauffe, de combustion ou d'éclatement.
  - N'utilisez pas la pile si son joint d'étanchéité est endommagé (couche isolante).
  - Retirez toujours la pile lorsque l'enregistreur vocal n'est pas utilisez pendant une longue période.
  - Lorsque vous jetez les piles usagées, isolez les bornes avec de l'adhésif et jetez-les avec les déchets ordinaires conformément aux lois en vigueur dans votre région.
  - Retirez la pile de l'enregistreur vocal dès qu'elle est usée. Risque de fuite.
- Risque de cécité en cas de projection du liquide de la pile dans les yeux. En cas de projection de liquide de pile dans les yeux, ne vous frottez pas les yeux. Rincez-les abondamment sous l'eau du robinet ou avec de l'eau potable. Consultez immédiatement un médecin.
- N'essayez pas de recharger des piles alcalines, au lithium ou autres piles non-rechargeables.
- Conservez les piles hors de portée des enfants et des nourrissons.

  La pile pourrait être avalée par les nourrissons ou les enfants.
- Si vous remarquez un bruit anormal, de la chaleur, de la fumée ou une odeur de brûlé provenant de l'enregistreur vocal pendant l'utilisation, procédez comme suit :

  ① Retirez immédiatement la pile en prenant garde de ne pas vous blesser.

  ② Faites réparer l'enregistreur vocal par le commerce dans lequel vous avez acheté l'appareil ou dans un centre de service Olympus. Si vous continuez à utilisez l'appareil, vous vous exposez à un incendie ou à des brûlures.
- Ne plongez pas la pile dans de l'eau douce ou salée et ne mouillez pas les bornes.
- N'utilisez plus la pile si des problèmes apparaissent (fuite, décoloration ou déformation).
- Arrêtez le chargement de la pile rechargeable si celui-ci dépasse la durée de charge spécifiée.
- Le liquide de pile sur les vêtements ou la peau peut provoquer des dégâts. Rincez immédiatement la tâche avec de l'eau du robinet ou de l'eau potable.

⚠ ATTENTION

- Ne jetez pas la pile et ne la soumettez pas à de gros chocs.
- Chargez toujours la pile rechargeable avant de l'utiliser pour la première fois, ou si elle n'a pas été utilisée pendant une longue période.
- Les piles rechargeables ont une durée de vie limitée. Si la durée de fonctionnement de l'enregistreur diminue alors que la pile a été correctement chargée, considérez que la pile est usée et remplacez-la par une nouvelle.

Mise au rebut de la pile rechargeable

- Le recyclage des piles permet d'économiser les ressources. Quand vous jetez des piles usagées, assurez-vous de recouvrir les bornes et respectez toujours la réglementation locale.

Précautions d'utilisation

- Ne laissez pas l'enregistreur vocal dans des endroits chauds ou humides (exposition directe au soleil, dans un véhicule ou sur la plage en été).
- Ne stockez pas l'enregistreur vocal dans un endroit humide ou poussiéreux.
- Si l'enregistreur est mouillé ou humide, essuyez-le immédiatement avec un chiffon doux. Évitez particulièrement le contact avec de l'eau salée.
- Ne placez pas l'enregistreur vocal à proximité ou sur une télévision, un réfrigérateur ou tout autre équipement électrique.
- Protégez l'enregistreur vocal du sable et de la boue. Dans le cas contraire, le produit ne serait pas réparable.
- Ne soumettez pas l'enregistreur à des chocs ou des vibrations intenses.
- N'utilisez pas l'enregistreur vocal dans des endroits humides.
- Ne placez pas de carte magnétique (carte bancaire, par exemple) à proximité du haut-parleur ou des écouteurs au risque de provoquer des erreurs dans les données stockées sur la carte magnétique.

<Précautions relatives à la perte des données>

- Les contenus enregistrés dans la mémoire interne et sur la carte microSD peuvent être détruits ou perdus pour différentes raisons : erreur d'utilisation, défaillance ou réparation de l'appareil.
- C'est pourquoi, lorsque le contenu est sauvegardé dans la mémoire pendant une longue période ou est fréquemment utilisé, il peut ne pas être possible d'effectuer des actions telles que l'écriture, la lecture ou la suppression des contenus.
- Il est recommandé d'effectuer une sauvegarde des informations importantes enregistrées et de les sauvegarder sur le disque dur d'un ordinateur ou sur un autre support d'enregistrement.
- Notez qu'Olympus n'est pas responsable des dommages ou pertes financières résultant de la perte ou de la dégradation de données enregistrées, quelle qu'en soit la nature ou la cause.

<Précautions relatives aux fichiers enregistrés>

- Notez qu'Olympus n'est pas responsable de la suppression ou de l'impossibilité de lecture des fichiers enregistrés provoquée par une défaillance de l'enregistreur vocal ou de l'ordinateur.

- L'enregistrement de supports soumis à des droits d'auteur est uniquement autorisé en cas d'enregistrement dans le cadre d'une utilisation personnelle. Tout autre type d'utilisation sans la permission du détenteur des droits d'auteur est interdit par la législation relative aux droits d'auteur.

<Précautions relatives à la mise au rebut des cartes microSD et de l'enregistreur vocal>

- Même après le formatage. ou la suppression, seules les informations de gestion du fichier de la mémoire interne et/ou la carte microSD sont mises à jour ; les données enregistrées ne sont pas complètement effacées.
  Si vous mettez une carte microSD ou l'enregistreur vocal au rebut, détruisez-le, formatez-le et enregistrez le silence jusqu'à ce que la durée d'enregistrement maximum soit atteinte ou effectuez une action similaire afin d'empêcher toute utilisation d'informations personnelles.

Spécifications

■ **Formats d'enregistrement**
Format MP3

■ **Puissance de travail maximale**
250 mW (haut-parleur 8 Ω)

■ **Puissance maximale de sortie des écouteurs**
≦ 150 mV (conformément à la norme EN 50332-2)

■ **Support d'enregistrement***
Mémoire flash interne NAND
Modèle WS-853 : 8 Go
Modèle WS-852 : 4 Go
Carte microSD
(Prend en charge des cartes d'une capacité de 2 à 32 Go.)
* Une petite part de la capacité de mémoire du support d'enregistrement est utilisée comme zone de gestion. La capacité actuelle utilisable est donc légèrement moindre par rapport à celle affichée.

■ **Haut-parleur**
Haut-parleur dynamique rond intégré, ø 20mm

■ **Prise microphone**
ø 3,5 mm, impédance : 2 kΩ

■ **Prise écouteur**
ø 3,5 mm, impédance : 8 Ω minimum

■ **Alimentation**
Tension standard : 3,0 V
Pile : Deux piles AAA sèches (modèle LR03) ou deux piles Olympus rechargeables au nickel-hydrure métallique

■ **Dimensions extérieures**
111,5 × 39 × 18 mm (hors protubérances)

■ **Poids**
77 g (pile incluse)

■ **Température de fonctionnement**
0 à 42°C (32 à 107.6°F)

Notez que l'apparence et les spécifications relatives à l'enregistreur vocal sont susceptibles d'être modifiées sans information préalable pour amélioration des performances ou pour d'autres mises à niveau.

Pour les clients résidant en Europe

L'indication « CE » signifie que ce produit est conforme aux exigences européennes concernant la sécurité, la santé, l'environnement et la protection du consommateur. Les produits avec la marque « CE » sont destinés à la vente en Europe.

Ce symbole [poubelle sur roues barrée d'une croix WEEE annexe IV] indique une collecte séparée des déchets d'équipements électriques et électroniques dans les pays de l'UE. Veuillez ne pas jeter l'équipement dans les ordures domestiques.
Pour la mise au rebut de ce produit, utilisez les systèmes de traitement et de collecte disponibles dans votre pays.

Ce symbole [poubelle sur roues barrée d'une croix Directive 2006/66/CE annexe II] indique une collecte séparée des piles usagées dans les pays de l'UE. Veuillez ne pas jeter les piles dans les ordures domestiques. Pour la mise au rebut des piles usagées, utilisez les systèmes de traitement et de collecte disponibles dans votre pays.

Pour éviter tout risque de dommage auditif, n'écoutez pas à un volume élevé pendant de longues périodes.

HU Bevezetés

- Köszönjük, hogy az Olympus digitális hangrögzítőjét választotta. Olvassa el ezeket az utasításokat a termék helyes és biztonságos használatára vonatkozóan.
- Ez a kézikönyv alapverzió. A teljes útmutató a hangrögzítő **[OL_MANUAL]** mappájában található és az OLYMPUS weboldaláról is letölthető.

Az egyes részek elnevezése

Hangrögzítő

① **Beépített sztereó mikrofon (bal)**
② **Kijelző**
③ **LED-jelzőfény (LED)**
④ **STOP (■) gomb**
⑤ **ERASE gomb**
⑥ **MENU gomb**
⑦ **Beépített hangszóró**
⑧ **USB-csatlakozó/USB-csatlakozó sapkája (visszahúzható)**
⑨ **Beépített sztereó mikrofon (jobb)**
⑩ **POWER gomb**
⑪ **Kártyanyílás fedele**
⑫ **REC (felvétel) (●) gomb**
⑬ **FOLDER/INDEX gomb**
⑭ **CALENDAR/SCENE gomb**
⑮ **|◀◀ gomb**
⑯ **+ gomb**
⑰ **▶▶| gomb**
⑱ **▶OK gomb**
⑲ **– gomb**
⑳ **Támasz**
㉑ **USB-csatlakozó csúszkája**
㉒ **Mikrofonaljzat (🎙)**
㉓ **Fülhallgatóaljzat (🎧)**
㉔ **Elemrekesz fedele**
㉕ **Szíj bújtatója**

Kijelző (Normál üzemmód)

Ⓐ **Hangrögzítés közben**
Ⓑ **Leállítás módban és lejátszási módban**

❶ **Fájlnév**
❷ **Akkumulátor jelzője**
[Ni]: Ni-MH*1
[Al]: Alkáli*1
❸ **Mappa jelzője, aktuális fájl száma a mappában / a mappába rögzített összes fájl száma és fájl zárolásának jelzője**
❹ **Hangrögzítő állapotjelzője**
[●]: Rögzítés jelzése
[❚❚]: Szünet jelzése
[■]: Leállítás jelzése
[▶]: Lejátszás jelzése
[▶]: Gyors lejátszás jelzése
[▶]: Lassú lejátszás jelzése
[▶▶]: Előretekerés jelzése
[◀◀]: Visszatekerés jelzése
❺ **Eltelt rögzítési idő vagy lejátszási idő**
❻ **Rögzítési adathordozó jelzése**
[IN]: Belső memória
[▶]: microSD-kártya
Rendelkezésre álló fennmaradó rögzítési idő
❼ **Ikonok jelentése a kijelzősávon**
Felvételi helyzet:
[MDICT.]: Diktálás
[MMEETING]: Értekezlet
[MCONF.]: Konferencia
[DUPL]: Másolás (kazetta)
[DUPL]: Másolás (CD)
[DUPL]: Másolás (időzítő)
[MTEL.REC]: Telefon felvétel
[MDNS]: DNS
[H] [L] [M]: Rögzítési szint
[VCVA]: VCVA
[Sync]: Hangszinkronizálásos felvétel
[⊠]: Mély hangok kiszűrése
[KV]: Hangkorrekció*1
Hangszűrő*2
[KN]: Zajcsökkentés
Lejátszási mód:
[□]: Mappa
[1]: Fájl
[↻]: Ismétlés
❽ **Rögzítési formátum jelzője**
❾ **Fájl hossza**
❿ **Szintmérő**
⓫ **Lejátszási pozíciót jelző sáv**

* **1** Csak a WS-853 típus esetében
* **2** Csak a WS-852 típus esetében

Kijelző (Egyszerű üzemmód)

Ⓒ **Hangrögzítés közben**
Ⓓ **Leállítás módban és lejátszási módban**

❶ **Mappa jelzője, aktuális fájl száma a mappában / a mappába rögzített összes fájl száma és fájl zárolásának jelzője**
❷ **Akkumulátor jelzője**
[Ni]: Ni-MH*1
[Al]: Alkáli*1
❸ **Hangrögzítő állapotjelzője**
[●]: Rögzítés jelzése
[❚❚]: Szünet jelzése
[■]: Leállítás jelzése
[▶]: Lejátszás jelzése
[▶]: Gyors lejátszás jelzése
[▶]: Lassú lejátszás jelzése
[▶▶]: Előretekerés jelzése
[◀◀]: Visszatekerés jelzése
❹ **Eltelt rögzítési idő vagy lejátszási idő**
❺ **Rögzítési adathordozó jelzése**
[IN]: Belső memória
[▶]: microSD-kártya
Rendelkezésre álló fennmaradó rögzítési idő
❻ **Szintmérő**
❼ **Fájl hossza (leállítás módban), lejátszási pozíciót jelző sáv (lejátszási üzemmódban)**
❽ **Felvételi helyzet**

* **1** Csak a WS-853 típus esetében

Beállítás

Az elem/akkumulátor behelyezése (1. ábra)

A hangrögzítő használatba vétele előtt helyezze be az elemet/akkumulátort a hangrögzítő elemtartó rekeszébe.

1 Lefelé nyomva csúsztassa le az elemrekesz fedelét.

2 Helyezzen be AAA elemeket/akkumulátorokat, ügyelve a negatív és pozitív pólusokra.
ⓐ Először az elem/akkumulátor negatív pólusát helyezze be.

3 Csúsztassa vissza teljesen az elemrekesz fedelét.

A készülék bekapcsolása (2. ábra)

1 Csúsztassa a POWER kapcsolót [ON] állásba.

A behelyezett áramforrás kiválasztása (3. ábra)

Csak a WS-853 típus esetében

1 Nyomja meg a + vagy – gombot a behelyezett elem/akkumulátor kiválasztásához.

[**Ni-MH**] (Ni-MH):
Olympus nikkel-fémhidrid újratölthető akkumulátor (BR404) használata esetén válassza.

[**Alkaline**] (Alkaline):
Alkáli elem esetén válassza.

ⓐ Elem/akkumulátor típusa

2 Nyomja meg az ▶ OK gombot a beállítás megerősítéséhez.

Az idő és a dátum beállítása (4. ábra)

1 Nyomja meg ▶▶I vagy I◀◀ gombot a beállítandó elem kiválasztásához.

2 Nyomja meg a + vagy – gombot az érték módosításához.

- Másik elem beállításának módosításához nyomja meg a ▶▶I vagy I◀◀ gombot, hogy a villogó kurzor a kellő helyre lépjen, majd nyomja meg a + vagy – gombot az érték módosításához.

3 Nyomja meg az ▶ OK gombot a beállítás megerősítéséhez.

Az üzemmód kiválasztása (5. ábra)

1 Nyomja meg a + vagy – gombot az érték módosításához.

[**Normal Mode**]:
Általános üzemmód, amelyben minden funkció rendelkezésre áll.

[**Simple Mode**]:
Ez az üzemmód a gyakran használt funkciókat tartalmazza. A megjelenített szöveg mérete a könnyebb olvashatóság érdekében nagyobbra vált.

2 Nyomja meg az ▶ OK gombot a beállítás megerősítéséhez.

Az akkumulátor töltése (6. ábra)

Csak a WS-853 típus esetében

MEGJEGYZÉS:

- Az akkumulátor töltésének megkezdése előtt helyezze be a mellékelt újratölthető akkumulátort, és állítsa a [**Battery**] opciót [**Ni-MH**] értékre.

1 Indítsa el a számítógépet.

2 Csúsztassa az USB-csatlakozó csúszkáját a nyíllal jelölt irányba.

3 Győződjön meg arról, hogy a hangrögzítő leállt, majd csatlakoztassa az USB-csatlakozót a számítógép egyik USB-portjához.

4 Nyomja meg az ▶ OK gombot az akkumulátor töltésének indításához.

- Ha a [**Battery**] opció [**Ni-MH**] értékre van állítva, a [**Press OK to start charging**] üzenet jelenik meg a kijelzőn. Nyomja meg az ▶ **OK** gombot, amíg az üzenet villog.

5 Amint az akkumulátor jelzője [E] ikonra vált, a töltés befejeződött.

MEGJEGYZÉS:

- Soha ne próbáljon meg alkáli elemet, lítium elemet vagy más nem tölthető elemet feltölteni. A kiszivárgó folyadék vagy a túlmelegedés a hangrögzítő hibás működését okozhatja.

A készülék kikapcsolása

1 Amikor a hangrögzítő leállítás módban van, csúsztassa a POWER kapcsolót [OFF/HOLD] állásba.

Energiatakarékos üzemmód

Ha a hangrögzítő bekapcsolt állapotban legalább 5 percig le van állítva, a kijelző kikapcsol és a hangrögzítő automatikusan energiatakarékos üzemmódba lép.

- Az energiatakarékos módból bármely gomb megnyomásával ki lehet lépni.

Felvétel

Egyszerű felvételkészítés (7. ábra)

1 Válassza ki a mappát a felvétel mentéséhez.

2 Irányítsa a beépített mikrofont a felvenni kívánt hang irányába.

3 Nyomja meg a REC (●) gombot a rögzítés megkezdéséhez.

ⓐ Rögzítési mód
ⓑ Eltelt rögzítési idő
ⓒ Szintmérő (a rögzítés hangerejétől és a rögzítési funkciók beállításától függ)
ⓓ Rendelkezésre álló fennmaradó rögzítési idő
ⓔ Felvételi szint

4 Nyomja meg a STOP (■) gombot a felvétel leállításához.

ⓕ Fájl hossza

A felvételi helyzet módosítása (8. ábra)

A hangrögzítő előre regisztrált sablonokat tartalmaz, számos felvételi környezethez (például konferencia, diktálás) optimálisan illeszkedő beállításokkal. Az egyik ilyen sablon beállításának által a felvételi helyzethez ajánlott több beállítást egyetlen művelettel lehet elvégezni.

1 Amikor a hangrögzítő leállítás módban van, nyomja meg és tartsa lenyomva a CALENDAR/SCENE gombot.

2 Nyomja meg a + vagy – gombot a kívánt felvételi helyzet kiválasztásához.

3 Nyomja meg az ▶ OK gombot a beállítás megerősítéséhez.

Lejátszás

A hangrögzítővel felvett fájlok mellett számítógépről átmásolt MP3 formátumú fájlokat is le lehet játszani.

Egyszerű lejátszás (9. ábra)

1 Válasszon ki egy fájlt a fájlt tartalmazó mappából.

2 Nyomja meg az ▶OK gombot a lejátszás kezdéséhez.
ⓐ Fájlnév és mappa jelzője
ⓑ Eltelt lejátszási idő / fájl hossza
ⓒ Lejátszási pozíciót jelző sáv

3 Nyomja meg a + vagy – gombot a hangerő kívánt szintjének beállításához.
- A hangerő [**00**] és [**30**] között állítható be. Minél nagyobb a számérték, annál nagyobb a hangerő.
- Ha a hangerő túl hangosra van állítva, figyelmeztető üzenet jelenhet meg.

4 Nyomja meg a STOP (■) gombot a lejátszás leállításához.

A lejátszás sebességének módosítása (10. ábra)

1 Nyomja meg az ▶OK gombot lejátszás közben.

2 Nyomja meg a + vagy – gombot.
- Állítsa be a lejátszási sebességet.

3 Nyomja meg az ▶OK gombot.

A gyors lejátszás korlátai

A mintavételi frekvenciától és a bitsebességtől függően előfordulhat, hogy bizonyos fájlokat nem lehet szabályszerűen lejátszani.
Ilyen esetben csökkenteni kell a lejátszás sebességét.

Fájlok törlése (11. ábra)

1 Válassza ki a törölni kívánt fájlt.

2 Nyomja meg az ERASE gombot, amikor a hangrögzítő leállítás módban van.

3 Nyomja meg a + vagy – gombot az [All in folder] vagy [One file] kiválasztásához.

4 Nyomja meg az ▶OK gombot.

5 Nyomja meg a + gombot a [Start] kiválasztásához.

6 Nyomja meg az ▶OK gombot.
- A kijelzőn az [**Erasing!**] üzenet jelenik meg, és megkezdődik a törlés. A folyamat végén az [**Erased**] üzenet jelenik meg.

Használat számítógéppel

Számítógépes üzemelése környezet

Windows

Operációs rendszer

Microsoft Windows Vista/7/8, 8.1 szabványos telepítés

Macintosh

Operációs rendszer

Mac OS X 10.5 – 10.10 szabványos telepítés

A szerzői jogokra és a márkanévre vonatkozó információk

- A jelen dokumentumban közölt információk a későbbiekben előzetes értesítés nélkül változhatnak. A legújabb terméknevekkel, típusszámokkal és egyéb adatokkal kapcsolatban érdeklődjön az Olympus Ügyfélszolgálathoz.
- A hangrögzítő kijelzői és az útmutatóban látható illusztrációk különbözhetnek a tényleges terméktől. Bár minden tőlünk telhetőt megtettünk az útmutató tartalmának helyességéért, hibák mégis előfordulhatnak. Ha azonban bármilyen kérdés vagy probléma merülne fel nem egyértelmű információk, esetleges hibák vagy kihagyások miatt, forduljon az Olympus Ügyfélszolgálatához.
- E kézikönyv jogainak tulajdonosa az Olympus Corporation.
A szerzői jog tiltja a kézikönyv jogosulatlan sokszorosítását, illetve másolatainak jogosulatlan forgalmazását.
- Az Olympus nem vállal felelősséget a termék helytelen használatából eredő meghibásodása, bevételkiesés vagy harmadik felek részéről felmerülő kárigények esetében.

Védjegyek és bejegyzett védjegyek

- Az IBM és a PC/AT az International Business Machines Corporation védjegye, illetve bejegyzett védjegye.
- A Microsoft, a Windows és a Windows Media a Microsoft Corporation bejegyzett védjegye.
- A microSD és a microSDHC az SD Card Association védjegyei.
- A Macintosh és az iTunes az Apple Inc. védjegye.
- A termékben alkalmazott MP3-hangkódolási technológia a Fraunhofer IIS és Thomson licence.

Az útmutatóban előforduló minden más termék- és márkanév az adott tulajdonosok védjegye vagy bejegyzett védjegye.

Biztonsági óvintézkedések

A hangrögzítő használata előtt olvassa el ezt a kézikönyvet a termék helyes és biztonságos használata érdekében. Miután elolvasta, későbbi hivatkozás céljából tartsa elérhető helyen.

Fontos biztonsági óvintézkedések

- Ebben a kézikönyvben a fontos biztonsági óvintézkedéseket az alábbi szimbólumok és feliratok jelölik. Maga és mások sérülésének és a vagyoni kár elkerülése érdekében mindig tartsa be ezeket az óvintézkedéseket.
- Az egyes óvintézkedési típusok jelentését az alábbiakban ismertetjük.

⚠ VESZÉLY

Olyan közvetlen veszélyre hívja fel a figyelmet, amelynek várható következménye életveszélyes vagy súlyos sérülés, ha a készüléket nem megfelelően használják.

⚠ FIGYELMEZTETÉS

Olyan helyzetre hívja fel a figyelmet, amelynek esetleges következménye halálos vagy súlyos sérülés lehet, ha a készüléket nem megfelelően használják.

⚠ FIGYELEM

Olyan helyzetre hívja fel a figyelmet, amelynek várhatóan esetleges következménye sérülés lehet, vagy csak vagyoni kárt eredményezhet, ha a készüléket nem megfelelően használják.

A hangrögzítőre vonatkozó biztonsági óvintézkedések

⚠ FIGYELMEZTETÉS

- Ne használja a hangrögzítőt olyan légkörben, ahol gyúlékony vagy robbanásveszélyes gázok lehetnek.

  Ez tüzet vagy robbanást okozhat.
- Ne próbálja meg szétszerelni, megjavítani vagy átalakítani a hangrögzítőt.

  Elektromos áramütést vagy személyi sérülést okozhat.
- Járművezetés (kerékpározás, motorkerékpározás vagy autóvezetés) közben ne használja a hangrögzítőt.

  Közlekedési balesetet okozhat.
- Ne hagyja a hangrögzítőt csecsemők és gyermekek által elérhető helyen.

  Amikor a hangrögzítőt csecsemők és gyermekek közelében használja, ügyeljen arra, hogy ne maradjon őrizetlenül. A csecsemők és gyermekek nem ismerik a hangrögzítőre vonatkozó biztonsági óvintézkedéseket, és például az alábbi balesetek veszélyeztetik őket:
  - Véletlenül a nyak köré csavarodó fülhallgató zsinór által okozott fojtás.
  - Hibás használatból eredő sérülés vagy elektromos áramütés.
- Kizárólag microSD/microSDHC memóriakártyát használjon. Soha ne helyezzen a hangrögzítőbe más típusú kártyát.

  Ha véletlenül mégis más típusú kártyát helyez a hangrögzítőbe, ne próbálja meg erővel kiszedni. Forduljon az Olympus márkaszervizhez vagy szakszervizhez.
- Ha a hangrögzítő vízbe esik, vagy víz, fém vagy éghető idegen anyag kerül a belsejébe:

  ① Azonnal vegye ki az elemet/akkumulátort.

  ② Lépjen kapcsolatba a forgalmazóval, ahol a terméket vásárolta, vagy az Olympus márkaszervizzel javítás céljából. A további használat tüzet vagy áramütést okozhat.
- Ne használja a hangrögzítőt, vagy csak az utasításoknak megfelelően használja repülőgépen, kórházban, vagy más olyan helyen, ahol az elektronikus eszközök használata korlátozás alá esik.
- Ne használja tovább a hangrögzítőt, ha furcsa szagot, zajt tapasztal vagy abból füst távozik.

  Ez tüzet vagy égéséi sérülést okozhat. Vegye ki azonnal az elemet/akkumulátort, de vigyázzon, hogy ne szenvedjen égési sérülést. Lépjen kapcsolatba a forgalmazóval, ahol a terméket vásárolta, vagy az Olympus márkaszervizzel javítás céljából. (Ne érintse meg az elemet/akkumulátort puszta kézzel, amikor kiveszi. A szabadban távolítsa el az elemet/akkumulátort, éghető tárgyaktól távol.)
- Ha a csuklópánton hordozza a hangrögzítőt, ügyeljen arra, hogy ne akarjon be más tárgyakba.

⚠ FIGYELEM

- Művelet elvégzése előtt ne erősítse fel a hangot.

  Halláskárosodást vagy hallásvesztést okozhat.

Elemek/akkumulátorok

⚠ VESZÉLY

- Ne tegye az elemet/akkumulátort olyan anyag közelébe, amely gyulladást okozhat.
- Ne égesse el, ne melegítse és ne szerelje szét az elemet/akkumulátort. Ne zárja rövidre az elem/akkumulátor pozitív és negatív pólusait.

  Ez tüzet, repedést, égést vagy túlmelegedést okozhat.
- Ne csatlakoztasson forrasztással semmit az elemhez/akkumulátorhoz. Ne módosítsa az elem/akkumulátor formáját, ne alakítsa és ne szerelje szét.
- Ne létesítsen kapcsolatot az elem/akkumulátor pozitív és negatív pólusa között.

  Ez túlmelegedést, elektromos áramütést vagy tüzet okozhat.

- Ha szállítja vagy tárolja az elemet/akkumulátort, mindig tegye a tartójába és óvja a pólusait. Ne szállítsa vagy tárolja az elemet/akkumulátort nemesfémekkel együtt, például kulcskarikával.

  Ez túlmelegedést, elektromos áramütést vagy tüzet okozhat.
- Ne csatlakoztassa az elemet/akkumulátort közvetlenül hálózati aljzathoz vagy az autó szivargyújtójához.
- Ne hagyja az elemet/akkumulátort meleg helyen, például közvetlen napfénynek kitett helyen, járműben forró napon vagy lakásban fűtőtest közelében.

  Ez tüzet, égést, sérülést okozhat a szivárgás, a túlmelegedés vagy a repedések miatt.

⚠ FIGYELMEZTETÉS

- Ne érintse meg és ne tartsa az elemet/akkumulátort nedves kézzel.

  Elektromos áramütést vagy hibás működést okozhat.
- Ne használjon olyan elemet/akkumulátort, amelynek karcolt vagy sérült a burkolata.

  Ez repedést vagy túlmelegedést okozhat.
- Ne helyezze be az elemet/akkumulátort a pozitív-negatív pólussal ellentétesen.

  Ez szivárgást, repedést, égést vagy túlmelegedést okozhat.
  - Ne használjon olyan elemet/akkumulátort, amelynek le van szakadva a szigetelése (szigetelő borítás).
  - Ha hosszabb időn keresztül nem használja a hangrögzítőt, mindig vegye ki az elemet/akkumulátort.
  - Az elemek/akkumulátorok érintkezőit leselejtezés előtt fedje be szigetelőszalaggal, és a helyi hulladékkezelési előírásoknak megfelelően helyezze el azokat.
  - Az elemet/akkumulátort azonnal vegye ki a hangrögzítőből, amint az használhatatlanná válik. Ez szivárgást okozhat.
- Az elemből/akkumulátorból kiszivárgó folyadék a szembe kerülve vakságot okozhat. Ha az elemből/akkumulátorból kiszivárgó folyadék a szembe kerül, ne dörzsölje a szemét. Inkább azonnal öblítse le alaposan csapvízzel, vagy más tiszta vízzel. Azonnal forduljon orvoshoz.
- Ne próbáljon meg feltölteni alkáli, lítium és más nem újratölthető elemeket.
- Az elemet/akkumulátort tartsa távol csecsemőktől és gyermekektől.

  A csecsemők és gyermekek lenyelhetik az elemet/akkumulátort. Az elem/akkumulátor lenyelése esetén azonnal forduljon orvoshoz.
- Ha szokatlan hangot, melegedést, égett szagot érez, vagy füstöt lát felszabadulni a hangrögzítőből használat közben:
  ① Vegye ki azonnal az elemet/akkumulátort, ügyelve testi épségére.
  ② Javíttassa meg a hangrögzítőt a vásárlás helyén, vagy az Olympus márkaszervizben. A további használat tüzet vagy égési sérülést okozhat.
- Ne merítse az elemet/akkumulátort vízbe vagy tengervízbe, és óvja a pólusait a nedvességtől.
- Ne használja tovább az elemet/akkumulátort, ha meghibásodott, például szivárog, elszíneződött vagy deformálódott.
- Szakítsa meg az akkumulátor töltését, ha a töltés nem fejeződik be egy adott töltési időn belül.
- Az elemből/akkumulátorból kiszivárgó folyadék a ruhán vagy a bőrön károsodást okozhat, ezért azonnal öblítse le a folyadékot csapvízzel vagy más tiszta vízzel.

⚠ FIGYELEM

- Ne dobálja az elemet/akkumulátort, és ne tegye ki erős ütésnek.
- Mindig töltse fel az akkumulátort használat előtt, az első használat előtt, és ha hosszú ideig használaton kívül volt.
- Az újratölthető akkumulátorok adott élettartammal rendelkeznek. Ha a hangrögzítő üzemideje lerövidül az adott körülmények közötti feltöltés után, előfordulhat, hogy az akkumulátor elhasználódott, és újra kell cserélnie.

Az újratölthető akkumulátor hulladékkezelése

- Az elemek/akkumulátorok újrahasznosítása segít erőforrásaink megőrzésében. Ha használt elemet/akkumulátort selejtez le, minding fedje be annak pólusait és tartsa be a helyi előírásokat és törvényeket.

Óvintézkedések használat közben

- Ne hagyja a hangrögzítőt meleg vagy párás helyen, például közvetlen napfénynek kitett helyen járműben vagy nyáron a tengerparton.
- Ne tárolja a hangrögzítőt poros, nedves helyen.
- Ha a hangrögzítő nedvessé vagy nyirkossá válna, azonnal törölje le a nedvességet száraz ruhával. A sós vízzel való érintkezés különösen kerülendő.
- Ne helyezze a hangrögzítőt televízióra, hűtőszekrényre vagy más elektromos készülékre vagy azok közelébe.
- Óvja a hangrögzítőt a homoktól és a sártól. Ezek javíthatatlanná tehetik a terméket.
- Ne tegye ki a hangrögzítőt intenzív rezgésnek vagy ütésnek.
- Ne használja a hangrögzítőt nedves helyen.
- Ha mágneskártyát (például bankkártyát) helyez a hangszóró vagy a fülhallgató közelébe, a mágneskártyán tárolt adatok sérülhetnek.

<Adatvesztéssel szembeni óvintézkedések>

- A belső memóriában és a microSD-kártyán rögzített tartalom sérülhet vagy elveszhet működési hiba, a készülék meghibásodása vagy javítása esetén.
- Továbbá, ha a tartalom már régóta benne van a memóriában, vagy gyakran használják, előfordulhat, hogy az olyan műveletek elvégzése, mint beírás, olvasás vagy tartalom törlése, nem lehetséges.
- Javasoljuk, hogy a fontos információkról készítésen biztonsági másolatot a számítógép merevlemezére vagy más adathordozóra.
- Ne feledje, hogy az Olympus nem vállal felelősséget a rögzített adatok sérüléséből vagy elvesztéséből eredő károkért, vagy elmaradt haszonért, tekintet nélkül ezek természetére vagy okára.

<Rögzített fájlra vonatkozó óvintézkedések>

- Az Olympus nem vállal felelősséget a rögzített fájloknak a hangrögzítő vagy a számítógép meghibásodásából eredő törléséért vagy lejátszhatatlanná válásáért.
- A szerzői jogokkal védett anyagok lejátszása csak személyes használatra engedélyezett. A szerzői jogok tulajdonosának beleegyezése nélkül minden más használat törvényileg tiltott.

<A hangrögzítő és a microSD-kártya ártalmatlanításával kapcsolatos óvintézkedések>

- A rögzített adatok még formázás vagy törlés esetén sem törlődnek teljesen, csak a belső memória és/vagy a microSD-kártya fájlkezelési információi frissülnek.
  Amikor kidobja a hangrögzítőt vagy a microSD-kártyát, gondoskodjon a megsemmisítéséről, formázza vagy vegyen fel csendet a rögzítési idő végéig, illetve végezzen hasonló műveletet, hogy a személyes információk ne szivároghassanak ki.

Műszaki adatok

- **Rögzítési formátumok**
  MP3 formátum
- **Maximális üzemi kimenő teljesítmény**
  250 mW (8 Ω hangszóró)
- **A fejhallgató-kimenet maximális teljesítménye**
  ≦ 150 mV
  (megfelel az EN 50332-2 szabványnak)
- **Adathordozó***
  Belső NAND gyorsmemória
  WS-853 típus: 8 GB
  WS-852 típus: 4 GB
  microSD-kártya
  (2GB – 32 GB kapacitású kártya alkalmas.)
  * Az adathordozók memóriájának egy része a fájlkezeléshez szükséges, ezért a ténylegesen rendelkezésre álló kapacitás mindig kissé kevesebb a kijelzett kapacitásnál.
- **Hangszóró**
  Beépített, 20 mm átmérőjű, kerek dinamikus hangszóró
- **Mikrofonaljzat**
  3,5 mm átmérő; ellenállás: 2 kΩ
- **Fülhallgatóaljzat**
  3,5 mm átmérő; ellenállás: minimum 8 Ω
- **Energiaforrás**
  Normál feszültség: 3 V
  Elem/akkumulátor: Két AAA típusú szárazelem (LR03) vagy két Olympus nikkel-fémhidrid újratölthető akkumulátor
- **Külső méretek**
  111,5 × 39 × 18 mm (a kiálló részeket nem számítva)
- **Tömeg**
  77 g (elemmel/akkumulátorral együtt)
- **Üzemeltetési hőmérséklet**
  0 és 42 °C között

Ne feledje, hogy a hangrögzítő műszaki adatai és megjelenése előzetes értesítés nélkül változhat a teljesítménynövelés vagy más korszerűsítés következtében.

Európai vásárlóink számára

A „CE" jelölés garantálja, hogy ez a termék a biztonság, az egészség-, a környezet- és a fogyasztóvédelem tekintetében megfelel az európai követelményeknek. A CE-jelöléssel ellátott készülékek értékesítése Európában történik.

Ez a jelkép [áthúzott, kerekeken guruló szemetes – WEEE irányelv IV. melléklet] azt jelzi, hogy az EU országaiban külön kell gyűjteni az elektromos és elektronikus termékekből keletkező hulladékot. Kérjük, ne dobja a készüléket a háztartási hulladékba. A termék eldobásánál kérjük, vegye igénybe az országában rendelkezésre álló hulladék-visszavételi és -gyűjtőhelyeket.

Ez a jelkép [áthúzott, kerekeken guruló szemetes – 2006/66/EK irányelv, II. melléklet] azt jelzi, hogy az EU országaiban külön kell gyűjteni az elhasznált elemeket és akkumulátorokat. Kérjük, ne dobja az elemeket és akkumulátorokat a háztartási hulladékba. Az elemek eldobásakor kérjük, vegye igénybe az országában rendelkezésre álló hulladék-visszavételi és -gyűjtőrendszereket.

A lehetséges halláskárosodás megelőzése érdekében a készüléket soha ne hallgassa nagy hangerőn huzamosabb ideig.

IT Introduzione

- Grazie per aver acquistato un registratore vocale digitale Olympus. Leggere queste istruzioni per acquisire le informazioni necessarie per usare il prodotto correttamente e in condizioni di sicurezza.
- Questo manuale è una versione di base. Fate riferimento al manuale avanzato completo dai dati memorizzati nella cartella [**OL_MANUAL**] del registratore oppure scaricate i dati dal sito Web di OLYMPUS.

Nomi delle parti

Registratore

① **Microfono stereo incorporato (L)**
② **Display**
③ **Indicatore luminoso (LED)**
④ **Pulsante STOP (■)**
⑤ **Pulsante ERASE**
⑥ **Pulsante MENU**
⑦ **Altoparlante incorporato**
⑧ **Connettore USB/coperchio del connettore USB (retrattile)**
⑨ **Microfono stereo incorporato (R)**
⑩ **Interruttore POWER**
⑪ **Coperchio del vano scheda**
⑫ **Pulsante REC (record) (●)**
⑬ **Pulsante FOLDER/INDEX**
⑭ **Pulsante CALENDAR/SCENE**
⑮ **Pulsante ⏮**
⑯ **Pulsante +**
⑰ **Pulsante ⏭**
⑱ **Pulsante ▶ OK**
⑲ **Pulsante –**
⑳ **Supporto**
㉑ **Leva del connettore USB**
㉒ **Presa per microfono (🎙)**
㉓ **Presa per auricolari (🎧)**
㉔ **Coperchio vano batterie**
㉕ **Occhiello del laccetto da polso**

Display (Mod. normale)

Ⓐ **In modalità di registrazione**
Ⓑ **In modalità di arresto o riproduzione**

❶ **Nome dei file**
❷ **Indicatore della batteria**
[Ni]: Ni-MH*1
[Al]: Alcaline*1
❸ **Indicatore della cartella, Numero del file corrente nella cartella/ Numero totale di file registrati nella cartella e indicatore di protezione**
❹ **Indicatore dello stato del registratore vocale**
[●]: Indicatore di registrazione
[●II]: Indicatore di pausa della registrazione
[■]: Indicatore di arresto
[▶]: Indicatore di riproduzione
[▶]: Indicatore di riproduzione rapida
[▶]: Indicatore di riproduzione lenta
[▶▶]: Indicatore di avanzamento
[◀◀]: Indicatore di riavvolgimento
❺ **Tempo di registrazione trascorso o tempo di riproduzione trascorso**
❻ **Indicatore del supporto di registrazione**
[IN]: Memoria interna
[▸]: Scheda microSD
Tempo di registrazione rimanente
❼ **Significato degli indicatori visualizzati nell'area corrispondente del display**
Prog. registr.:
[MDICT.]: Dettatura
[MMEETING]: Riunioni
[MCONF.]: Conferenza
[DUPL]: Duplicazione (Cassette)
[DUPL]: Duplicazione (CD)
[DUPL]: Duplicazione (timer)
[MTEL.REC]: Reg, telef.
[MDNS]: DNS
[LR] [L] [R]: Liv. registr.
[VCVA]: VCVA
[Sync]: Reg. V-Sync.
[LC]: Filtro Low Cut
[VU]: Bilanc. voce*1
Filtro vocale*2
[NR]: Cancel. rumore
Mod. riprod.:
[□]: Cartella
[1]: File
[↻]: Ripetizione
❽ **Indicatore del formato di registrazione**
❾ **Durata del file**
❿ **Misurazione del livello**
⓫ **Indicatore della posizione di riproduzione**

* **1** Solo per il modello WS-853
* **2** Solo per il modello WS-852

Display (Mod. semplice)

Ⓒ **In modalità di registrazione**
Ⓓ **In modalità di arresto o riproduzione**

❶ **Indicatore della cartella, Numero del file corrente nella cartella/ Numero totale di file registrati nella cartella e indicatore di protezione**
❷ **Indicatore della batteria**
[Ni]: Ni-MH*1
[Al]: Alcaline*1
❸ **Indicatore dello stato del registratore vocale**
[●]: Indicatore di registrazione
[●II]: Indicatore di pausa della registrazione
[■]: Indicatore di arresto
[▶]: Indicatore di riproduzione
[▶]: Indicatore di riproduzione rapida
[▶]: Indicatore di riproduzione lenta
[▶▶]: Indicatore di avanzamento
[◀◀]: Indicatore di riavvolgimento
❹ **Tempo di registrazione trascorso o tempo di riproduzione trascorso**
❺ **Indicatore del supporto di registrazione**
[IN]: Memoria interna
[▸]: Scheda microSD
Tempo di registrazione rimanente
❻ **Misurazione del livello**
❼ **Durata del file (In modalità di arresto), Indicatore della posizione di riproduzione (In modalità di riproduzione)**
❽ **Prog. registr.**

* **1** Solo per il modello WS-853

Configurazione

Inserimento delle batterie (fig. 1)

Prima di utilizzare il registratore vocale, inserire le batterie nell'apposito vano.

1 Far scorrere e aprire il coperchio del vano batterie tenendolo premuto.

2 Inserire le batterie AAA, posizionando in modo corretto i poli positivi e negativi.
ⓐ Inserire prima il polo negativo della batteria

3 Far scorrere e chiudere completamente il coperchio del vano batterie.

Accensione del registratore (fig. 2)

1 Portare l'interruttore POWER in posizione [ON].

Impostazione delle batterie inserite (fig. 3)

Solo per il modello WS-853

1 Premere il pulsante + o – per selezionare il tipo di batterie inserite.

[**Ni-MH**] (Ni-MH):
Selezionare questa impostazione se sono state inserite batterie ricaricabili al nichel-metallo idruro Olympus (modello BR404).

[**Alcaline**] (Alcaline):
Selezionare questa impostazione se sono state inserite batterie alcaline.

ⓐ Tipo di batterie

2 Premere il pulsante ▶OK per finalizzare l'impostazione.

Impostazione di data e ora (fig. 4)

1 Premere il pulsante ▶▶I o I◀◀ per selezionare la voce da impostare.

2 Premere il pulsante + o – per cambiare il numero.

- Per cambiare l'impostazione di un'altra voce, premere il pulsante ▶▶I o I◀◀ per spostare il cursore lampeggiante, quindi premere il pulsante + o – per cambiare il numero.

3 Premere il pulsante ▶OK per finalizzare l'impostazione.

Selezione della modalità (fig. 5)

1 Premere il pulsante + o – per modificare la modalità.

[**Mod. normale**]:
Modalità standard in cui tutte le funzioni sono disponibili.

[**Mod. semplice**]:
Modalità in cui vengono elencate le funzioni utilizzate di frequente. Il testo visualizzato viene ingrandito per una lettura più facile.

2 Premere il pulsante ▶OK per finalizzare l'impostazione.

Ricarica delle batterie (fig. 6)

Solo per il modello WS-853

NOTA:

- Prima di caricare le batterie, inserire quelle ricaricabili in dotazione e impostare [**Batteria**] su [**Ni-MH**].

1 Avviare il PC.

2 Fare scorrere la leva del connettore USB nella direzione indicata dalla freccia.

3 Dopo aver verificato che il registratore vocale è arrestato, collegare il connettore USB a una porta USB di un PC.

4 Premere il pulsante ▶OK per avviare la ricarica delle batterie.

- Se l'opzione [**Batteria**] è impostata su [**Ni-MH**], sul display compare il messaggio [**Premere OK per ricaricare**]. Premere il pulsante ▶OK mentre questo messaggio lampeggia.

5 Quando la carica è completa, l'indicatore della batteria cambia in [ ].

NOTA:

- Non tentare mai di ricaricare una batteria alcalina, al litio o qualsiasi altro tipo di batteria non ricaricabile. Le perdite di liquido o il surriscaldamento potrebbero provocare il malfunzionamento del registratore.

Spegnimento del registratore vocale

1 Mentre il registratore è in modalità di arresto, far scorrere l'interruttore POWER in posizione [OFF/HOLD].

Modalità di risparmio energetico

Se il registratore vocale non viene utilizzato per almeno 5 minuti dopo essere stato acceso, il display si spegne e il registratore vocale passa automaticamente in modalità di risparmio energetico.

- Premere qualsiasi pulsante per disattivare questa modalità.

Registrazione

Procedura di base per la registrazione (fig. 7)

1 Selezionare la cartella in cui salvare la registrazione.

2 Puntare il microfono incorporato in direzione della sorgente audio da registrare.

3 Premere il pulsante REC (●) per avviare la registrazione.

ⓐ Mod. registr.
ⓑ Tempo di registrazione trascorso
ⓒ Misurazione del livello (cambia a seconda del volume di registrazione e dell'impostazione della funzione di registrazione)
ⓓ Tempo di registrazione rimanente
ⓔ Livello della registrazione

4 Premere il pulsante STOP (■) per arrestare la registrazione.

ⓕ Durata del file

Modifica del programma di registrazione (fig. 8)

Il registratore vocale dispone di modelli predefiniti con impostazioni ottimali che si adattano a varie situazioni di registrazione, ad esempio per conferenze o dettatura. Quando si seleziona uno di questi modelli, è possibile definire varie impostazioni consigliate per la situazione di registrazione con un'unica operazione.

1 Mentre il registratore è in modalità di arresto, tenere premuto il pulsante CALENDAR/SCENE.

2 Premere il pulsante + o – per selezionare il programma desiderato.

3 Premere il pulsante ▶OK per finalizzare l'impostazione.

Riproduzione

Oltre ai file creati con il registratore vocale, è possibile riprodurre file in formato MP3 trasferiti da un PC.

Procedura di base per la riproduzione (fig. 9)

1 Selezionare il file da riprodurre dalla cartella che lo contiene.

2 Premere il pulsante ▶ OK per avviare la riproduzione.

ⓐ Nome del file e indicatore della cartella
ⓑ Tempo di riproduzione trascorso/Durata del file
ⓒ Indicatore della posizione di riproduzione

3 Premere il pulsante + o – per impostare il volume sul livello desiderato.

- Il volume può essere regolato nell'intervallo [**00**] e [**30**]. Quanto maggiore è il numero, tanto maggiore sarà il volume.
- Se il volume è regolato troppo alto, potrebbe comparire una schermata di avviso.

4 Premere il pulsante STOP (■) per arrestare la riproduzione.

Modifica della velocità di riproduzione (fig. 10)

1 Premere il pulsante ▶ OK durante la riproduzione.

2 Premere il pulsante + o –.

- Regolare la velocità di riproduzione.

3 Premere il pulsante ▶ OK.

Limitazioni per la riproduzione rapida

È possibile che alcuni file non vengano riprodotti normalmente a seconda della frequenza di campionamento e del bit rate. In questo caso, sarà necessario ridurre la velocità di riproduzione.

Cancellazione dei file (fig. 11)

1 Selezionare il file che si desidera cancellare.

2 Premere il pulsante ERASE mentre il registratore vocale è in modalità di arresto.

3 Premere il pulsante + o – per selezionare [Canc. Cartella] o [Cancella file].

4 Premere il pulsante ▶ OK.

5 Premere il pulsante + per selezionare [Avvia].

6 Premere il pulsante ▶ OK.

- Sul display compare [**Cancellazione!**] e viene avviato il processo di cancellazione. Al termine, sul display compare [**Cancellato**].

Uso con il PC

Sistemi operativi compatibili

Windows

Sistema operativo

Microsoft Windows Vista/7/8, 8.1 - Installazione standard

Macintosh

Sistema operativo

Mac OS X 10.5 a 10.10 - Installazione standard

Informazioni su copyright e marchi di fabbrica

- Le informazioni in questo documento sono soggette a modifica senza preavviso. Contattare il Centro assistenza clienti di Olympus per informazioni su nomi di prodotto più recenti, numeri di modello e di altro genere.
- Le schermate del registratore vocale e le illustrazioni del prodotto contenute nel presente manuale potrebbero non corrispondere al prodotto reale. Sebbene siano state prese tutte le precauzioni per garantire l'accuratezza delle informazioni in questo manuale, potrebbero essere presenti errori. Per domande o dubbi su informazioni non chiare o in caso di errori e omissioni, contattare il Centro assistenza clienti di Olympus.
- Olympus Corporation è la titolare del copyright di questo manuale. Le leggi sul Copyright vietano la riproduzione o la distribuzione non autorizzata del presente manuale.
- Olympus non si assume alcuna responsabilità circa eventuali danni, perdite monetarie o richieste di indennizzo da parte di terzi in seguito all'uso improprio del prodotto.

Marchi e marchi registrati

- IBM e PC/AT sono marchi di fabbrica o marchi registrati di International Business Machines Corporation.
- Microsoft, Windows e Windows Media sono marchi registrati di Microsoft Corporation.
- microSD e microSDHC sono marchi di fabbrica di SD Card Association.
- Macintosh e iTunes sono marchi di fabbrica di Apple Inc.
- Il prodotto utilizza la tecnologia di codifica audio MP3 concessa in licenza da Fraunhofer IIS and Thomson.

Tutti gli altri nomi di marchi o di prodotti menzionati nel manuale sono marchi registrati o marchi di fabbrica dei rispettivi proprietari.

Misure di sicurezza

Per un utilizzo corretto e sicuro, prima di usare il registratore vocale, leggere questo manuale. Dopo averlo letto, tenere il manuale a portata di mano per poterlo consultare.

Precauzioni importanti per la sicurezza

- Alle precauzioni importanti per la sicurezza sono abbinati i simboli e i riferimenti riportati di seguito. Attenersi sempre a queste precauzioni per evitare lesioni personali o ad altre persone e per non causare danni alle cose.
- Di seguito si riporta il significato di ogni tipo di precauzione.

⚠ PERICOLO

Precauzione su un pericolo imminente che potrebbe causare il decesso o lesioni gravi qualora l'apparecchiatura venga utilizzata in modo erroneo.

⚠ AVVERTENZA

Precauzione su un situazione che potrebbe causare il decesso o lesioni gravi qualora l'apparecchiatura venga utilizzata in modo erroneo.

⚠ ATTENZIONE

Precauzione su un situazione che potrebbe causare lesioni o danni alle cose qualora l'apparecchiatura venga utilizzata in modo erroneo.

Precauzioni di sicurezza per il registratore vocale

⚠ AVVERTENZA

- Non utilizzare il registratore vocale in ambienti che potrebbero contenere gas infiammabili o esplosivi.

  Ciò potrebbe causare incendi o esplosioni.
- Non tentare di smontare, riparare né modificare personalmente il registratore vocale.

  Ciò potrebbe causare scosse elettriche o lesioni personali.
- Non utilizzare il registratore vocale mentre si è alla guida di un veicolo (quali bicicletta, motocicletta o automobile).

  Ciò potrebbe causare incidenti stradali.
- Non lasciare il registratore vocale in luoghi raggiungibili da neonati e bambini.

  Non lasciare mai incustodito il registratore vocale se lo si utilizza in luoghi in cui sono presenti neonati e bambini. Questi non possono comprendere le precauzioni di sicurezza del registratore vocale, pertanto sono esposti a possibili incidenti quali:
  - Soffocamento causato dall'attorcigliamento accidentale del cavo degli auricolari intorno al collo.
  - Lesioni personali o scosse elettriche causate da un uso errato del registratore vocale.
- Usare solo schede di memoria microSD/microSDHC. Non inserire mai altri tipi di schede nel registratore vocale.

  Qualora si dovesse inserire per errore una scheda di tipo diverso nel registratore vocale, non provare a estrarla con la forza. Contattare il centro riparazioni o il centro assistenza Olympus.
- Se il registratore vocale cade nell'acqua o se al suo interno dovessero entrare acqua, oggetti metallici o combustibili:

  ① Rimuovere immediatamente le batterie.

  ② Contattare il rivenditore dal quale è stato acquistato il prodotto o un centro assistenza Olympus per ripararlo. Continuare a usare il registratore vocale potrebbe causare incendi o scosse elettriche.
- Non usare il registratore vocale o usarlo solo secondo le direttive del caso in aeroplani, ospedali o luoghi in cui è vietato l'uso di dispositivi elettronici.
- Spegnere immediatamente il registratore vocale se si notano odori, rumori insoliti o fumo provenienti dall'apparecchio.

  Potrebbero verificarsi incendi o esplosioni. Rimuovere subito le batterie, facendo attenzione a non ustionarsi. Contattare il rivenditore dal quale è stato acquistato il prodotto o un centro di riparazione o assistenza Olympus. Non toccare le batterie a mani nude quando le si rimuovono. Rimuoverle in un luogo all'aperto e lontano da oggetti infiammabili.
- Quando si trasporta il registratore vocale con il laccetto da polso, evitare che rimanga impigliato in altri oggetti.

⚠ ATTENZIONE

- Non alzare il volume prima di eseguire un'operazione.

  Ciò potrebbe causare danni o perdita dell'udito.

Batterie

⚠ PERICOLO

- Non collocare le batterie vicino a fonti di combustione.
- Non bruciare, riscaldare o smontare le batterie. Non cortocircuitare i poli negativo e positivo delle batterie.

  Potrebbero verificarsi incendi, fratture strutturali o surriscaldamento.
- Non saldare le connessioni direttamente sulle batterie. Non deformare, modificare o smontare le batterie.
- Non collegare tra loro i poli negativo e positivo delle batterie.

  Potrebbero verificarsi incendi, scosse elettriche o surriscaldamento.
- Quando si trasportano o conservano le batterie, collocarle sempre nell'apposito involucro e proteggerne i poli. Non trasportare o conservare le batterie insieme a oggetti preziosi in metallo.

  Potrebbero verificarsi incendi, scosse elettriche o surriscaldamento.
- Non collegare le batterie direttamente ad una presa di corrente o a un accendisigari di una automobile.
- Non usare o lasciare le batterie in luoghi caldi, ad esempio alla luce solare diretta, all'interno di un veicolo in una giornata molto calda o vicino a un termosifone.

Potrebbero verificarsi incendi, bruciature o lesioni causate da fuoriuscite di liquido, surriscaldamento o fratture strutturali.

⚠ AVVERTENZA

- Non toccare o tenere le batterie con le mani bagnate.

  Potrebbero verificarsi scosse elettriche o malfunzionamenti.
- Non usare batterie con l'involucro graffiato o danneggiato.

  Potrebbero verificarsi fratture strutturali o surriscaldamento.
- Non inserire le batterie invertendo l'orientamento dei poli positivo e negativo.

  Potrebbero verificarsi fuoriuscite di liquido, surriscaldamento, combustione o fratture strutturali.
  - Non usare batterie la cui protezione isolante è distorta.
  - Rimuovere sempre le batterie se non si usa il registratore vocale per molto tempo.
  - Quando si smaltiscono le batterie scariche, coprire i poli con del nastro adesivo e rispettare sempre le normative locali.
  - Rimuovere subito le batterie dal registratore vocale non appena diventano inutilizzabili. Potrebbero verificarsi perdite di liquido.
- Il liquido delle batterie, se dovesse entrare a contatto con gli occhi, potrebbe causare cecità. In questo caso, non strofinarsi gli occhi. Lavarli a fondo e subito con acqua corrente o potabile e rivolgersi immediatamente a un medico.
- Non tentate di ricaricare una batteria alcalina, al litio o qualsiasi altro tipo di batteria non ricaricabile.
- Tenere sempre le batterie fuori dalla portata dei bambini.

  La batterie potrebbero essere ingerite accidentalmente da bambini e neonati. In questo caso, rivolgersi immediatamente ad un medico.
- Se usando il registratore vocale si notano suoni insoliti, calore eccessivo, odore di bruciato o fumo:
  ① Rimuovere subito le batterie, facendo attenzione a non procurarsi lesioni fisiche.
  ② Contattare il rivenditore dal quale è stato acquistato il prodotto o un centro assistenza Olympus per ripararlo. Continuare a usare il registratore vocale potrebbe causare incendi o ustioni.
- Non immergere le batterie in acqua dolce o salata ed evitare che i poli si bagnino.
- Smettere di usare le batterie se si verificano problemi come fuoriuscita di liquido, scolorimento o deformazione.
- Smettere di caricare le batterie ricaricabili se non si caricano nei tempi previsti.
- Il liquido delle batterie a contatto con abiti o pelle potrebbe causare lesioni cutanee. In questo caso, rimuovere il liquido delle batterie immediatamente con acqua corrente o potabile.

⚠ ATTENZIONE

- Non gettare le batterie a terra e non sottoponetele a urti.
- Caricare sempre le batterie ricaricabili prima del primo utilizzo del registratore vocale o se non è stato usato per lunghi periodi.
- Le batterie ricaricabili hanno una durata limitata nel tempo. Se il tempo di funzionamento del registratore vocale si riduce dopo averle ricaricate in condizioni normali, è probabile che queste non siano più utilizzabili e che pertanto debbano essere sostituite con batterie nuove.

Smaltimento delle batterie ricaricabili

- Il riciclaggio delle batterie è utile per risparmiare importanti risorse. Quando si smaltiscono le batterie scariche, coprire sempre i poli e rispettare le normative locali.

Precauzioni per l'uso

- Non usare o lasciare il registratore vocale in luoghi caldi o umidi, ad esempio alla luce solare diretta, all'interno di un veicolo o sulla spiaggia in estate.
- Non conservare il registratore vocale in luoghi umidi o polverosi.
- Se il registratore vocale dovesse diventare umido, rimuovere subito lo strato di umidità con un panno asciutto. Evitare assolutamente che entri a contatto con acqua salata.
- Non collocare il registratore vocale sopra o nei pressi di un televisore, un frigorifero o altri apparecchi elettrici.
- Evitare che sabbia e fango penetrino nel registratore vocale. Potrebbe essere impossibile riparare il prodotto.
- Non sottoporre il registratore vocale a vibrazioni o urti molto forti.
- Non usare il registratore vocale in luoghi umidi.
- Non collocare una scheda con banda magnetica, ad esempio una tessera del bancomat, vicino all'altoparlante o agli auricolari, in quanto ciò potrebbe danneggiare i dati memorizzati sulla scheda magnetica.

<Precauzioni contro la perdita di dati>

- I contenuti registrati nella memoria interna o nella scheda microSD potrebbero venire danneggiati o andare persi a causa di errori operativi, guasti del dispositivo o riparazioni.
- Inoltre, se i contenuti vengono salvati nella memoria per lunghi periodi o se vengono utilizzati spesso, è possibile che operazioni come la scrittura, la lettura o la cancellazione dei dati non riescano più.
- Si consiglia di effettuare un backup delle informazioni importanti registrate e di salvarle sul disco rigido di un PC o su un altro supporto di registrazione.
- Olympus non si assume alcuna responsabilità circa eventuali danni o perdite, anche monetarie, causati dal danneggiamento o dalla perdita dei dati registrati, a prescindere dalla causa.

<Precauzioni per i file registrati>

- Olympus non si assume alcuna responsabilità circa la cancellazione o l'impossibilità di riprodurre i file registrati a causa di un guasto del registratore vocale o del PC.
- È possibile registrare materiali protetti da copyright solo se la registrazione viene usata per uso personale. Qualsiasi altro uso senza il permesso del titolare del copyright è vietato dalle leggi sul copyright.

<Precauzioni per lo smaltimento del registratore vocale e delle schede microSD>

- Anche se si esegue la formattazione o la cancellazione, vengono aggiornate solo le informazioni di gestione dei file della memoria interna e/o della scheda microSD e i dati registrati non vengono cancellati completamente.
  Quando si decide di disfarsi del registratore vocale o di una scheda microSD, assicurarsi di romperli, formattarli e registrare solo silenzio fino all'esaurimento del tempo di registrazione o eseguire un'operazione simile per evitare che altre persone possano accedere a informazioni personali riservate.

Dati tecnici

■ **Formati di registrazione**
Formato MP3

■ **Uscita massima in esercizio**
250 mW (altoparlante a 8 Ω)

■ **Uscita massima degli auricolari**
≦ 150 mV (ai sensi della normativa EN 50332-2)

■ **Supporti di registrazione***
Memoria flash NAND interna
Modello WS-853: 8 GB
Modello WS-852: 4 GB
Scheda microSD
(supporta schede con capacità da 2 a 32 GB.)
* Una parte della capacità di memoria è utilizzata come area di gestione, pertanto la capacità effettiva sarà sempre leggermente inferiore a quella visualizzata.

■ **Altoparlante**
Altoparlante incorporato dinamico con diametro di 20 mm

■ **Presa per microfono**
Diametro di 3,5 mm; Impedenza: 2 kΩ

■ **Presa per auricolari**
Diametro di 3,5 mm; Impedenza: minimo 8 Ω

■ **Alimentazione**
Tensione standard: 3 V
Batterie: due batterie AAA non ricaricabili (modello LR03) o due batterie ricaricabili al nichel-metallo idruro Olympus

■ **Dimensioni esterne**
111,5 × 39 × 18 mm (sporgenze escluse)

■ **Peso**
77 g (batterie comprese)

■ **Temperatura di esercizio**
da 0 a 42°C

Le specifiche e l'aspetto del registratore vocale potrebbero cambiare senza preavviso in seguito a miglioramenti delle prestazioni o altri aggiornamenti.

Per utenti in Europa

Il marchio "CE" indica che il prodotto è conforme ai requisiti europei sulla sicurezza, sulla salute, sulla protezione dell'ambiente e del consumatore. I prodotti con il marchio CE sono destinati alla vendita in Europa.

Questo simbolo [cassonetto con ruote, barrato, WEEE Allegato IV] indica la raccolta differenziata di apparecchiature elettriche ed elettroniche nei paesi dell'UE. Non gettare l'apparecchio nei rifiuti domestici. Usare i sistemi di raccolta rifiuti disponibili nel proprio paese.

Questo simbolo [cassonetto con ruote, barrato, Direttiva 2006/66/EC Allegato II] indica la raccolta differenziata di batterie usate nei paesi dell'UE. Non gettare le batterie nei rifiuti domestici. Usare i sistemi di raccolta rifiuti disponibili nel proprio paese.

Per evitare possibili danni all'udito, non ascoltare ad alto volume per lunghi periodi.

LT Įvadas

- Dėkojame, kad įsigijote „Olympus“ skaitmeninį diktofoną. Perskaitykite šiuos nurodymus, kaip tinkamai ir saugiai naudoti gaminį.
- Šiame vadove pateikiama tik pagrindinė informacija. Visas išsamus vadovas pateikiamas diktofono aplanke [**OL_MANUAL**] arba duomenis galima atsisiųsti iš OLYMPUS svetainės.

Komponentų pavadinimai

Diktofonas

① **Integruotas stereofoninis mikrofonas (K)**
② **Ekranas**
③ **LED indikatoriaus lemputė (LED)**
④ **Mygtukas STOP (■)**
⑤ **Mygtukas ERASE**
⑥ **Mygtukas MENU**
⑦ **Integruotas garsiakalbis**
⑧ **USB jungtis / USB jungties dangtelis (įtraukiamas)**
⑨ **Integruotas stereofoninis mikrofonas (R)**
⑩ **POWER jungiklis**
⑪ **Kortelės dangtelis**
⑫ **Mygtukas REC (●)**
⑬ **Mygtukas FOLDER/INDEX**
⑭ **Mygtukas CALENDAR/SCENE**
⑮ **Mygtukas I◀◀**
⑯ **Mygtukas +**
⑰ **Mygtukas ▶▶I**
⑱ **Mygtukas ▶OK**
⑲ **Mygtukas –**
⑳ **Kojelė**
㉑ **USB jungties šliaužiklis**
㉒ **Mikrofono lizdas (🎙)**
㉓ **Ausinių lizdas (🎧)**
㉔ **Baterijos dangtelis**
㉕ **Dirželio kilputė**

Ekranas (režimas „Normal“)

Ⓐ **Įrašymo režimu**
Ⓑ **Sustabdžius arba atkūrimo režimu**

❶ **Failo vardas**
❷ **Baterijos indikatorius**
[Ni]: Ni-MH*1
[Al]: šarminė*1
❸ **Aplanko indikatorius, pasirinkto failo numeris aplanke / bendras aplanke esančių failų skaičius ir failo užrakto indikatorius**
❹ **Diktofono būklės indikatorius**
[●]: įrašymo indikatorius
[●II]: įrašymo pristabdymo indikatorius
[■]: sustabdymo indikatorius
[▶]: atkūrimo indikatorius
[▷]: spartaus atkūrimo indikatorius
[▷]: lėto atkūrimo indikatorius
[▶▶]: greito pasukimo pirmyn indikatorius
[◀◀]: greito atsukimo atgal indikatorius
❺ **Praėjęs įrašymo laikas arba atkūrimo laikas**
❻ **Įrašymo laikmenos indikatorius**
[IN]: vidinė atmintis
[▭]: „microSD“ kortelė
Likęs galimas įrašymo laikas
❼ **Indikatoriaus srityje rodomų indikatorių reikšmės**
Įrašymo aplinka:
[DICT.]: diktavimas
[MEETING]: susitikimas
[CONF.]: konferencija
[DUPL]: dubliavimas (kasetė)
[DUPL]: dubliavimas (CD)
[DUPL]: dubliavimas (laikmatis)
[TEL.REC]: telefono įrašymas
[DNS]: DNS
[H] [L] [M]: įrašymo lygis
[VCVA]: VCVA
[Sync]: „V-Sync. Rec“
[⊠]: žemų dažnių filtras
[KV]: balso balansavimas*1
Balso filtras*2
[KN]: triukšmo slopinimas
Atkūrimo režimas:
[▭]: aplankas
[1]: failas
[▭]: kartojimas
❽ **Įrašymo formato indikatorius**
❾ **Failo trukmė**
❿ **Lygio matuoklis**
⓫ **Atkūrimo vietos juostinis indikatorius**

* **1** Tik WS-853 modelyje
* **2** Tik WS-852 modelyje

Ekranas (režimas „Simple“)

Ⓒ **Įrašymo režimu**
Ⓓ **Sustabdžius arba atkūrimo režimu**

❶ **Aplanko indikatorius, pasirinkto failo numeris aplanke / bendras aplanke esančių failų skaičius ir failo užrakto indikatorius**
❷ **Baterijos indikatorius**
[Ni]: Ni-MH*1
[Al]: šarminė*1
❸ **Diktofono būklės indikatorius**
[●]: įrašymo indikatorius
[●II]: įrašymo pristabdymo indikatorius
[■]: sustabdymo indikatorius
[▶]: atkūrimo indikatorius
[▷]: spartaus atkūrimo indikatorius
[▷]: lėto atkūrimo indikatorius
[▶▶]: greito pasukimo pirmyn indikatorius
[◀◀]: greito atsukimo atgal indikatorius
❹ **Praėjęs įrašymo laikas arba atkūrimo laikas**
❺ **Įrašymo laikmenos indikatorius**
[IN]: vidinė atmintis
[▭]: „microSD“ kortelė
Likęs galimas įrašymo laikas
❻ **Lygio matuoklis**
❼ **Failo ilgis (sustabdžius), atkūrimo vietos juostinis indikatorius (atkūrimo režimu)**
❽ **Įrašymo scena**

* **1** Tik WS-853 modelyje

Nustatymas

Baterijos įdėjimas (1 pav.)

Prieš pradėdami naudoti diktofoną į jo baterijos skyrelį įdėkite baterią.

1 Spausdami pastumkite ir atidarykite baterijos skyrelio dangtelį.

2 Įdėkite AAA dydžio baterijas, prieš tai patikrinę, ar teigiamas ir neigiamas poliai nukreipti tinkamai.
ⓐ Pirmiausia įdėkite neigiamą baterijos polių.

3 Pastumkite baterijos dangtelį, kad jį visiškai uždarytumėte.

Maitinimo įjungimas (2 pav.)

1 Pastumkite jungiklį POWER į padėtį [ON].

Įdėtos baterijos nustatymas (3 pav.)

Tik WS-853 modelyje

1 Mygtuku + arba – pasirinkite įdėtos baterijos tipą.

[**Ni-MH**] (Ni-MH):
Pasirinkite, jei įdėjote „Olympus“ nikelio ir metalo hidrido įkraunamąją bateriją (modelis BR404).

[**Alkaline**] (Alkaline):
Pasirinkite, jei įdėjote šarminę bateriją.

ⓐ Baterijos tipas

2 Paspauskite mygtuką ▶ OK, kad patvirtintumėte nustatymą.

Datos ir laiko nustatymas (4 pav.)

1 Mygtuku ▶▶I arba I◀◀ pasirinkite elementą, kurį nustatysite.

2 Paspauskite mygtuką + arba –, kad pakeistumėte skaičių.

- Norėdami pakeisti kito elemento nustatymą, paspauskite mygtuką ▶▶I arba I◀◀, kad perkeltumėte mirksintį žymeklį, tada paspauskite mygtuką + arba –, kad pakeistumėte skaičių.

3 Paspauskite mygtuką ▶ OK, kad patvirtintumėte nustatymą.

Režimo pasirinkimas (5 pav.)

1 Paspauskite mygtuką + arba –, kad pakeistumėte režimą.

[**Normal Mode**]:
Tai yra standartinis režimas, kurį nustačius pasiekiamos visos funkcijos.

[**Simple Mode**]:
Nustačius šį režimą pateikiamos dažniausiai naudojamos funkcijos. Rodomas tekstas padidinamas, todėl jį lengviau įskaityti.

2 Paspauskite mygtuką ▶ OK, kad patvirtintumėte nustatymą.

Baterijos įkrovimas (6 pav.)

Tik WS-853 modelyje

PASTABA:

- Prieš įkraudami bateriją įdėkite gautą įkraunamąjį maitinimo elementą ir nustatykite parametrą [**Battery**] kaip [**Ni-MH**].

1 Paleiskite kompiuterį.

2 USB jungties šliaužiklį stumkite rodyklės kryptimi.

3 Patikrinkite, ar diktofonas sustabdytas, tada prijunkite USB jungtį prie kompiuterio USB prievado.

4 Norėdami pradėti krauti bateriją, paspauskite mygtuką ▶ OK.

- Kai parinktis [**Battery**] nustatyta kaip [**Ni-MH**], ekrane rodomas užrašas [**Press OK to start charging**]. Kol šis pranešimas mirksi, paspauskite mygtuką ▶ OK.

5 Įkrovimas baigtas, kai baterijos indikatorius pasikeičia į [ ].

PASTABA:

- Niekada nebandykite įkrauti šarminės, ličio arba kitos vienkartinės galvaninės baterijos. Kitaip gali ištekėti baterijos skystis arba ji gali perkaisti ir taip sugadinti diktofoną.

Maitinimo išjungimas

1 Kai diktofonas sustabdytas, nustumkite jungiklį POWER į padėtį [OFF/HOLD].

Energijos taupymo režimas

Jei įjungus diktofonas jis vėliau sustabdomas mažiausiai 5 minutėms, ekranas išjungiamas ir diktofonas pradeda automatiškai veikti energijos taupymo režimu.

- Paspaudus bet kurį mygtuką energijos taupymo režimas išjungiamas.

Įrašymas

Paprasto įrašymo procedūra (7 pav.)

1 Pasirinkite aplanką, kuriame norite išsaugoti įrašą.

2 Nukreipkite integruotą mikrofoną kryptimi, iš kur sklinda norimas įrašyti garsas.

3 Paspauskite mygtuką REC (●), kad pradėtumėte įrašyti.

ⓐ Įrašymo režimas
ⓑ Praėjusi įrašymo trukmė
ⓒ Lygio matuoklis (keičiasi pagal įrašymo garsumą ir įrašymo funkcijos nuostatas)
ⓓ Likęs galimas įrašymo laikas
ⓔ Įrašymo lygis

4 Paspauskite mygtuką STOP (■), jei norite sustabdyti įrašymą.

ⓕ Failo trukmė

Įrašymo aplinkos keitimas (8 pav.)

Šiame diktofone yra iš anksto įrašyti optimalių nuostatų šablonai, pritaikyti įvairioms įrašymo užduotimis, pavyzdžiui, paskaitoms arba diktavimui. Pasirinkus kurį nors iš šių šablonų galima atliekant vieną veiksmą įvesti kelias įrašymo aplinkai tinkamiausias nuostatas.

1 Kai diktofonas sustabdytas, nuspauskite ir palaikykite mygtuką CALENDAR/SCENE.

2 Paspausdami mygtuką + arba – pasirinkite norimą įrašymo aplinką.

3 Paspauskite mygtuką ▶ OK, kad patvirtintumėte nustatymą.

Atkūrimas

Be diktofonu įrašytų failų, taip pat galite atkurti iš kompiuterio persiųstus MP3 formato failus.

Paprasto atkūrimo procedūra (9 pav.)

1 Aplanke pasirinkite norimą atkurti failą.

2 Norėdami pradėti atkūrimą, paspauskite mygtuką ▶ OK.

ⓐ Failo vardas ir aplanko indikatorius
ⓑ Praėjęs atkūrimo laikas / failo trukmė
ⓒ Atkūrimo vietos juostinis indikatorius

3 Paspausdami mygtuką + arba – savo nuožiūra sureguliuokite garsumą.

- Reguliuodami garsumą galite pasirinkti nuostatą nuo [**00**] iki [**30**]. Kuo didesnis skaičius, tuo didesnis garsumas.
- Jei garsumas nustatytas per didelis, gali būti parodytas įspėjimo ekranas.

4 Norėdami sustabdyti atkūrimą, paspauskite mygtuką STOP (■).

Atkūrimo ekrano keitimas (10 pav.)

1 Atkūrimo metu paspauskite mygtuką ▶ OK.

2 Paspauskite mygtuką + arba –.

- Reguliuokite atkūrimo greitį.

3 Paspauskite mygtuką ▶ OK.

Spartaus atkūrimo apribojimai

Dėl diskretizavimo dažnio ir spartos bitais kai kurių failų negali nepavykti normaliai atkurti.
Tokiu atveju reikia sumažinti atkūrimo greitį.

Failų trynimas (11 pav.)

1 Pasirinkite norimą trinti failą.

2 Kai diktofonas sustabdytas, paspauskite mygtuką ERASE.

3 Paspausdami mygtuką + arba – pasirinkite [All in folder] arba [One file].

4 Paspauskite mygtuką ▶ OK.

5 Paspauskite mygtuką +, kad pasirinktumėte [Start].

6 Paspauskite mygtuką ▶ OK.

- Ekrane pasirodo užrašas [**Erasing!**] ir pradedama trinti. Kai procesas baigiamas, užsidega užrašas [**Erased**].

Naudojimas su kompiuteriu

Kompiuterio operacinė aplinka

„Windows“

Operacinė sistema

„Microsoft Windows Vista“ / 7 / 8, 8.1 standartinė įdiegtis

„Macintosh“

Operacinė sistema

„Mac OS X“ 10.5–10.10 standartinė įdiegtis

Informacija apie autorių teises ir prekių ženklus

- Šiame dokumente pateikta informacija gali būti pakeista iš anksto neįspėjus. Norėdami gauti naujausios informacijos apie gaminių pavadinimus, modelių numerius ir kitos informacijos, kreipkitės į „Olympus“ klientų aptarnavimo centrą.
- Šiame vadove pateikiamos diktofono ekrano vaizdų ir gaminio iliustracijos gali skirtis nuo faktinio gaminio. Nors ir imamasi visų atsargumo priemonių siekiant užtikrinti šiame vadove pateiktos informacijos tikslumą, klaidų kartais gali pasitaikyti. Jei kilo kokių nors klausimų dėl abejotinos informacijos, jei aptikote galimų klaidų arba pastebėjote, kad praleista tam tikra informacija, kreipkitės į „Olympus“ klientų aptarnavimo centrą.
- Šio vadovo autorių teisės priklauso „Olympus Corporation“ ir „Olympus Imaging Corp.“. Remiantis autorių teisių įstatymais, draudžiama neteisėtai atgaminti šį vadovą arba neteisėtai platinti jo atgamintas kopijas.
- „Olympus“ neprisiima jokios atsakomybės už žalą, prarastas pajamas arba trečiųjų šalių reikalavimus, susijusius su netinkamu gaminio naudojimu.

Prekių ženklai ir registruotieji prekių ženklai

- IBM ir PC/AT yra „International Business Machines Corporation“ prekių ženklai arba registruotieji prekių ženklai.
- „Microsoft“, „Windows“ ir „Windows Media“ yra registruotieji „Microsoft Corporation“ prekių ženklai.
- „microSD“ ir „microSDHC“ yra „SD Card Association“ prekių ženklai.
- „Macintosh“ ir „iTunes“ yra „Apple Inc.“ prekių ženklai.
- Šiame gaminyje naudojama garso kodavimo technologija MP3, kurią licencijuoja „Fraunhofer IIS“ ir „Thomson“.

Visi kiti šiame vadove minimi gaminių pavadinimai arba prekių ženklai yra jų atitinkamų teisėtų savininkų prekių ženklai ar registruotieji prekių ženklai.

Atsargumo priemonės

Prieš naudodami diktofoną perskaitykite šį vadovą, kad žinotumėte, kaip tinkamai ir saugiai naudoti gaminį. Perskaitę šį vadovą saugokite jį lengvai pasiekiamoje vietoje, kad bet kada prireikus galėtumėte pasinaudoti.

Svarbios atsargumo priemonės

- Šiame vadove informacija apie svarbias atsargumo priemones pažymėta toliau nurodytas simboliais ir užrašais. Visada imkitės atsargumo priemonių, kad nesusižalotumėte patys, nesužalotumėte kitų ir nepadarytumėte turtinės žalos.
- Kiekvienos atsargumo priemonės tipo reikšmė pateikta toliau.

⚠ PAVOJUS

Informuojama apie gresiantį pavojų, kuris, jei įranga naudojama netinkamai, gali baigtis sunkiu sužalojimu ar mirtimi.

⚠ ĮSPĖJIMAS

Informuojama apie situaciją, kai netinkamai naudojant įrangą galimai sunkiai susižaloti arba mirti.

⚠ PERSPĖJIMAS

Informuojama apie situaciją, kai netinkamai naudojant įrangą galimai susižeisti arba patirti turtinės žalos.

Atsargumo priemonės, susijusios diktofono naudojimu

⚠ ĮSPĖJIMAS

- Nenaudokite diktofono aplinkoje, kurioje gali būti degių ar sprogių dujų.

  Galite sukelti gaisrą arba sprogimą.
- Nebandykite diktofono ardyti, remontuoti arba perdirbti.

  Kyla elektros smūgio arba susižalojimo pavojus.
- Nenaudokite diktofono vairuodami transporto priemonę (pvz., dviratį, motociklą arba automobilį).

  Galite sukelti eismo įvykį.
- Nepalikite diktofono kūdikiams ir vaikams pasiekiamoje vietoje.

  Jei naudojate diktofoną netoli kūdikių arba vaikų, nepalikite jo be priežiūros. Kūdikiai ir vaikai nesuvokia atsargumo priemonių, susijusių su diktofono naudojimu, todėl kyla toliau nurodyti pavojai.
  - Netyčia apsivyniojus ausinių laidą apie kaklą vaikas gali uždusti.
  - Netinkamaai naudojant galima susižaloti ar patirti elektros smūgį.
- Naudokite tik „microSD“ / „microSDHC“ atminties korteles. Jokiu būdu į diktofoną nedėkite kitų tipų kortelių.

  Jei į diktofoną netyčia buvo įdėta kitokio tipo kortelė, nemėginkite jos ištraukti jėga. Kreipkitės į „Olympus“ remonto arba aptarnavimo centrą.
- Jei diktofonas įkrito į vandenį arba į jį pateko metalinis arba degus pašalinis objektas:

  ① Nedelsdami išimkite bateriją.

  ② Kreipkitės į pardavimo vietą arba į „Olympus“ aptarnavimo centrą. Toliau naudojant įrenginį gali kilti gaisro arba elektros smūgio pavojus.
- Diktofono nenaudokite lėktuvuose, ligoninėse ir kitose vietose, kur elektroninių įrenginių naudojimas ribojamas, arba naudokite jį tik taip, kaip nurodyta.
- Jei iš diktofono ima sklisti neįprastas kvapas, triukšmas arba dūmai, nebenaudokite jo.

  Gali kilti gaisras arba galite nudegti. Nedelsdami išimkite bateriją, saugodamiesi, kad nenusidegintumėte. Kreipkitės į pardavimo vietą arba į „Olympus“ aptarnavimo centrą. (Išimdami bateriją nelieskite jos plikomis rankomis. Bateriją išimkite lauke ir ten, kur arti nėra jokių degių objektų.)
- Jei diktofoną nešiojatės pakabintą ant dirželio, būkite atsargūs, kad jis neužsikabintų už kitų daiktų.

⚠ PERSPĖJIMAS

- Nedidinkite garsumo lygio prieš naudodami.

  Galite pakenkti klausai arba ją net prarasti.

Baterijos

⚠ PAVOJUS

- Nelaikykite baterijos arti užsidegimo šaltinių.
- Baterijos nedeginkite, nekaitinkite ir neardykite. Būkite atsargūs, kad neįvyktų trumpasis baterijos teigiamo ir neigiamo elektrodų jungimas.

  Gali kilti gaisras, baterija gali įtrūkti, užsidegti arba perkaisti.
- Nelituokite jungčių tiesiai ant baterijos. Nemėginkite baterijos deformuoti, perdirbti arba ardyti.
- Nemėginkite sujungti baterijos teigiamo ir neigiamo poliaus kontaktų.

  Gali perkaisti baterija arba kilti elektros smūgio arba gaisro pavojus.
- Bateriją visada nešiokite ir laikykite dėkle, kad būtų apsaugoti kontaktai. Nesinešiokite ir nelaikykite baterijos kartu su tauriųjų metalų gaminiais, pvz., raktų pakabukais.

  Gali perkaisti baterija arba kilti elektros smūgio arba gaisro pavojus.
- Nemėginkite baterijos jungti tiesiai prie elektros lizdo arba automobilinio cigarečių uždegiklio.
- Nenaudokite baterijos ir nepalikite jos karštoje vietoje, pvz., tiesioginėje saulės šviesoje, automobilyje karštą dieną arba greta kambario šilumos šaltinio.

  Ji gali sukelti gaisrą, nudeginti arba sužaloti ištekėjusiu skysčiu, perkaisti arba įtrūkti.

⚠ ĮSPĖJIMAS

- Nelieskite ir nelaikykite baterijos šlapiomis rankomis.

  Tai gali sukelti elektros smūgį ar gedimus.
- Nenaudokite baterijos, jei jos korpusas įbrėžtas arba pažeistas.

  Kitaip ji gali įtrūkti arba perkaisti.

- Nemėginkite įdėti baterijos taip, kad jos teigiami ir neigiami kontaktai būtų nukreipti atvirkščiai.

  Baterija gali ištekėti, perkaisti, užsidegti arba įtrūkti.
  - Nenaudokite baterijos, jei jos korpuso sandariklis (izoliacinė danga) suplyšęs.
  - Jei diktofono ketinate ilgai nenaudoti, visada išimkite bateriją.
  - Prieš išmesdami panaudotas baterijas, jų kontaktus izoliuokite lipnia juosta. Išmeskite su buitinėmis atliekomis, laikydamiesi vietos valdžios nurodymų.
  - Jei baterija tampa nebetinkama naudoti, nedelsdami išimkite ją iš diktofono. Kitaip iš jos gali ištekėti skystis.
- Į akis patekęs baterijų skystis gali sukelti aklumą. Jei į akis pateko baterijų skysčio, akių netrinkite. Nedelsdami plaukite akis vandentiekio ar kitu švariu vandeniu. Nedelsdami kreipkitės į gydytoją.
- Nemėginkite įkrauti šarminių, ličio ar kitų neįkraunamųjų baterijų.
- Bateriją laikykite kūdikiams ir vaikams nepasiekiamoje vietoje.

  Kūdikiai arba vaikai gali praryti bateriją. Jei taip nutiko, nedelsdami kreipkitės į gydytoją.
- Jei naudojant diktofoną iš jo ima sklisti neįprastas garsas, karštis, degėsių kvapas arba dūmai:

  ① Nedelsdami išimkite bateriją, saugodamiesi, kad nenusidegintumėte.

  ② Nuvežkite diktofoną remontuoti į pirkimo vietą arba „Olympus“ aptarnavimo centrą. Jei įrenginį naudosite toliau, galite nudegti arba sukelti gaisrą.
- Nenardinkite baterijos į gėlą ar sūrų vandenį, neleiskite jos kontaktams sušlapti.
- Jei atsiranda kokių nors baterijos problemų, pvz., ima tekėti skystis, pasikeičia spalva arba forma, šios baterijos nebenaudokite.
- Jei per nurodytą įkrovimo laiką baterija neįkraunama, nebekraukite jos.
- Baterijų skystis, patekęs ant drabužių ar odos, gali pažeisti odą. Todėl iš karto nuplaukite baterijos skystį vandentiekio ar kitu švariu vandeniu.

⚠ PERSPĖJIMAS

- Baterijos nemėtykite ir netrankykite.
- Jei įkraunamoji baterija naudojama pirmą kartą arba po ilgo nenaudojimo laikotarpio, prieš naudodami įkraukite ją.
- Įkraunamosios baterijos nėra amžinos. Jei diktofono veikimo laikas, maitinant jį iš įkraunamosios baterijos, pastebimai sutrumpėja, baterija greičiausiai tapo nebetinkama naudoti. Pakeiskite ją nauja.

Įkraunamosios baterijos išmetimas

- Atiduodami baterijas perdirbti padedate taupyti gamtos išteklius. Jei išmetate panaudotą bateriją, visada uždenkite jos kontaktus ir laikykitės taikomų vietos teisės aktų bei taisyklių.

Atsargumo priemonės naudojant gaminį

- Nepalikite diktofono itin karštose arba itin drėgnose vietose, pvz., tiesioginėje saulės šviesoje, automobilyje ar paplūdimyje vasarą.
- Nelaikykite diktofono drėgnose arba dulkėtose vietose.
- Jei diktofonas sušlapo arba sudrėko, nedelsdami nuvalykite drėgmę sausa šluoste. Gaminį reikia ypač saugoti nuo kontakto su sūriu vandeniu.
- Nedėkite diktofono ant arba šalia televizoriaus, šaldytuvo ar kito elektros prietaiso.
- Saugokite diktofoną nuo smėlio ir purvo. Diktofonas gali nepataisomai sugesti.
- Saugokite diktofoną nuo stiprios vibracijos ir smūgių.
- Nenaudokite diktofono drėgnose vietose.
- Padėjus magnetinę kortelę (pvz., banko grynųjų pinigų kortelę) šalia garsiakalbio arba ausinių gali būti sugadinti magnetinėje kortelėje saugomi duomenys.

<Atsargumo priemonės, susijusios su duomenų apsauga>

- Į vidinę atmintį ar „microSD“ kortelę įrašytas turinys gali būti prarastas dėl įvairių priežasčių, pvz., veikimo trikčių, įrenginio gedimo ar remonto.
- Be to, jei turinys į atmintį įrašytas labai seniai arba buvo daug kartų naudojamas, gali nepavykti atlikti tam tikrų operacijų, pvz., įrašymo, nuskaitymo arba turinio ištrynimo.
- Rekomenduojama pasidaryti atsarginę įrašytos svarbios informacijos kopiją ir įrašyti ją į kompiuterio standųjį diską arba kitą įrašymo laikmeną.
- „Olympus“ neprisiima jokios atsakomybės už jokias su duomenų pažeidimu ar praradimu susijusias prarastas pajamas arba žalą, neatsižvelgiant į jos pobūdį ar priežastį.

<Atsargumo priemonės, susijusios su įrašytais failais>

- „Olympus“ neprisiima jokios atsakomybės, jei įrašyti failai buvo ištrinti arba tapo netinkami naudoti dėl diktofono arba kompiuterio gedimo.
- Autorių teisių saugomą medžiagą leidžiama įrašyti, jeigu įrašai yra skirti tik jūsų asmeniniam naudojimui. Autorių teisių įstatymai draudžia bet kokį kitą naudojimą, jei nėra gautas autorių teisių savininko sutikimas.

<Atsargumo priemonės, susijusios su diktofono ir „microSD“ kortelių išmetimu>

- Net ir atlikus formatavimą arba ištrynus duomenis, atnaujinama tik vidinės atminties ir (arba) „microSD“ kortelės failų tvarkymo informacija, o įrašyti duomenys nėra visiškai ištrinami.
  Prieš išmesdami diktofoną arba „microSD“ kortelę būtinai sunaikinkite kortelę, ją suformatuokite ir įrašykite tylą, kol baigsis įrašymo laikas, arba atlikite panašius veiksmus, kad nebūtų paviešinta jūsų asmeninė informacija.

Techniniai duomenys

- **Įrašymo formatai**
  MP3 formatas
- **Didžiausia darbinė išvesties galia**
  250 mW (8 Ω garsiakalbis)
- **Didžiausia ausinių išvesties galia**
  ≦ 150 mV
  (atitinka EN 50332-2)
- **Įrašymo laikmenos***
  Vidinė NAND FLASH atmintis
  WS-853 modelis: 8 GB
  WS-852 modelis: 4 GB
  „microSD“ kortelė
  (Tinka 2–32 GB talpos kortelės.)
  * Dalis įrašymo laikmenų vietos rezervuojama tvarkymo funkcijoms atlikti, todėl tikrasis laisvos vietos kiekis visada yra šiek tiek mažesnis už rodomą.
- **Garsiakalbis**
  Integruotas apvalus 20 mm skersmens dinaminis garsiakalbis
- **Mikrofono lizdas**
  3,5 mm skersmens; pilnutinė varža: 2 kΩ
- **Ausinių lizdas**
  3,5 mm skersmens; pilnutinė varža:
  8 Ω (mažiausiai)
- **Maitinimo šaltinis**
  Standartinė įtampa: 3 V
  Baterija: dvi AAA galvaninės baterijos (modelis LR03) arba dvi „Olympus“ nikelio ir metalo hidrido įkraunamosios baterijos
- **Išoriniai matmenys**
  111,5 × 39 × 18 mm (be išsikišimų)
- **Svoris**
  77 g (su baterija)
- **Darbinė temperatūra**
  0–42 °C

Atminkite, kad diktofono techniniai duomenys ir išvaizda gali būti be įspėjimo keičiami, kai siekiama patobulinti veikimą arba atnaujinti funkcijas.

Klientams Europoje

Ženklas „CE“ reiškia, kad šis gaminys atitinka Europos saugos, sveikatos, aplinkosaugos ir vartotojų apsaugos reikalavimus. CE pažymėti gaminiai yra skirti parduoti Europoje.

Šiuo ženklu [kryžmai perbraukta šiukšlių dėžė su ratukais, EEĮ atliekų direktyva, IV priedas] nurodoma, kad elektros ir elektronikos įrangos atliekos ES šalyse turi būti surenkamos atskirai nuo buitinių atliekų. Prašome nemesti įrenginio į buitinių atliekų konteinerius. Prašome atiduoti netinkamą, nereikalingą gaminį šios rūšies atliekų surinkėjams, esantiems Jūsų šalyje.

Šis ženklas [kryžmai perbraukta šiukšlių dėžė su ratukais, Direktyvos 2006/66/EB II priedas] nurodo, kad panaudotos baterijos Europos Sąjungos šalyse surenkamos atskirai. Neišmeskite baterijų kartu su buitinėmis atliekomis. Jei norite išmesti baterijas, pasinaudokite šalies grąžinimo ir surinkimo sistemų paslaugomis.

Kad nebūtų pakenkta klausai, neklausykite dideliu garsumu ilgą laiką.

LV levads

- Pateicamies, ka iegādājāties Olympus digitālo diktofonu. Lūdzu, izlasiet šo lietošanas pamācību, lai iegūtu nepieciešamo informāciju par izstrādājuma pareizu un drošu lietošanu.
- Šī ir rokasgrāmatas pamata redakcija. Pilno rokasgrāmatas redakciju, lūdzu, skatiet saglabātajos datos diktofona mapē [**OL_MANUAL**] vai arī lejupielādējiet datus no OLYMPUS tīmekļa vietnes.

Daļu nosaukumi

Diktofons

① Iebūvēts stereo mikrofons (kreisais)
② Displejs
③ Gaismas diodes indikators (LED)
④ Taustiņš **STOP** (■)
⑤ Taustiņš **ERASE**
⑥ Taustiņš **MENU**
⑦ Iebūvētais skaļrunis
⑧ USB savienotājs/USB savienotāja pārsegs (ievelkams)
⑨ Iebūvēts stereo mikrofons (labais)
⑩ Slēdzis **POWER**
⑪ Atmiņas kartes nodalījuma vāciņš
⑫ Taustiņš **REC** (●)
⑬ Taustiņš **FOLDER/INDEX**
⑭ Taustiņš **CALENDAR/SCENE**
⑮ Taustiņš **|◀◀**
⑯ Taustiņš **+**
⑰ Taustiņš **▶▶|**
⑱ Taustiņš **▶ OK**
⑲ Taustiņš **–**
⑳ Statīvs
㉑ USB pieslēgvietas slīdnis
㉒ Mikrofona ligzda (🎙)
㉓ Austiņu ligzda (🎧)
㉔ Bateriju nodalījuma vāciņš
㉕ Siksniņas atvere

Displejs (Parastais režīms)

Ⓐ Ierakstīšanas režīmā
Ⓑ Atskaņošanas vai apturēšanas režīmā

❶ Faila nosaukums
❷ Baterijas indikators
[Ni]: Ni-MH*1
[Al]: sārma*1
❸ Mapes indikators, pašreizējā faila numurs mapē/kopējais mapē ierakstīto failu skaits un faila bloķēšanas indikators
❹ Diktofona statusa indikators
[○]: ieraksta indikators
[○II]: ieraksta pauzes indikators
[■]: apturēšanas indikators
[▶]: atskaņošanas indikators
[▷]: ātras atskaņošanas indikators
[▷]: lēnas atskaņošanas indikators
[▶▶]: ātras pārtīšanas indikators
[◀◀]: ātras attīšanas indikators
❺ Pagājušais ieraksta vai atskaņošanas laiks
❻ Datu nesēja indikators
[IN]: iekšējā atmiņa
[▶]: microSD karte
Iespējamais atlikušais ieraksta laiks
❼ Indikatoru parādīšanas zonā redzamo indikatoru nozīme
Ieraksta veids
[DICT.]: diktēšana
[MEETING]: sapulce
[CONF.]: konference
[DUPL]: dublēšana (kasete)
[DUPL]: dublēšana (kompaktdisks)
[DUPL]: dublēšana (taimeris)
[TEL.REC]: tālruņa sarunas ierakstīšana
[DNS]: DNS
[H] [L] [A]: ierakstīšanas līmenis
[VCVA]: VCVA
[Sync]: balss sinhronizācijas ierakstīšana
[✕]: zemas frekvences skaņu filtrs
[V]: balss skaļuma līdzsvarotājs*1 balss filtrs*2
[N]: trokšņu slāpēšana
Atskaņošanas režīms:
[□]: mape
[1]: fails
[↻]: atkārtot
❽ Ieraksta formāta indikators
❾ Faila garums
❿ Līmeņa mērītājs
⓫ Atskaņošanas pozīcijas joslas indikators

* **1** Tikai modelim WS-853
* **2** Tikai modelim WS-852

Displejs (vienkāršais režīms)

Ⓒ Ierakstīšanas režīmā
Ⓓ Atskaņošanas vai apturēšanas režīmā

❶ Mapes indikators, pašreizējā faila numurs mapē/kopējais mapē ierakstīto failu skaits un faila bloķēšanas indikators
❷ Baterijas indikators
[Ni]: Ni-MH*1
[Al]: sārma*1
❸ Diktofona statusa indikators
[○]: ieraksta indikators
[○II]: ieraksta pauzes indikators
[■]: apturēšanas indikators
[▶]: atskaņošanas indikators
[▷]: ātras atskaņošanas indikators
[▷]: lēnas atskaņošanas indikators
[▶▶]: ātras pārtīšanas indikators
[◀◀]: ātras attīšanas indikators
❹ Pagājušais ieraksta vai atskaņošanas laiks
❺ Datu nesēja indikators
[IN]: iekšējā atmiņa
[▶]: microSD karte
Iespējamais atlikušais ieraksta laiks
❻ Līmeņa mērītājs
❼ Faila ilgums (apturēšanas režīmā), atskaņošanas pozīcijas joslas indikators (atskaņošanas režīmā)
❽ Ieraksta veids

* **1** Tikai modelim WS-853

Albuma atmiņas iestatīšana

Akumulatora ievietošana (1. att.)

Pirms diktofona izmantošanas ievietojiet tā baterijas nodalījumā bateriju.

1. Atbīdiet baterijas vāciņu, vienlaikus spiežot uz tā.

2. Ievietojiet AAA baterijas, pārliecinoties, ka to pozitīvais un negatīvais kontakts novietots pareizi.
ⓐ Vispirms ievietojiet baterijas negatīvo kontaktu.

3 Iebīdiet atpakaļ bateriju nodalījuma vāciņu, līdz tas pilnībā aizveras.

Ieslēgšana (2. att.)

1 Pārbīdiet slēdzi POWER stāvoklī [ON].

Ievietotās baterijas iestatīšana (3. att.)

Tikai modelim WS-853

1. Nospiediet taustiņu + vai –, lai atlasītu ievietotās baterijas veidu.

[**Ni-MH**] (Ni-MH):
atlasiet, ja ievietojāt Olympus niķeļa-metāla hidrīda atkārtoti uzlādējamu bateriju (modelis BR404).

[**Alkaline**] (Alkaline):
atlasiet, ja ievietojāt sārma bateriju.

ⓐ Baterijas veids

2. Nospiediet pogu ▶OK, lai pabeigtu iestatīšanu.

Laika/datuma iestatīšana (4. att.)

1. Nospiediet taustiņu ▶▶I vai I◀◀, lai izvēlētos vienumu, kas jāiestata.

2. Nospiediet taustiņu + vai –, lai mainītu vērtību.

- Lai mainītu cita vienuma iestatījumu, nospiediet pogu ▶▶I vai I◀◀, lai pārvietotu mirgojošo kursoru, tad nospiediet pogu + vai –, lai mainītu vērtību.

3. Nospiediet pogu ▶OK, lai pabeigtu iestatīšanu.

Režīma izvēle (5 att.)

1. Nospiediet taustiņu + vai –, lai mainītu režīmu.

[**Normal Mode**] (Parastais režīms):
tas ir standarta režīms, kurā ir pieejamas visas funkcijas.

[**Simple Mode**] (Vienkāršais režīms):
šajā režīmā ir norādītas bieži izmantotās funkcijas. Parādītais teksts kļūst lielāks, lai atvieglotu tā skatīšanu.

2. Nospiediet pogu ▶OK, lai pabeigtu iestatīšanu.

Baterijas uzlāde (6. att.)

Tikai modelim WS-853

PIEZĪME

- Pirms baterijas uzlādes ievietojiet komplektā iekļauto uzlādējamo bateriju un vienumam [**Battery**] iestatiet opciju [**Ni-MH**].

1 Startējiet datoru.

2. Pārbīdiet USB savienotāja slīdni bultiņas virzienā.

3. Kad diktofons apturēts, pievienojiet tā USB savienotāju datora USB pieslēgvietai.

4. Nospiediet taustiņu ▶OK, lai sāktu baterijas uzlādi.

- Ja vienumam [**Battery**] ir iestatīta vērtība [**Ni-MH**], displejā tiks parādīts ziņojums [**Press OK to start charging**]. Kamēr šis ziņojums mirgo, nospiediet pogu ▶OK.

5. Kad baterijas indikators mainās uz [▭], uzlāde ir pabeigta.

PIEZĪME

- Nekad nemēģiniet uzlādēt sārma bateriju, litija bateriju vai citas galvanisko elementu baterijas. Šķidruma noplūde vai pārkaršana var izraisīt diktofona nepareizu darbību.

Diktofona izslēgšana

1. Kamēr diktofons ir apturēšanas režīmā, pārbīdiet slēdzi POWER stāvoklī [OFF/HOLD].

<u>Enerģijas taupīšanas režīms</u>

Ja diktofons apturēts vismaz 5 minūtes pēc tā ieslēgšanas, displejs satumst un diktofons automātiski pārslēgsies enerģijas taupīšanas režīmā.

- Nospiežot jebkuru pogu, enerģijas taupīšanas režīms tiks atcelts.

Ierakstīšana

Pamata ierakstīšanas kārtība (7. att.)

1. Izvēlieties mapi, kurā jāsaglabā ieraksts.

2. Vērsiet iebūvēto mikrofonu ierakstāmās skaņas virzienā.

3. Nospiediet pogu REC (●), lai sāktu ierakstīšanu.

ⓐ Ierakstīšanas režīms
ⓑ Pagājušais ieraksta laiks
ⓒ Līmeņa indikators (mainās atkarībā no ieraksta skaļuma un ieraksta funkcijas iestatījuma)
ⓓ Iespējamais atlikušais ieraksta laiks
ⓔ Ierakstīšanas līmenis

4. Ja vēlaties apturēt ierakstīšanu, nospiediet pogu STOP (■).

ⓕ Faila garums

Ieraksta veida maiņa (8. att.)

Diktofonam ir iepriekš fiksētas optimālu iestatījumu veidnes, kas piemērotas dažādu veidu ierakstiem, piemēram, konferenču un diktēšanas ierakstīšanai. Izvēloties kādu no šīm veidnēm, ar vienu darbību varat ievadīt vairākus ieteicamos ierakstīšanas iestatījumus.

1. Kad diktofons ir apturēšanas režīmā, turiet nospiestu taustiņu CALENDAR/SCENE.

2. Nospiediet taustiņu + vai –, lai izvēlētos vēlamo ieraksta veidu.

3. Nospiediet pogu ▶OK, lai pabeigtu iestatīšanu.

Atskaņošana

Papildus failiem, kas ierakstīti ar diktofonu, ir iespējams atskaņot arī no datora nosūtītus MP3 formāta failus.

Pamata atskaņošanas kārtība (9. att.)

1. **Izvēlieties atskaņojamo failu no mapes, kurā tas atrodas.**
2. **Nospiediet pogu ▶OK, lai sāktu atskaņošanu.**
   - ⓐ Faila nosaukuma un mapes indikators
   - ⓑ Pagājušais atskaņošanas laiks/faila garums
   - ⓒ Atskaņošanas pozīcijas joslas indikators
3. **Nospiediet taustiņu + vai –, lai regulētu skaļumu vēlamajā līmenī.**
   - Skaļuma līmeni var iestatīt diapazonā no [**00**] līdz [**30**]. Jo lielāks skaitlis, jo lielāks skaļuma līmenis.
   - Ja ir iestatīts pārāk augsts skaļuma līmenis, var tikt parādīts brīdinājuma ekrāns.
4. **Nospiediet pogu STOP (■), lai apturētu atskaņošanu.**

Atskaņošanas ātruma maiņa (10. att.)

1. **Atskaņošanas laikā nospiediet pogu ▶OK.**
2. **Nospiediet taustiņu + vai –.**
   - Regulējiet atskaņošanas ātrumu.
3. **Nospiediet pogu ▶OK.**

Ātrās atskaņošanas ierobežojumi

Atkarībā no failu iztveršanas frekvences un bitu pārraides ātruma dažus failus, iespējams, nevarēs atskaņot kā parasti.
Šādā gadījumā vajadzēs samazināt atskaņošanas ātrumu.

Failu dzēšana (11. att.)

1. **Izvēlieties failu, kas jāizdzēš.**
2. **Kad diktofons ir apturēšanas režīmā, nospiediet pogu ERASE.**
3. **Nospiediet taustiņu + vai –, lai atlasītu opciju [All in folder] vai [One file].**
4. **Nospiediet taustiņu ▶OK.**
5. **Nospiediet pogu +, lai izvēlētos [Start].**
6. **Nospiediet pogu ▶OK.**
   - Displejā parādās ziņojums [**Erasing!**], un sākas izdzēšana. Kad process ir pabeigts, displejā tiek parādīts ziņojums [**Erased**].

Izmantošana kopā ar datoru

Datora darba vide

Windows

Operētājsistēma

Microsoft Windows Vista/7/8, 8.1 standarta instalācija

Macintosh

Operētājsistēma

Mac OS X 10.5–10.10 standarta instalācija

Informācija par autortiesībām un preču zīmēm

- Šī dokumenta informācija turpmāk var tikt mainīta bez iepriekšēja paziņojuma. Lai uzzinātu par jaunāko izstrādājumu nosaukumiem, modeļu numuriem, kā arī saņemtu citu informāciju, sazinieties ar Olympus klientu apkalpošanas centru.
- Šajā rokasgrāmatā redzamie diktofona un izstrādājumu attēli var atšķirties no faktiskā izstrādājuma. Lai gan tiks pieliktas visas pūles, lai nodrošinātu šīs rokasgrāmatas informācijas precizitāti, tomēr var rasties kļūdas. Ja rodas jautājumi vai šaubas par informācijas precizitāti vai iespējamām kļūdām un teksta nepilnībām, lūdzu, sazinieties ar Olympus klientu apkalpošanas centru.
- Olympus Corporation ir šīs rokasgrāmatas autortiesību īpašnieki. Autortiesību likums aizliedz šīs rokasgrāmatas kopēšanu bez atļaujas un šādu kopiju neatļautu izplatīšanu.
- Ņemiet vērā, ka uzņēmums Olympus neuzņemsies atbildību par materiālajiem zaudējumiem, negūto peļņu vai trešās puses sūdzībām, kuru pamats ir nepareiza izstrādājuma lietošana.

Izstrādājumu preču zīmes un reģistrētās preču zīmes

- IBM un PC/AT ir International Business Machines Corporation preču zīmes vai reģistrētas preču zīmes.
- Microsoft, Windows un Windows Media ir Microsoft Corporation reģistrētās preču zīmes.
- microSD un microSDHC ir SD Card Association preču zīmes.
- Macintosh un iTunes ir Apple Inc. preču zīmes.
- Izstrādājums izmanto uzņēmuma Fraunhofer IIS un Thomson MP3 audio kodēšanas tehnoloģiju.

Visi citi šajā rokasgrāmatā minētie zīmolu un izstrādājumu nosaukumi ir attiecīgo īpašnieku preču zīmes vai reģistrētas preču zīmes.

Piesardzības pasākumi

Pirms diktofona lietošanas izlasiet šo rokasgrāmatu, lai nodrošinātu pareizu un drošu izmantošanu. Pēc rokasgrāmatas izlasīšanas uzglabājiet to ērti sasniedzamā vietā turpmākām uzziņām.

Svarīgi piesardzības pasākumi

- Svarīgi piesardzības pasākumi šajā rokasgrāmatā ir apzīmēti ar tālāk norādītajiem simboliem un marķējumiem. Vienmēr veiciet šos piesardzības pasākumus, lai neradītu traumas sev vai citiem un neradītu materiālos zaudējumus.
- Tālāk izklāstīta katra piesardzības pasākumu veida nozīme.

⚠ BĪSTAMI!

Informācija par draudošām briesmām, kas var radīt smagas vai nāvējošas traumas, ja aprīkojums tiek izmantots nepareizi.

⚠ BRĪDINĀJUMS!

Informācija par situāciju, kas, iespējams, var radīt smagas vai nāvējošas traumas, izmantojot aprīkojumu nepareizi.

⚠ UZMANĪBU!

Informācija par situāciju, kas, iespējams, var radīt traumas vai tikai materiālos zaudējumus, izmantojot aprīkojumu nepareizi.

Diktofona piesardzības pasākumi

⚠ BRĪDINĀJUMS!

- Neizmantojiet diktofonu vidē, kas var saturēt ugunsnedrošas vai sprādzienbīstamas gāzes.

  Tas var izraisīt aizdegšanos vai sprādzienu.
- Nemēģiniet izjaukt, remontēt vai pārveidot diktofonu.

  Tas var izraisīt elektriskās strāvas triecienu vai traumu.
- Nelietojiet diktofonu transportlīdzekļa (piemēram, velosipēda, motocikla vai automašīnas) vadīšanas laikā.

  Tas var izraisīt satiksmes negadījumus.
- Neatstājiet diktofonu vietā, kur tam var piekļūt zīdaiņi vai bērni.

  Lietojot diktofonu zīdaiņu vai bērnu tuvumā, rīkojieties piesardzīgi un neatstājiet diktofonu bez uzraudzības. Zīdaiņi un bērni nezina, kā droši rīkoties ar diktofonu, tādēļ ir pakļauti tālāk norādītajiem riskiem:
  - nosmakšana, austiņu vadam nejauši aptinoties ap kaklu;
  - nepareiza lietošana, kas izraisa traumas vai elektriskās strāvas triecienu.
- Izmantojiet tikai microSD/ microSDHC atmiņas kartes. Nekad neievietojiet diktofonā citu veidu kartes.

  Ja diktofonā nejauši tiek ievietota cita veida karte, nemēģiniet to izņemt ar spēku. Sazinieties ar Olympus apkopes centru vai klientu apkalpošanas centru.
- Ja diktofons tiek iemests ūdenī vai tajā iekļūst metāla vai ugunsnedroši svešķermeņi:

  ① Nekavējoties izņemiet bateriju.

  ② Sazinieties ar veikalu, kurā iegādājāties diktofonu vai ar Olympus klientu apkalpošanas centru, lai veiktu remontu. Diktofona turpmāka lietošana var izraisīt aizdegšanos vai elektriskās strāvas triecienu.
- Nelietojiet diktofonu vai izmantojiet to tikai atbilstoši gaisa satiksmes, slimnīcu vai citu tādu vietu noteikumiem, kurās elektronisko ierīču lietošana ir ierobežota.
- Pārtrauciet diktofona lietošanu, ja pamanāt, ka no tā izdalās neparasta smaka, troksnis vai dūmi.

  Tas var izraisīt aizdegšanos vai radīt apdegumus. Nekavējoties izņemiet bateriju, uzmanoties no apdedzināšanās. Sazinieties ar veikalu, kurā iegādājāties diktofonu, ar Olympus klientu apkalpošanas centru vai apkopes centru. (Izņemot bateriju, nepieskarieties tai ar kailām rokām. Izņemiet bateriju ārpus telpām, drošā attālumā no ugunsnedrošiem objektiem.)
- Pārnēsājot diktofonu aiz siksniņas, gādājiet, lai tā neaizķeras aiz citiem priekšmetiem.

⚠ UZMANĪBU!

- Pirms lietošanas nepaaugstiniet skaļuma līmeni.

  Var rasties dzirdes bojājumi vai dzirdes zudums.

Baterijas

⚠ BĪSTAMI!

- Nenovietojiet bateriju aizdegšanās avotu tuvumā.
- Nekarsējiet, nededziniet vai neizjauciet akumulatoru. Neizraisiet baterijas pozitīvā un negatīvā elektroda īssavienojumu.

  Tas var izraisīt aizdegšanos, plīsumus, oksidāciju vai pārkaršanu.
- Nelodējiet savienojumus tieši pie baterijas. Nedeformējiet, nepārveidojiet un neizjauciet bateriju.
- Nesavienojiet baterijas pozitīvo un negatīvo kontaktu.

  Tas var izraisīt pārkaršanu, elektriskās strāvas triecienu vai aizdegšanos.
- Pārvietojot vai uzglabājot bateriju, novietojiet to maciņā, lai aizsargātu kontaktus. Nepārvietojiet un neuzglabājiet bateriju kopā ar metāla priekšmetiem, piemēram, atslēgu saišķi.

  Tas var izraisīt pārkaršanu, elektriskās strāvas triecienu vai aizdegšanos.
- Nepievienojiet bateriju tieši strāvas kontaktligzdai vai automašīnas cigarešu aizdedzinātājam.
- Neizmantojiet un neatstājiet bateriju vietā, kas pakļauta tiešu saules staru iedarbībai, automašīnā, kas novietota karstā saulē, vai blakus telpas sildītājam.

  Tas var izraisīt aizdegšanos, apdegumus vai traumas baterijas noplūdes, pārkaršanas vai plīsumu dēļ.

⚠ BRĪDINĀJUMS!

- Nepieskarieties akumulatoram un neturiet to, ja rokas ir mitras.

  Tas var izraisīt elektriskās strāvas triecienu vai darbības traucējumus.
- Neizmantojiet bateriju, kuras ietvars ir saskrāpēts vai bojāts.

  Tas var izraisīt plīsumus vai pārkaršanu.
- Neievietojiet bateriju ar pozitīvo un negatīvo kontaktu pretējā virzienā paredzētajam.

  Tas var izraisīt noplūdi, pārkaršanu, aizdegšanos vai plīsumus.
  - Nelietojiet bateriju ar bojātu korpusa pārklājumu (izolācijas pārsegs).
  - Ja diktofons netiks ilgstoši izmantots, vienmēr izņemiet bateriju.
  - Atbrīvojoties no baterijām, izolējiet to kontaktus ar lenti, un izmetiet saskaņā ar vietējiem noteikumiem.
  - Tiklīdz baterija kļuvusi nelietojama, izņemiet to no diktofona. Pretējā gadījumā var rasties noplūde.
- Bateriju šķidrums, iekļūstot acīs, var izraisīt aklumu. Ja bateriju šķidrums iekļūst acīs, neberzējiet tās. Tā vietā nekavējoties izskalojiet acis ar krāna ūdeni vai citu tīru ūdenī. Nekavējoties vērsieties pie ārsta.
- Neměģiniet uzlādēt sārma, litija vai cita veida baterijas, kas nav paredzētas atkārtotai uzlādēšanai.
- Uzglabājiet bateriju zīdaiņiem un bērniem nepieejamā vietā.

  Zīdaiņi vai bērni var norīt bateriju. Ja baterija ir norīta, nekavējoties vērsieties pie ārsta.
- Ja diktofona lietošanas laikā pamanāt neparastu skaņu, diktofons sakarst, rodas deguma smaka vai dūmi:

  ① Nekavējoties izņemiet bateriju, uzmanoties no savainojumiem.

  ② Sazinieties ar veikalu, kurā iegādājāties diktofonu vai ar Olympus klientu apkalpošanas centru, lai veiktu remontu. Diktofona turpmāka lietošana var izraisīt aizdegšanos vai apdegumus.
- Neiegremdējiet bateriju saldūdenī vai jūras ūdenī, kā arī neļaujiet kontaktiem kļūt mitriem.
- Pārtrauciet baterijas lietošanu, ja pamanāt, ka radusies noplūde, krāsas izmaiņas vai deformācija.
- Pārtrauciet uzlādējamas baterijas (akumulatora) uzlādi, ja uzlādēšana netiek pabeigta noteiktajā uzlādes laikā.
- Bateriju šķidrums, kas nokļuvis uz drēbēm vai uz ādas var radīt ādas bojājumus, tādēļ nekavējoties noskalojiet šķidrumu ar krāna ūdeni vai citu tīru ūdeni.

⚠ UZMANĪBU!

- Nepakļaujiet bateriju stipriem triecieniem un nemetiet to.
- Ja lietojat uzlādējamo bateriju (akumulatoru) pirmo reizi vai arī to ilgstoši neizmantojāt, vienmēr uzlādējiet bateriju.
- Uzlādējamām baterijām ir ierobežots kalpošanas laiks. Kad diktofonu darbības laiks pēc uzlādējamās baterijas (akumulatora) uzlādes noteiktajos apstākļos samazinās, ņemiet vērā, ka baterijas darbmūžs ir beidzies un tā jānomaina pret jaunu.

Atbrīvošanās no uzlādējamās baterijas (akumulatora)

- Bateriju otrreizējā pārstrāde palīdz taupīt resursus. Atbrīvojoties no nolietotām baterijām, vienmēr pārklājiet to kontaktus un ievērojiet vietējos likumus un noteikumus.

Lietošanas piesardzības pasākumi

- Neatstājiet diktofonu karstās un mitrās vietās, piemēram, automobilī tiešos saules staros vai pludmalē vasaras laikā.
- Neuzglabājiet diktofonu mitrās un putekļainās vietās.
- Ja diktofons kļūst mitrs, nekavējoties noslaukiet to ar sausu drānu. Īpaši izvairieties no saskares ar sālsūdeni.
- Nenovietojiet diktofonu uz vai blakus televizoram, ledusskapim vai citām elektroierīcēm.
- Nepieļaujiet smilšu vai dubļu iekļūšanu diktofonā. Tas var padarīt izstrādājumu neremontējamu.
- Nepakļaujiet diktofonu stiprai vibrācijai vai triecieniem.
- Nelietojiet diktofonu mitrās vietās.
- Novietojot blakus skaļrunim vai austiņām magnētisko karti (piemēram, bankas naudas karti), var tikt izraisītas datu uzglabāšanas kļūdas magnētiskajā kartē.

<Datu zaudēšanas drošības norādījumi>

- Ierakstītais saturs, kas saglabāts iekšējā atmiņā vai microSD kartē, var tikt sabojāts vai zaudēts lietošanas kļūdu, ierīces atteices vai remonta dēļ.
- Tāpat, ja saturs tiek ilgstoši glabāts atmiņā vai to atkārtoti izmanto, var nebūt iespējama ierakstīšana atmiņā, atmiņas satura nolasīšana vai dzēšana.
- Ieteicams veikt svarīgas ierakstītās informācijas dublēšanu un saglabāt datus datora cietajā diskā vai citos ieraksta datu nesējos.
- Ņemiet vērā, ka uzņēmums Olympus neuzņemsies atbildību par materiālajiem zaudējumiem vai negūto peļņu, kam par iemeslu ir ierakstīto datu sabojāšana vai zudums, neatkarīgi no negadījuma cēloņa vai iemesla.

<Ierakstītā faila drošības norādījumi>

- Ņemiet vērā, ka uzņēmums Olympus neuzņemsies atbildību par ierakstīto failu izdzēšanu vai to atskaņošanas neiespējamību diktofona vai datora atteices dēļ.
- Ar autortiesību aizsardzības līdzekļiem aizsargāta materiāla ierakstīšana ir atļauta tikai personiskai lietošanai. Autortiesību likums aizliedz lietot ar autortiesību aizsardzības līdzekļiem aizsargātu darbu citiem nolūkiem bez īpašnieka atļaujas.

<Diktofona un microSD karšu izmešanas drošības norādījumi>

- Pat ja tiek veikta formatēšana vai dzēšana, tiks atjaunināta tikai iekšējās atmiņas un/vai microSD kartes failu pārvaldības informācija; ierakstītie dati netiks pilnībā izdzēsti. Atbrīvojoties no diktofona vai microSD kartes, noteikti izniciniet to, formatējiet karti un ierakstiet klusumu, līdz beidzas ierakstam paredzētā vieta, vai arī veiciet līdzīgas darbības, lai nepieļautu personīgās informācijas noplūdi.

Tehniskie dati

- **Ierakstīšanas formāti**
  MP3 formāts
- **Maksimālā izejas jauda**
  250 mW (8 Ω skaļrunis)
- **Maksimālā austiņu izejas jauda**
  ≦ 150 mV
  (atbilst EN 50332-2)
- **Ieraksta datu nesējs***
  Iekšējā NAND zibatmiņa
  Modelim WS-853: 8 GB
  Modelim WS-852: 4 GB
  microSD karte
  (Tiek atbalstītas kartes, kuru ietilpība ir no 2 līdz 32 GB.)
  * Daļa no ieraksta datu nesēja atmiņas apjoma tiek izmantota kā pārvaldības zona, tādēļ faktiskais izmantojamais apjoms vienmēr būs nedaudz mazāks nekā parādītais apjoms.
- **Skaļrunis**
  Iebūvēts ø 20 mm apaļš aktīvais skaļrunis
- **Mikrofona ligzda**
  Diametrs: ø 3,5 mm, pretestība: 2 kΩ
- **Austiņu ligzda**
  Diametrs: ø 3,5 mm, minimālā pretestība: 8 Ω
- **Barošanas avots**
  Standarta spriegums: 3 V
  Baterijas: divas AAA sauso elementu baterijas (modelis LR03) vai divas Olympus niķeļa-metāla hidrīda uzlādējamās baterijas
- **Ārējie izmēri**
  111,5 × 39 × 18 mm (neiekļaujot lielāko izvirzījumu)
- **Svars**
  77 g (ieskaitot akumulatoru)
- **Darba temperatūra**
  No 0 līdz 42 °C

Ņemiet vērā, ka veiktspējas uzlabošanai un cita veida jauninināšanai diktofona tehniskie dati un izskats var tikt mainīts bez iepriekšējā paziņojuma.

Klientiem Eiropā

„CE" zīme norāda, ka šis izstrādājums atbilst Eiropas drošības, veselības, apkārtējās vides un pircēja aizsardzības prasībām. Izstrādājumi ar CE marķējumu ir paredzēti pārdošanai Eiropā.

Šis simbols [pārsvītrota atkritumu tvertne uz riteņiem, WEEE IV pielikums] nozīmē atsevišķu elektriskā un elektroniskā aprīkojuma atkritumu savākšanu ES valstīs. Lūdzam neizsviest šādu aprīkojumu mājsaimniecības atkritumu tvertnēs. Ja šis izstrādājums ir jāizsviež, lūdzam izmantot savā valstī pieejamās atkritumu apsaimniekošanas un savākšanas sistēmas.

Šis simbols [pārsvītrota atkritumu tvertne uz riteņiem Direktīvas 2006/66/EK II pielikumā] nozīmē atkritumu atsevišķu savākšanu ES valstīs. Lūdzam neizmest akumulatoru mājsaimniecības atkritumu tvertnēs. Ja izlietotas baterijas jāizmet, lūdzam izmantot savā valstī pieejamās atkritumu apsaimniekošanas un savākšanas sistēmas.

Lai novērstu iespējamus dzirdes bojājumus, ilgstoši neklausieties ierakstus skaļi.

NL Inleiding

- Hartelijk dank voor uw aankoop van een digitale voicerecorder van Olympus. Lees deze instructies voor meer informatie over een correct en veilig gebruik van dit product.
- Deze handleiding is een basisversie. U kunt de volledige handleiding terugvinden in de map [**OL_MANUAL**] van de recorder of de informatie downloaden van de OLYMPUS-website.

Namen van onderdelen

Recorder

① **Ingebouwde stereomicrofoon (L)**
② **Display**
③ **Indicatielampje (LED)**
④ **Knop STOP (■)**
⑤ **Knop ERASE**
⑥ **Knop MENU**
⑦ **Ingebouwde luidspreker**
⑧ **USB-connector/afdekking USB-connector (intrekbaar)**
⑨ **Ingebouwde stereomicrofoon (R)**
⑩ **POWER-schakelaar**
⑪ **Kaartafdekking**
⑫ **Knop OPN (●) (Opname)**
⑬ **Knop MAP/INDEX**
⑭ **Knop CALENDAR/SCENE**
⑮ **Knop I◀◀**
⑯ **Knop +**
⑰ **Knop ▶▶I**
⑱ **Knop ▶ OK**
⑲ **Knop –**
⑳ **Steun**
㉑ **Schuifregelaar USB-connector**
㉒ **Microfoonaansluiting (🎙)**
㉓ **Oortelefoonaansluiting (🎧)**
㉔ **Batterijklepje**
㉕ **Oogje voor polsriem**

Weergave (normale modus)

Ⓐ **Tijdens de opnamemodus**
Ⓑ **Tijdens stopmodus of afspeelmodus**

❶ **Bestandsnaam**
❷ **Batterij-indicator**
[Ni]: Ni-MH*1
[Al]: Alkaline*1
❸ **Mapindicator, huidig aantal bestanden in de map/totaal aantal opgenomen bestanden in de map en indicatie bestandsvergrendeling**
❹ **Indicator voicerecorderstatus**
[◯]: Opname-indicator
[◯II]: Indicator opnamepauze
[■]: Stopindicator
[▶]: Indicator Afspeelmodus
[▶]: Indicator Versneld afspelen
[▶]: Indicator Vertraagd afspelen
[▶▶]: Indicator Snel vooruit
[◀◀]: Indicator Snel achteruit
❺ **Verstreken opnametijd of afspeeltijd**
❻ **Indicator opnamemedia**
[IN]: Intern geheugen
[▶]: microSD-kaart
Resterende mogelijke opnametijd
❼ **Betekenis van indicatoren in het indicatorweergavegebied**
Scène opnemen:
[MDICT.]: Dictaat
[MMEETING]: Vergadering
[MCONF.]: Conferentie
[DUPL]: Dupliceren (cassette)
[DUPL]: Dupliceren (cd)
[DUPL]: Dupliceren (Timer)
[MTEL.REC]: Telefoonopname
[MDNS]: DNS
[H] [L] [M]: Opnameniveau
[VCVA]: VCVA
[Sync]: V-sync. Rec
[]: Low cut-filter
[KV]: Spraakbalans*1
Spraakfilter*2
[NR]: Ruisonderdrukking
Afspeelmodus:
[]: Map
[1]: Bestand
[]: Herhalen
❽ **Indicator opnameformaat**
❾ **Bestandslengte**
❿ **Niveaumeter**
⓫ **Indicator afspeelpositiebalk**

* **1** Alleen model WS-853
* **2** Alleen model WS-852

Weergave (Simpele modus)

Ⓒ **Tijdens de opnamemodus**
Ⓓ **Tijdens stopmodus of afspeelmodus**

❶ **Mapindicatie, huidig bestandsnummer in map/totaal aantal opgenomen bestanden in de map en indicatie bestandsvergrendeling**
❷ **Batterij-indicator**
[Ni]: Ni-MH*1
[Al]: Alkaline*1
❸ **Indicatie voicerecorderstatus**
[◯]: Opname-indicator
[◯II]: Indicator opnamepauze
[■]: Stopindicator
[▶]: Indicator Afspeelmodus
[▶]: Indicator Versneld afspelen
[▶]: Indicator Vertraagd afspelen
[▶▶]: Indicator Snel vooruit
[◀◀]: Indicator Snel achteruit
❹ **Verstreken opnametijd of afspeeltijd**
❺ **Indicator opnamemedia**
[IN]: Intern geheugen
[▶]: microSD-kaart
Resterende mogelijke opnametijd
❻ **Niveaumeter**
❼ **Bestandslengte (Tijdens de stopmodus) indicator positiebalk afspelen (tijdens afspeelmodus)**
❽ **Scène opnemen**

* **1** Alleen model WS-853

Setup

De batterij plaatsen (afb. 1)

Voor u de voicerecorder gebruikt, plaatst u de batterij in het batterijcompartiment van de voicerecorder.

1 Schuif het klepje over de batterij open terwijl u het indrukt.

2 Plaats AAA-batterijen en zorg ervoor dat de positieve en negatieve polen correct geplaatst zijn.
ⓐ Plaats eerst de negatieve pool van de batterij.

3 Schuif het klepje over de batterij volledig dicht.

Het toestel inschakelen (afb. 2)

1 Schuif de POWER-schakelaar naar de positie [ON].

De geplaatste batterij instellen (afb. 3)

Alleen model WS-853

1 Druk op de knop + of – om het geplaatste batterijtype te selecteren.

[**Ni-MH**] (Ni):
Selecteer of u een Olympus oplaadbare nikkel-metaalhydridebatterij (model BR404) hebt geplaatst.

[**Alkaline**] (Al):
Selecteer of u een alkalinebatterij hebt geplaatst.

ⓐ Batterijtype

2 Druk op de knop ▶ OK om de instelling te voltooien.

Datum en tijd instellen (afb. 4)

1 Druk op de knop ▶▶I of I◀◀ om het item te selecteren dat moet worden ingesteld.

2 Druk op de knop + of – om de waarde te wijzigen.

- Om de instelling voor een ander item te wijzigen, drukt u op de knop ▶▶I of I◀◀ om de knipperende cursor te verplaatsen, waarna u op de knop + of – drukt om het nummer te wijzigen.

3 Druk op de knop ▶ OK om de instelling te voltooien.

De modus selecteren (afb. 5)

1 Druk op de knop + of – om de modus te wijzigen.

[**Normale modus**]:
Dit is de standaardmodus waarin alle functies beschikbaar zijn.

[**Simpele modus**]:
Deze modus toont vaak gebruikte functies. De weergegeven tekst wordt groter om hem gemakkelijker te kunnen zien.

2 Druk op de knop ▶ OK om de instelling te voltooien.

De batterij opladen (afb. 6)

Alleen model WS-853

OPMERKING:

- Voor de batterij wordt opgeladen, plaatst u de meegeleverde oplaadbare batterij en stelt u [**Batterij**] in op [**Ni-MH**].

1 Start de computer.

2 Schuif de schuif van de USB-connector in de richting van de pijl.

3 Nadat u hebt gecontroleerd of de voicerecorder is gestopt, verbindt u zijn USB-connector met een USB-poort op een computer.

4 Druk op de knop ▶ OK om het opladen van de batterij te starten.

- Als [**Batterij**] is ingesteld op [**Ni-MH**], verschijnt [**Druk op OK om op te laden**] op het display. Druk op de knop ▶**OK**' terwijl deze melding knippert.

5 Het opladen is voltooid als de batterij-indicator verandert in [ ].

OPMERKING:

- Probeer nooit een alkalinebatterij, lithiumbatterij of een andere primairecelbatterij op te laden. Vloeistoflekken of oververhitting kunnen de recorder beschadigen.

Het toestel uitschakelen

1 Terwijl de recorder in de stopmodus staat, verschuift u de POWER-schakelaar naar de positie [OFF/HOLD].

Energiebesparingsmodus

Wanneer de voicerecorder na het inschakelen gedurende minstens 5 minuten is gestopt, verdwijnt het display en gaat de voicerecorder automatisch naar de Energiebesparingsmodus.

- Door op een willekeurige knop te drukken, keert de voicerecorder terug uit de Energiebesparingsmodus.

Opname

Basisopnameprocedure (afb. 7)

1 Selecteer de map waarin de opname moet worden opgeslagen.

2 Richt de ingebouwde microfoon naar het op te nemen geluid.

3 Druk op de knop OPN (●) om de opname te starten.

ⓐ Opnamemodus
ⓑ Verstreken opnametijd
ⓒ Niveaumeter (wijzigt overeenkomstig het opnamevolume en de instelling van de opnamefunctie)
ⓓ Resterende mogelijke opnametijd
ⓔ Opnameniveau

4 Druk op de knop STOP (■) wanneer u de opname wilt stoppen.

ⓕ Bestandslengte

De opnamescène wijzigen (afb. 8)

De voicerecorder heeft vooraf geregistreerde sjablonen van optimale instellingen, aangepast aan diverse opnametoepassingen, zoals conferentie en dictaat. Wanneer u een van deze sjablonen selecteert, kunt u in één bewerking verschillende instellingen uitvoeren die voor uw opnametoepassing worden aanbevolen.

1 Houd de knop CALENDAR/SCENE ingedrukt terwijl de voicerecorder in de stopmodus is.

2 Druk op de knop + of – om de gewenste opnametoepassing te selecteren.

3 Druk op de knop ▶ OK om de instelling te voltooien.

Weergave

Naast bestanden die werden opgenomen met de voicerecorder, kunt u ook bestanden in MP3-indeling die vanaf een computer werden overgezet, afspelen.

Basisweergaveprocedure (afb. 9)

1 Selecteer het af te spelen bestand in de map waarin het bestand staat.

2 Druk op de knop ▶ OK om het afspelen te starten.

ⓐ Bestandsnaam en mapindicator
ⓑ Verstreken afspeeltijd/ Bestandslengte
ⓒ Indicator afspeelpositiebalk

3 Druk op de knop + of – om het volume in te stellen op het gewenste niveau.

- Het volume kan worden aangepast tussen [**00**] en [**30**]. Hoe hoger de waarde, hoe luider het volume.
- Als het volume te luid is ingesteld, kan een waarschuwingsscherm verschijnen.

4 Druk op de knop STOP (■) om de weergave te stoppen.

De afspeelsnelheid wijzigen (afb. 10)

1 Druk tijdens het afspelen op de knop ▶ OK.

2 Druk op de knop + of –.

- Pas de afspeelsnelheid aan.

3 Druk op de knop ▶ OK.

Beperkingen voor snel afspelen

Afhankelijk van hun bemonsteringsfrequentie en bitsnelheid worden sommige bestanden mogelijk niet normaal afgespeeld.
In dit geval dient u de afspeelsnelheid te verlagen.

Bestanden wissen (afb. 11)

1 Selecteer het bestand dat u wilt wissen.

2 Druk op de knop ERASE terwijl de voicerecorder in de stopmodus staat.

3 Druk op de knop + of – om [Wissen in map] of [Bestand wissen] te selecteren.

4 Druk op de knop ▶ OK.

5 Druk op de knop + om [Starten] te selecteren.

6 Druk op de knop ▶ OK.

- [**Wissen**] verschijnt op het display en de wisprocedure start. [**Gewist**] verschijnt als de procedure is voltooid.

Gebruik met een pc

Pc-gebruiksomgeving

Windows

Besturingssysteem

Microsoft Windows Vista/7/8, 8.1 standaard installatie

Macintosh

Besturingssysteem

Mac OS X 10.5 tot 10.10 standaard installatie

Informatie over auteursrechten en handelsmerken

- De informatie in dit document kan zonder voorafgaande kennisgeving worden gewijzigd. Neem contact op met het klantenondersteuningscentrum van Olympus voor de recentste productnamen, modelnummers en andere informatie.
- De schermen van de voicerecorder en de productillustraties in deze handleiding kunnen verschillen van het eigenlijke product. Hoewel alles in het werk werd gesteld om de nauwkeurigheid van de informatie in deze handleiding te verzekeren, kunnen er soms fouten optreden. Als u vragen hebt over twijfelachtige informatie of mogelijke fouten of weglatingen, dient u contact op te nemen het klantenondersteuningscentrum van Olympus.
- Olympus Corporation is eigenaar van het auteursrecht voor deze handleiding. De wetten op het auteursrecht verbieden het ongeoorloofd reproduceren van deze handleiding of de ongeoorloofde verspreiding van reproducties van deze handleiding.
- Olympus kan niet aansprakelijk worden gesteld voor schade, inkomstenverlies of andere aanspraken van derden ten gevolge van het foutieve gebruik van het product.

Handelsmerken en gedeponeerde handelsmerken

- IBM en PC/AT zijn handelsmerken of gedeponeerde handelsmerken van International Business Machines Corporation.
- Microsoft, Windows en Windows Media zijn gedeponeerde handelsmerken van Microsoft Corporation.
- microSD en microSDHC zijn handelsmerken van SD Card Association.
- Macintosh en iTunes zijn handelsmerken van Apple Inc.
- Het product maakt gebruik van MP3-audiocoderingstechnologie onder licentie van Fraunhofer IIS en Thomson.

Alle andere merk- of productnamen in deze handleiding zijn handelsmerken of gedeponeerde handelsmerken van hun respectieve eigenaars.

Veiligheidsmaatregelen

Voordat u de voicerecorder gebruikt, dient u deze handleiding te lezen om een correcte en veilige bediening te verzekeren. Nadat u deze handleiding hebt gelezen, dient u ze bij de hand te houden zodat u deze later opnieuw kunt raadplegen.

Belangrijke veiligheidsmaatregelen

- Bij belangrijke veiligheidsmaatregelen in deze handleiding staan de volgende symbolen en labels. Volg deze veiligheidsmaatregelen altijd op om schade voor uzelf en anderen en materiële schade te vermijden.
- Hieronder vindt u de betekenis van elk waarschuwingstype.

⚠ GEVAAR

Een waarschuwing voor dreigend gevaar dat vermoedelijk zal leiden tot de dood of ernstig letsel als de apparatuur verkeerd wordt behandeld.

⚠ WAARSCHUWING

Een waarschuwing voor een situatie die potentieel kan leiden tot de dood of ernstig letsel als de apparatuur verkeerd wordt behandeld.

⚠ LET OP

Een waarschuwing voor een situatie die potentieel kan leiden tot letsel of alleen kan leiden tot materiële schade als de apparatuur verkeerd wordt behandeld.

Veiligheidsmaatregelen voor de voicerecorder

⚠ WAARSCHUWING

- Gebruik de voicerecorder niet in een atmosfeer waar mogelijk ontvlambare of explosieve gassen kunnen aanwezig zijn.

  Kan brand of een explosie veroorzaken.
- Neem de voicerecorder niet uit elkaar, breng geen wijzigingen aan en herstel deze niet zelf.

  Kan een elektrische schok of letsels veroorzaken.
- Gebruik de voicerecorder niet tijdens de besturing van een voertuig (zoals een fiets, motor of wagen).

  Kan verkeersongevallen veroorzaken.
- Laat de voicerecorder niet achter binnen het bereik van kinderen.

  Let op wanneer u de voicerecorder in de buurt van een peuter of kind gebruikt en laat de voicerecorder niet onbewaakt achter. Peuters en kinderen kunnen de veiligheidsmaatregelen voor de voicerecorder niet begrijpen en lopen bijvoorbeeld de volgende risico's:
  - Verstikking doordat ze het snoer van de oortelefoon rond hun hals wikkelen.
  - Bedieningsfouten die leiden tot letsels of elektrische schok.
- Gebruik alleen microSD/ microSDHC-geheugenkaarten. Steek nooit andere soorten kaarten in de voicerecorder.

  Als u per vergissing een andere soort kaart in de voicerecorder steekt, mag u de kaart niet met geweld proberen uit te trekken. Neem contact op met een hersteldienst of servicebedrijf van Olympus.
- Als de voicerecorder in het water valt of als er water, metaal of brandbare materialen in de voicerecorder terecht komen:

  ① Verwijder de batterij onmiddellijk.

  ② Neem contact op met uw leverancier of met een servicebedrijf van Olympus voor reparatie. Als u het toestel blijft gebruiken, kan er brand of een elektrische schok optreden.
- Gebruik de voicerecorder niet of gebruik deze alleen volgens de instructies in een vliegtuig, ziekenhuis of op een andere plaats waar het gebruik van elektronische apparaten beperkt is.
- Stop het gebruik van de voicerecorder als u een ongebruikelijke geur of lawaai vaststelt of als er rook uit de voicerecorder komt.

  Dit kan brand of brandwonden veroorzaken. Verwijder de batterij onmiddellijk en wees voorzichtig dat u zich niet verbrandt. Neem contact op met uw leverancier of met een reparatie- of servicebedrijf van Olympus. (Raak de batterij niet aan met blote handen als u deze verwijdert. Verwijder de batterij buitenshuis en op een veilige afstand van ontvlambare voorwerpen.)
- Wanneer u de voicerecorder aan de riem draagt, moet u ervoor zorgen dat deze niet vast komt te zitten aan andere voorwerpen.

⚠ LET OP

- Verhoog het volume niet voor u een handeling uitvoert.

  Dit kan gehoorschade of gehoorverlies veroorzaken.

Batterijen

⚠ GEVAAR

- Plaats de batterij niet in de buurt van ontstekingsbronnen.
- U mag de batterij niet in brand steken, verwarmen of demonteren. Sluit de positieve en negatieve elektroden van de batterij niet kort.

  Kan brand, barsten, verbranding of oververhitting veroorzaken.
- Soldeer de aansluitingen niet rechtstreeks op de batterij. U mag de batterij niet vervormen, wijzigen of demonteren.
- Verbind de positieve en negatieve polen van de batterij niet met elkaar.

  Dit kan oververhitting, elektrische schok of brand veroorzaken.
- Wanneer u de batterij draagt of opbergt, dient u ze altijd in de houder te plaatsen en de polen te beschermen. Draag of bewaar de batterij niet samen met voorwerpen uit edelmetaal, zoals een sleutelring.

  Dit kan oververhitting, elektrische schok of brand veroorzaken.

- Sluit de batterij niet rechtstreeks aan op een voedingsuitgang of een sigarettenaansteker in een auto.
- U mag de batterij niet gebruiken of achterlaten op een hete locatie, bijvoorbeeld in direct zonlicht, in een wagen op een warme dag of nabij een radiator.

  Kan brand, brandwonden of letsels veroorzaken door lekkage, oververhitting of barsten.

⚠ WAARSCHUWING

- Raak de batterij niet aan of houd haar niet vast met natte handen.

  Dit kan leiden tot elektrische schok of defect van het product.
- Gebruik een batterij niet als de behuizing ervan gekrast of beschadigd is.

  Dit kan barsten of oververhitting veroorzaken.
- Plaats de batterij niet met de positieve/negatieve polen in de tegenovergestelde richting.

  Dit kan lekken, oververhitting, ontbranding of barsten veroorzaken.
  - Gebruik de batterij niet als de behuizing (isolatieafdekking) gescheurd is.
  - Als de voicerecorder gedurende lange tijd niet zal worden gebruikt, dient u de batterij altijd te verwijderen.
  - Wanneer u lege batterijen weggooit, dient u de contacten te isoleren met tape en ze weg te gooien als algemeen afval overeenkomstig de voorschriften van de lokale overheid.
  - Haal de batterij uit de voicerecorder als de batterij onbruikbaar wordt. Dit kan lekkage veroorzaken.
- Als er batterijvloeistof in de ogen terecht komt, kan dit blindheid veroorzaken. Als er batterijvloeistof in de ogen terecht komt, mag u niet in de ogen wrijven. Spoel de ogen onmiddellijk en grondig met leidingwater of ander schoon water. Raadpleeg onmiddellijk een arts.
- Probeer niet om alkaline-, lithium- en andere niet-herlaadbare batterijen op te laden.
- Houd batterijen buiten bereik van kinderen.

  De batterij kan door een kind worden ingeslikt. Raadpleeg in dit geval onmiddellijk een arts.
- Als u een abnormaal geluid, hitte, een brandgeur of rook vaststelt tijdens het gebruik van de voicerecorder:

  ① Verwijder de batterij onmiddellijk en wees voorzichtig dat u zich niet verwondt.

  ② Laat de voicerecorder herstellen door uw leverancier of een servicecentrum van Olympus. Als u het toestel blijft gebruiken, kan dit brand of brandwonden veroorzaken.
- Dompel de batterij niet onder in zoet of zout water en zorg ervoor dat de contacten niet nat worden.
- Gebruik de batterij niet langer als er zich een probleem voordoet, zoals lekkage, verkleuring of vervorming.
- Stop met het opladen van een oplaadbare batterij als het opladen na de voorgeschreven laadtijd niet is voltooid.
- Batterijvloeistof op kleding of huid kan huidletsels veroorzaken; spoel de batterijvloeistof daarom onmiddellijk weg met leidingwater of ander schoon water.

⚠ LET OP

- Gooi niet met de batterij en stel deze niet bloot aan sterke schokken.
- Laad een oplaadbare batterij altijd op voordat u deze voor het eerst gebruikt of als u deze gedurende lange tijd niet hebt gebruikt.
- Herlaadbare batterijen hebben een beperkte levensduur. Wanneer de recorder na het opladen in de voorgeschreven omgeving minder lang kan werken, is de batterij waarschijnlijk versleten en moet deze worden vervangen.

De oplaadbare batterij weggooien

- Het recyclen van batterijen spaart grondstoffen. Wanneer u een versleten batterij weggooit, dient u altijd de contacten af te dekken en rekening te houden met de plaatselijke wetten en voorschriften.

Voorzorgsmaatregelen tijdens het gebruik

- Laat de voicerecorder niet achter op warme en vochtige locaties, zoals in direct zonlicht in een auto of op het strand in de zomer.
- Bewaar de voicerecorder niet op vochtige of stofrijke plaatsen.
- Als de voicerecorder nat of vochtig wordt, dient u het vocht onmiddellijk af te vegen met een droge doek. Vooral contact met zout water moet worden vermeden.
- Plaats de voicerecorder niet op of naast een tv, koelkast of ander elektrisch toestel.
- Zorg dat er geen zand of modder op de voicerecorder komt. Daardoor kan het product onherstelbaar beschadigd raken.
- Stel de voicerecorder niet bloot aan sterke trillingen en schokken.
- Gebruik de voicerecorder niet op een vochtige plaats.
- Wanneer u een magneetkaart (bijvoorbeeld een bankkaart) dicht bij de luidspreker of oortelefoon plaatst, kunnen er fouten optreden in de gegevens die op de magneetkaart zijn opgeslagen.

<Voorzorgsmaatregelen tegen gegevensverlies>

- Inhoud die is opgenomen in het interne geheugen of op een microSD-kaart, kan beschadigd of verloren raken door bijvoorbeeld bedieningsfouten, toestelstoringen of reparaties.
- Wanneer inhoud gedurende lange tijd in het geheugen wordt bewaard of herhaaldelijk wordt gebruikt, is het mogelijk dat u geen inhoud kunt schrijven, lezen of wissen.
- Het is aanbevolen een back-up te maken van belangrijke opnamen en deze op te slaan op de harde schijf van een pc of op een ander opnamemedium.
- Olympus kan niet aansprakelijk worden gesteld voor schade of inkomstenverlies ten gevolge van schade aan of verlies van opgenomen gegevens, ongeacht de oorzaak of aard.

<Voorzorgsmaatregelen voor opgenomen bestanden>

- Merk op dat Olympus niet aansprakelijk kan worden gesteld wanneer opgenomen bestanden worden gewist of niet meer afspeelbaar zijn ten gevolge van storingen in de voicerecorder of pc.
- Het opnemen van auteursrechtelijk beschermd materiaal is alleen toegestaan voor persoonlijk gebruik. Elk ander gebruik zonder de toestemming van de eigenaar van het auteursrecht, is verboden conform de wetten op het auteursrecht.

<Voorzorgsmaatregelen bij het verwijderen van de voicerecorder of microSD-kaarten>

- Zelfs na formatteren of wissen wordt alleen de informatie voor het bestandsbeheer van het interne geheugen en/of de microSD-kaart bijgewerkt en worden de opgenomen gegevens niet volledig gewist.
  Wanneer u de voicerecorder of een microSD-kaart weggooit, dient u deze te vernietigen, te formatteren en stilte op te nemen tot de opnametijd verstreken is, of een gelijkaardige bewerking uit te voeren om te vermijden dat persoonlijke informatie wordt gelekt.

Technische gegevens

■ **Opnameformaten**
MP3-indeling

■ **Maximale uitvoer**
250 mW (8 Ω luidspreker)

■ **Maximale uitvoer hoofdtelefoon**
≦ 150 mV
(overeenkomstig EN 50332-2)

■ **Opnamemedia***
Intern NAND flash-geheugen
Model WS-853: 8 GB
Model WS-852: 4 GB
microSD-kaart
(Ondersteunt kaartcapaciteiten van 2 tot 32 GB.)
* Een deel van de geheugencapaciteit van opnamemedia wordt gebruikt als beheergebied, waardoor de effectief bruikbare capaciteit altijd iets kleiner is dan de aangegeven capaciteit.

■ **Luidspreker**
Ingebouwde 20 mm diameter ronde dynamische luidspreker

■ **Microfoonaansluiting**
3,5 mm diameter; impedantie: 2 kΩ

■ **Oortelefoonaansluiting**
3,5 mm diameter, impedantie 8 Ω of meer

■ **Voedingsbron**
Standaardspanning: 3 V
Batterij: twee AAA-batterijen met droge cellen (model LR03) of twee oplaadbare nikkel-metaalhydridebatterijen van Olympus

■ **Externe afmetingen**
111,5 × 39 × 18 mm
(zonder grootste uitstekend deel)

■ **Gewicht**
77 g (inclusief batterij)

■ **Bedrijfstemperatuur**
0 tot 42°C

De specificaties en het uitzicht van de voicerecorder kunnen zonder voorafgaande kennisgeving worden gewijzigd met het oog op prestatie- of andere verbeteringen.

Voor klanten in Europa

Het "CE"-teken geeft aan dat dit product voldoet aan de Europese richtlijnen voor veiligheid, gezondheid, milieu en bescherming van klanten. Producten met het CE-teken zijn te koop in Europa.

Dit symbool [een doorgekruiste rolcontainer WEEE Annex IV] geeft aan dat oude elektrische en elektronische apparatuur apart wordt ingezameld in landen die zijn aangesloten bij de EU. Gooi uw oude apparatuur niet bij het huisvuil. Volg de in uw land geldende afvalrichtlijnen wanneer u dit product weggooit.

Dit symbool [een doorgekruiste rolcontainer volgens Richtlijn 2006/66/EG bijlage II] geeft aan dat in de EU-landen afgedankte batterijen apart moeten worden ingezameld. Gooi oude batterijen niet bij het huisvuil. Volg de in uw land geldende afvalrichtlijnen wanneer u oude batterijen weggooit.

Om mogelijke gehoorschade te voorkomen, mag u niet gedurende lange tijd luisteren aan een hoog volume.

PL Wprowadzenie

- Dziękujemy za zakup cyfrowego dyktafonu firmy Olympus. Prosimy o przeczytanie niniejszej instrukcji w celu uzyskania informacji o właściwym i bezpiecznym użytkowaniu urządzenia.
- To jest instrukcja obsługi w wersji podstawowej. Pełna zaawansowana instrukcja obsługi znajduje się w folderze [**OL_MANUAL**] urządzenia. Można ją również pobać z witryny firmy OLYMPUS.

Nazwy części

Dyktafon

① **Wbudowany mikrofon stereofoniczny (L)**
② **Wyświetlacz**
③ **Wskaźnik LED**
④ **Przycisk STOP (■)**
⑤ **Przycisk ERASE**
⑥ **Przycisk MENU**
⑦ **Wbudowany głośnik**
⑧ **Złącze USB/pokrywa złącza USB (wysuwana)**
⑨ **Wbudowany mikrofon stereofoniczny (R)**
⑩ **Przełącznik POWER**
⑪ **Pokrywa gniazda karty pamięci**
⑫ **Przycisk REC (nagrywanie) (●)**
⑬ **Przycisk FOLDER/INDEX**
⑭ **Przycisk CALENDAR/SCENE**
⑮ **Przycisk I◀◀**
⑯ **Przycisk +**
⑰ **Przycisk ▶▶I**
⑱ **Przycisk ▶ OK**
⑲ **Przycisk –**
⑳ **Podstawka**
㉑ **Dźwignia wysuwania złącza USB**
㉒ **Gniazdo mikrofonu (🎙)**
㉓ **Gniazdo słuchawkowe (🎧)**
㉔ **Pokrywa komory baterii**
㉕ **Szczelina na pasek**

Wyświetlacz (Tryb normalny)

Ⓐ **W trybie nagrywania**
Ⓑ **W trybie zatrzymania lub odtwarzania**

❶ **Nazwa pliku**
❷ **Wskaźnik naładowania baterii**
[Ni]: Ni-MH*1
[Al]: Alkaliczne*1
❸ **Wskaźnik folderu, numer bieżącego pliku w folderze/całkowita liczba plików z nagraniami i wskaźnik blokady pliku**
❹ **Wskaźnik stanu dyktafonu**
[◯]: Wskaźnik nagrywania
[◯II]: Wskaźnik wstrzymania nagrywania
[■]: Wskaźnik zatrzymania
[▶]: Wskaźnik odtwarzania
[▶]: Wskaźnik szybkiego odtwarzania
[▶]: Wskaźnik wolnego odtwarzania
[▶▶]: Wskaźnik szybkiego przewijania do przodu
[◀◀]: Wskaźnik szybkiego przewijania do tyłu
❺ **Czas nagrywania lub odtwarzania od początku**
❻ **Wskaźnik nośnika nagrania**
[IN]: Pamięć wewnętrzna
[▸]: Karta microSD
Szacunkowy pozostały czas nagrania
❼ **Znaczenie wskaźników wyświetlanych w obszarze wskaźników ekranu**
Program nagrywania:
[MDICT.]: Dyktowanie
[MMEETING]: Spotkanie
[MCONF.]: Konferencja
[DUPL]: Duplikacja (kaseta)
[DUPL]: Duplikacja (CD)
[DUPL]: Duplikacja (czasowo)
[MTEL.REC]: Nagrywanie z telefonu
[MDNS]: DNS
[H] [L] [M]: Poziom nagrywania
[VCVA]: VCVA
[Sync]: Nagrywanie V-Sync.
[⊠]: Filtr niskich częstotliwości
[KV]: Balans głosu*1
Filtr głosowy*2
[KN]: Tłumienie szumów
Tryb odtwarzania:
[□]: Folder
[1]: Plik
[⟲]: Powtarzanie
❽ **Wskaźnik formatu nagrywania**
❾ **Czas trwania pliku**
❿ **Wskaźnik poziomu sygnału**
⓫ **Pasek postępu odtwarzania**

* **1** Tylko model WS-853
* **2** Tylko model WS-852

Wyświetlacz (Tryb prosty)

Ⓒ **W trybie nagrywania**
Ⓓ **W trybie zatrzymania lub odtwarzania**

❶ **Wskaźnik folderu, numer bieżącego pliku w folderze/całkowita liczba plików z nagraniami i wskaźnik blokady pliku**
❷ **Wskaźnik naładowania baterii**
[Ni]: Ni-MH*1
[Al]: Alkaliczne*1
❸ **Wskaźnik stanu dyktafonu**
[◯]: Wskaźnik nagrywania
[◯II]: Wskaźnik wstrzymania nagrywania
[■]: Wskaźnik zatrzymania
[▶]: Wskaźnik odtwarzania
[▶]: Wskaźnik szybkiego odtwarzania
[▶]: Wskaźnik wolnego odtwarzania
[▶▶]: Wskaźnik szybkiego przewijania do przodu
[◀◀]: Wskaźnik szybkiego przewijania do tyłu
❹ **Czas nagrywania lub odtwarzania od początku**
❺ **Wskaźnik nośnika nagrania**
[IN]: Pamięć wewnętrzna
[▸]: Karta microSD
Szacunkowy pozostały czas nagrania
❻ **Wskaźnik poziomu sygnału**
❼ **Czas trwania pliku (w trybie zatrzymania), pasek postępu odtwarzania (w trybie odtwarzania)**
❽ **Program nagrywania**

* **1** Tylko model WS-853

Ustawienia

Wkładanie baterii (rys. 1)

Przed rozpoczęciem użytkowania dyktafonu włóż baterie do komory baterii.

1 Wysuń pokrywę baterii, naciskając ją do dołu.

2 Włóż baterie typu AAA i sprawdź, czy bieguny dodatnie i ujemne są prawidłowo ustawione.
ⓐ Najpierw włóż ujemny biegun baterii.

3 Przesuń pokrywę baterii, aby ją całkowicie zamknąć.

Włączanie zasilania (rys. 2)

1 Przesuń przełącznik POWER do pozycji [ON].

Ustawianie typu włożonych baterii (rys. 3)

Tylko model WS-853

1 Naciśnij przycisk + lub –, aby wybrać typ baterii, które są włożone do dyktafonu.

[**Ni-MH**] (Ni-MH):
Wybierz, jeśli jest włożony akumulator niklowo-wodorkowy Olympus (model BR404).

[**Alkaliczne**] (Alk):
Wybierz, jeśli jest włożono baterie alkaliczne.

ⓐ Typ baterii

2 Naciśnij przycisk ▶ OK, aby zakończyć ustawianie.

Ustawianie daty i godziny (rys. 4)

1 Naciśnij przycisk ▶▶I lub I◀◀, aby wybrać pozycję do ustawienia.

2 Naciśnij przycisk + lub –, aby zmienić wartość.

- W celu zmiany ustawienia innej pozycji naciśnij przycisk ▶▶I lub I◀◀, aby przesunąć migający kursor, a następnie naciśnij przycisk + lub –, aby zmienić wartość.

3 Naciśnij przycisk ▶ OK, aby zakończyć ustawianie.

Wybór trybu (rys. 5)

1 Naciśnij przycisk + lub –, aby zmienić tryb.

[**Tryb norm.**]:
Standardowy tryb, w którym są dostępne wszystkie funkcje.

[**Tryb prosty**]:
W tym trybie są wyświetlane tylko najczęściej używane funkcje. Wyświetlany tekst jest większy i lepiej widoczny.

2 Naciśnij przycisk ▶ OK, aby zakończyć ustawianie.

Ładowanie baterii (rys. 6)

Tylko model WS-853

UWAGA:

- Przed naładowaniem baterii włóż dostarczone akumulatory i ustaw parametr [**Bateria**] na [**Ni-MH**].

1 Uruchom komputer.

2 Przesuń dźwignię przesuwu złącza USB w kierunku wskazanym przez strzałkę.

3 Po upewnieniu się, że dyktafon jest zatrzymany, podłącz jego złącze USB do portu USB w komputerze.

4 Naciśnij przycisk ▶ OK, aby rozpocząć ładowanie baterii.

- Gdy parametr [**Bateria**] jest ustawiony na [**Ni-MH**], na wyświetlaczu pojawi się komunikat [**Naciśnij OK, by zacząć ładowanie**]. Naciśnij przycisk ▶**OK**, gdy komunikat miga.

5 Ładowanie zakończy się, gdy wskaźnik baterii zmieni się na [ ].

UWAGA:

- Nie wolno ładować baterii alkalicznych, litowych ani żadnych innych jednorazowego użytku. Wyciek płynu lub przegrzanie mogą spowodować uszkodzenie dyktafonu.

Wyłączanie zasilania

1 Gdy dyktafon działa w trybie zatrzymania, przesuń przełącznik POWER do pozycji [OFF/HOLD].

Tryb oszczędzania energii

Gdy dyktafon zostanie po włączeniu wstrzymany na co najmniej 5 minut (ustawienie domyślne), obraz z wyświetlacza zniknie, a dyktafon automatycznie przejdzie w tryb oszczędzania energii.

- Naciśnięcie dowolnego przycisku spowoduje wyjście z trybu oszczędzania energii.

Nagrywanie

Podstawowa procedura nagrywania (rys. 7)

1 Wybierz folder do nagrywania dźwięku.

2 Ustaw wbudowany mikrofon w kierunku dźwięku, aby go nagrać.

3 Naciśnij przycisk REC (●), aby rozpocząć nagrywanie.

ⓐ Tryb nagrywania
ⓑ Aktualny czas nagrania
ⓒ Wskaźnik poziomu nagrania (wskazania zmieniają się w zależności od głośności nagrania i ustawień funkcji nagrywania)
ⓓ Pozostały czas nagrania
ⓔ Poziom zapisu

4 Naciśnij przycisk STOP (■), aby zatrzymać nagrywanie.

ⓕ Czas trwania pliku

Zmiana programu nagrywania (rys. 8)

W dyktafonie są dostępne predefiniowane szablony optymalnych ustawień dopasowanych do różnych zastosowań, takich jak nagrywanie konferencji czy dyktowanie. Po wybraniu jednego z tych szablonów można jednocześnie wprowadzić wiele ustawień zalecanych dla danego zastosowania.

1 W trybie zatrzymania naciśnij i przytrzymaj przycisk CALENDAR/SCENE.

2 Naciśnij przycisk + lub –,aby wybrać żądane zastosowanie nagrywania.

3 Naciśnij przycisk ▶ OK, aby zakończyć ustawianie.

Odtwarzanie

Oprócz plików nagranych na dyktafonie można odtwarzać również pliki w formatach MP3 przesłane z komputera.

Podstawowa procedura odtwarzania (rys. 9)

1 **Wybierz plik do odtwarzania z folderu zawierającego pliki.**

2 **Naciśnij przycisk ▶ OK, aby rozpocząć odtwarzanie.**
   ⓐ Nazwa pliku, wskaźnik folderu
   ⓑ Aktualny czas odtwarzania/czas trwania pliku
   ⓒ Pasek postępu odtwarzania

3 **Naciśnij przycisk + lub –, aby ustawić głośność na żądanym poziomie.**
   - Głośność można ustawić na wartość pomiędzy [**00**] a [**30**]. Im wyższa wartość, tym większa głośność.
   - W przypadku ustawienia zbyt wysokiego poziomu głośności może się wyświetlić ostrzeżenie.

4 **Naciśnij przycisk STOP (■), aby zatrzymać odtwarzanie.**

Zmiana szybkości odtwarzania (rys. 10)

1 **Naciśnij przycisk ▶ OK podczas odtwarzania.**

2 **Naciśnij przycisk + lub –.**
   - Dostosuj szybkość odtwarzania.

3 **Naciśnij przycisk ▶ OK.**

Ograniczenia szybkiego odtwarzania

W zależności od częstotliwości próbkowania i prędkości transmisji niektóre pliki mogą się nie odtwarzać poprawnie.
W takim przypadku należy zmniejszyć szybkość odtwarzania.

Kasowanie plików (rys. 11)

1 **Wybierz plik, który chcesz skasować.**

2 **W trybie zatrzymania naciśnij przycisk ERASE.**

3 **Naciśnij przycisk + lub –, aby wybrać opcję [Wsz. W fold.] lub [Kasuj plik].**

4 **Naciśnij przycisk ▶ OK.**

5 **Naciśnij przycisk +, aby wybrać opcję [Start].**

6 **Naciśnij przycisk ▶ OK.**
   - Na wyświetlaczu pojawi się komunikat [**Kasowanie !**] i rozpocznie się proces kasowania. Po zakończeniu procesu pojawi się komunikat [**Kasowanie zakończone**].

Używanie z komputerem PC

Środowisko robocze komputera PC

Windows

System operacyjny

Microsoft Windows Vista/7/8, 8.1 (instalacja standardowa)

Macintosh

System operacyjny

Mac OS X 10.5 to 10.10 (instalacja standardowa)

Informacje o prawach autorskich i znakach handlowych

- Informacje w tym dokumencie mogą ulec zmianie bez uprzedzenia.
  Aby uzyskać najnowsze informacje dotyczące nazw produktów i numerów modeli, należy skontaktować się z centrum pomocy technicznej firmy Olympus.
- Zawarte w instrukcji ilustracje przedstawiające ekran i dyktafon mogą odbiegać wyglądem od rzeczywistego produktu. Choć podjęto wszelkie środki w celu zapewnienia dokładności informacji w tym podręczniku, od czasu do czasu mogą pojawiać się błędy. Wszelkie pytania i wątpliwości dotyczące informacji, ewentualnych błędów lub braków należy kierować do centrum pomocy technicznej firmy Olympus.
- Firma Olympus Corporation jest posiadaczem praw autorskich do tego podręcznika. Prawo autorskie zabrania nieupoważnionego powielania niniejszego podręcznika lub rozpowszechniania jego kopii.
- Firma Olympus nie ponosi żadnej odpowiedzialności za szkody, utratę dochodów lub roszczenia stron trzecich, wynikające z niewłaściwego użytkowania produktu.

Znaki towarowe i zastrzeżone znaki towarowe

- IBM i PC/AT są znakami towarowymi lub zastrzeżonymi znakami towarowymi firmy International Business Machines Corporation.
- Microsoft, Windows i Windows Media są zastrzeżonymi znakami towarowymi firmy Microsoft Corporation.
- microSD i microSDHC są znakami handlowymi stowarzyszenia SD Card Association.
- Macintosh i iTunes są znakami towarowymi firmy Apple Inc.
- Technologia kodowania dźwięku MP3 została użyta na mocy licencji Instytutu Fraunhofera IIS i firmy Thomson.

Wszystkie pozostałe nazwy produktów i marek wymienione w tej instrukcji są znakami towarowymi lub zastrzeżonymi znakami towarowymi odpowiednich właścicieli.

Środki ostrożności

Przed rozpoczęciem użytkowania dyktafonu należy przeczytać ten podręcznik, aby zapewnić jego prawidłowe i bezpieczne działanie. Po przeczytaniu podręcznika należy przechowywać go w dostępnym miejscu, aby w razie potrzeby móc po niego sięgnąć.

Ważne uwagi dotyczące bezpieczeństwa

- Ważne uwagi dotyczące bezpieczeństwa zawarte w niniejszej instrukcji są oznaczone poniższymi symbolami i etykietami. Należy zawsze przestrzegać poniższych środków ostrożności, aby uniknąć zranienia siebie lub innych oraz uszkodzenia mienia.
- Znaczenie każdego rodzaju środka ostrożności jest podane poniżej.

⚠ NIEBEZPIECZEŃSTWO

Środki ostrożności dotyczące bezpośredniego zagrożenia, które może skutkować śmiercią lub poważnymi obrażeniami ciała, jeśli urządzenie jest obsługiwane nieprawidłowo.

⚠ OSTRZEŻENIE

Środki ostrożności dotyczące sytuacji, które potencjalnie mogą stanowić zagrożenie skutkujące śmiercią lub poważnymi obrażeniami ciała, jeśli urządzenie jest obsługiwane nieprawidłowo.

⚠ PRZESTROGA

Środki ostrożności dotyczące sytuacji, które potencjalnie mogą stanowić zagrożenie obrażeniami lub potencjalnym uszkodzeniem mienia, jeśli urządzenie jest obsługiwane nieprawidłowo.

Środki ostrożności dotyczące dyktafonu

⚠ OSTRZEŻENIE

- Nie należy używać dyktafonu w środowisku, w którym mogą znajdować się gazy palne lub wybuchowe.

  Grozi to pożarem lub wybuchem.
- Nie należy rozmontowywać, naprawiać ani modyfikować dyktafonu.

  Może to spowodować porażenie prądem elektrycznym lub zranienie.
- Nie należy korzystać z urządzenia w trakcie prowadzenia pojazdów (takich jak rower, motocykl czy samochód).

  Może to być przyczyną wypadków drogowych.
- Nie należy zostawiać dyktafonu w miejscach dostępnych dla dzieci lub niemowląt.

  Należy zwrócić uwagę, aby podczas korzystania z dyktafonu w obecności dzieci lub niemowląt nie pozostawiać go bez nadzoru. Niemowlęta i dzieci nie są w stanie zrozumieć środków bezpieczeństwa, jakie należy zachować przy korzystaniu z dyktafonu, i są narażone na ryzyko wypadków, takich jak:
  - Uduszenie spowodowane przypadkowym owinięciem szyi przewodem słuchawek.
  - Porażenie prądem lub zranienie wynikające z niewłaściwej obsługi.
- Należy używać jedynie kart pamięci microSD/microSDHC. Nie należy wkładać do dyktafonu innych typów kart.

  Jeśli przypadkowo umieści się w dyktafonie kartę innego typu, nie należy wyciągać jej na siłę. Należy skontaktować się z punktem zakupu lub z punktem serwisowym Olympus w celu wykonania naprawy.
- Jeśli dyktafon wpadnie do wody lub jeśli woda, metal lub substancja łatwopalna dostanie się do wnętrza, należy:

  ① Natychmiast wyjąć baterie.

  ② Skontaktować się z punktem zakupu lub z punktem serwisowym Olympus w celu wykonania naprawy. Kontynuowanie użytkowania może spowodować pożar lub porażenie prądem.
- Nie należy korzystać z dyktafonu w samolotach, szpitalach i innych miejscach, w których korzystanie z urządzeń elektronicznych jest ograniczone.
- Jeśli używany dyktafon zacznie wydawać nietypowe dźwięki, nagrzewać się, wydzielać odór lub dym, należy zaprzestać jego używania.

  Może to spowodować pożar lub poparzenia. Należy niezwłocznie wyjąć baterie, zachowując ostrożność, aby uniknąć poparzenia. Skontaktować się z punktem zakupu lub z punktem serwisowym Olympus w celu wykonania naprawy. (Baterii podczas wyjmowania nie można dotykać gołymi rękoma. Należy je wyjmować na dworze, z dala od łatwopalnych obiektów)
- Podczas przenoszenia dyktafonu za pasek należy zachować ostrożność, aby nie zaczepić go o inny przedmiot.

⚠ PRZESTROGA

- Nie należy zwiększać głośności przed wykonaniem tej czynności.

  Może to spowodować uszkodzenie lub utratę słuchu.

Baterie

⚠ NIEBEZPIECZEŃSTWO

- Nie wolno umieszczać baterii w pobliżu źródeł ognia.
- Nie wolno spalać, podgrzewać ani rozmontowywać baterii. Nie dopuszczać do zwarcia biegunów baterii.

  Może to spowodować pożar, pęknięcie, przepalenie lub przegrzanie.
- Nie wykonywać połączeń lutowanych bezpośrednio do baterii. Nie wolno odkształcać, modyfikować ani rozbierać baterii.
- Nie wolno łączyć ze sobą dodatniego i ujemnego styku baterii.

  Może to spowodować przegrzanie, porażenie prądem elektrycznym lub pożar.

- W przypadku przenoszenia lub przechowywania baterii należy włożyć ją do opakowania w celu ochrony styków. Nie należy nosić ani przechowywać baterii z metalowymi przedmiotami, takimi jak breloki.

  Może to spowodować przegrzanie, porażenie prądem elektrycznym lub pożar.
- Nie wolno podłączać baterii bezpośrednio do gniazdka elektrycznego ani gniazda zapalniczki w samochodzie.
- Nie należy pozostawiać dyktafonu w miejscach, w których występuje wysoka temperatura ani wystawiać go na bezpośrednie działanie promieni słonecznych, np. w samochodzie w gorący dzień lub w pobliżu działającego w pomieszczeniu grzejnika.

  Może to spowodować pożar, poparzenie lub zranienie z powodu wycieku, przegrzania lub pęknięcia.

⚠ OSTRZEŻENIE

- Nie należy dotykać ani trzymać baterii mokrymi rękoma.

  Może to spowodować porażenie prądem lub uszkodzenie produktu.
- Nie należy używać baterii, których opakowanie jest porysowane lub uszkodzone.

  Może to spowodować pęknięcie lub przegrzanie.
- Nie wolno wkładać baterii, zamieniając położenie jej dodatniego i ujemnego styku.

  Może to spowodować wyciek, przegrzanie, przepalenie lub pęknięcie.
  - Nie należy używać baterii z rozerwaną osłoną uszczelniającą (pokrycie izolacją).
  - Jeśli dyktafon nie będzie używany przez dłuższy czas, należy przed schowaniem wyjąć z niego baterie.
  - Przy pozbywaniu się zużytych baterii należy zaizolować ich styki taśmą i zutylizować je w sposób określony przez lokalne władze.
  - Wyjąć baterie z dyktafonu od razu, gdy staną się bezużyteczne. Mogą one spowodować wyciek.
- Jeśli płyn z baterii dostanie się do oczu, może spowodować ślepotę. Jeśli płyn z baterii dostanie się do oczu, nie wolno ich trzeć. Należy natomiast spłukać dokładnie bieżącą wodą z kranu lub inną czystą wodą. Natychmiast udać się do lekarza.
- Nie należy powtórnie ładować baterii alkalicznych, litowych ani żadnych innych baterii jednorazowego użytku.
- Baterie należy przechowywać w miejscach niedostępnych dla niemowląt i dzieci.

  Bateria może zostać połknięta przez niemowlę lub dziecko. W takim przypadku należy natychmiast zawieźć je do lekarza.
- Jeśli używany dyktafon zacznie wydawać nietypowe dźwięki, nagrzewać się, wydzielać odór lub dym:
  ① Niezwłocznie wyjmij baterie, zachowując ostrożność, aby uniknąć poparzenia.
  ② Skontaktuj się z punktem zakupu lub z punktem serwisowym Olympus w celu wykonania naprawy. Kontynuowanie użytkowania może spowodować pożar lub poparzenia.
- Nie należy zanurzać baterii w wodzie (słodkiej ani słonej) ani dopuszczać do zamoczenia jej styków.
- Nie należy używać baterii, która ma wyciek, zmieniła kolor lub uległa zdeformowaniu.
- Jeśli ładowanie nie zakończy się w określonym czasie, należy je przerwać.
- Płyn z baterii, który dostanie się na odzież bądź skórę należy spłukać bieżącą wodą z kranu lub zwykłą czystą wodą.

⚠ PRZESTROGA

- Nie wolno rzucać baterią ani poddawać jej silnym wstrząsom.
- Przed pierwszym użyciem lub po dłuższym okresie nieużywania należy zawsze naładować akumulator.
- Akumulatory mają ograniczony czas eksploatacji. Gdy czas działania dyktafonu po naładowaniu akumulatora w określonych warunkach jest coraz krótszy, należy założyć, że akumulator został wyeksploatowany i wymienić go na nowy.

Utylizacja zużytego akumulatora

- Oddanie akumulatora do recyklingu pomaga środowisku. Gdy pozbywasz się zużytych baterii, zawsze zakrywaj ich styki i przestrzegaj lokalnych przepisów.

Środki ostrożności podczas obsługi

- Nie należy pozostawiać dyktafonu w miejscach, w których występuje wysoka temperatura lub wilgotność ani wystawiać go na bezpośrednie działanie promieni słonecznych, np. latem na plaży.
- Nie należy przechowywać dyktafonu w wilgotnym i zakurzonym miejscu.
- Jeśli dyktafon stanie się mokry lub wilgotny, należy go przetrzeć suchą szmatką. W szczególności należy unikać kontaktu dyktafonu ze słoną wodą.
- Nie zostawiać dyktafonu na lub w pobliżu telewizora, lodówki lub innych urządzeń elektrycznych.
- Zapobiegać dostaniu się do urządzenia piasku i błota. Może to spowodować jego uszkodzenie, którego nie będzie można naprawić.
- Nie poddawać urządzenia intensywnym wibracjom ani wstrząsom.
- Nie należy przechowywać dyktafonu w wilgotnych miejscach.
- Położenie karty magnetycznej (takiej jak karta kredytowa) w pobliżu głośnika lub słuchawek może spowodować utratę danych przechowywanych na tej karcie.

<Środki ostrożności związane z utratą danych>

- Zawartość zapisana w pamięci wewnętrznej lub na karcie microSD może zostać zniszczona lub utracona z powodu błędów działania, uszkodzeń urządzenia i jego napraw.

- Jeśli więc zawartość jest zapisana w pamięci przez długi czas lub jest wykorzystywana wielokrotnie, operacje takie jak zapis, odczyt lub kasowanie danych mogą nie być już możliwe.
- Zalecamy wykonywanie kopii zapasowej ważnych danych i zapisywanie jej na dysku twardym komputera lub innych nośnikach danych.
- Firma Olympus nie ponosi żadnej odpowiedzialności za szkody lub utratę dochodów z powodu zniszczenia lub utraty danych, niezależnie od przyczyny.

<Środki ostrożności dotyczące nagranego pliku>

- Firma Olympus nie ponosi odpowiedzialności za nagrane pliki, które zostaną usunięte lub staną się niemożliwe do odtworzenia z powodu uszkodzenia dyktafonu lub komputera.
- Nagrywanie materiału objętego prawami autorskimi jest dozwolone jedynie wtedy, gdy ma on być wykorzystywany do celów prywatnych. Każdy inny sposób jego wykorzystania bez zezwolenia właściciela praw autorskich jest zabroniony przez prawo autorskie.

<Środki ostrożności przy pozbywaniu się dyktafonu i kart microSD>

- Nawet przy formatowaniu lub usuwaniu plików w pamięci wewnętrznej i/lub kartach microSD są aktualizowane tylko informacje dotyczące zarządzania plikami, natomiast nagrane dane nie są usuwane całkowicie.
  Przy pozbywaniu się dyktafonu lub karty microSD należy się upewnić, że zostały one zniszczone, sformatowane, oraz ze nagrano ciszę, w całym obszarze dostępnym do nagrywania, lub wykonano inną tego typu operację w celu zabezpieczenia przed ujawnieniem danych osobistych.

Dane techniczne

- **Formaty zapisu**
  Format MP3
- **Maksymalna moc wyjściowa**
  250 mW (głośnik 8 Ω)
- **Maksymalna moc słuchawek**
  ≦ 150 mV
  (zgodnie z normą EN 50332-2)
- **Nośniki danych***
  Wewnętrzna pamięć flash typu NAND
  Model WS-853: 8 GB
  Model WS-852: 4 GB
  Karta microSD
  (Obsługuje karty o pojemności od 2 do 32 GB.)
  * Niektóre obszary nośnika pamięci służą do zarządzania danymi, więc rzeczywista pojemność użytkowa nośnika jest nieznacznie mniejsza od wyświetlanej.
- **Głośnik**
  Wbudowany okrągły głośnik dynamiczny ø 20 mm
- **Gniazdo mikrofonowe**
  ø 3,5 mm; impedancja 2 kΩ
- **Gniazdo słuchawkowe**
  ø 3,5 mm; impedancja 8 Ω lub więcej
- **Źródło zasilania**
  Napięcie standardowe: 3 V
  Bateria: Dwie baterie AAA z suchym ogniwem (model LR03) lub dwa niklowo-wodorkowe akumulatory wielokrotnego ładowania firmy Olympus
- **Wymiary zewnętrzne**
  111,5 × 39 × 18 mm (bez elementów wystających)
- **Waga**
  77 g (łącznie z bateriami)
- **Temperatura pracy**
  Od 0 do 42°C

Należy pamiętać, że dane techniczne i wygląd dyktafonu mogą się zmienić bez uprzedzenia z powodu wprowadzania ulepszeń lub innych rozwiązań.

Informacja dla użytkowników w Europie

Oznaczenie „CE" wskazuje, że niniejszy produkt jest zgodny z europejskimi wymaganiami z zakresu bezpieczeństwa, zdrowia oraz ochrony środowiska i klienta. Produkty z oznaczeniem CE są przeznaczone do sprzedaży w Europie.

Przedstawiony tu symbol [przekreślony wizerunek kosza na kółkach, zgodny z dyrektywą WEEE, aneks IV] informuje o istniejącym w UE obowiązku sortowania i osobnego usuwania lub utylizacji sprzętu elektronicznego. Nie należy wyrzucać tego sprzętu razem ze śmieciami i odpadkami domowymi. Pozbywając się tego produktu, należy korzystać z funkcjonujących w poszczególnych krajach systemów zbiórki odpadów i surowców wtórnych.

Przedstawiony tu symbol [przekreślony wizerunek kosza na kółkach, zgodny z dyrektywą 2006/66/EC, aneks II] informuje o istniejącym w UE obowiązku sortowania zużytych baterii. Nie należy wyrzucać baterii razem ze śmieciami i odpadkami domowymi. Przy pozbywaniu się baterii prosimy o korzystanie z funkcjonujących w poszczególnych krajach systemów i rozwiązań zbierania surowców wtórnych.

Aby zapobiec wystąpieniu ryzyka uszkodzenia słuchu, nie wolno długo odsłuchiwać nagrań przy wysokim poziomie głośności.

PT Introdução

- Obrigado por ter adquirido um gravador de voz digital da Olympus. Leia estas instruções para obter informações sobre a utilização correta e segura deste produto.
- Este manual é uma versão básica. Consulte o manual avançado completo presente nos dados armazenados na pasta [**OL_MANUAL**] do gravador ou transfira os dados do site da OLYMPUS.

Nomes dos componentes

Gravador

① Microfone estéreo integrado (L)
② Visor
③ Luz indicadora LED (LED)
④ Botão **STOP** (■)
⑤ Botão **ERASE**
⑥ Botão **MENU**
⑦ Altifalante integrado
⑧ Conetor USB/tampa do conetor USB (retrátil)
⑨ Microfone estéreo integrado (R)
⑩ Interruptor **POWER**
⑪ Tampa do cartão
⑫ Botão **REC** (gravar) (●)
⑬ Botão **FOLDER/INDEX**
⑭ Botão **CALENDAR/SCENE**
⑮ Botão ⏮
⑯ Botão +
⑰ Botão ⏭
⑱ Botão ▶ **OK**
⑲ Botão –
⑳ Apoio
㉑ Seletor deslizante do conetor USB
㉒ Ficha de microfone (🎤)
㉓ Entrada dos auriculares (🎧)
㉔ Tampa das pilhas
㉕ Furo para alça

Visor (Modo normal)

Ⓐ Durante o modo de gravação
Ⓑ Durante o modo de paragem ou de reprodução

❶ Nome do ficheiro
❷ Indicador de carga da pilha
[Ni]: Ni-MH*1
[Al]: Alcalina*1
❸ Indicador de pasta, número do ficheiro atual na pasta/número total de ficheiros gravados na pasta e indicador de bloqueio de ficheiros
❹ Indicador do estado do gravador de voz
[◯]: Indicador de gravação
[◯II]: Indicador de pausa na gravação
[■]: Indicador de paragem
[▶]: Indicador de reprodução
[▷]: Indicador de reprodução rápida
[▷]: Indicador de reprodução lenta
[▶▶]: Indicador de avanço rápido
[◀◀]: Indicador de retrocesso rápido
❺ Tempo de gravação ou tempo de reprodução decorrido
❻ Indicador do suporte de dados de gravação
[IN]: Memória interna
[▶]: Cartão microSD
Tempo de gravação restante possível
❼ Significados dos indicadores mostrados na área de visualização de indicadores
Cenário de gravação:
[DICT.]: Ditado
[MEETING]: Reunião
[CONF.]: Conferência
[DUPL]: Duplicação (Cassete)
[DUPL]: Duplicação (CD)
[DUPL]: Duplicação (Temporizador)
[TEL.REC]: Gravação de telefone
[DNS]: DNS
[H][L][A]: Sensibilidade de gravação
[VCVA]: VCVA
[Sync]: Gravação sincronizada
[✕]: Filtro de redução de ruído
[V]: Compensação de voz*1
Filtro de voz*2
[N]: Cancelamento de ruído
Modo de reprodução:
[ ]: Pasta
[1]: Ficheiro
[ ]: Repetir
❽ Indicador do formato de gravação
❾ Duração do ficheiro
❿ Indicador de nível
⓫ Barra indicadora da posição de reprodução

* **1** Apenas no modelo WS-853
* **2** Apenas no modelo WS-852

Visor (Modo simples)

Ⓒ Durante o modo de gravação
Ⓓ Durante o modo de paragem ou de reprodução

❶ Indicador de pasta, número do ficheiro atual na pasta/número total de ficheiros gravados na pasta e indicador de bloqueio de ficheiros
❷ Indicador de carga da pilha
[Ni]: Ni-MH*1
[Al]: Alcalina*1
❸ Indicador do estado do gravador de voz
[◯]: Indicador de gravação
[◯II]: Indicador de pausa na gravação
[■]: Indicador de paragem
[▶]: Indicador de reprodução
[▷]: Indicador de reprodução rápida
[▷]: Indicador de reprodução lenta
[▶▶]: Indicador de avanço rápido
[◀◀]: Indicador de retrocesso rápido
❹ Tempo de gravação ou tempo de reprodução decorrido
❺ Indicador do suporte de dados de gravação
[IN]: Memória interna
[▶]: Cartão microSD
Tempo de gravação restante possível
❻ Indicador de nível
❼ Duração do ficheiro (durante o modo de paragem), barra indicadora da posição de reprodução (durante o modo de reprodução)
❽ Cenário de gravação

* **1** Apenas no modelo WS-853

Configurar

Inserir a pilha (Fig. 1)

Antes de usar o gravador de voz, introduza a pilha no compartimento da pilha do gravador de voz.

1 Abra a tampa das pilhas, fazendo-a deslizar com uma pressão.

2 Introduza pilhas AAA, certificando-se de que posiciona os terminais positivo e negativo corretamente.

ⓐ Introduza o terminal negativo da pilha em primeiro lugar.

3 Faça deslizar completamente a tampa das pilhas para fechar o compartimento.

Ligar o aparelho (Fig. 2)

1 Coloque o interruptor POWER na posição [ON].

Definir a pilha introduzida (Fig. 3)

Apenas no modelo WS-853

1 Prima o botão + ou – para selecionar o tipo de pilha introduzida.

[**Ni-MH**] (Ni-MH):
Selecione se introduziu uma pilha recarregável Olympus de hidreto metálico de níquel (modelo BR404).

[**Alcalina**] (Alcalina):
Selecione se introduziu uma pilha alcalina.

ⓐ Tipo de pilha

2 Prima o botão ▶OK para concluir a definição.

Definir a data/hora (Fig. 4)

1 Prima o botão ▶▶I ou I◀◀ para selecionar o item que pretende definir.

2 Prima o botão + ou – para alterar o número.

- Para modificar a definição de outro item, prima o botão ▶▶I ou I◀◀ para deslocar o cursor intermitente e, em seguida, prima o botão + ou – para alterar o número.

3 Prima o botão ▶OK para concluir a definição.

Selecionar o modo (Fig. 5)

1 Prima o botão + ou – para alterar o modo.

[**Normal Mode**]:
Este é o modo padrão no qual todas as funções estão disponíveis.

[**Simple Mode**]:
Este modo lista a funções mais utilizadas. O tamanho do texto exibido fica maior para permitir uma melhor visualização.

2 Prima o botão ▶OK para concluir a definição.

Carregar a pilha (Fig. 6)

Apenas no modelo WS-853

NOTA:

- Antes de carregar a pilha, introduza a pilha recarregável fornecida e defina [**Battery**] como [**Ni-MH**].

1 Inicie o PC.

2 Faça deslizar a patilha do conetor USB na direção da seta.

3 Depois de se certificar de que o gravador de voz parou, ligue o conetor USB a uma porta USB num PC.

4 Prima o botão ▶OK para começar a carregar a pilha.

- Quando [**Battery**] está definido como [**Ni-MH**], [**Press OK to start charging**] aparece no visor. Prima o botão ▶**OK** enquanto a mensagem estiver a piscar.

5 O carregamento está concluído quando o indicador da carga da pilha muda para [ ].

NOTA:

- Nunca tente carregar uma pilha alcalina, uma pilha de lítio ou qualquer outra pilha primária. A fuga de fluido ou o sobreaquecimento podem provocar o mau funcionamento do gravador.

Desligar o aparelho

1 Com o gravador no modo de paragem, coloque o interruptor POWER na posição [OFF/HOLD].

Modo Poupar Energ

Caso, depois de se ligar o aparelho, o gravador de voz esteja inativo durante, pelo menos, 5 minutos, o visor apaga-se e o gravador de voz entra automaticamente em modo Poupar Energ.

- O modo Poupar Energ é desativado premindo um botão qualquer.

Gravar

Procedimento básico de gravação (Fig. 7)

1 Seleccione a pasta onde vai guardar a gravação.

2 Oriente o microfone integrado na direção do som a gravar.

3 Prima o botão REC (●) para iniciar a gravação.

ⓐ Modo de gravação
ⓑ Tempo de gravação decorrido
ⓒ Medidor de nível (varia de acordo com o volume de gravação e a definição da função de gravação)
ⓓ Tempo de gravação restante possível
ⓔ Nível de gravação

4 Prima o botão STOP (■) quando quiser parar a gravação.

ⓕ Duração do ficheiro

Alterar o cenário de gravação (Fig. 8)

O gravador de voz tem templates pré-existentes com as definições que se adaptam idealmente às várias aplicações de gravação, como conferências e ditados. Ao selecionar um destes templates, pode aplicar as várias definições recomendadas para a sua aplicação de gravação numa única operação.

1 Com o gravador de voz no modo de paragem, prima e mantenha pressionado o botão CALENDAR/ SCENE.

2 Prima o botão + ou – para selecionar a aplicação de gravação pretendida.

3 Prima o botão ▶ OK para concluir a definição.

Reproduzir

Para além dos ficheiros gravados pelo gravador de voz, este também pode reproduzir ficheiros em formato MP3 transferidos de um PC.

Procedimento básico de reprodução (Fig. 9)

1 Selecione o ficheiro a reproduzir na pasta que o contém.

2 Prima o botão ▶ OK para iniciar a reprodução.

ⓐ Nome do ficheiro e indicador da pasta
ⓑ Tempo de reprodução decorrido/duração do ficheiro
ⓒ Barra indicadora da posição de reprodução

3 Prima o botão + ou – para ajustar o volume ao nível desejado.

- O volume pode ser ajustado para uma definição entre [**00**] e [**30**]. Quanto maior for o número, mais alto é o volume.
- Se o nível de volume estiver muito alto, poderá aparecer um ecrã de aviso.

4 Prima o botão STOP (■) para parar a reprodução.

Alterar a velocidade de reprodução (Fig. 10)

1 Prima o botão ▶ OK durante a reprodução.

2 Prima o botão + ou –.

- Ajuste a velocidade de reprodução.

3 Prima o botão ▶ OK.

Restrições à reprodução rápida

Dependendo da sua frequência de amostragem e taxa de bits, alguns ficheiros poderão não reproduzir normalmente.
Neste caso, será necessário reduzir a velocidade de reprodução.

Apagar ficheiros (Fig. 11)

1 Selecione o ficheiro que pretende apagar.

2 Quando o gravador de voz estiver no modo de paragem, prima o botão ERASE.

3 Prima o botão + ou – para selecionar [All in folder] ou [One file].

4 Prima o botão ▶ OK.

5 Prima o botão + para selecionar [Start].

6 Prima o botão ▶ OK.

- [**Erasing!**] aparece no visor e o processo de apagamento começa. [**Erased**] aparece quando o processo estiver concluído.

Utilização com um PC

Ambiente operacional do PC

Windows

Sistema operativo

Microsoft Windows Vista/7/8, 8.1 (instalação padrão)

Macintosh

Sistema operativo

Mac OS X 10.5 - 10.10 (instalação padrão)

Copyright e informação de marcas registadas

- A informação contida neste documento está sujeita a alterações no futuro sem aviso prévio. Contacte o Centro de Apoio ao Cliente Olympus para conhecer os nomes dos produtos mais recentes, números de modelos e outras informações.
- Os visores do gravador de voz e as ilustrações do produto apresentados neste manual podem diferir do produto real. Embora se tenham tomado todas as precauções para assegurar a exatidão da informação neste manual, poderão, eventualmente, surgir erros. Quaisquer questões ou consultas relativas a informação duvidosa ou possíveis erros e omissões deverão ser endereçadas ao Centro de Apoio ao Cliente Olympus.
- A Olympus Corporation é proprietária dos direitos de autor deste manual. A lei de direitos de autor proíbe a reprodução não autorizada deste manual ou a distribuição não autorizada de reproduções do mesmo.
- Tenha em consideração que a Olympus declina toda e qualquer responsabilidade por eventuais danos, lucros perdidos ou reclamações de terceiros resultantes da utilização imprópria do produto.

Marcas comerciais e marcas comerciais registadas

- IBM e PC/AT são marcas comerciais ou marcas comerciais registadas da International Business Machines Corporation.
- Microsoft, Windows e Windows Media são marcas comerciais registadas da Microsoft Corporation.
- microSD e microSDHC são marcas comerciais da SD Card Association.
- Macintosh e iTunes são marcas comerciais da Apple Inc.

- O produto utiliza tecnologia de codificação áudio MP3 sob licença do Fraunhofer IIS e da Thomson.

Todas as outras marcas ou nomes de produto neste manual são marcas registadas ou marcas comerciais registadas dos respetivos proprietários.

Precauções de segurança

Antes de utilizar o gravador de voz, leia este manual, para garantir o seu funcionamento correto e seguro. Após a leitura do manual, assegure-se de que o mantém em local acessível, para o consultar sempre que necessário.

Precauções de segurança importantes

- As precauções de segurança importantes referidas neste manual são acompanhadas pelo símbolos e pelas legendas abaixo. Respeite sempre estas precauções, para evitar lesionar-se ou lesionar outras pessoas ou causar danos materiais.
- O significado de cada tipo de precaução é indicado abaixo.

⚠ PERIGO

Indica um perigo eminente suscetível de causar a morte ou lesões graves se o equipamento for manuseado incorretamente.

⚠ AVISO

Indica uma situação potencialmente suscetível de causar a morte ou lesões graves se o equipamento for manuseado incorretamente.

⚠ ADVERTÊNCIA

Indica uma situação potencialmente suscetível de causar lesões ou suscetível de provocar apenas danos materiais se o equipamento for manuseado incorretamente.

Precauções de segurança com o gravador de voz

⚠ AVISO

- Não utilize o gravador de voz num ambiente que possa conter gases inflamáveis ou explosivos.

  Poderá provocar incêndio ou explosão.
- Não tente desmontar, reparar ou modificar o gravador de voz.

  Poderá provocar um choque elétrico ou lesões.
- Não utilize o gravador de voz quando conduzir um veículo (como uma bicicleta, uma moto ou um automóvel).

  Poderá provocar acidentes rodoviários.
- Não deixe o gravador de voz ao alcance de bebés e crianças.

  Preste atenção quando utilizar o gravador de voz próximo de bebés e crianças, tomando o cuidado de não o deixar sem vigilância. Os bebés e crianças não conseguem compreender as precauções de segurança com o gravador de voz e existe o risco de acidentes como:
  - Estrangulamento devido ao enrolamento acidental do cabo dos auscultadores em redor do pescoço.
  - Erros de funcionamento causadores de lesão ou choque elétrico.
- Utilize apenas cartões de memória microSD/microSDHC. Nunca coloque cartões de outros tipos no gravador de voz.

  Se outro tipo de cartão for colocado por lapso no gravador de voz, não tente puxá-lo com força. Contacte um centro de reparações ou assistência Olympus.
- Se o gravador de voz cair dentro de água ou se houver penetração de água, metal ou substâncias estranhas combustíveis:

  ① Remova a pilha imediatamente.

  ② Contacte o seu revendedor ou o centro de assistência Olympus para o mandar reparar. Continuar a utilização poderá provocar incêndio ou choque elétrico.
- Não utilize o gravador de voz, ou utilize-o somente conforme indicado em aviões, hospitais ou outros locais onde a utilização de dispositivos eletrónicos esteja sujeita a restrições.
- Pare de utilizar o gravador de voz, se reparar que liberta um cheiro incomum, ruído ou fumo.

  Poderá causar incêndio ou queimaduras. Remova a pilha imediatamente, tomando cuidado para não se queimar. Contacte o seu revendedor ou o centro de reparação ou assistência Olympus para o mandar reparar. (Não manuseie a pilha com as mãos desprotegidas quando a remover. Retire a pilha no exterior e afastada de objetos inflamáveis.)
- Quando transportar o gravador de voz pela alça, tome cuidado para evitar que fique preso noutros objetos.

⚠ ADVERTÊNCIA

- Não aumente o volume antes de realizar uma operação.

  Daí podem resultar lesões auditivas ou a perda da audição.

Pilhas

⚠ PERIGO

- Não coloque a pilha próximo de fontes de ignição.
- Não incinere, não aqueça nem desmonte a pilha. Não coloque os elétrodos positivo e negativo da pilha em curto-circuito.

  Poderá provocar incêndio, fissuras, combustão ou sobreaquecimento.
- Não solde ligações diretamente sobre a pilha. Não deforme, não modifique nem desmonte a pilha.
- Não ligue os terminais positivo e negativo da pilha.

  Poderá causar sobreaquecimento, choque elétrico ou incêndio.
- Quando transportar ou armazenar a pilha, coloque-a sempre na caixa e proteja os terminais. Não transporte nem armazene a pilha juntamente com artigos em metais preciosos, como chaveiros.

  Poderá causar sobreaquecimento, choque elétrico ou incêndio.

- Não ligue a pilha diretamente a uma tomada de energia ou a um isqueiro de automóvel.
- Não utilize nem deixe a pilha em locais quentes, como à luz solar direta, no interior de um veículo com o tempo quente ou próximo de um aquecedor.

  Poderá provocar incêndio, queimaduras, ou ferimentos resultantes de fugas, sobreaquecimento ou fissuras.

⚠ AVISO

- Não manuseie a pilha com as mãos molhadas.

  Poderá provocar um choque elétrico ou avarias.
- Não utilize a pilha com uma caixa riscada ou danificada.

  Poderá provocar fissuras ou sobreaquecimento.
- Não introduza a pilha com os terminais positivo e negativo na direção oposta.

  Poderá provocar fuga, sobreaquecimento, combustão ou fissuras.
  - Não utilize uma pilha com o vedante do compartimento (tampa isolante) desgastado.
  - Remova sempre a pilha quando o gravador de voz não for utilizado por um período prolongado.
  - Ao eliminar pilhas usadas, isole os seus contactos com fita e elimine-os como lixo doméstico, tal como descrito pelas autoridades locais.
  - Remova a pilha do gravador de voz assim que a pilha se tornar imprestável. Poderá causar fugas.
- O contacto do fluido da pilha com os olhos pode causar cegueira. Não esfregue os olhos se forem atingidos por fluido da pilha. Lave-os minuciosamente com água da torneira ou outra água limpa de imediato. Consulte imediatamente o médico.
- Não tente recarregar pilhas alcalinas, de lítio ou qualquer outro tipo de pilhas não recarregáveis.
- Mantenha a pilha fora do alcance de bebés e crianças.

  A pilha pode ser engolida por bebés e crianças. Consulte imediatamente o médico se tal acontecer.
- Se se der conta de cheiro incomum, calor, cheiro a queimado ou fumo vindo do gravador de voz durante a utilização:

  ① Remova a pilha imediatamente, tomando cuidado para não se magoar.

  ② Mande reparar o gravador de voz no seu revendedor ou num centro de assistência Olympus. Continuar a utilização poderá provocar incêndio ou queimaduras.
- Não submerja a pilha em água doce ou salgada, nem permita que os terminais humedeçam.
- Deixe de usar a pilha se esta apresentar deficiências como fugas, descoloração ou deformação.
- Pare de carregar a pilha recarregável se o carregamento ainda não tiver terminado após o tempo de carregamento especificado.
- O fluido da pilha em contacto com o vestuário ou a pele pode lesionar a pele, pelo que deve enxaguar imediatamente o fluido da pilha com água da torneira ou outra água limpa.

⚠ ADVERTÊNCIA

- Não atire a pilha nem a sujeite a fortes impactos.
- Carregue sempre a pilha recarregável antes da primeira utilização ou se não foi utilizada por um período prolongado.
- As pilhas recarregáveis têm uma duração limitada. Se o tempo de funcionamento do gravador diminuir após recarregar nas condições especificadas, isso significa que a pilha está gasta e é necessário substituí-la por uma nova.

Eliminar a pilha recarregável

- A reciclagem das pilhas ajuda a salvar os recursos. Ao eliminar uma pilha usada, proteja sempre os seus terminais e cumpra as leis e regulamentações locais.

Precauções com o funcionamento

- Não deixe o gravador de voz em locais quentes ou húmidos, como à luz solar direta, no interior de um veículo com o tempo quente ou na praia durante o Verão.
- Não guarde o gravador de voz em locais húmidos ou poeirentos.
- Se o gravador de voz ficar húmido ou molhado, limpe a humidade imediatamente com um pano seco. Deve-se evitar, em particular, o contacto com a água salgada.
- Não coloque o gravador de voz sobre ou próximo de televisores, frigoríficos ou outros aparelhos elétricos.
- Evite que o gravador de voz entre em contacto com areia ou lama. O produto poderá ficar irreparável.
- Não sujeite o gravador de voz a vibrações ou choques intensos.
- Não utilize o gravador de voz em locais húmidos.
- A colocação de um cartão magnético (como um cartão bancário) próximo do altifalante ou dos auriculares pode provocar erros nos dados armazenados no cartão magnético.

<Precauções com perda de dados>

- O conteúdo gravado na memória interna e no cartão microSD pode ser destruído ou perder-se por motivos como erros de comando e falha ou reparação do dispositivo.
- Da mesma forma, quando o conteúdo é guardado na memória por um longo período de tempo ou é usado repetidamente, poderão não ser possíveis operações como a escrita, leitura ou eliminação do conteúdo.
- É recomendável fazer uma cópia de segurança de informação importante gravada, guardando-a no disco rígido de um PC ou outro suporte de dados de gravação.
- Tenha em consideração que a Olympus declina toda e qualquer responsabilidade por danos e lucros perdidos em resultado de danos ou perda dos dados gravados, independentemente da natureza ou motivo para tal.

<Precauções com ficheiros gravados>

- Tenha em consideração que a Olympus declina toda e qualquer responsabilidade pela eliminação de ficheiros ou por estes se tornarem irreproduzíveis devido a falha do gravador de voz ou do PC.
- É permitido gravar material com direitos de autor, desde que a gravação se destine exclusivamente ao uso pessoal. Qualquer outro tipo de utilização sem autorização do proprietário dos direitos de autor é proibida pela legislação em matéria de direitos de autor.

<Precauções com a eliminação do gravador de voz e cartões microSD>

- Mesmo durante a formatação ou o apagamento, é apenas a informação de gestão de ficheiros da memória interna e/ou do cartão microSD que é atualizada e os dados gravados não são completamente apagados. Quando eliminar o gravador de voz ou um cartão microSD, certifique-se de que o destrói, formata o cartão, grava silêncio até esgotar o tempo de gravação ou realiza uma operação semelhante, a fim de prevenir a fuga de informação pessoal.

Especificações

■ **Formatos de gravação**
Formato MP3

■ **Nível de saída máximo**
250 mW (altifalante de 8 Ω)

■ **Saída máxima de auscultadores**
≦ 150 mV
(conforme a EN 50332-2)

■ **Suportes de dados de gravação***
Memória flash interna NAND
Modelo WS-853: 8 GB
modelo WS-852: 4 GB
Cartão microSD
(Suporta cartões com capacidade de 2 a 32 GB.)
* É usada alguma capacidade de memória multimédia como área de gestão para que a capacidade de utilização real seja sempre ligeiramente inferior à capacidade apresentada.

■ **Altifalante**
Altifalante dinâmico circular integrado com 20 mm de diâmetro

■ **Ficha de microfone**
3,5 mm de diâmetro; Impedância: 2 kΩ

■ **Entrada dos auriculares**
3,5 mm de diâmetro; Impedância: 8 Ω no mínimo

■ **Fonte de alimentação**
Tensão padrão: 3 V
Pilha: duas pilhas alcalinas secas AAA (modelo LR03), ou duas pilhas recarregáveis de hidreto metálico de níquel Olympus

■ **Dimensões externas**
111,5 × 39 × 18 mm (não incluindo a maior projeção)

■ **Peso**
77 g (incluindo pilha)

■ **Temperatura de funcionamento**
0 a 42 °C

Tenha em conta que as especificações e aparência do gravador de voz estão sujeitas a alterações sem aviso prévio, visando melhorias do desempenho ou outras atualizações.

Para os clientes na Europa

A marca «CE» indica que este produto está em conformidade com os requisitos europeus de segurança, saúde, proteção ambiental e proteção do consumidor. Os produtos com a marca CE estão disponíveis para venda na Europa.

Este símbolo [contentor de rodas barrado com uma cruz WEEE Anexo IV] indica uma recolha diferenciada dos resíduos de equipamento elétrico e eletrónico nos países da UE. Não elimine o equipamento em conjunto com o lixo doméstico. Utilize os sistemas de recolha disponíveis no seu país para a eliminação deste produto.

Este símbolo [contentor de rodas barrado com uma cruz Diretiva 2006/66/CE Anexo II] indica uma recolha diferenciada dos resíduos de pilhas nos países da UE. Não elimine as pilhas em conjunto com o lixo doméstico. Utilize os sistemas de recolha disponíveis no seu país para eliminar pilhas.

Para evitar possíveis lesões auditivas, não utilize o gravador a níveis de volume elevados durante longos períodos.

RO Introducere

- Vă mulţumim pentru achiziţia unui reportofon digital Olympus. Vă rugăm să citiţi aceste instrucţiuni şi informaţii despre utilizarea corectă şi în siguranţă a acestui produs.
- Acest manual constituie versiunea de bază. Consultaţi manualul complet cu informaţii din datele salvate în directorul [**OL_MANUAL**] al reportofonului sau descărcaţi datele de pe site-ul web OLYMPUS.

Denumirea părţilor componente

Reportofon

① **Microfon stereo încorporat (L)**
② **Afişaj**
③ **Indicator luminos cu LED (LED)**
④ **Butonul STOP (■)**
⑤ **Butonul ERASE**
⑥ **Butonul MENU**
⑦ **Difuzor încorporat**
⑧ **Mufă USB/capac mufă USB (retractabil)**
⑨ **Microfon stereo încorporat (R)**
⑩ **Comutator POWER**
⑪ **Capac compartiment card**
⑫ **Butonul REC (înregistrare) (●)**
⑬ **Butonul FOLDER/INDEX**
⑭ **Butonul CALENDAR/SCENE**
⑮ **Buton ⏮**
⑯ **Buton +**
⑰ **Buton ⏭**
⑱ **Buton ▶ OK**
⑲ **Buton −**
⑳ **Suport**
㉑ **Clapetă glisantă la mufă USB**
㉒ **Mufă microfon (🎙)**
㉓ **Mufă căşti (🎧)**
㉔ **Capac compartiment baterii**
㉕ **Gaură pentru şnur**

Afişaj (mod normal)

Ⓐ **În mod înregistrare**
Ⓑ **În mod stop sau în mod redare**

❶ **Nume fişier**
❷ **Indicator baterii**
[Ni]: Ni-MH*1
[Al]: Alcaline*1
❸ **Indicator director, Număr fişier curent în director/Număr total de fişiere în director şi indicator blocare fişier**
❹ **Indicator al stării reportofonului**
[●]: Indicator înregistrare
[●II]: Indicator întrerupere înregistrare
[■]: Indicator de oprire
[▶]: Indicator de redare
[▶]: Indicator de redare rapidă
[▶]: Indicator de redare lentă
[▶▶]: Indicator de derulare rapidă înainte
[◀◀]: Indicator de derulare rapidă înapoi
❺ **Durată de înregistrare sau durată de redare consumată**
❻ **Indicator suport de înregistrare**
[IN]: Memorie internă
[▶]: Card microSD
Durată de înregistrare posibilă
❼ **Semnificaţiile indicatoarelor prezente în zona de afişare a indicatoarelor**
Scenă de înregistrare:
[MDICT.]: Dictare
[MMEETING]:Întâlnire
[MCONF.]: Conferinţă
[DUPL]: Copie (Casetă)
[DUPL]: Copie (CD)
[DUPL]: Copie (Cronometru)
[MTEL.REC]: Înregistrare pentru telefon
[MDNS]: DNS
[L] [L R] [R]: Volum înregistrare
[VCVA]: VCVA
[Sync]: V-Sync. Rec
[HF]: Filtru de frecvenţe joase
[VU]: Ajustare voce*1
Filtru voce*2
[NR]: Eliminare zgomot
Mod de redare:
[□]: Director
[1]: Fişier
[↻]: Repetare
❽ **Indicator privind formatul de înregistrare**
❾ **Durată fişier**
❿ **Volumetru**
⓫ **Indicator de poziţie la redare**

* **1** Doar modelul WS-853
* **2** Doar modelul WS-852

Afişaj (mod simplu)

Ⓒ **În mod înregistrare**
Ⓓ **În mod stop sau în mod redare**

❶ **Indicator director, Număr fişier curent în director/Număr total de fişiere în director şi indicator blocare fişier**
❷ **Indicator baterii**
[Ni]: Ni-MH*1
[Al]: Alcaline*1
❸ **Indicator al stării reportofonului**
[●]: Indicator înregistrare
[●II]: Indicator întrerupere înregistrare
[■]: Indicator de oprire
[▶]: Indicator de redare
[▶]: Indicator de redare rapidă
[▶]: Indicator de redare lentă
[▶▶]: Indicator de derulare rapidă înainte
[◀◀]: Indicator de derulare rapidă înapoi
❹ **Durată de înregistrare sau durată de redare consumată**
❺ **Indicator suport de înregistrare**
[IN]: Memorie internă
[▶]: Card microSD
Durată de înregistrare posibilă
❻ **Volumetru**
❼ **Durată fişier (În modul stop), Indicator de poziţie la redare (În modul redare)**
❽ **Scena de înregistrare**

* **1** Doar modelul WS-853

Setări

Introducerea bateriei (Fig. 1)

Înainte de a utiliza reportofonul, introduceţi bateria în compartimentul pentru baterie al reportofonului.

1 Deschideţi prin culisare capacul compartimentului pentru baterie/ card în timp ce apăsaţi pe acesta.

2 Introduceţi baterii AAA, poziţionând corect bornele pozitive şi negative.

ⓐ Introduceţi borna negativă a bateriei mai întâi.

3 Culisaţi capacul compartimentului pentru baterie până la închiderea completă.

Pornirea aparatului (Fig. 2)

1 Aduceţi comutatorul POWER în poziţia [ON].

Setarea bateriei introduse (Fig. 3)

Doar modelul WS-853

1 Apăsaţi butonul + sau – pentru a selecta tipul de baterie introdus.

[**Ni-MH**] (Ni-MH):
Selectaţi dacă aţi introdus o baterie hibridă reîncărcabilă din nichel-metal Olympus (model BR404).

[**Alkaline**] (Alkaline):
Selectaţi dacă aţi introdus o baterie alcalină.

ⓐ Tipul bateriei

2 Apăsaţi pe butonul ▶OK pentru a finaliza setarea.

Setarea datei/orei (Fig. 4)

1 Apăsaţi butonul ▶▶I sau I◀◀ pentru a selecta elementul pe care doriţi să-l setaţi.

2 Apăsaţi butonul + sau – pentru a schimba numărul.

- Pentru a schimba setarea unui alt element, apăsaţi butonul **▶▶I** sau **I◀◀** pentru a deplasa cursorul intermitent, apoi apăsaţi butonul **+** sau **-** pentru a modifica numărul.

3 Apăsaţi pe butonul ▶OK pentru a finaliza setarea.

Selectarea modului (Fig. 5)

1 Apăsaţi + sau – pentru a schimba modul.

[**Normal Mode**]:
Acesta este modul standard în care sunt disponibile toate funcţiile.

[**Simple Mode**]:
Acest mod listează funcţiile utilizate frecvent. Textul afişat este mărit pentru a putea fi citit mai uşor.

2 Apăsaţi pe butonul ▶OK pentru a finaliza setarea.

Încărcarea bateriei (Fig. 6)

Doar modelul WS-853

OBSERVAŢIE:

- Înainte de a încărca bateria, introduceţi bateria reîncărcabilă furnizată şi setaţi [**Battery**] pe [**Ni-MH**].

1 Porniţi computerul.

2 Culisaţi clapeta glisantă a mufei USB în sensul săgeţii.

3 După ce v-aţi asigurat că reportofonul este închis, conectaţi mufa sa USB la un port USB de pe un computer.

4 Apăsaţi butonul ▶OK pentru a începe încărcarea bateriei.

- Când [**Battery**] este setat pe [**Ni-MH**], [**Press OK to start charging**] apare pe afişaj. Apăsaţi butonul **▶OK** în timp ce acest mesaj luminează intermitent.

5 Încărcarea s-a terminat când indicatorul bateriei se schimbă în [ ].

OBSERVAŢIE:

- Nu încercaţi niciodată să încărcaţi o baterie alcalină, una cu litiu sau orice altă baterie cu celule primare. Scurgerile de electrolit sau supraîncălzirea pot produce defectarea reportofonului.

Oprirea alimentării

1 Cu reportofonul în mod stop, aduceţi comutatorul POWER în poziţia [OFF/HOLD].

Modul Economic

Când reportofonul a fost oprit timp de cel puţin 5 minute după pornire, afişajul dispare şi reportofonul intră automat în Modul Economic.

- Dacă apăsaţi orice buton reportofonul iese din Modul Economic.

Înregistrare

Procedura de înregistrare de bază (Fig. 7)

1 Selectaţi directorul în care doriţi să salvaţi înregistrarea.

2 Orientaţi microfonul încorporat în direcţia sursei sunetului care se va înregistra.

3 Apăsaţi butonul REC (●) pentru a începe înregistrarea.

ⓐ Modul Rec
ⓑ Timpul de înregistrare scurs
ⓒ Volumetru (modificări aduse setării volumului de înregistrare şi funcţiei de înregistrare)
ⓓ Durată de înregistrare posibilă
ⓔ Volum înregistrare

4 Apăsaţi butonul STOP (■) când doriţi să opriţi înregistrarea.

ⓕ Durata fişierului

Schimbarea scenei de înregistrare (Fig. 8)

Reportofonul dispune de şabloane prestabilite cu setări optime, adaptate la diverse situaţii de înregistrare, precum conferinţe şi dictare. Dacă selectaţi unul dintre aceste şabloane, puteţi aplica mai multe setări recomandate pentru situaţia de înregistrare, totul printr-o singură operaţie.

1 Când reportofonul este în modul stop, apăsaţi şi ţineţi apăsat butonul CALENDAR/SCENE.

2 Apăsaţi butonul + sau – pentru a selecta aplicaţia de înregistrare dorită.

3 Apăsaţi pe butonul ▶OK pentru a finaliza setarea.

Redarea

Pe lângă fişierele înregistrate de reportofon, puteţi reda fişiere şi în format MP3 transferate de pe un computer.

Procedura de redare de bază (Fig. 9)

1 Selectaţi fişierul pe care doriţi să-l redaţi din directorul în care se află.

2 Apăsaţi butonul ▶OK pentru a începe redarea.

ⓐ Nume fişier şi indicator director
ⓑ Durată de redare consumată/ Durată fişier
ⓒ Indicator de poziţie la redare

3 Apăsaţi butonul + sau – pentru a regla volumul la nivelul dorit.

- Volumul poate fi reglat la o setare situată între [**00**] şi [**30**]. Cu cât valoarea este mai mare, cu atât creşte şi volumul.
- Dacă volumul este setat prea tare, va apărea un mesaj de avertizare.

4 Apăsaţi butonul STOP (■) pentru a opri redarea.

Modificarea vitezei de redare (Fig. 10)

1 Apăsaţi butonul ▶OK în timpul redării.

2 Apăsaţi butonul + sau –.

- Modificaţi viteza de redare.

3 Apăsaţi butonul ▶OK.

Limitări la redarea rapidă

În funcţie de frecvenţa de eşantionare şi de rata de transfer, este posibil ca anumite fişiere să nu fie redate normal.
Va trebui să reduceţi viteza de redare în acest caz.

Ştergerea fişierelor (Fig. 11)

1 Selectaţi şi redaţi fişierul pe care doriţi să îl ştergeţi.

2 Apăsaţi butonul ERASE când reportofonul este în modul stop.

3 Apăsaţi butonul + sau – pentru a selecta [All in folder] sau [One file].

4 Apăsaţi butonul ▶OK.

5 Apăsaţi butonul + pentru a selecta [Start].

6 Apăsaţi butonul ▶OK.

- [**Erasing!**] apare pe afişaj, iar procesul de ştergere este iniţiat. [**Erased**] apare când procesul a luat sfârşit.

Utilizarea cu un computer

Mediul de operare de pe computer

Windows

Sistem de operare

Instalare standard Microsoft Windows Vista/7/8, 8.1

Macintosh

Sistem de operare

Instalare standard Mac OS X 10.5 la 10.10

Informaţii privind drepturile de autor şi mărcile comerciale

- Informaţiile din acest document fac obiectul modificărilor viitoare fără a se transmite în prealabil o înştiinţare. Luaţi legătura cu Centrul de asistenţă clienţi Olympus pentru cele mai recente denumiri de produs, serii de model şi alte informaţii.
- Afişajele reportofonului şi ilustraţiile de produs cuprinse în acest manual pot diferi de produsul propriu-zis. Deşi s-au depus toate eforturile pentru a asigura acurateţea informaţiilor din acest manual, pot apărea uneori şi erori. Orice întrebări sau probleme legate de informaţiile neclare sau posibilele erori sau omisiuni trebuie să fie adresare Centrului de asistenţă clienţi Olympus.
- Olympus Corporation deţine drepturile de autor asupra acestui manual. Legea privind drepturile de autor interzice reproducerea neaprobată a acestui manual sau distribuirea neautorizată a copiilor acestuia.
- Reţineţi că Olympus nu îşi va asuma sub nicio formă răspunderea în caz de daune, pierderi de profit sau orice alte revendicări ale terţilor ce decurg din utilizarea necorespunzătoare a acestui produs.

Mărci comerciale şi mărci înregistrate

- IBM şi PC/AT sunt mărci comerciale sau mărci înregistrate ale International Business Machines Corporation.
- Microsoft, Windows şi Windows Media sunt mărci înregistrate ale Microsoft Corporation.
- microSD şi microSDHC sunt mărci comerciale ale SD Card Association.
- Macintosh şi iTunes sunt mărci comerciale ale Apple Inc.
- Produsul utilizează tehnologie de codificare audio MP3 sub licenţă de la Fraunhofer IIS şi Thomson.

Toate celelalte denumiri de mărci și de produse din acest manual sunt mărcile comerciale sau mărci înregistrate ale deținătorilor respectivi.

Măsuri de precauție

Înainte de a utiliza reportofonul, citiți manualul pentru a asigura o funcționare corectă și sigură. După ce citiți acest manual, nu omiteți să îl țineți la îndemână pentru a-l putea consulta în caz de nevoie.

Măsuri importante de precauție

- Măsurile de precauție importante din acest manual sunt însoțite de simbolurile și etichetele de mai jos. Respectați întotdeauna aceste măsuri de precauție, pentru a nu vă răni și a nu îi răni pe ceilalți, dar și pentru a evita daunele materiale.
- Semnificația fiecărei măsuri de precauție este indicată mai jos.

⚠ PERICOL

O măsură de precauție privind un pericol iminent, al cărui rezultat preconizat este decesul sau vătămări grave dacă echipamentul este manipulat incorect.

⚠ AVERTISMENT

O măsură de precauție privind o situație al cărei rezultat potențial este decesul sau vătămări grave dacă echipamentul este manipulat incorect.

⚠ ATENȚIE

O măsură de precauție privind o situație al cărei rezultat potențial sunt vătămările grave sau al cărei rezultat preconizat sunt daunele materiale dacă echipamentul este manipulat incorect.

Măsuri de precauție privind reportofonul

⚠ AVERTISMENT

- Nu utilizați reportofonul în atmosfere ce pot conține gaze inflamabile sau explozive.

  Poate provoca incendii sau explozii.
- Nu încercați să dezasamblați, să reparați sau să modificați reportofonul.

  Poate provoca electrocutări sau vătămări.
- Nu utilizați reportofonul în timp ce conduceți un vehicul (precum biciclete, motociclete sau mașini).

  Poate provoca accidente rutiere.
- Nu lăsați reportofonul într-un loc la îndemâna copiilor.

  Folosiți cu precauție reportofonul în apropierea copiilor și nu îl lăsați nesupravegheat. Copiii nu pot înțelege măsurile de precauție privind reportofonul și sunt expuși unor accidente precum:
  - Strangulare prin înfășurarea accidentală a cablului căștilor în jurul gâtului.
  - Defecte în funcționare ce provoacă vătămări sau electrocutări.
- Folosiți numai carduri de memorie microSD/microSDHC. Nu introduceți niciodată alte tipuri de carduri în reportofon.

  Dacă ați introdus accidental un alt tip de card în reportofon, nu forțați scoaterea sa. Luați legătura cu un centru de reparații sau de service Olympus.
- Dacă ați scăpat reportofonul în apă sau dacă în interiorul său pătrund apă, metale sau materii străine combustibile:

  ① Scoateți imediat bateria.

  ② Luați legătura cu magazinul de la care l-ați achiziționat sau cu un centru de service Olympus pentru a-l repara. Neîntreruperea utilizării poate provoca un incendiu sau electrocutarea.
- Nu utilizați reportofonul sau utilizați-l numai conform indicațiilor în avioane, spitale sau alte locuri în care utilizarea dispozitivelor electronice este interzisă.
- Nu mai utilizați reportofonul dacă observați că produce mirosuri neobișnuite, zgomote sau fum.

  Pot rezulta incendii sau arsuri. Scoateți imediat bateria, având grijă să nu vă ardeți. Luați legătura cu magazinul de la care l-ați achiziționat sau cu un centru de reparații sau un centru de service Olympus. (Nu atingeți bateria cu mâinile neprotejate când o scoateți. Scoaterea bateriei se va face în spații exterioare, la distanță de obiecte inflamabile.)
- Când transportați reportofonul folosind cureaua, aveți grijă să nu se prindă în alte obiecte.

⚠ ATENȚIE

- Nu amplificați volumul înainte de a efectua o operație.

  Poate rezulta pierderea sau deteriorarea simțului auzului.

Bateriile

⚠ PERICOL

- Nu așezați bateria lângă surse de aprindere.
- Nu incinerați, nu încălziți și nu dezasamblați bateria. Nu scurtcircuitați bornele pozitive și negative ale bateriei.

  Poate provoca incendii, rupturi, aprindere sau supraîncălzire.
- Nu lipiți conexiunile direct pe baterie. Nu deformați, modificați și nu dezasamblați bateria.
- Nu conectați bornele pozitive și negative ale bateriei.

  Puteți provoca supraîncălzirea, electrocutarea sau incendiul.
- Când transportați sau depozitați bateria, așezați-o întotdeauna în carcasă și protejați-i bornele. Nu transportați și nu depozitați bateria odată cu obiecte din metal prețios, precum inelele de cheie.

  Puteți provoca supraîncălzirea, electrocutarea sau incendiul.
- Nu conectați bateria direct la o priză electrică sau la mufa brichetei auto.

- Nu utilizaţi şi nu lăsaţi bateria în locuri încinse, precum în bătaia directă a soarelui, înăuntrul unui vehicul în zilele cu temperaturi ridicate sau lângă un calorifer.

  Poate provoca incendii, arsuri sau vătămări în urma scurgerilor, supraîncălzirii sau ruperii.

⚠ AVERTISMENT

- Nu atingeţi şi nu ţineţi de baterie cu mâinile umede.

  Poate provoca electrocutări sau defecţiuni.
- Nu utilizaţi bateria dacă are carcasa zgâriată sau deteriorată.

  Poate provoca ruperi sau supraîncălzire.
- Nu introduceţi bateria cu bornele pozitive/negative în direcţie opusă.

  Poate provoca scurgeri, supraîncălzire, aprindere sau ruperi.
  - Nu utilizaţi bateria cu o izolaţie ruptă (învelişul izolator).
  - Scoateţi întotdeauna bateria dacă reportofonul nu va fi utilizat pe perioade îndelungate.
  - Când eliminaţi bateriile uzate, izolaţi-le contactele cu bandă şi eliminaţi-le ca deşeuri generice în modul indicat de autorităţile locale.
  - Scoateţi bateria din reportofon imediat ce nu mai este utilizabilă. Se pot produce scurgeri.
- Pătrunderea electrolitului bateriei în ochi poate provoca orbirea. Dacă v-a pătruns electrolit de baterie în ochi, nu îi frecaţi. În schimb, clătiţi-i imediat şi din abundenţă cu apă de la robinet sau cu apă curată din alte surse. Consultaţi fără întârziere un doctor.
- Nu încercaţi să reîncărcaţi bateriile alcaline, cu litiu sau alte baterii de unică folosinţă.
- Nu lăsaţi bateria la îndemâna copiilor.

  Bateria ar putea fi înghiţită de copii. În caz de înghiţire, consultaţi fără întârziere un doctor.
- Dacă observaţi zgomote anormale, căldură, miros de ars sau fum produse de reportofon în timpul utilizării:

  ① Scoateţi imediat bateria, având grijă să nu vă răniţi.

  ② Solicitaţi repararea reportofonului la magazinul de la care l-aţi achiziţionat sau la un centru de service Olympus. Neîntreruperea utilizării poate provoca un incendiu sau arsuri.
- Nu scufundaţi bateria în apă dulce sau apă de mare şi nu permiteţi umezirea bornelor.
- Întrerupeţi utilizarea bateriei dacă apar probleme precum scurgerile, decolorarea sau deformarea.
- Nu mai încărcaţi bateria reîncărcabilă dacă încărcarea nu s-a încheiat după durata de încărcare specificată.
- Electrolitul de baterie intrat în contact cu hainele sau cu pielea poate afecta pielea; eliminaţi-l imediat prin clătire cu apă de la robinet sau apă curată din alte surse.

⚠ ATENŢIE

- Nu aruncaţi bateria şi nu o supuneţi unor şocuri puternice.
- Încărcaţi întotdeauna bateria reîncărcabilă înainte de prima utilizare sau dacă nu a fost utilizată mai mult timp.
- Bateriile reîncărcabile au o durată de viaţă limitată. Dacă durata de funcţionare a reportofonului se scurtează după o reîncărcare efectuată în condiţiile specificate, este posibil ca bateria să fie expirată şi să necesite înlocuire cu una nouă.

Eliminarea bateriei reîncărcabile

- Reciclarea bateriilor contribuie la economisirea resurselor. Când eliminaţi o baterie uzată, acoperiţi-i întotdeauna bornele şi respectaţi legile şi normele locale.

Măsuri de precauţie în utilizare

- Nu lăsaţi reportofonul bateria în locuri încinse sau umede, precum în bătaia directă a soarelui, înăuntrul unui vehicul sau pe plajă în timpul verii.
- Nu depozitaţi reportofonul în locuri umede sau care conţin praf.
- Dacă reportofonul prezintă umiditate, îndepărtaţi-o imediat cu o cârpă uscată. Evitaţi mai ales contactul apa salină.
- Nu aşezaţi reportofonul deasupra sau lângă un televizor, frigider sau alte aparate electrice.
- Nu permiteţi nisipului sau noroiului să se aşeze pe reportofon. Produsul poate deveni nerecuperabil.
- Nu expuneţi reportofonul vibraţiilor sau şocurilor intense.
- Nu utilizaţi reportofonul în locuri umede.
- Dacă se aşează un card magnetic (precum un card bancar) lângă difuzor sau căşti, datele stocate pe cardul magnetic pot dezvolta erori.

<Măsuri de precauţie privind pierderea datelor>

- Conţinutul înregistrat în memoria internă şi pe cardul microSD poate fi distrus sau pierdut din motive precum erori în funcţionare, defectarea dispozitivului sau prin reparare.
- De asemenea, când conţinutul este salvat în memorie pe perioade îndelungate sau când este utilizat repetat, este posibil să nu se poată realiza operaţii precum scrierea, citirea sau ştergerea conţinutului.
- Se recomandă efectuarea unor copii de rezervă ale informaţiilor importante înregistrate şi salvarea lor pe un hard disk de computer sau alte suporturi media.
- Reţineţi că Olympus nu îşi va asuma sub nicio formă răspunderea în caz pierderi de profit ce decurg din deteriorarea sau pierderea datelor înregistrate, indiferent de cauza sau natura deteriorării sau pierderii.

<Măsuri de precauție privind fișierele înregistrate>

- Rețineți că Olympus nu își va asuma sub nicio formă răspunderea pentru ștergerea fișierelor sau imposibilitatea de a le reda din cauza defectării reportofonului sau a computerului.
- Înregistrarea materialului protejat prin drepturi de autor este permisă când înregistrarea se face exclusiv în scopuri personale. Orice alt tip de utilizare în care nu s-a obținut permisiunea deținătorului drepturilor de autor este interzisă de legea privind drepturile de autor.

<Măsuri de precauție privind eliminarea reportofonului și a cardurilor microSD>

- Chiar și în cazurile când se efectuează formatarea sau ștergerea, se actualizează numai informațiile pentru gestionarea fișierelor din memoria internă și/sau cardul microSD, iar datele înregistrate nu sunt complet șterse. Când eliminați reportofonul sau un card microSD, nu omiteți să le distrugeți, să le formatați și să înregistrați o porțiune albă până când durata de înregistrare se epuizează sau să efectuați alte operații similare pentru a preveni scurgerile de informații personale.

Specificații

- **Formate înregistrare**
  Format MP3
- **Putere maximă efectivă**
  250 mW (difuzor de 8 Ω)
- **Putere maximă căști**
  ≦ 150 mV
  (conform EN 50332-2)
- **Suport de înregistrare***
  Memorie flash NAND internă
  Model WS-853: 8 GB
  Model WS-852: 4 GB
  Cardul microSD
  (Acceptă carduri de memorie între 2 și 32 GB.)
  * O anumită parte din memoria unui suport media de înregistrare este utilizată ca spațiu de gestionare; prin urmare, capacitatea utilizabilă reală va fi mereu mai mică decât capacitatea afișată.
- **Difuzor**
  Difuzor dinamic rotund încorporat cu diametru de 20 mm
- **Mufă microfon**
  Diametru de 3,5 mm; Impedanță: 2 kΩ
- **Mufă căști**
  Diametru de 3,5 mm; Impedanță: minim 8 Ω
- **Sursă de alimentare**
  Tensiune standard: 3 V
  Baterie: Două baterii tip AAA cu cesule uscate (model LR03) sau două baterii hibrid Olympus reîncărcabile din nichel-metal
- **Dimensiuni externe**
  111,5 × 39 × 18 mm (fără a se include partea cea mai proeminentă)
- **Greutate**
  77 g (cu baterie)
- **Temperatură de funcționare**
  De la 0 la 42°C

Rețineți că specificațiile și aspectul reportofonului pot fi modificate fără înștiințare în prealabil în scopul îmbunătățirii performanței sau alte modernizări.

Pentru clienții din Europa

Simbolul „CE” indică faptul că acest produs respectă cerințele europene pentru siguranță, sănătate, protecția mediului și a consumatorului. Produsele cu marcajul CE sunt disponibile pentru vânzare în Europa.

Acest simbol [pubelă cu două linii întretăiate WEEE Anexa IV] indică faptul că, în țările Uniunii Europene, echipamentele electrice și electronice uzate trebuie colectate separat. Vă rugăm, nu aruncați echipamentul împreună cu reziduurile menajere. Vă rugăm, folosiți spațiile de colectare existente în țara dumneavoastră pentru acest produs.

Acest simbol [pubelă cu două linii întretăiate Directiva 2006/66/EC Anexa II] indică faptul că bateriile uzate trebuie colectate separat în țările europene. Vă rugăm să nu aruncați bateriile împreună cu reziduurile menajere. Vă rugăm să folosiți spațiile de colectare existente în țara dumneavoastră pentru trecerea la deșeuri a bateriilor uzate.

Pentru a preveni deteriorarea auzului, nu ascultați la volum ridicat timp îndelungat.

RU Введение

- Благодарим Вас за покупку цифрового диктофона Olympus. Внимательно прочтите эту инструкцию, содержащую информацию о правильном и безопасном использовании диктофона.
- Эта версия пособия является базовой. См. полное расширенное пособие в сохраненных данных в папке [**OL_MANUAL**] записывающего устройства или загрузите данные с веб-сайта компании OLYMPUS.

Названия составных частей

Диктофон

① **Встроенный стереомикрофон (Л)**
② **Дисплей**
③ **Светодиодный индикатор (LED)**
④ **Кнопка STOP (■)**
⑤ **Кнопка ERASE**
⑥ **Кнопка MENU**
⑦ **Встроенный динамик**
⑧ **Разъем USB / крышка разъема USB (выдвижная)**
⑨ **Встроенный стереомикрофон (П)**
⑩ **Переключатель POWER**
⑪ **Крышка слота карты памяти**
⑫ **Кнопка REC (запись) (●)**
⑬ **Кнопка FOLDER/INDEX**
⑭ **Кнопка CALENDAR/SCENE**
⑮ **Кнопка ⏮**
⑯ **Кнопка +**
⑰ **Кнопка ⏭**
⑱ **Кнопка ▶ OK**
⑲ **Кнопка –**
⑳ **Подставка**
㉑ **Задвижка разъема USB**
㉒ **Гнездо для микрофона (🎙)**
㉓ **Гнездо для наушников (🎧)**
㉔ **Крышка отделения батареек**
㉕ **Прорезь для ремешка**

Дисплей (Обычный режим)

Ⓐ **В режиме записи**
Ⓑ **В режиме ожидания или воспроизведения**

❶ **Имя файла**
❷ **Индикатор заряда батарейки**
[Ni]: Ni-MH*1
[Al]: Щелочные*1
❸ **Индикатор папки, Номер текущего файла в папке/Общее количество записанных файлов в папке и указатель блокировки файла**
❹ **Индикатор состояния диктофона**
[●]: Индикатор записи
[●II]: Индикатор паузы записи
[■]: Индикатор остановки
[▶]: Индикатор воспроизведения
[▶]: Индикатор быстрого воспроизведения
[▶]: Индикатор медленного воспроизведения
[▶▶]: Индикатор быстрой перемотки вперед
[◀◀]: Индикатор быстрой перемотки назад
❺ **Истекшее время записи или время воспроизведения**
❻ **Индикатор носителя для записи**
[IN]: внутренняя память
[SD]: карта памяти microSD
Доступное время записи
❼ **Описание индикаторов в области отображения индикаторов**
Сцена записи:
[DICT.]: Диктовка
[MEETING]: Встречи
[CONF.]: Конференция
[DUPL]: Дублирование (Кассета)
[DUPL]: Дублирование (CD)
[DUPL]: Дублирование (таймер)
[TEL.REC]: Запись телеф.
[DNS]: DNS
[LV]: Уровень записи
[VCVA]: VCVA
[Sync]: V-Sync зап.
[FC]: Фильтр н.част.
[KV]: Баланс. голоса*1
Голос. фильтр*2
[NR]: Шумоподавление
Режим воспр.:
[□]: Папка
[1]: Файл
[↻]: Повтор
❽ **Индикатор формата записи**
❾ **Продолжительность файла**
❿ **Индикатор уровня**
⓫ **Шкала индикатора положения воспроизведения**

* **1** Только модель WS-853
* **2** Только модель WS-852

Дисплей (Простой режим)

Ⓒ **В режиме записи**
Ⓓ **В режиме ожидания или воспроизведения**

❶ **Индикатор папки, Номер текущего файла в папке/Общее количество записанных файлов в папке и указатель блокировки файла**
❷ **Индикатор заряда батарейки**
[Ni]: Ni-MH*1
[Al]: Щелочные*1
❸ **Индикатор состояния диктофона**
[●]: Индикатор записи
[●II]: Индикатор паузы записи
[■]: Индикатор остановки
[▶]: Индикатор воспроизведения
[▶]: Индикатор быстрого воспроизведения
[▶]: Индикатор медленного воспроизведения
[▶▶]: Индикатор быстрой перемотки вперед
[◀◀]: Индикатор быстрой перемотки назад
❹ **Истекшее время записи или время воспроизведения**
❺ **Индикатор носителя для записи**
[IN]: внутренняя память
[SD]: карта памяти microSD
Доступное время записи
❻ **Индикатор уровня**
❼ **Продолжительность файла (В режиме ожидания), Шкала индикатора положения воспроизведения (В режиме воспроизведения)**
❽ **Сцена записи**

* **1** Только модель WS-853

Настройка

Установка батарейки (Фiг. 1)

Перед использованием диктофона вставьте батарейку в отделение батареек диктофона.

1 Нажмите на крышку отсека батареек и сдвиньте, чтобы открыть.

2 Вставьте батарейки типа AAA, соблюдая полярность.
ⓐ Сначала установите отрицательный полюс

3 Полностью закройте крышку отсека батареек.

Включение питания (Фіг. 2)

1 Передвиньте переключатель POWER в положение [ON].

Выбор типа установленной батарейки (Фіг. 3)

Только модель WS-853

1 С помощью кнопки + или – выберите тип установленной батарейки.

[**Ni-MH**] (Ni-MH):
Выберите этот параметр, если установлена перезаряжаемая никель-металлогидридная аккумуляторная батарея Olympus (модель BR404).

[**Щелочные**] (Alkaline):
Выберите этот параметр, если установлена щелочная батарейка.

ⓐ Тип батарейки

2 Нажмите кнопку ▶ OK для подтверждения выбора.

Установка времени и даты (Фіг. 4)

1 Нажмите кнопку ▶▶I или I◀◀, чтобы выбрать нужный параметр.

2 Нажимайте кнопку + или – , чтобы изменить число.

- Чтобы изменить значение другого параметра, нажмите кнопку ▶▶I или I◀◀ для перемещения мигающего курсора, а затем измените значение с помощью кнопки + или – .

3 Нажмите кнопку ▶ OK для подтверждения выбора.

Выбор режима (Фіг. 5)

1 Кнопками + или – выберите нужный режим.

[**Обычный режим**]:
Это стандартный режим, в котором можно пользоваться всеми функциями.

[**Простой режим**]:
В этом режиме доступны часто используемые функции. Текст на дисплее увеличивается для удобства просмотра.

2 Нажмите кнопку ▶ OK для подтверждения выбора.

Зарядка батарейки (Фіг. 6)

Только модель WS-853

ПРИМЕЧАНИЕ:

- Перед зарядкой установите перезаряжаемую аккумуляторную батарею, входящую в комплект поставки, и в настройке [**батарейка**] выберите [**Ni-MH**].

1 Запустите компьютер.

2 Сдвиньте задвижку разъема USB в направлении, указанном стрелкой.

3 Убедитесь, что диктофон остановлен, и вставьте разъем USB в порт USB на компьютере.

4 Нажмите кнопку ▶ OK, чтобы началась зарядка батарейки.

- Если параметр [**батарейка**] установлен в [**Ni-MH**], на дисплее будет отображаться сообщение [**Нажмите OK для зарядки**]. Нажмите кнопку ▶ OK пока мигает это сообщение.

5 Зарядка завершена, когда индикатор заряда батарейки изменяется на [F].

ПРИМЕЧАНИЕ:

- Не пытайтесь заряжать щелочную батарейку, литиевую батарейку или другой первичный элемент питания. Это может вызвать перегрев батарейки или утечку электролита, и, тем самым, привести к повреждению диктофона.

Выключение питания

1 Когда диктофон находится в режиме ожидания, передвиньте переключатель POWER в положение [OFF/HOLD].

Режим экономии энергии

Если после включения питания диктофон остановлен на 5 или более минут, индикация на дисплее отключается, и диктофон автоматически переходит в режим экономии энергии.

- При нажатии любой кнопки диктофон выходит из режима экономии энергии.

Запись

Основная процедура записи (Фіг. 7)

1 Выберите папку для сохранения записи.

2 Поверните встроенный микрофон в направлении записываемого звука.

3 Нажмите кнопку REC (●), чтобы начать запись.

ⓐ Режим записи
ⓑ Истекшее время записи
ⓒ Индикатор уровня (изменяется в соответствии с уровнем громкости записи и установками функции записи)
ⓓ Оставшееся время записи
ⓔ Уровень записи

4 Для остановки записи нажмите кнопку STOP (■).

ⓕ Продолжительность файла

Изменение сцены записи (Фіг. 8)

В диктофоне предусмотрены заранее сохраненные шаблоны оптимальных настроек для различных условий записи, например, конференции и диктовки. При выборе одного из этих шаблоно, за одну операцию можно ввести несколько параметров, рекомендуемых для записи.

1 Когда диктофон находится в режиме остановки, нажмите и удерживайте кнопку CALENDAR/SCENE.

2 С помощью кнопки + или – выберите требуемые условия записи.

3 Нажмите кнопку ▶ OK для подтверждения выбора.

Воспроизведение

Помимо файлов, записанных диктофоном, также можно воспроизводить файлы в формате MP3, перенесенные с компьютера.

Основная процедура воспроизведения (Фiг. 9)

1 Выберите файл для воспроизведения из папки, в которой он находится.

2 Нажмите кнопку ▶OK, чтобы начать воспроизведение.

ⓐ Имя файла и индикатор папки
ⓑ Истекшее время воспроизведения/ Продолжительность файла
ⓒ Шкала индикатора положения воспроизведения

3 С помощью кнопки + или – отрегулируйте громкость до требуемого уровня.

- Уровень громкости регулируется в диапазоне от [**00**] до [**30**]. Чем выше значение, тем громче звук.
- Если установлена слишком большая громкость, может открыться окно с предупреждением.

4 Для остановки воспроизведения нажмите кнопку STOP (■).

Изменение скорости воспроизведения (Фiг. 10)

1 Нажмите кнопку ▶OK во время воспроизведения.

2 Нажмите кнопку + или –.

- Изменение скорости воспроизведения.

3 Нажмите кнопку ▶OK.

Ограничения быстрого воспроизведения

В зависимости от частоты дискретизации и битрейта некоторые файлы могут воспроизводиться некорректно. В этом случае необходимо уменьшить скорость воспроизведения.

Удаление файлов (Фiг. 11)

1 Выберите файл, который необходимо удалить.

2 Нажмите кнопку ERASE, когда диктофон находится в режиме остановки.

3 С помощью кнопки + или – выберите [Все в папке] или [Удалить файл].

4 Нажмите кнопку ▶OK.

5 С помощью кнопки + выберите [Старт].

6 Нажмите кнопку ▶OK.

- На дисплее появится индикация [**Удаление!**] и начнется процесс удаления. По завершении удаления появится сообщение [**Все удалено**].

Подключение к компьютеру

Операционная система компьютера

Windows

Операционная система

Microsoft Windows Vista/7/8, 8.1 стандартная установка

Macintosh

Операционная система

Mac OS X 10.5 to 10.10 стандартная установка

Информация об авторских правах и торговых марках

- Информация, приведенная в настоящем документе, может изменяться без предварительного уведомления. За информацией об актуальных наименованиях и номерах моделей изделий и другой дополнительной информацией обращайтесь в наш Центр технической помощи и обслуживания Olympus.
- Иллюстрации экранов и диктофона в этом руководстве могут отличаться от реального изделия. Несмотря на то, что точности приводимой в данном документе информации уделялось самое пристальное внимание, оно может содержать отдельные ошибки. Все вопросы и комментарии по информации, вызывающей сомнения, или ошибкам и упущениям следует направлять в Центр технической помощи и обслуживания Olympus.
- Владельцем прав на данное руководство является корпорация Olympus Corporation. Закон об авторском праве запрещает несанкционированное воспроизведение данного руководства и несанкционированное распространения его копий.
- Следует иметь в виду, что компания Olympus не несет ответственности за повреждения, упущенную прибыль или претензии третьих лиц, которые возникли в результате неправильного использования изделия.

Торговые марки и зарегистрированные торговые марки

- IBM и PC/AT являются торговыми марками или зарегистрированными торговыми марками International Business Machines Corporation.
- Microsoft, Windows и Windows Media являются зарегистрированными торговыми марками Microsoft Corporation.
- microSD и microSDHC являются торговой маркой SD Card Association.
- Macintosh и iTunes являются торговыми марками компании Apple Inc.
- Аудиотехнология кодирования MP3 лицензирована Fraunhofer IIS и Thomson.

Все остальные марки и продукты, упомянутые в настоящем руководстве, являются торговыми марками или зарегистрированными торговыми марками соответствующих владельцев.

Меры предосторожности

Для обеспечения правильной и безопасной эксплуатации перед использованием диктофона, прочитайте настоящее руководство. После прочтения руководства храните его в легкодоступном месте для использования в качестве справочного документа, если это понадобится.

Важные меры предосторожности

- Важные меры предосторожности в настоящем руководстве сопровождаются показанными ниже символами и пометками. Всегда соблюдайте эти меры предосторожности, чтобы предотвратить травмы и не допустить повреждения имущества.
- Значение каждого типа мер предосторожности приведено ниже.

⚠ ОПАСНО

Предостережение о непосредственной опасности, которая при неправильном обращении с оборудованием, как ожидается, приведет к смерти или тяжелой травме.

⚠ ОСТОРОЖНО

Предостережение о непосредственной опасности, которая при неправильном обращении с оборудованием может привести к смерти или тяжелой травме.

⚠ ПРЕДУПРЕЖДЕНИЕ

Предостережение о ситуации, которая при неправильном обращении с оборудованием может привести только к повреждению имущества.

Меры предосторожности при обращении с диктофоном

⚠ ОСТОРОЖНО

- Не пользуйтесь диктофоном в атмосфере, которая может содержать горючие или взрывоопасные газы.
  Это может привести к пожару или взрыву.
- Не разбирайте, не ремонтируйте и не вносите модификаций в диктофон.
  Это может привести к поражению электрическим током или травме.
- Не пользуйтесь диктофоном во время управления транспортным средством (таким как велосипед, мотоцикл или автомобиль).
  Это может привести к дорожно-транспортному происшествию.
- Не оставляйте диктофон в местах, доступных для детей.
  При использовании диктофона в присутствии детей не оставляйте диктофон без присмотра. Дети не понимают мер предосторожности при обращении с диктофоном и подвергаются риску несчастных случаев, таких как:
  – удушение, вызванное случайным запутыванием шнура наушников вокруг шеи.
  – неправильное использование, которое может привести к травме или поражению электрическим током.
- Используйте только карты памяти microSD/microSDHC. Не вставляйте в диктофон карты другого типа.
  Если по ошибке в диктофон была вставлена карта другого типа, не пытайтесь вытащить ее силой. Обратитесь в ремонтный или сервисный центр Olympus.
- Если диктофон упал в воду или если в диктофон попала вода, металлический предмет или горючее вещество:
  ① Немедленно выньте батарейку.
  ② Обратитесь по месту покупки или сервисный центр Olympus для проведения ремонта. Продолжение эксплуатации может привести к пожару или поражению электрическим током.
- Не используйте диктофон или используйте строго в соответствии с указаниями в самолетах, больницах и в других местах ограниченного использования электрических устройств.
- Прекратите использование диктофона при появлении необычного запаха, шума или дыма, исходящего от устройства.
  Это может привести к пожару или ожогам. Немедленно выньте батарейку, проявляя осторожность во избежание получения ожогов. Обратитесь по месту покупки или в ремонтный или сервисный центр Olympus. (При извлечении батарейки не прикасайтесь к ней голыми руками. Извлекайте батарейку вне помещения на безопасном расстоянии от легковоспламеняющихся предметов.)
- При переноске диктофона на ремешке будьте внимательны, чтобы он не цеплялся за другие предметы.

⚠ ПРЕДУПРЕЖДЕНИЕ

- Не увеличивайте громкость перед выполнением операции.
  Это может вызвать повреждение или потерю слуха.

Батарейки

⚠ ОПАСНО

- Не оставляйте батарейку вблизи источников возгорания.
- Не сжигайте, не нагревайте и не разбирайте батарейку. Не допускайте короткого замыкания полюсов батарейки.
  Это может привести к пожару, разрыву, возгоранию или перегреву.
- Не выполняйте паяных соединений непосредственно на батарейке. Не деформируйте, не модифицируйте и не разбирайте батарейку.
- Не соединяйте полюса батарейки.
  Это может привести к перегреву, поражению электрическим током или пожару.
- При переноске или хранении батарейки всегда укладывайте ее в коробку и защищайте ее полюса. Не переносите и не храните батарейку вместе с металлическими предметами, такими как кольца для ключей.
  Это может привести к перегреву, поражению электрическим током или пожару.
- Не подключайте батарейку непосредственно к сетевой розетке или к гнезду прикуривателя в автомобиле.
- Не используйте и не оставляйте батарейку в месте с высокой температурой, например, под прямыми солнечными лучами, в автомобиле в жаркий день или вблизи комнатного нагревателя.
  Это может привести к пожару, ожогам или травмам от утечек, перегреву или разрыву.

⚠ ОСТОРОЖНО

- Не прикасайтесь и не держите батарейку влажными руками.
  Это может привести к поражению электрическим током или неисправностям.
- Не используйте батарейку с поцарапанным или поврежденным корпусом.
  Это может привести к разрыву или перегреву.

- Не вставляйте батарейку с неправильной полярностью.

  Это может привести к утечке, перегреву, возгоранию или разрыву.
  - Не используйте батарейку с поврежденным уплотнением корпуса (изоляционным покрытием).
  - Обязательно вынимайте батарейку, если диктофон не будет использоваться в течение продолжительного времени.
  - При утилизации использованных батареек изолируйте их полюса с помощью изоляционной ленты и выбросите в обычные отходы в соответствии с указаниями местных уполномоченных органов.
  - Вынимайте батарейку из диктофона непосредственно после исчерпания ее заряда. В противном случае может возникнуть утечка.
- Попадание в глаза электролит может привести к слепоте. Если электролит попал в глаза, не протирайте их. Немедленно тщательно промойте глаза водой из под крана или из другого источника чистой воды. Немедленно обратитесь к врачу.
- Не пытайтесь перезаряжать щелочные, литиевые и другие неперезаряжаемые элементы питания.
- Храните батарейку в недоступном для детей месте.

  Ребенок может проглотить батарейку. В этом случае немедленно обратитесь к врачу.
- В случае обнаружения странного звука, тепла, появления запаха гари или дыма из диктофона во время использования:

  ① Немедленно выньте батарейку, проявляя осторожность во избежание получения травм.

  ② Обратитесь по месту покупки или сервисный центр Olympus для проведения ремонта диктофона. Продолжение эксплуатации может привести к пожару или ожогам.
- Не погружайте батарейку в пресную или соленую воду и не допускайте попадания влаги на ее полюса.
- Прекратите использование батарейки в случае обнаружения следов утечки, изменения цвета или формы.
- Прекратите зарядку аккумуляторной батареи, если зарядка не закончилась по истечении указанного времени зарядки.
- Попадание электролита на одежду или кожу может привести к повреждению кожи, поэтому немедленно смывайте электролит водой из под крана или из другого источника чистой воды.

⚠ ПРЕДУПРЕЖДЕНИЕ

- Не бросайте батарейку и не подвергайте ее воздействию больших нагрузок.
- Всегда заряжайте перезаряжаемую аккумуляторную батарею перед первым ее использованием, или если она долго не использовалась.
- Перезаряжаемые аккумуляторные батареи имеют ограниченный срок службы. Если время работы диктофона уменьшается после зарядки аккумуляторной батареи в указанных для этого условиях, батарея исчерпала свой срок службы и требует замены.

Утилизация перезаряжаемой аккумуляторной батареи

- Переработка батареек способствует сохранению ресурсов. Выбрасывая использованную батарейку, обязательно закрывайте ее полюса и выполняйте требования местных законов и правил.

Меры предосторожности при эксплуатации

- Не оставляйте диктофон в месте с высокой температурой или влажностью, например, под прямыми солнечными лучами в автомобиле или летом на пляже.
- Не храните диктофон во влажных или запыленных местах.
- Если влага попадет на диктофон, немедленно удалите ее сухой тканью. Особое внимание следует уделять предотвращению контакта с соленой водой.
- Не кладите диктофон на или возле телевизора, холодильника или другого электроприбора.
- Не допускайте попадания на диктофон песка и грязи. Это может привести к невосстановимому повреждению изделия.
- Не подвергайте диктофон воздействию интенсивных вибраций или ударам.
- Не используйте диктофон во влажных или запыленных местах.
- Если вблизи динамика или наушников находится магнитная карта (например, банковская карта), в данных, хранящихся на магнитной карте, могут возникать ошибки.

<Предупреждения относительно возможной потери данных>

- Данные, записанные во внутренней памяти или на карте памяти microSD, могут быть повреждены по таким причинам, как ошибки в работе, неисправность или ремонт устройства.
- Кроме того, при продолжительном хранении данных в памяти или их многократном использовании такие операции, как считывание или удаление данных, могут оказаться невозможными.
- Рекомендуется сохранять резервные копии важной записанной в памяти информации на жесткий диск компьютера или другой носитель информации.
- Следует иметь в виду, что компания Olympus не несет ответственности за повреждения и упущенную прибыль, которые возникли в результате повреждения или потери записанных данных вне зависимости от характера и причины такого повреждения или потери.

<Предупреждения относительно записанных файлов>

- Следует иметь в виду, что компания Olympus не несет ответственности за удаление записанных файлов или их повреждение вследствие неисправности диктофона или компьютера.
- Запись материалов, защищенных авторскими правами, разрешается, только если запись выполняется для вашего личного пользования. Любое другое использование без разрешения владельца авторских прав запрещено законом об авторских правах.

<Предупреждения по утилизации диктофона и карт памяти microSD>

- Даже в случае выполнения форматирования или удаления обновляется только информация управления файлами во внутренней памяти и/или на карте памяти microSD, а записанные данные не удаляются полностью.
  При утилизации диктофона или карты памяти microSD обязательно уничтожьте диктофон или карту, отформатируйте и запишите тишину до заполнения всего объема памяти или выполните другую аналогичную операцию, чтобы предотвратить утечку личной информации.

Спецификации

- **Форматы записи**
  Формат MP3
- **Максимальная мощность на выходе**
  250 мВт (динамик на 8 Ом)
- **Максимальное напряжение на выходе наушников**
  ≦ 150 мВ (соответствует EN 50332-2)
- **Носитель записи***
  Внутренняя флэш-память
  модель WS-853: 8 ГБ
  модель WS-852: 4 ГБ
  Карта памяти microSD
  (Поддерживаются карты памяти объемом от 2 до 32 ГБ.)
  * Определенная часть памяти носителя записи используется для управления данными, поэтому фактическая доступная память будет немного меньше отображаемого объема.
- **Динамик**
  Встроенный, круглый, диаметром 20 мм
- **Гнездо для микрофона**
  диаметр 3,5 мм; сопротивление: 2 кОм
- **Гнездо для наушников**
  диаметр 3,5 мм; сопротивление: не более 8 Ом
- **Источник питания**
  Стандартное напряжение: 3 В
  Батарейка: Две сухих щелочных батарейки типа AAA (модель LR03) или две перезаряжаемых никель-металлогидридных аккумуляторных батарей Olympus
- **Габаритные размеры**
  111,5 × 39 × 18 мм (без учета выступающих частей)
- **Масса**
  77 г (с учетом батарейки)
- **Рабочая температура**
  от 0 до 42 °C

Следует иметь в виду, что технические характеристики и внешний вид диктофона могут изменяться без предварительного уведомления с целью улучшения характеристик и внесения других обновлений.

Для покупателей в Европе

Знак «CE» указывает, что данный продукт соответствует европейским требованиям по безопасности, охране здоровья, окружающей среды и защите потребителей. Продукты с маркировкой CE предназначены только для продажи в Европе.

Этот символ [перечеркнутый мусорный бак, Директива ЕС об отходах WEEE, приложение IV] указывает на раздельный сбор мусора для электрического и электронного оборудования в странах ЕС. Не выбрасывайте это устройство вместе с бытовыми отходами. Для утилизации данного продукта пользуйтесь действующими в вашей стране системами возврата и сбора для утилизации.

Этот символ [перечеркнутый мусорный бак на колесиках, Директива ЕС об отходах 2006/66/EC, приложение II] указывает на раздельный сбор использованных элементов питания в странах ЕС. Не выбрасывайте элементы питания вместе с бытовыми отходами.
Для утилизации использованных элементов питания пользуйтесь действующими в вашей стране системами возврата и сбора для утилизации.

Во избежание повреждения слуха не слушайте записи на большой громкости в течение длительного времени.

SK Úvod

- Ďakujeme, že ste si zakúpili digitálny diktafón Olympus. Prečítajte si tieto pokyny, kde nájdete informácie o používaní výrobku správnym a bezpečným spôsobom.
- Toto je základná verzia príručky. Kompletnú pokročilú príručku nájdete buď v uložených dátach v priečinku [**OL_MANUAL**] v diktafóne alebo si prevezmite dáta z internetovej stránky spoločnosti OLYMPUS.

Názvy súčastí

Rekordér

① **Vstavaný stereofónny mikrofón (ľavý)**
② **Displej**
③ **LED indikátor (LED)**
④ **Tlačidlo STOP (■)**
⑤ **Tlačidlo ERASE**
⑥ **Tlačidlo MENU**
⑦ **Vstavaný reproduktor**
⑧ **USB konektor/kryt USB konektora (vysúvací)**
⑨ **Vstavaný stereofónny mikrofón (pravý)**
⑩ **Prepínač POWER**
⑪ **Kryt karty**
⑫ **Tlačidlo REC (nahrávanie) (●)**
⑬ **Tlačidlo FOLDER/INDEX**
⑭ **Tlačidlo CALENDAR/SCENE**
⑮ **Tlačidlo I◀◀**
⑯ **Tlačidlo +**
⑰ **Tlačidlo ▶▶I**
⑱ **Tlačidlo ▶ OK**
⑲ **Tlačidlo –**
⑳ **Stojan**
㉑ **Posuvník USB konektora**
㉒ **Konektor na mikrofón (🎙)**
㉓ **Konektor slúchadiel (🎧)**
㉔ **Kryt batérií**
㉕ **Otvor na remienok**

Displej (Normálny režim)

Ⓐ **V režime nahrávania**
Ⓑ **V režime zastavenia alebo v režime prehrávania**

❶ **Názov súboru**
❷ **Indikátor batérie**
[Ni]: Ni-MH*1
[Al]: Alkalické*1
❸ **Indikátor priečinka, Číslo aktuálneho súboru v priečinku/ Celkový počet nahratých súborov v priečinku a indikátor uzamknutia súboru**
❹ **Indikátor stavu hlasového rekordéra**
[●]: Indikátor nahrávania
[●II]: Indikátor pozastavenia nahrávania
[■]: Indikátor zastavenia
[▶]: Indikátor prehrávania
[▶]: Indikátor zrýchleného prehrávania
[▶]: Indikátor spomaleného prehrávania
[▶▶]: Indikátor rýchleho posunu dopredu
[◀◀]: Indikátor rýchleho posunu dozadu
❺ **Uplynutý čas nahrávania alebo prehrávania**
❻ **Indikátor záznamového média**
[IN]: Vnútorná pamäť
[▸]: microSD karta
Zostávajúci čas na nahrávanie
❼ **Význam indikátorov zobrazovaných v oblasti zobrazovania indikátorov**
Scéna nahrávania:
[MDICT.]: Diktovanie
[MMEETING]: Schôdza
[MCONF.]: Konferencia
[DUPL]: Duplikovanie (Kazeta)
[DUPL]: Duplikovanie (CD)
[DUPL]: Duplikovanie (Časovač)
[MTEL.REC]: Nahrávanie telefónu
[MDNS]: DNS
[H] [L] [M]: Úroveň nahrávania
[VCVA]: VCVA
[Sync]: Nahr. V-Sync.
[⊠]: Filter nízkych frekvencií
[KV]: Vyrovnávanie hlasu*1
Hlasový filter*2
[KN]: Redukcia šumu
Režim prehrávania:
[□]: Priečinok
[1]: Súbor
[↻]: Opakovanie
❽ **Indikátor formátu nahrávania**
❾ **Dĺžka súboru**
❿ **Indikátor úrovne**
⓫ **Indikátor pozície prehrávania**

* **1** Len model WS-853
* **2** Len model WS-852

Displej (Jednoduchý režim)

Ⓒ **V režime nahrávania**
Ⓓ **V režime zastavenia alebo režime prehrávania**

❶ **Indikátor priečinka, Číslo aktuálneho súboru v priečinku/ Celkový počet nahratých súborov v priečinku a indikátor uzamknutia súboru**
❷ **Indikátor batérie**
[Ni]: Ni-MH*1
[Al]: Alkalické*1
❸ **Indikátor stavu hlasového rekordéra**
[●]: Indikátor nahrávania
[●II]: Indikátor pozastavenia nahrávania
[■]: Indikátor zastavenia
[▶]: Indikátor prehrávania
[▶]: Indikátor zrýchleného prehrávania
[▶]: Indikátor spomaleného prehrávania
[▶▶]: Indikátor rýchleho posunu dopredu
[◀◀]: Indikátor rýchleho posunu dozadu
❹ **Uplynutý čas nahrávania alebo prehrávania**
❺ **Indikátor záznamového média**
[IN]: Vnútorná pamäť
[▸]: microSD karta
Zostávajúci čas na nahrávanie
❻ **Indikátor úrovne**
❼ **Dĺžka súboru (v režime zastavenia), Indikátor pozície prehrávania (v režime prehrávania)**
❽ **Scéna nahrávania**

* **1** Len model WS-853

Nastavenie

Vloženie batérie (Obr. 1)

Pred použitím hlasového rekordéra vložte batériu do priestoru na batériu.

1 Zatlačte na kryt priestoru pre batériu a vysuňte ho.

2 Vložte batérie veľkosti AAA batteries, pričom dbajte na správnu polohu kladných a záporných kontaktov.

ⓐ Pri vkladaní batérie vložte najskôr záporný kontakt.

3 Posunutím úplne zatvorte kryt batérií.

Zapnutie prístroja (Obr. 2)

1 Posuňte prepínač POWER do polohy [ON].

Nastavenie vloženej batérie (Obr. 3)

! Len model WS-853

1 Pomocou tlačidiel + alebo – zvoľte typ vloženej batérie.

[**Ni-MH**] (Ni-MH):
Zvoľte v prípade, že ste vložili nabíjateľnú NiMH batériu Olympus (model BR404).

[**Alkaline**] (Alkaline):
Zvoľte v prípade, že ste vložili alkalickú batériu.

ⓐ Typ batérie

2 Stlačením tlačidla ▶ OK dokončite nastavenie.

Nastavenie času/dátumu (Obr. 4)

1 Stlačením tlačidla ▶▶I alebo I◀◀ zvoľte položku, ktorú chcete nastaviť.

2 Pomocou tlačidiel + a – upravte hodnotu položky.

- Ak chcete nastaviť inú položku, stlačením tlačidla ▶▶I alebo I◀◀ presuňte blikajúci kurzor a potom stlačením tlačidla + alebo – zmeňte hodnotu.

3 Stlačením tlačidla ▶ OK dokončite nastavenie.

Voľba režimu (Obr. 5)

1 Pomocou tlačidiel + a – zmeňte režim.

[**Normal Mode**]:
Toto je štandardný režim, v ktorom sú k dispozícii všetky funkcie.

[**Simple Mode**]:
Tento režim obsahuje často používané funkcie. Zobrazený text je väčší pre jednoduchšie prezeranie.

2 Stlačením tlačidla ▶ OK dokončite nastavenie.

Nabíjanie batérie (Obr. 6)

! Len model WS-853

POZNÁMKA:

- Pred nabíjaním batérie vložte do rekordéra dodanú nabíjateľnú batériu a nastavte položku [**Battery**] na možnosť [**Ni-MH**].

1 Spustite počítač.

2 Posuňte páčku vysúvania USB konektora v smere šípky.

3 Skontrolujte, či je hlasový rekordér zastavený a pripojte USB konektor do USB portu na počítači.

4 Stlačením tlačidla ▶ OK spustite nabíjanie batérie.

- Keď je položka [**Battery**] nastavená na možnosť [**Ni-MH**], na displeji sa zobrazí [**Press OK to start charging**]. Stlačte tlačidlo ▶ **OK**, kým správa na displeji bliká.

5 Nabíjanie je dokončené, keď sa indikátor batérie zmení na [ ].

POZNÁMKA:

- Nikdy sa nepokúšajte nabíjať alkalickú batériu, lítiovú batériu alebo iné primárne články. Vytečenie batérie alebo prehriatie môžu spôsobiť nesprávne fungovanie rekordéra.

Vypnutie prístroja

1 Keď je rekordér zastavený, posuňte prepínač POWER do polohy [OFF/HOLD].

Úsporný režim

Keď hlasový rekordér po zapnutí zastavíte minimálne na 5 minút, na displeji sa nič nezobrazí a hlasový rekordér sa automaticky prepne do úsporného režimu.

- Stlačením akéhokoľvek tlačidla sa úsporný režim ukončí.

Nahrávanie

Základný postup nahrávania (Obr. 7)

1 Vyberte priečinok, do ktorého sa má uložiť nahrávka.

2 Nasmerujte vstavaný mikrofón k zdroju zvuku, ktorý chcete nahrať.

3 Stlačením tlačidla REC (●) spustite nahrávanie.

ⓐ Režim nahrávania
ⓑ Uplynutý čas nahrávania
ⓒ Indikátor úrovne (mení sa podľa úrovne nahrávania a nastavení funkcie nahrávania)
ⓓ Zostávajúci čas na nahrávanie
ⓔ Úroveň nahrávania

4 Stlačením tlačidla STOP (■) zastavíte nahrávanie.

ⓕ Dĺžka súboru

Zmena scény pri nahrávaní (Obr. 8)

Hlasový rekordér obsahuje zaregistrované šablóny optimálnych nastavení určené pre rôzne nahrávacie aplikácie, napríklad konferenciu alebo diktovanie. Pri zvolení niektorej z týchto šablón môžete aplikovať hneď niekoľko nastavení odporúčaných pre vašu nahrávaciu aplikáciu, a to jedinou operáciou.

1 **Keď je hlasový rekordér v režime zastavenia, stlačte a podržte tlačidlo CALENDAR/SCENE.**

2 **Tlačidlami + a – zvoľte požadovanú nahrávaciu aplikáciu.**

3 **Stlačením tlačidla ▶OK dokončite nastavenie.**

Prehrávanie

Okrem súborov nahraných hlasovým rekordérom môžete prehrávať aj súbory vo formáte MP3 prenesené z počítača.

Základný postup prehrávania (Obr. 9)

1 **Zvoľte súbor, ktorý chcete prehrať, v príslušnom priečinku.**

2 **Stlačením tlačidla ▶OK spustite prehrávanie.**
   - ⓐ Indikátor názvu súboru a priečinka
   - ⓑ Uplynutý čas prehrávania/ Dĺžka súboru
   - ⓒ Indikátor pozície prehrávania

3 **Stláčaním tlačidiel + a – nastavte požadovanú úroveň hlasitosti.**
   - Hlasitosť je možné nastaviť v rozmedzí [**00**] až [**30**]. Čím vyššie číslo nastavíte, tým vyššia bude hlasitosť.
   - Ak je hlasitosť príliš vysoká, na obrazovke sa môže zobraziť výstraha.

4 **Stlačením tlačidla STOP (■) zastavte prehrávanie.**

Zmena rýchlosti prehrávania (Obr. 10)

1 **Počas prehrávania stlačte tlačidlo ▶OK.**

2 **Stlačte tlačidlo + alebo –.**
   - Upravte rýchlosť prehrávania.

3 **Stlačte tlačidlo ▶OK.**

Obmedzenia zrýchleného prehrávania

V závislosti od vzorkovacej frekvencie a bitového toku sa niektoré súbory nemusia prehrávať normálne.
V takom prípade budete musieť znížiť rýchlosť prehrávania.

Mazanie súborov (Obr. 11)

1 **Vyberte súbor, ktorý chcete vymazať.**

2 **Stlačte tlačidlo ERASE, keď je hlasový rekordér v režime zastavenia.**

3 **Stlačením tlačidla + alebo – zvoľte možnosť [All in folder] alebo [One file].**

4 **Stlačte tlačidlo ▶OK.**

5 **Stlačením tlačidla + zvoľte položku [Start].**

6 **Stlačte tlačidlo ▶OK.**
   - Na displeji sa zobrazí [**Erasing!**] a začne sa proces vymazávania. Keď proces skončí, na displeji sa zobrazí [**Erased**].

Používanie s PC

Prevádzkové prostredie počítača

Windows

Operačný systém

Microsoft Windows Vista/7/8, 8.1, štandardná inštalácia

Macintosh

Operačný systém

Mac OS X 10.5 to 10.10, štandardná inštalácia

Informácie o autorských právach a ochranných známkach

- Informácie uvedené v tomto dokumente sa v budúcnosti môžu zmeniť bez predchádzajúceho oznámenia. Najnovšie informácie o názvoch výrobkov, číslach modelov a ďalšie informácie získate v centre zákazníckej podpory Olympus.
- Ponuky a vzhľad hlasového rekordéra vyobrazené v tejto príručke sa môžu líšiť od skutočnosti. Napriek všetkým opatreniam na zabezpečenie správnosti informácií v tomto návode sa občas môžu vyskytnúť chyby. Akékoľvek otázky alebo pochybnosti týkajúce sa nepresných informácií a prípadné chyby či chýbajúce informácie oznámte v centre zákazníckej podpory Olympus.
- Spoločnosť Olympus Corporation je držiteľom autorských práv k tejto príručke. Zákon o ochrane duševného vlastníctva zakazuje neoprávnenú reprodukciu tejto príručky a neoprávnenú distribúciu takýchto reprodukcií.
- Majte na pamäti, že spoločnosť Olympus nenesie žiadnu zodpovednosť v prípade škôd, straty zisku alebo akýchkoľvek iných nárokov od tretích strán následkom nesprávneho používania tohto produktu.

Ochranné známky a registrované ochranné známky

- IBM a PC/AT sú ochranné známky alebo registrované ochranné známky spoločnosti International Business Machines Corporation.
- Microsoft, Windows a Windows Media sú registrované ochranné známky spoločnosti Microsoft Corporation.
- microSD a microSDHC sú ochranné známky spoločnosti SD Card Association.
- Macintosh a iTunes sú ochranné známky spoločnosti Apple Inc.
- Tento produkt využíva technológiu kódovania zvuku MP3 na základe licencie spoločností Fraunhofer IIS a Thomson.

Všetky ostatné názvy značiek a produktov v tejto príručke sú ochranné známky alebo registrované ochranné známky príslušných vlastníkov.

Bezpečnostné upozornenia

Pred použitím hlasového rekordéra si prečítajte túto príručku, aby sa zabezpečilo správne a bezpečné používanie. Po prečítaní príručku uchovajte poruke pre prípad potreby.

Dôležité bezpečnostné upozornenia

- Dôležité bezpečnostné upozornenia sú v tejto príručke označené nižšie uvedenými symbolmi a značkami. Vždy dodržiavajte tieto upozornenia, aby ste sa vyhli zraneniu seba alebo iných osôb, alebo spôsobeniu škôd na majetku.
- Význam každého upozornenia je uvedený nižšie.

⚠ NEBEZPEČENSTVO

Upozornenie na bezprostredné riziko, ktoré môže mať v prípade nesprávnej manipulácie so zariadením s veľkou pravdepodobnosťou za následok smrť alebo ťažké zranenie.

⚠ VÝSTRAHA

Upozornenie na situáciu, ktorá môže mať v prípade nesprávnej manipulácie so zariadením potenciálne za následok smrť alebo ťažké zranenie.

⚠ UPOZORNENIE

Upozornenie na situáciu, ktorá môže mať v prípade nesprávnej manipulácie so zariadením potenciálne za následok zranenie alebo pravdepodobne iba škody na majetku.

Bezpečnostné upozornenia týkajúce sa hlasového rekordéra

⚠ VÝSTRAHA

- Nepoužívajte hlasový rekordér v atmosfére, ktorá môže obsahovať horľavé alebo výbušné plyny.

  Mohlo by dôjsť k požiaru alebo explózii.
- Nepokúšajte sa rozoberať, opravovať alebo upravovať hlasový rekordér.

  Mohlo by dôjsť k zásahu elektrickým prúdom alebo zraneniu.
- Hlasový rekordér nepoužívajte počas vedenia dopravného prostriedku (ako je napríklad bicykel, motocykel alebo automobil).

  Mohlo by dôjsť k dopravnej nehode.
- Nenechávajte hlasový rekordér v dosahu batoliat a detí.

  Ak používate hlasový rekordér v blízkosti dieťaťa alebo batoľaťa, dávajte pozor, aby nezostal bez dozoru. Batoľatá a deti nie sú schopné porozumieť bezpečnostným upozorneniam týkajúcim sa hlasového rekordéra a hrozí riziko nehody, ako napríklad:
  - uškrtenie spôsobené neúmyselným ovinutím kábla slúchadiel okolo krku,
  - prevádzková chyba s následkom zranenia alebo úrazu elektrickým prúdom.
- Používajte iba pamäťové karty microSD/microSDHC. Do hlasového rekordéra nikdy nevkladajte žiadny iný typ kariet.

  Ak do hlasového rekordéra omylom vložíte iný typ karty, nepokúšajte sa vytiahnuť ju silou. Obráťte sa na servisné stredisko Olympus.
- V prípade, že hlasový rekordér spadne do vody, alebo doň vnikne voda, kov alebo cudzí horľavý materiál:

  ① Okamžite vyberte batériu.

  ② Obráťte sa na predajňu, kde ste prístroj zakúpili alebo na servisné stredisko Olympus za účelom opravy prístroja. Pokračovanie v používaní môže mať za následok požiar alebo úraz elektrickým prúdom.
- Hlasový rekordér nepoužívajte vôbec, alebo používajte v súlade s pokynmi, v lietadlách, nemocniciach a na iných miestach, kde je používanie elektronických zariadení obmedzené.
- Ak si všimnete, že z hlasového rekordéra uniká nezvyčajný zápach, dym alebo počuť neobvyklý šum, prestaňte ho používať.

  Môže to spôsobiť požiar alebo popálenie. Okamžite vyberte batériu, pričom si dávajte pozor, aby ste sa nepopálili. Obráťte sa na predajňu, kde ste prístroj zakúpili alebo na servisné stredisko Olympus. (Keď vyberáte batériu, nedotýkajte sa jej holými rukami. Batériu vyberajte vonku a mimo horľavých predmetov.)
- Pri nosení hlasového rekordéra za remienok dávajte pozor, aby sa niekde nezachytil.

⚠ UPOZORNENIE

- Nezvyšujte hlasitosť predtým, ako vykonáte nejakú operáciu.

  Mohlo by to mať za následok poškodenie alebo stratu sluchu.

Batérie

⚠ NEBEZPEČENSTVO

- Batériu neumiestňujte do blízkosti zdrojov zapaľovania.
- Batériu nespaľujte, nezahrievajte ani nerozoberajte. Neskratujte kladnú a zápornú elektródu batérie.

  Mohlo by dôjsť k požiaru, roztrhnutiu, zhoreniu alebo prehriatiu batérie.
- Nespájkujte káble priamo na batériu. Batériu nedeformujte, neupravujte ani nerozoberajte.
- Nespájajte kladný a záporný pól batérie.

  Môže tým dôjsť k prehriatiu, úrazu elektrickým prúdom alebo požiaru.
- Batériu pri prenášaní alebo skladovaní vždy vložte do puzdra a chráňte jej konektory. Batériu nenoste a neskladujte spolu s kovovými prdmetmi, napríklad kľúčenkami.

  Môže tým dôjsť k prehriatiu, úrazu elektrickým prúdom alebo požiaru.

- Batériu nezapájajte priamo do elektrickej zásuvky alebo do konektora zapaľovača v automobile.
- Nepoužívajte a nenechávajte batériu na miestach s vysokou teplotou, napríklad na priamom slnku, vo vnútri vozidla počas horúceho dňa alebo v blízkosti izbového ohrievača.

  Mohlo by dôjsť k požiaru, popáleniu alebo zraneniu následkom vytečenia, prehriatia alebo roztrhnutia batérie.

⚠ VÝSTRAHA

- Nedotýkajte sa batérie ani nedržte batériu, ak máte mokré ruky.

  Mohlo by dôjsť k zásahu elektrickým prúdom alebo k poruche.
- Nepoužívajte batériu, ktorej obal je poškriabaný alebo poškodený.

  Mohlo by dôjsť k roztrhnutiu alebo prehriatiu.
- Nevkladajte batériu s naopak otočeným kladným/záporným pólom.

  Mohlo by dôjsť k vytečeniu, prehriatiu, zhoreniu alebo roztrhnutiu batérie.
  - Nepoužívajte batériu s poškodeným tesnením puzdra (izolačným povlakom).
  - Keď nebudete hlasový rekordér používať dlhší čas, vždy vyberte batériu.
  - Pri likvidácii použitých batérií zaizolujte kontakty pomocou pásky a zlikvidujte ich v súlade s miestnymi predpismi.
  - Batériu vyberte z hlasového rekordéra hneď, ako bude nepoužiteľná. V opačnom prípade môže vytiecť.
- Vniknutie vytečenej tekutiny z batérie do očí môže spôsobiť oslepnutie. Ak sa tekutina z batérie dostane do očí, nepretierajte ich. Namiesto toho ich okamžite vypláchnite tečúcou vodou z vodovodu alebo inou čistou vodou. Okamžite navštívte lekára.
- Nepokúšajte sa dobíjať alkalické, lítiové ani žiadne iné nedobíjateľné batérie.
- Batériu udržujte mimo dosahu detí a batoliat.

  Deti alebo batoľatá by mohli batériu prehltnúť. V prípade prehltnutia batérie okamžite navštívte lekára.
- Ak si všimnete nezvyčajný zvuk, teplo, zápach spáleniny alebo dym unikajúci z hlasového rekordéra počas používania:
  ① Okamžite vyberte batériu, pričom dávajte pozor, aby ste sa neporanili.
  ② Nechajte hlasový rekordér opraviť v predajni, kde ste prístroj zakúpili alebo v servisnom stredisku Olympus . Pokračovanie v používaní môže mať za následok požiar alebo popálenie.
- Batériu neponárajte do sladkej alebo morskej vody a nedovoľte, aby jej kontakty navlhli.
- Ak z batérie začne vytekať tekutina, batéria zmení farbu alebo sa zdeformuje, prestaňte ju používať.
- Prestaňte nabíjať nabíjateľnú batériu, ak sa nabíjanie nedokončilo ani po uplynutí určeného času nabíjania.
- Tekutina z batérie na oblečení alebo pokožke môže spôsobiť poškodenie pokožky, preto je potrebné tekutinu okamžite opláchnuť pod tečúcou alebo inou čistou vodou.

⚠ UPOZORNENIE

- Batériu si nepohadzujte a nevystavujte ju silným nárazom.
- Nabíjateľnú batériu nabite vždy pred prvým použitím, alebo ak nebola dlho používaná.
- Nabíjateľné batérie majú obmedzenú životnosť. Keď sa prevádzkový čas rekordéra skráti aj po nabití v uvedených podmienkach, batéria môže byť na konci životnosti a je potrebné ju vymeniť za novú.

Likvidácia nabíjateľnej batérie

- Recyklácia batérií pomáha šetriť zdroje. Pri likvidácii použitej batérie vždy zakryte jej kontakty a dodržiavajte miestne zákony a predpisy.

Opatrenia pri prevádzke

- Nenechávajte hlasový rekordér na horúcich a vlhkých miestach, ako napríklad na priamom slnečnom svetle vnútri uzavretého automobilu alebo v lete na pláži.
- Hlasový rekordér neskladujte na vlhkých alebo prašných miestach.
- Ak je hlasový rekordér mokrý alebo vlhký, utrite vlhkosť suchou tkaninou. Je potrebné vyhnúť sa zvlášť morskej vode.
- Neklaďte hlasový rekordér na alebo do blízkosti TV prijímača, chladničky alebo iných elektrických spotrebičov.
- Zabráňte preniknutiu piesku a blata do hlasového rekordéra. Výrobok sa môže stať neopraviteľným.
- Nevystavujte hlasový rekordér silným vibráciám alebo nárazom.
- Hlasový rekordér nepoužívajte na vlhkých miestach.
- Priblíženie magnetickej karty (napríklad bankomatovej karty) do blízkosti reproduktora alebo slúchadiel môže spôsobiť chyby v dátach uložených na karte.

<Opatrenia proti strate dát>

- Nahraný materiál vo vnútornej pamäti a na karte microSD sa môže poškodit alebo stratiť z niekoľkých dôvodov, napríklad následkom prevádzkovej chyby, zlyhania zariadenia alebo opravy.
- Podobne, ak je obsah uložený vo vnútornej pamäti dlhší čas alebo sa opakovane používa, operácie ako zápis do súboru, čítanie súboru alebo vymazávanie obsahu nemusia byť dostupné.
- Odporúčame urobiť si záložnú kópiu dôležitých nahraných informácií a ich uloženie na pevný disk počítača alebo iné záznamové médium.
- Majte na pamäti, že spoločnosť Olympus nenesie žiadnu zodpovednosť v prípade škôd alebo straty zisku následkom poškodenia alebo straty nahraných dát, bez ohľadu na príčinu.

<Opatrenia týkajúce sa nahraných súborov>

- Majte na pamäti, že spoločnosti Olympus nenesie zodpovednosť za vymazanie nahraných súborov alebo nemožnosť ich prehratia následkom chyby hlasového rekordéra alebo počítača.
- Nahrávanie materiálov, ktoré podliehajú autorským právam, je dovolené v prípade, že nahrávku použijete iba na osobné účely. Akékoľvek iné použitie takýchto materiálov bez povolenia vlastníka autorských práv je zakázané autorským zákonom.

<Opatrenia týkajúce sa likvidácie hlasového rekordéra a kariet microSD>

- Aj keď vykonáte formátovanie alebo vymazanie, aktualizujú sa iba informácie o organizácii súborov vo vnútornej pamäti a/alebo na karte microSD, a zaznamenané dáta sa úplne nevymažú.
  Pri likvidácii hlasového rekordéra alebo karty microSD je potrebné na celú kartu nahrať ticho, naformátovať ju a fyzicky ju znehodnotiť, alebo vykonať podobné opatrenia, aby sa zabránilo uniknutiu osobných informácií.

Technické údaje

- **Formáty záznamu**
  Formát MP3
- **Maximálny pracovný výkon**
  250 mW (reproduktor 8 Ω)
- **Maximálny výkon slúchadiel**
  ≦150 mV
  (vyhovuje norme EN 50332-2)
- **Záznamové médiá***
  Vnútorná pamäť NAND flash
  model WS-853: 8 GB
  model WS-852: 4 GB
  Karta micro SD
  (Podporuje pamäťové karty s kapacitou od 2 do 32 GB.)
  * Určitá pamäťová kapacita záznamového média sa používa ako oblasť na organizáciu súborov, preto skutočná využiteľná kapacita bude vždy o niečo menšia než zobrazená kapacita.
- **Reproduktor**
  Vstavaný kruhový dynamický reproduktor s priemerom 20 mm
- **Konektor pre mikrofón**
  Priemer 3,5 mm, impedancia 2 kΩ
- **Konektor pre slúchadlá**
  Priemer 3,5 mm; impedancia: minimálne 8 Ω
- **Zdroj napájania**
  Štandardné napätie: 3 V
  Batéria: dva suché články veľkosti AAA (model LR03) alebo dve nabíjateľné NiMH batérie Olympus
- **Vonkajšie rozmery**
  111,5 × 39 × 18 mm (bez výstupkov)
- **Hmotnosť**
  77 g (vrátane batérie)
- **Prevádzková teplota**
  0 až 42 °C

Technické špecifikácie a vzhľad rekordéra sa môžu zmeniť bez predchádzajúceho upozornenia o vylepšení výkonu alebo inom vylepšení.

Pre zákazníkov v Európe

Značka „CE“ znamená, že tento výrobok spĺňa požiadavky európskych noriem pre bezpečnosť a ochranu zdravia, životného prostredia a používateľov. Výrobky s označením CE sú určené na predaj v Európe.

Tento symbol [prečiarknutá smetná nádoba na kolieskach podľa prílohy 4 smernice WEEE] upozorňuje na separovaný zber odpadu z elektrických a elektronických zariadení v krajinách EÚ. Nevyhadzujte tento prístroj do bežného domového odpadu. Na likvidáciu prístroja použite systém zberu a recyklácie odpadu vo vašej krajine.

Tento symbol [prečiarknutá smetná nádoba s kolieskami – Smernica 2006/66/ES Príloha II] upozorňuje na separovaný zber opotrebovaných batérií v krajinách EÚ. Batérie nevyhadzujte do domáceho odpadu. Na likvidáciu opotrebovaných batérií použite vratné a zberné systémy dostupné vo vašej krajine.

Aby ste predišli možnému poškodeniu sluchu, nepočúvajte nahrávky pri vysokej hlasitosti po dlhú dobu.

SL Uvod

- Zahvaljujemo se vam za nakup digitalnega diktafona Olympus. Prosimo, pazljivo preberite ta navodila, da dobite potrebne informacije, da boste lahko izdelek uporabljali pravilno in na varen način.
- Ta priročnik je osnovna različica. Prosimo glejte celoten napredni priročnik iz shranjenih podatkov v mapi diktafona [**OL_MANUAL**] ali prenesite podatke iz spletne strani družbe OLYMPUS.

Imena delov

Diktafon

① **Vgrajen stereo mikrofon (L)**
② **Zaslon**
③ **Indikatorska lučka LED (LED)**
④ **Gumb STOP (■)**
⑤ **Gumb ERASE**
⑥ **Gumb MENU**
⑦ **Vgrajen zvočnik**
⑧ **Priključek USB/pokrovček priključka USB (izvlečni)**
⑨ **Vgrajen stereo mikrofon (D)**
⑩ **Stikalo POWER**
⑪ **Pokrov reže za kartico**
⑫ **Gumb za snemanje REC (●)**
⑬ **Gumb FOLDER/INDEX**
⑭ **Gumb CALENDAR/SCENE**
⑮ **Gumb ⏮**
⑯ **Gumb +**
⑰ **Gumb ⏭**
⑱ **Gumb ▶OK**
⑲ **Gumb –**
⑳ **Stojalo**
㉑ **Drsnik priključka USB**
㉒ **Vtičnica za mikrofon (🎙)**
㉓ **Vtičnica za slušalke (🎧)**
㉔ **Pokrov baterije**
㉕ **Luknjica za pašček**

Zaslon (navaden način)

Ⓐ **V načinu snemanja**
Ⓑ **V načinu zaustavitve ali načinu predvajanja**

❶ **Ime datoteke**
❷ **Indikator napolnjenosti baterije**
[Ni]: Ni-MH*1
[Al]: Alkaline*1
❸ **Indikator mape, indikator številke trenutne datoteke v mapi/skupnega števila datotek z zapisom v mapi in zaklepanja datotek**
❹ **Indikator stanja diktafona**
[●]: indikator snemanja
[●II]: indikator premora snemanja
[■]: indikator zaustavitve
[▶]: indikator predvajanja
[▷]: indikator hitrega predvajanja
[▷]: indikator počasnega predvajanja
[▶▶]: indikator previjanja naprej
[◀◀]: indikator previjanja nazaj
❺ **Pretečeni čas snemanja ali predvajanja**
❻ **Indikator pomnilnika za snemanje**
[IN]: notranji pomnilnik
[▸]: kartica microSD
Razpoložljivi preostali čas snemanja
❼ **Pomen v območju prikazanih indikatorjev**
Tematski program:
[MDICT.]: narek
[MMEETING]: sestanek
[MCONF.]: konferenca
[DUPL]: kopiranje (kaseta)
[DUPL]: kopiranje (CD)
[DUPL]: kopiranje (časovnik)
[MTEL.REC]: snemanje telefonskih pogovorov
[MDNS]: DNS
[H] [L] [A]: raven snemanja
[VCVA]: VCVA
[Sync]: snemanje z glasovno sinhronizacijo
[HF]: visokofrekvenčni filter
[VD]: izenačevalnik govora*1
filter glasu*2
[NR]: dušenje šuma
Način predvajanja:
[□]: mapa
[1]: datoteka
[↻]: ponavljanje
❽ **Indikator oblike zapisa**
❾ **Dolžina datoteke**
❿ **Merilnik ravni**
⓫ **Indikator trenutnega mesta predvajanja**

* **1** Samo model WS-853
* **2** Samo model WS-852

Zaslon (preprost način)

Ⓒ **V načinu snemanja**
Ⓓ **V načinu zaustavitve ali načinu predvajanja**

❶ **Indikator mape, indikator številke trenutne datoteke v mapi/skupnega števila datotek z zapisom v mapi in zaklepanja datotek**
❷ **Indikator napolnjenosti baterije**
[Ni]: Ni-MH*1
[Al]: Alkaline*1
❸ **Indikator stanja diktafona**
[●]: indikator snemanja
[●II]: indikator premora snemanja
[■]: indikator zaustavitve
[▶]: indikator predvajanja
[▷]: indikator hitrega predvajanja
[▷]: indikator počasnega predvajanja
[▶▶]: indikator previjanja naprej
[◀◀]: indikator previjanja nazaj
❹ **Pretečeni čas snemanja ali predvajanja**
❺ **Indikator pomnilnika za snemanje**
[IN]: notranji pomnilnik
[▸]: kartica microSD
Razpoložljivi preostali čas snemanja
❻ **Merilnik ravni**
❼ **Dolžina datoteke (v načinu zaustavitve), indikator trenutnega mesta predvajanja (v načinu predvajanja)**
❽ **Tematski program**

* **1** Samo model WS-853

Nastavitve

Vstavljanje baterije (Slika 1)

Pred uporabo diktafona v predel za baterijo vstavite baterijo.

1 Odprite pokrovček predalčka za baterijo, tako da ga pritisnete navzdol in v stran.

2 Vstavite baterije AAA in pri tem pazite, da boste pravilno usmerili negativne in pozitivne pole.

ⓐ Baterijo vstavite z negativnim polom naprej.

3 Pokrovček predalčka za baterije popolnoma zaprite.

Vklop (Slika 2)

1 Potisnite stikalo POWER v položaj [ON].

Določitev vstavljene baterije (Slika 3)

Samo model WS-853

1 Pritisnite gumb + ali – in izberite vrsto vstavljene baterije.

[**Ni-MH**] (Ni-MH):
Ob uporabi polnilnih Ni-Mh baterij Olympus izberite to nastavitev (model BR404).

[**Alkaline**] (Alkaline):
Ob uporabi običajnih alkalnih baterij izberite to nastavitev.

ⓐ Vrsta baterije

2 Z gumbom ▶OK potrdite nastavitev.

Nastavitev datuma/ure (Slika 4)

1 Pritisnite gumb ▶▶I ali I◀◀ in izberite element, ki ga želite nastaviti.

2 Številko spremenite z gumbom + ali –.

- Z gumboma ▶▶I in I◀◀ premaknite utripajoči kazalec na naslednji element, ki ga želite nastaviti. Nato z gumboma + in – izberite želeno vrednost.

3 Z gumbom ▶OK potrdite nastavitev.

Izbira delovnega programa (Slika 5)

1 Pritisnite gumb + ali –, da spremenite delovni program.

[**Normal Mode**]:
To je standarden način, v katerem so na voljo vse funkcije.

[**Simple Mode**]:
V tem načinu so na voljo pogosto uporabljane funkcije. Prikazano besedilo je povečano za lažje pregledovanje.

2 Z gumbom ▶OK potrdite nastavitev.

Polnjenje baterije (Slika 6)

Samo model WS-853

OPOMBA:

- Pred polnjenjem v diktafon vstavite priloženo polnilno baterijo in v meniju za vrsto baterije [**Battery**] določite [**Ni-MH**].

1 Zaženite računalnik.

2 Drsnik priključka USB potisnite v smeri puščice.

3 Preverite, ali je diktafon res zaustavljen in nato vtič USB vključite v vrata USB na računalniku.

4 Za začetek polnjenja baterije pritisnite gumb ▶OK.

- Ko je za vrsto baterije [**Battery**] izbran tip [**Ni-MH**], se na zaslonu pojavi napis [**Press OK to start charging**]. Med utripanjem sporočila pritisnite gumb ▶**OK**.

5 Polnjenje je končano, ko se indikator napolnjenosti baterije spremeni v [▭].

OPOMBA:

- Nikoli ne polnite alkalnih baterij, litijevih baterij ali drugih primarnih celičnih baterij, ki niso predvidene za večkratno uporabo (polnjenje). Uhajanje tekočine ali pregrevanje lahko povzroči okvaro diktafona.

Izklop

1 Ko je diktafon zaustavljen, potisnite stikalo POWER v položaj [OFF/HOLD].

Način varčevanja z energijo

Če je diktafon po vklopu zaustavljen več kot 5 minut, se zaslon izklopi in diktafon samodejno preide v način varčevanja z energijo.

- Za izhod iz načina varčevanja z energijo pritisnite kateri koli gumb.

Snemanje

Osnovni postopek snemanja (Slika 7)

1 Izberite mapo, v katero želite shraniti posnetek.

2 Vgrajeni mikrofon usmerite proti zvoku, ki ga želite posneti.

3 Pritisnite gumb REC (●) za začetek snemanja.

ⓐ Način snemanja
ⓑ Pretečeni čas snemanja
ⓒ Merilnik ravni snemanja (spreminja se glede na občutljivost in nastavitve snemanja)
ⓓ Razpoložljivi preostali čas snemanja
ⓔ Raven snemanja

4 Pritisnite gumb STOP (■), če želite ustaviti snemanje.

ⓕ Dolžina datoteke

Nastavitev tematskega programa (Slika 8)

Na diktafonu so shranjene predloge z optimalnimi nastavitvami za različne možnosti snemanja, npr. snemanje konferenc ali narekov. Z izbiro ene od teh predlog glede na okoliščine in pogoje snemanja lahko v enem koraku spremenite vse potrebne nastavitve.

1 **Ko je diktafon zaustavljen, pritisnite in zadržite gumb CALENDAR/SCENE.**

2 **Želeni način snemanja izberite z gumbom + ali –.**

3 **Z gumbom ▶OK potrdite nastavitev.**

Predvajanje

Poleg z diktafonom posnetih datotek je mogoče predvajati tudi datoteke formata MP3, prenesene iz računalnika.

Osnovni postopek predvajanja (Slika 9)

1 **V mapi izberite želeno datoteko.**

2 **Za začetek predvajanja pritisnite gumb ▶OK.**
   ⓐ Indikator imena datoteke in mape
   ⓑ Pretečeni čas predvajanja/dolžina datoteke
   ⓒ Indikator trenutnega mesta predvajanja

3 **Pritisnite gumb + ali –, da prilagodite glasnost na želeno raven.**
   - Glasnost lahko nastavite od [**00**] do [**30**]. Višja številka pomeni višjo glasnost.
   - Če je nastavljena raven glasnosti previsoka, se lahko pojavi opozorilo.

4 **Predvajanje zaustavite z gumbom STOP (■).**

Spreminjanje hitrosti predvajanja (Slika 10)

1 **Med predvajanjem pritisnite gumb ▶OK.**

2 **Pritisnite gumb + ali –.**
   - Prilagodite hitrost predvajanja.

3 **Pritisnite gumb ▶OK.**

Omejitve pospešenega predvajanja

Datoteke z nekaterimi frekvencami vzorčenja in bitnimi hitrostmi se ne predvajajo pravilno.
V takšnem primeru morate znižati hitrost predvajanja.

Brisanje datotek (Slika 11)

1 **Izberite datoteko, ki jo želite izbrisati.**

2 **Ko je diktafon zaustavljen, pritisnite gumb ERASE.**

3 **Z gumbom + ali – izberite [All in folder] ali [One file].**

4 **Pritisnite gumb ▶OK.**

5 **Pritisnite gumb +, da izberete [Start].**

6 **Pritisnite gumb ▶OK.**
   - Na zaslonu se prikaže [**Erasing!**] in postopek brisanja se prične. Po končanem postopku se na zaslonu prikaže [**Erased**].

Uporaba z računalnikom

Delovno okolje računalnika

Windows

Operacijski sistem

Microsoft Windows Vista/7/8, 8.1, standardna namestitev

Macintosh

Operacijski sistem

Mac OS X 10.5 do 10.10, standardna namestitev

Informacije o avtorskih pravicah in blagovni znamki

- Informacije v tem dokumentu se lahko spremenijo brez vnaprejšnjega obvestila. Najnovejše podatke o imenih izdelkov, številkah modelov in druge informacije dobite v Centru za podporo strankam družbe Olympus.
- Slike zaslona diktafona in ilustracije diktafona, prikazane v tem priročniku, se lahko razlikujejo od dejanskega izdelka. Čeprav smo po svojih najboljših močeh poskusili zagotoviti točnost tukaj navedenih informacij, lahko občasno pride do napak. Z vsemi vprašanji ali pomisleki glede sumljivih informacij, morebitnih napak ali pomanjkljivosti se obrnite na Center za podporo strank družbe Olympus.
- Družba Olympus Corporation je nosilka avtorskih pravic do tega priročnika. Zakon o avtorskih pravicah prepoveduje nepooblaščeno reproduciranje tega priročnika ali nepooblaščeno distribucijo izvodov tega priročnika.
- Družba Olympus ne prevzema nikakršne odgovornosti v primeru škode, izgube zaslužka ali kakršnih koli terjatev tretjih strank, ki so posledica nepravilne uporabe izdelka.

Blagovne znamke in zaščitene blagovne znamke

- IBM in PC/AT sta blagovni znamki ali zaščiteni blagovni znamki družbe International Business Machines Corporation.
- Microsoft, Windows in Windows Media so zaščitene blagovne znamke družbe Microsoft Corporation.
- microSD in microSDHC sta blagovni znamki združenja SD Card Association.

- Macintosh in iTunes sta blagovni znamki družbe Apple Inc.
- Izdelek uporablja tehnologijo za kodiranje zvočnih datotek MP3, za katero je pridobljena licenca pri inštitutu Fraunhofer IIS in družbi Thomson.

Vsa druga imena znamk ali izdelkov v tem priročniku so blagovne znamke ali registrirane blagovne znamke njihovih lastnikov.

Varnostni ukrepi

Pred uporabo diktafona preberite ta priročnik, da zagotovite pravilno in varno uporabo. Ko preberete priročnik, ga shranite na priročno mesto za pomoč po potrebi.

Pomembni varnostni ukrepi

- V tem priročniku so pomembni varnostni ukrepi označeni z naslednjimi simboli in oznakami. Ta opozorila morate vedno upoštevati, da preprečite telesne poškodbe na sebi ali drugih osebah ali poškodbe lastnine.
- Spodaj so navedeni pomeni posameznih vrst opozoril.

⚠ NEVARNOST

Opozorilo o neposredni nevarnosti, ki lahko povzroči smrt ali resne telesne poškodbe, če z opremo ne ravnate pravilno.

⚠ OPOZORILO

Opozorilo o okoliščinah, ki lahko morda povzročijo smrt ali resne telesne poškodbe, če z opremo ne ravnate pravilno.

⚠ POZOR

Opozorilo o okoliščinah, ki lahko povzročijo telesne poškodbe ali samo poškodbe lastnine, če z opremo ne ravnate pravilno.

Varnostni ukrepi pri uporabi diktafona

⚠ OPOZORILO

- Diktafona ne uporabljajte v okolju, ki lahko vsebuje vnetljive ali eksplozivne pline.

  Pride lahko do požara ali eksplozije.
- Diktafona ne poskušajte razstavljati, popravljati ali modificirati.

  Pride lahko do električnega udara ali telesne poškodbe.
- Diktafona ne uporabljajte med vožnjo vozil (kot so kolesa, motorna kolesa ali avtomobili).

  Zaradi tega lahko pride do prometnih nesreč.
- Diktafona ne puščajte na dosegu dojenčkov in otrok.

  Pri uporabi diktafona v bližini dojenčkov ali otrok bodite pozorni in ga ne puščajte brez nadzora. Dojenčki in otroci ne razumejo varnostnih ukrepov za uporabo diktafona, zato lahko tvegajo naslednje:
  - Zadušitev zaradi ovitja kabla slušalk okoli vratu.
  - Napake pri uporabi, zaradi katerih lahko pride do telesne poškodbe ali električnega udara.
- Uporabljajte samo pomnilniške kartice microSD/microSDHC. V diktafon nikoli ne vstavljajte drugih vrst kartic.

  Če v diktafon nehote vstavite kartico druge vrste, je ne poskušajte izvleči na silo. Obrnite se na prodajni center ali servis družbe Olympus.
- Če vam diktafon pade v vodo ali voda, kovinski delci ali vnetljivi tujki pridejo v notranjost diktafona:

  ① Takoj odstranite baterijo.

  ② Obrnite se na prodajno mesto ali servis družbe Olympus. Če nadaljujete z uporabo, lahko pride do požara ali električnega udara.
- Diktafona ne uporabljajte v letalih, bolnišnicah ali drugih lokacijah, kjer je uporaba elektronskih naprav omejena, oziroma upoštevajte navodila pooblaščenega osebja.
- Če opazite neobičajne vonjave, hrup ali pa se iz diktafona kadi, ga nehajte uporabljati. Pride lahko do požara ali opeklin. Takoj odstranite baterijo in pri tem pazite, da se ne opečete. Obrnite se na prodajno mesto ali servis družbe Olympus. (Pri odstranjevanju se baterije ne dotikajte z golimi rokami. Ko odstranjujete baterijo, stopite ven iz prostorov in stran od vnetljivih predmetov.)
- Ko na diktafonu uporabljate pašček, bodite pazljivi, da se vam kam ne zatakne.

⚠ POZOR

- Ne zvišujte glasnosti pred izvedbo dejanja.

  Pride lahko do poškodbe ali izgube sluha.

Baterije

⚠ NEVARNOST

- Baterij ne postavljajte v bližino virov vžiga.
- Baterije ne smete kuriti, segrevati ali razstavljati. Ne povzročajte kratkega stika med pozitivnim in negativnim kontaktom baterije.

  Pride lahko do požara, razpočenja, vžiga ali pregrevanja.
- Priključkov ne spajkajte neposredno na baterijo. Baterije ne smete deformirati, spreminjati ali razstavljati.
- Ne povezujte pozitivnega in negativnega kontakta baterije.

  Pride lahko do pregrevanja, električnega udara ali požara.
- Kadar baterijo prenašate ali shranjujete, jo vedno odložite v etui in zaščitite njene kontakte. Baterije ne prenašajte ali shranjujte skupaj s predmeti iz dragocenih kovin, kot so obeski za ključe.

  Pride lahko do pregrevanja, električnega udara ali požara.
- Baterije ne smete priključiti neposredno v električno vtičnico ali vtičnico za vžigalnik v avtomobilu.
- Baterije ne uporabljajte ali puščajte na vročini, na primer na neposredni sončni svetlobi, v vozilu na vroč dan ali v bližini grelca.

Pride lahko do požara, opeklin ali telesnih poškodb zaradi puščanja, pregrevanja ali razpočenja.

⚠ OPOZORILO

- Baterije se ne dotikajte in je ne držite z mokrimi rokami.

  Pride lahko do električnega udara ali okvare.
- Baterije ne uporabljajte, če je opraskana ali poškodovana.

  Pride lahko do pregrevanja, električnega udara ali požara.
- Baterije ne vstavljajte v diktafon z narobe usmerjenima kontaktoma.

  Pride lahko do iztekanja, pregrevanja, vžiga ali razpočenja.
  - Ne uporabljajte baterije z raztrganim ovojem (izolacijski ovoj).
  - Če diktafona ne nameravate uporabljati dalj časa, vedno odstranite baterijo.
  - Pri odlaganju baterij prelepite kontakte z izolirnim trakom in jih zavrzite v skladu z lokalnimi predpisi.
  - Baterijo odstranite iz diktafona takoj, ko ni več uporabna. V nasprotnem primeru lahko pride do puščanja.
- Če baterijska tekočina zaide v oči, lahko povzroči slepoto. Če baterijsko tekočino dobite v oči, jih ne drgnite. Namesto tega jih takoj temeljito sperite s tekočo vodo ali drugim virom čiste vode. Nato nemudoma obiščite zdravnika.
- Ne poskušajte polniti alkalnih, litijevih ali drugih baterij, ki niso namenjene polnjenju.
- Baterijo shranjujte izven dosega dojenčkov in otrok.

  Dojenčki in otroci lahko pogoltnejo baterijo. V takšnem primeru takoj obiščite zdravnika.
- Če med uporabo opazite neobičajne vonjave, hrup ali pa se iz diktafona kadi, storite naslednje:
  ① Takoj odstranite baterijo in pri tem pazite, da se ne poškodujete.
  ② Za popravilo se obrnite na prodajno mesto ali servis družbe Olympus. Če nadaljujete z uporabo, lahko pride do požara ali opeklin.
- Baterije ne potapljajte v sladko ali slano vodo niti ne močite njenih kontaktov.
- Če baterija prične puščati, se razbarva ali je deformirana, takoj prenehajte z uporabo.
- Če se polnjenje ne dokonča v pričakovanem času, prekinite polnjenje baterije.
- Baterijska tekočina na oblačilih ali koži lahko povzroči poškodbe kože, zato baterijsko tekočino takoj sperite s tekočo vodo ali drugim virom čiste vode.

⚠ POZOR

- Baterije ne mečite naokoli in ne izpostavljajte je močnim udarcem.
- Baterijo za polnjenje vedno napolnite, če je dlje časa niste uporabljali ali pred prvo uporabo baterije.
- Baterije za ponovno polnjenje imajo omejeno življenjsko dobo. Če je po polnjenju baterije delovanje diktafona občutno krajše od pričakovanega trajanja delovanja, razmislite o zamenjavi baterije z novo.

Odlaganje baterije za polnjenje

- Z recikliranjem baterij pomagate pri ohranitvi okolja. Pri odlaganju rabljenih baterij vedno prekrijte njihove kontakte ter upoštevajte lokalno zakonodajo in predpise.

Previdnosti ukrepi pri uporabi

- Diktafona ne puščajte na vročih in vlažnih mestih, na primer v zaprtem avtomobilu na neposredni sončni svetlobi ali poleti na plaži.
- Diktafona ne shranjujte na vlažnih ali prašnih mestih.
- Diktafona ne shranjujte na vlažnih ali prašnih mestih. Še posebej se izogibajte slani vodi.
- Diktafonov ne postavljajte na vrh ali bližino televizorjev, hladilnikov ali drugih električnih naprav.
- Ne dovolite, da se diktafon umaže s peskom ali blatom. Zaradi tega popravilo izdelka morda ne bo več mogoče.
- Diktafona ne izpostavljajte močnim vibracijam ali udarcem.
- Diktafona ne uporabljajte na vlažnih mestih.
- Če magnetno kartico (na primer bančno kartico) postavite blizu zvočnika ali slušalk, lahko zaradi tega pride do okvare podatkov na magnetni kartici.

<Previdnostni ukrepi proti izgubi podatkov>

- Zaradi napak pri uporabi, okvare naprave ali postopkov popravil lahko pride do uničenja ali izgube posnetih vsebin v notranjem pomnilniku in na kartici microSD.
- Če so vsebine dlje časa shranjene v pomnilniku ali pa so bile pogosto uporabljene, dejanja, kot so zapisovanje, branje ali brisanje teh vsebin, morda ne bodo mogoča.
- Zato je priporočena izdelava varnostne kopije pomembnih posnetih informacij in shranjevanje v trdem disku računalnika ali drugih medijih za shranjevanje podatkov.
- Družba Olympus ne prevzema nikakršne odgovornosti v primeru škode ali izgube zaslužka, ki so posledica okvare ali izgube posnetih podatkov, ne glede na vzrok takšne okvare ali izgube.

<Previdnostni ukrepi pri delu s posnetimi datotekami>

- Družba Olympus ne prevzema nikakršne odgovornosti za izbris ali nezmožnost predvajanja posnetih datotek zaradi okvare diktafona ali računalnika.
- Snemanje avtorsko zaščitenih vsebin je dovoljeno samo, če je posnetek namenjen vaši zasebni uporabi. Kakršno koli drugo vrsto uporabe brez dovoljenja lastnika avtorskih pravic prepoveduje zakon o avtorskih pravicah.

<Previdnostni ukrepi pri odlaganju diktafona in kartic microSD>

- Tudi pri formatiranju ali brisanju se izbrišejo samo informacije za upravljanje datotek in/ali se posodobi kartica microSD, posneti podatki pa se ne izbrišejo popolnoma.
  Pri odlaganju diktafona ali kartice microSD zato poskrbite za uničenje, formatiranje ali snemanje tišine, dokler ne zapolnite razpoložljivega prostora, ali izvedbo podobnega postopka, s katerim boste preprečili uhajanje zasebnih informacij.

Tehnični podatki

- **Formati posnetkov**
  Format MP3
- **Najvišja izhodna moč**
  250 mW (zvočnik 8 Ω)
- **Največja izhodna moč slušalk**
  ≦ 150 mV
  (v skladu z EN 50332-2)
- **Pomnilnik za snemanje***
  Notranji pomnilnik NAND flash
  Model WS-853: 8 GB
  Model WS-852: 4 GB
  Kartica microSD
  (Podprte so kartice s kapacitetami od 2 do 32 GB.)
  * Nekaj prostora v pomnilniku za snemanje se uporabi za upravljanje, zato je dejansko uporabne kapacitete vedno nekoliko manj od prikazane.
- **Zvočnik**
  Vgrajen okrogel dinamični zvočnik s premerom 20 mm
- **Vtičnica za mikrofon**
  Premer 3,5 mm, impedanca 2 kΩ
- **Priključek za slušalke**
  premer 3,5 mm; impedanca: najmanj 8 Ω
- **Napajanje**
  Standardna napetost: 3 V
  Baterija: dve bateriji AAA s suho celico (model LR03) ali dve polnilni bateriji Ni-Mh družbe Olympus
- **Zunanje dimenzije**
  111,5 × 39 × 18 mm (brez upoštevanja največje projekcije)
- **Teža**
  77 g (vključno z baterijo)
- **Delovna temperatura**
  0 to 42°C

Tehnični podatki in videz diktafona se lahko spremenijo brez predhodnega obvestila za namene izboljšanja delovanja ali drugih nadgradenj.

Za uporabnike v Evropi

Oznaka »CE« pomeni, da je ta izdelek skladen z evropskimi zahtevami glede varnosti ter zaščite zdravja, okolja in uporabnika. V Evropi so naprodaj izdelki z oznako CE.

Ta simbol [prečrtani smetnjak na kolesih, WEEE priloga IV] nakazuje ločeno zbiranje odpadne električne in elektronske opreme v državah EU. Opreme ne odvrzite med gospodinjske odpadke. Za odstranjevanje tega izdelka uporabite sisteme za vračanje in zbiranje odpadkov, ki so na voljo v vaši državi.

Simbol [prečrtan smetnjak na kolesih, Priloga II Direktive 2006/66/ES] nakazuje ločeno zbiranje odpadnih baterij v državah EU. Baterij ne odvrzite med gospodinjske odpadke. Za odstranjevanje odpadnih baterij uporabite sisteme za vračanje in zbiranje odpadkov, ki so na voljo v vaši državi.

Da bi preprečili morebitno okvaro sluha, diktafona ne poslušajte predolgo pri visoki glasnosti.

SV Introduktion

- Tack för att du köpte en digital Olympus diktafon. Läs dessa anvisningar för information om hur du använder produkten korrekt och säkert.
- Denna bruksanvisning är en grundläggande version. En komplett avancerad handbok finns i mappen [**OL_MANUAL**] i diktafonen och kan även laddas ner från OLYMPUS webbplats.

Sökarsymboler

Diktafon

① Inbyggd stereomikrofon (L)
② Display
③ LED-indikator (LED)
④ **STOPP** (■)-knapp
⑤ **RADERA**-knapp
⑥ **MENY**-knapp
⑦ Inbyggd högtalare
⑧ USB-kontakt/USB-kontaktens kåpa (inskjutningsbar)
⑨ Inbyggd stereomikrofon (R)
⑩ **POWER**-knappen
⑪ Kortlucka
⑫ **REC**-knapp (inspelning) (●)
⑬ **FOLDER/INDEX**-knapp
⑭ **CALENDAR/SCENE**-knapp
⑮ **I◀◀**-knapp
⑯ **+**-knapp
⑰ **▶▶I-knapp**
⑱ **▶OK**-knapp
⑲ **–**-knapp
⑳ Stativ
㉑ Knapp för utmatning av USB-kontakt
㉒ Mikrofonuttag (🎙)
㉓ Uttag till hörlurar (🎧)
㉔ Batterilucka
㉕ Fäste för rem

Display (Normalt läge)

Ⓐ I inspelningsläge
Ⓑ I stoppläge eller uppspelningsläge

❶ Filnamn
❷ Batteriindikator
[Ni]: Ni-MH*1
[Al]: Alkaliskt*1
❸ Mappindikator, aktuellt filnummer i mapp/totalt antal inspelade filer i mapp och fillåsindikator
❹ Diktafonens statusindikator
[○]: Inspelningsindikator
[○II]: Inspelningspausindikator
[■]: Stoppindikator
[▶]: Uppspelningsindikator
[▷]: Snabbuppspelningsindikator
[▷]: Långsam uppspelning-indikator
[▶▶]: Snabbspolning framåt-indikator
[◀◀]: Snabbspolning bakåt-indikator
❺ Förfluten inspelningstid eller uppspelningstid
❻ Inspelningsmedieindikator
[IN]: Internminne
[▶]: microSD-kort
Möjlig återstående inspelningstid
❼ Betydelsen av indikatorerna som visas i indikatordisplayområdet
Inspeln scen:
[DICT.]: Diktering
[MEETING]: Möte
[CONF.]: Konferens
[DUPL]: Kopiering (Kassett)
[DUPL]: Kopiering (CD)
[DUPL]: Kopiering (Timer)
[TEL.REC]: Telefon Inspeln
[DNS]: DNS
[H] [L] [A]: Insp.nivå
[VCVA]: VCVA
[Sync]: V-Synk. Inspeln.
[X]: Lågpassfilter
[V]: Röstbalans*1
Röstfilter*2
[N]: Brusreducering
Uppspelningsläge:
[ ]: Mapp
[1]: Fil
[ ]: Repetera
❽ Indikator för inspelningsformat
❾ Fillängd
❿ Nivåmätare
⓫ Stapelindikator för uppspelningsposition

* **1** Endast modell WS-853
* **2** Endast modell WS-852

Display (Enkelt läge)

Ⓒ I inspelningsläge
Ⓓ I stoppläge eller uppspelningsläge

❶ Mappindikator, aktuellt filnummer i mapp/totalt antal inspelade filer i mapp och fillåsindikator
❷ Batteriindikator
[Ni]: Ni-MH*1
[Al]: Alkaliskt*1
❸ Diktafonens statusindikator
[○]: Inspelningsindikator
[○II]: Inspelningspausindikator
[■]: Stoppindikator
[▶]: Uppspelningsindikator
[▷]: Snabbuppspelningsindikator
[▷]: Långsam uppspelning-indikator
[▶▶]: Snabbspolning framåt-indikator
[◀◀]: Snabbspolning bakåt-indikator
❹ Förfluten inspelningstid eller uppspelningstid
❺ Inspelningsmedieindikator
[IN]: Internminne
[▶]: microSD-kort
Möjlig återstående inspelningstid
❻ Nivåmätare
❼ Fillängd (under stoppläge), indikator för uppspelningspositionfältet (under uppspelningsläge)
❽ Inspeln scen

* **1** Endast modell WS-853

Inställning

Sätta i batteriet (Fig. 1)

Innan du använder diktafonen sätter du i batteriet i diktafonens batterifack.

1 Öppna batteriluckan genom att skjuta den åt sidan samtidigt som du trycker ner den.

2 Sätt i ett AAA-batteri och se till att den positiva och negativa polerna är placerade korrekt.
ⓐ Sätt i batteriets minuspol först

3 Stäng batteriluckan helt.

Sätt PÅ strömbrytaren (ON) (Fig. 2)

1 Skjut POWER-knappen till läget (ON).

Ange batteritypen (Fig. 3)

Endast modell WS-853

1 Tryck på knappen + eller – för att välja den typ av batteri du satte i.

[**Ni-MH**] (Ni-MH):
Välj om du satte i ett uppladdningsbart Olympus nickel-metallhydridbatteri (modell BR404).

[**Alkaline**] (Alkaline):
Välj om du satte i ett alkaliskt batteri.

ⓐ Batterityp

2 Tryck på knappen ▶ OK för att slutföra inställningen.

Ställa in tid/datum (Fig. 4)

1 Tryck på ▶▶I eller I◀◀ för att välja alternativ att ställa in.

2 Tryck på + eller – för att växla numret.

- För att ändra inställningen av ett annat objekt, trycker du på ▶▶I eller I◀◀ för att flytta den blinkande markören och trycker sedan på + eller – för att ändra numret.

3 Tryck på knappen ▶ OK för att slutföra inställningen.

Välja läge (Fig. 5)

1 Tryck på knappen + eller – för att ändra läge.

[**Normalt läge**]:
Detta är det standardläge i vilket alla funktioner är tillgängliga.

[**Enkelt läge**]:
Det här läget innehåller en lista med funktioner som används ofta. Den visade texten blir större för enklare avläsning.

2 Tryck på knappen ▶ OK för att slutföra inställningen.

Ladda batteriet (Fig. 6)

Endast modell WS-853

OBS:

- Innan du laddar batteriet sätter du i det uppladdningsbara batteriet som medföljer och ställer in [**Batteri**] på [**Ni-MH**].

1 Starta datorn.

2 Skjut USB-kontaktens spak i pilens riktning.

3 Kontrollera att diktafonen är stoppad och anslut USB-kontakten till en USB-port på en dator.

4 Tryck på ▶ OK-knappen för att börja ladda batteriet.

- När [**Batteri**] är inställt på [**Ni-MH**], visas [**Tryck OK för att starta laddningen**] i displayen. Tryck på ▶ OK medan meddelandet blinkar.

5 Laddningen är färdig när batteriindikatorn ändras till [▭].

OBS:

- Försök aldrig ladda ett alkaliskt batteri, litiumbatteri eller annat primärcellsbatteri. Vätskeläckage eller överhettning kan leda till att diktafonen slutar fungera.

Stänga AV strömmen

1 När diktafonen är i stoppläge skjuter du POWER-knappen till [OFF/HOLD]-läget.

Energisparläge

När diktafonen har varit stoppad i minst 5 minuter efter att strömmen slagits PÅ (ON) slocknar displayen och diktafonen placeras automatiskt i energisparläge.

- Om du trycker på valfri knapp avslutas energisparläget.

Inspelning

Grundläggande inspelningsprocedur (Fig. 7)

1 Välj den mapp du vill spara inspelningen i.

2 Rikta den inbyggda mikrofonen i riktningen för det ljud du vill spela in.

3 Tryck på knappen REC (●) för att starta inspelning.

ⓐ Insp.läge
ⓑ Förfluten inspelningstid
ⓒ Nivåmätare (ändras utifrån inspelningsvolymen och inspelningsfunktionsinställningen)
ⓓ Möjlig återstående inspelningstid
ⓔ Inspelningsnivå

4 Tryck på knappen STOP (■) när du vill stoppa inspelningen.

ⓕ Filens längd

Ändra inspelningstyp (Fig. 8)

Diktafonen har förregistrerade mallar med optimala inställningar anpassade till olika inspelningstillfällen, t.ex. konferenser och diktering. När du väljer en av dessa mallar kan du ange flera olika inställningar som rekommenderas för ditt inspelningstillfälle i en enda åtgärd.

1 Medan diktafonen är stoppad trycker du på CALENDAR/SCENE-knappen och håller den intryckt.

2 Tryck på knappen + eller – för att välja önskad inspelningstillämpning.

3 Tryck på knappen ▶ OK för att slutföra inställningen.

Uppspelning

Förutom filer som spelats in av diktafonen kan du även spela upp filer i formatet MP3 överförda från en dator.

Grundläggande uppspelningsprocedur (Fig. 9)

1 Välj den fil du vill spela upp från den mapp den ligger i.

2 Tryck på knappen ▶ OK för att starta uppspelning.

ⓐ Filnamn och mappindikator
ⓑ Förfluten uppspelningstid/filens längd
ⓒ Listindikator för uppspelningsposition

3 Tryck på knappen + eller – för att justera volymen till önskad nivå.

- Volymen kan justeras till en inställning mellan [**00**] och [**30**]. Ju högre värde, desto högre volym.
- En varningsskärm kan visas om volymen ställs in för högt.

4 Tryck på knappen STOP (■) för att stoppa uppspelningen.

Ändra återgivningshastighet. (Fig. 10)

1 Tryck på knappen ▶ OK under uppspelning.

2 Tryck på knappen + eller –.

- Justera uppspelningshastigheten.

3 Tryck på ▶ OK-knappen.

Begränsningar för snabb uppspelning

Beroende på samplingsfrekvens och bithastighet kan det hända att vissa filer inte kan spelas upp på vanligt sätt.
I så fall måste du sänka uppspelningshastigheten.

Radera filer (Fig. 11)

1 Markera den fil du vill radera.

2 Tryck på knappen ERASE medan diktafonen är stoppad.

3 Tryck på knappen + eller – för att välja [Rad. i Folder] eller [Radera fil].

4 Tryck på ▶ OK.

5 Tryck på knappen + för att välja [Start].

6 Tryck på ▶ OK.

- [**Radera !**] visas i displayen och raderingsprocessen startar. [**Radering klar**] visas när processen har slutförts.

Använda med en PC

PC-operativmiljö

Windows

Operativsystem

Microsoft Windows Vista/7/8, 8.1 standardinstallation

Macintosh

Operativsystem

Mac OS X 10.5 - 10.10 standardinstallation

Copyright- och varumärkesinformation

- Informationen i det här dokumentet kan ändras utan föregående meddelande. Kontakta Olympus kundsupportcenter för de senaste produktnamnen, modellnumren och annan information.
- Diktafonens displayavbildningar och produktbilder som visas i den här handboken kan skilja sig från den verkliga produkten. Fast alla ansträngningar gjorts för att säkerställa riktigheten för informationen i den här handboken kan fel ibland uppstå. Eventuella frågor eller undran om tveksam information, eller möjliga fel eller utelämnanden ska ställas till Olympus kundsupportcenter.
- Olympus Corporation äger rätten till denna handbok. Copyrightlagstiftning förbjuder obehörig reproduktion av denna handbok eller obehörig distribution av reproduktioner av denna.
- Lägg märke till att Olympus inte antar något ansvar i händelse av skador, förlorade intäkter eller andra krav från tredje part uppkomna av felaktig användning av produkten.

Varumärken och registrerade varumärken

- IBM och PC/AT är varumärken eller registrerade varumärken som tillhör International Business Machines Corporation.
- Microsoft, Windows och Windows Media är registrerade varumärken som tillhör Microsoft Corporation.
- microSD och microSDHC är varumärken som tillhör SD Card Association.
- Macintosh och iTunes är varumärken som tillhör Apple Inc.
- Produkten använder MP3-ljudkodningsteknik licensierad från Fraunhofer IIS och Thomson.

Alla andra märken och produktnamn i den här handboken är varumärken eller registrerade varumärken som tillhör respektive ägare.

Säkerhetsföreskrifter

Innan du använder diktafonen måste du läsa den här handboken för att säkerställa korrekt och säker användning. När du har läst handboken måste du ha den till hands för referens när så behövs.

Viktiga säkerhetsföreskrifter

- Viktiga säkerhetsföreskrifter i den här handboken åtföljs av symbolerna och etiketterna nedan. Följ alltid dessa föreskrifter för att hindra att du skadar dig själv, andra eller egendom.
- Betydelsen av varje typ av varning anges nedan.

⚠ FARA

Information om en förestående fara som förväntas leda till döden eller allvarliga personskador om utrustningen hanteras på fel sätt.

⚠ VARNING

Information om en situation som förväntas kunna leda till döden eller allvarliga personskador om utrustningen hanteras på fel sätt.

⚠ SE UPP

Information om en situation som förväntas kunna leda till personskador eller enbart egendomskador om utrustningen hanteras på fel sätt.

Säkerhetsföreskrifter för diktafonen

⚠ VARNING

- Använd inte diktafonen där det kan finnas lättantändliga eller explosiva gaser i luften.

  Kan orsaka brand eller explosion.
- Försök inte demontera, reparera eller modifiera diktafonen.

  Kan orsaka elektriska stötar eller personskador.
- Använd inte diktafonen medan du kör ett fordon (t.ex. en cykel, motorcykel eller bil).

  Det kan orsaka trafikolyckor.
- Lämna inte diktafonen där den kan nås av barn.

  Var uppmärksam när du använder diktafonen nära barn och lämna den aldrig obevakad. Små barn har inget begrepp om säkerhet och kan drabbas av olyckor som:
  - Strypning orsakad av att hörlursladden lindas runt halsen.
  - Funktionsfel som leder till skador eller elektriska stötar.
- Använd endast microSD-/microSDHC-minneskort. Sätt aldrig in andra typer av kort i diktafonen.

  Om en annan korttyp sätts in i diktafonen ska du inte försöka dra ut det med våld. Kontakta ett Olympus reparationscenter eller servicecenter.
- Om diktafonen tappas i vatten eller om vatten, metall eller brännbara föremål kommer in i den:

  ① Ta genast bort batteriet.

  ② Kontakta inköpsstället eller ett Olympus servicecenter. Fortsatt användning kan leda till brand eller elektriska stötar.
- Använd inte diktafonen eller använd den bara enligt anvisningar i flygplan, sjukhus eller andra platser där användning av elektroniska apparater är begränsad.
- Sluta använda diktafonen om du märker ovanligt lukt, konstiga ljud eller om rök kommer ut ur den.

  Det kan orsaka brand eller brännskador. Ta genast bort batteriet och var försiktig så att du inte bränner dig. Kontakta inköpsstället eller ett Olympus reparations- eller servicecenter. (Vidrör inte batteriet med nakna händer när du tar bort det. Ta bort batteriet utomhus och utom räckhåll från lättantändliga föremål.)
- När du bär diktafonen i remmen måste du se till att den inte fastnar i andra föremål.

⚠ SE UPP

- Höj inte volymen innan du utför en åtgärd.

  Det kan leda till hörselskador.

Batterier

⚠ FARA

- Placera inte batteriet nära antändningskällor.
- Du får inte elda upp, hetta upp eller demontera batteriet. Du får inte kortsluta batteriets plus- och minuspoler.

  Det kan orsaka brand, sprickor, antändning eller överhettning.
- Löd inte fast anslutningar direkt på batteriet. Du får inte deformera, modifiera eller demontera batteriet.
- Anslut inte batteriets plus- och minuspoler.

  Det kan orsaka överhettning, elektriska stötar eller brand.
- När du bär med dig eller förvarar batteriet måste du alltid placera det i fodralet och skydda dess poler. Bär inte med dig eller förvara batteriet tillsammans med dyrbara metallföremål, t.ex. nyckelringar.

  Det kan orsaka överhettning, elektriska stötar eller brand.
- Anslut inte batteriet direkt till ett eluttag eller 12 V-uttag i bilar.
- Använd eller lämna inte batteriet på varma platser, t.ex. i direkt solljus, i en bil på en varm dag eller nära värmeelement.

  Det kan orsaka brand, brännskador eller skador från läckage, överhettning eller sprickor.

⚠ VARNING

- Vidrör inte batteriet med våta händer.

  Det kan leda till elektriska stötar eller produktfel.
- Använd inte ett batteri som är repat eller skadat.

  Det kan orsaka sprickor eller överhettning.
- Sätt inte i batteriet med plus- och minuspolerna åt fel håll.

  Det kan orsaka läckage, överhettning, antändning eller sprickor.
  - Använd inte ett batteri med trasig höljestätning (isolerande kåpa).
  - När du inte använder diktafonen under en längre tid bör du ta ut batteriet.

- Vid kassering av förbrukade batterier måste du isolera deras kontakter med tejp och kasta bort dem som allmänt avfall enligt lokala föreskrifter.
- Ta ut batteriet från diktafonen så snart det inte kan användas längre. Det kan börja läcka.

● Batterivätska i ögonen kan leda till blindhet. Om batterivätska kommer i ögonen får du inte gnugga ögonen. Skölj istället med rikligt med kranvatten eller annat rent vatten genast. Besök läkare genast.

● Försök inte ladda alkaliska batterier, litiumbatterier eller några andra icke-laddningsbara batterier.

● Förvara batteriet utom räckhåll för barn.

Barn kan råka svälja batteriet. Om det sväljs måste du besöka läkare genast.

● Om du märker ovanlig lukt, konstiga ljud eller om rök eller brandlukt kommer ut ur diktafonen under användning:

① Ta genast bort batteriet och var försiktig så att du inte bränner dig.

② Lämna in diktafonen på inköpsstället eller ett Olympus servicecenter. Fortsatt användning kan leda till brand eller elektriska stötar.

● Sänk inte ned batteriet i vatten och låt inte dess poler blir blöta.

● Sluta använda batteriet om det uppstår problem, som läckage, missfärgning eller deformation.

● Avbryt laddning av det uppladdningsbara batteriet om laddningen inte slutförts efter den angivna laddningstiden.

● Batterivätska på kläder eller huden kan skada huden, så skölj genast bort batterivätskan med vatten.

⚠ SE UPP

● Kasta inte runt batteriet och utsätt det inte för kraftiga stötar.

● Ladda alltid det uppladdningsbara batteriet innan användning när du använder det för första gången eller om det inte har använts på en längre tid.

● Uppladdningsbara batterier har en begränsad livslängd. När diktafonens driftstid blir kortare efter uppladdning under angivna förhållanden kan det bero på att batteriet är slut och måste bytas ut.

Kassering av det uppladdningsbara batteriet

● Genom att återvinna batterier bidrar du till att spara på resurserna. När du kasserar ett förbrukat batteri måste du alltid täcka dess poler och följa lokala föreskrifter.

Användningsföreskrifter

- Lämna inte diktafonen på varma eller fuktiga platser, t.ex. i direkt solljus, i en bil eller på stranden under sommaren.
- Förvara inte diktafonen på fuktiga eller dammiga platser.
- Om diktafonen blir våt eller fuktig torkar du bort fukten direkt med en torr trasa. Kontakt med saltvatten ska särskilt undvikas.
- Placera inte diktafonen på eller nära en TV, ett kylskåp eller andra elektriska apparater.
- Förhindra att sand eller lera hamnar på diktafonen. Det kan leda till att produkten inte kan repareras.
- Utsätt inte diktafonen för intensiva vibrationer eller stötar.
- Förvara inte diktafonen på fuktiga eller dammiga platser.
- Placering av magnetkort (t.ex. ett bankkort) nära högtalaren eller hörlurarna kan leda till fel i de data som lagrats på magnetkortet.

<Föreskrifter för dataförlust>

- Inspelat innehåll i internminnet och microSD-kortet kan förstöras eller gå förlorat p.g.a. orsaker som användningsfel, apparatfel eller reparation.
- Dessutom, när innehåll sparas i minnet under en längre tid eller används ofta, kan det ibland inte vara möjligt att skriva till, läsa från eller radera visst innehåll.
- Det rekommenderas att du gör en säkerhetskopia av viktig inspelad information och sparar den på datorns hårddisk eller annat media.
- Lägg märke till att Olympus inte antar något ansvar för skador eller förlorade intäkter uppkomna av skada på inspelade data, oavsett skadan eller orsaken till den.

<Föreskrifter för inspelade filer>

- Lägg märke till att Olympus inte antar något ansvar för inspelade filer som raderas eller inte kan spelas upp p.g.a. att diktafonen eller datorn går sönder.
- Inspelning av copyrightskyddat material tillåts när inspelningen är avsedd för personligt bruk. All annan typ av användning utan tillstånd från copyrightägaren är förbjudet enligt lag.

<Föreskrifter för kassering av diktafonen och microSD-kort>

- Även när formatering eller radering utförs, är det bara filhanteringsinformationen i internminnet och/eller microSD-kortet som uppdateras, de inspelade data raderas inte helt. Vid kassering av diktafonen eller ett microSD-kort måste du se till att de förstörs, kortet formateras och att du spelar in tystnad tills inspelningstiden tar slut eller utför en liknande åtgärd för att förhindra att privat information läcker ut.

Specifikationer

- **Lagringsformat**
  MP3-format
- **Maximal arbetsuteffekt**
  250 mW (8 Ω högtalare)
- **Max utsignal från hörlursuttaget**
  ≦ 150 mV
  (uppfyller EN 50332-2)
- **Inspelningsmedia***
  Internt NAND-flashminne
  Modell WS-853: 8 GB
  Modell WS-852: modellen 4 GB
  microSD-kort
  (Stöder kortstorlekar från 2 till 32 GB.)
  * Vissa inspelningsmediers kapacitet används som hanteringsutrymme, så den faktiska användbara kapaciteten är alltid lite mindre än den visade kapaciteten.
- **Högtalare**
  Inbyggd rund dynamisk högtalare med 20 mm-diameter
- **Mikrofonuttag**
  3,5 mm-diameter; Impedans: 2 kΩ
- **Uttag för hörlurar**
  3,5 mm diameter, impedans 8 Ω eller mer
- **Strömkälla**
  Standardspänning: 3 V
  Batteri: Två AAA torrcellsbatterier (modell LR03) eller två uppladdningsbara Olympus nickel-metallhydridbatterier
- **Yttre mått**
  111,5 × 39 × 18 mm
  (utan största utstickande del)
- **Vikt**
  77 g (inklusive batteri)
- **Drifttemperatur**
  0 till 42 °C

Lägg märke till att diktafonens specifikationer och utseende kan ändras utan föregående meddelande i syfte att höja prestanda eller andra uppgraderingar.

För kunder i Europa

»CE»-märket visar att denna produkt följer de europeiska kraven för säkerhet, hälso-, miljö- och kundskydd. CE-märkta produkter är till försäljning i Europa.

Denna symbol [överkorsad soptunna med hjul enligt WEEE, bilaga IV] betyder att elektriska och elektroniska produkter ska avfallssorteras i EU-länderna. Släng inte produkten i hushållsavfallet. Lämna produkten till återvinning när den ska kasseras.

Denna symbol [överkorsad soptunna med hjul enligt Direktiv 2006/66/EC, bilaga II] betyder att batterier ska avfallssorteras i EU-länderna. Släng inte batterierna i hushållsavfallet. Lämna batterierna till återvinning när de ska kasseras.

Lyssna inte på höga volymer under längre perioder för att undvika hörselskador.

TW 簡介

- 感謝您購買Olympus數碼錄音機。請閱讀本手冊以正確及安全地使用本產品。
- 本手冊為基本版本。請參考完整的高級手冊，您可以在錄音機的［**OL_MANUAL**］檔案夾獲取該儲存資料，或從OLYMPUS網站下載。

部件名稱

錄音機

① 內置立體聲麥克風（L）
② 顯示屏
③ LED指示燈（LED）
④ **STOP**（■）按鈕
⑤ **ERASE** 按鈕
⑥ **MENU** 按鈕
⑦ 內置喇叭
⑧ USB連接器／USB連接器蓋（可伸縮）
⑨ 內置立體聲麥克風（R）
⑩ **POWER** 開關
⑪ 卡蓋
⑫ **REC**（錄音）（●）按鈕
⑬ **FOLDER/INDEX** 按鈕
⑭ **CALENDAR/SCENE** 按鈕
⑮ **I◀◀** 按鈕
⑯ **+** 按鈕
⑰ **▶▶I** 按鈕
⑱ **▶OK** 按鈕
⑲ **–** 按鈕
⑳ 支架
㉑ USB連接器滑桿
㉒ 麥克風插孔（🎙）
㉓ 耳機插孔（🎧）
㉔ 電池盒蓋
㉕ 手帶孔

顯示屏（正常模式）

Ⓐ 在錄音狀態期間
Ⓑ 在停止狀態或播放狀態期間

❶ 檔案名稱
❷ 電池指示
[Ni]: 鋰鎳*1
[Al]: 鹼性*1
❸ 資料夾指示、資料夾中的現行檔案號／在資料夾中已記錄的檔案總數、檔案鎖定指示
❹ 錄音機狀態指示
[◯]: 錄音指示
[◯II]: 錄音暫停指示
[■]: 停止指示
[▶]: 播放指示
[▷]: 快速播放指示
[▷]: 慢速播放指示
[▶▶]: 快進指示
[◀◀]: 快退指示
❺ 錄音經過時間或播放經過時間
❻ 記錄媒體指示
[IN]: 內部記憶體
[▷]: microSD卡
剩餘可錄音時間
❼ 指示顯示區域內所顯示指示的含義
錄音情境:
[DICT.]: 口述
[MEETING]: 商務談判
[CONF.]: 會議
[DUPL]: 復制（磁帶）
[DUPL]: 復制（CD）
[DUPL]: 復制（定時）
[TEL.REC]: 電話錄音
[DNS]: DNS
[H][L][A]: 錄音位準
[VCVA]: VCVA
[Sync]: 語音同步錄音
[✕]: 低阻濾波器
[V]: 語音平衡器*1
語音濾波器*2
[N]: 噪音消除
播放模式:
[ ]: 資料夾
[1]: 檔案
[▶]: 重複
❽ 記錄格式指示
❾ 檔案長度
❿ 位準表
⓫ 播放位置條狀指示

* 1 僅適用於WS-853型號
* 2 僅適用於WS-852型號

顯示屏（簡單模式）

Ⓒ 在錄音狀態期間
Ⓓ 在停止狀態或播放狀態期間

❶ 資料夾指示、資料夾中的現行檔案號／在資料夾中已記錄的檔案總數、檔案鎖定指示
❷ 電池指示
[Ni]: 鋰鎳*1
[Al]: 鹼性*1
❸ 錄音機狀態指示
[◯]: 錄音指示
[◯II]: 錄音暫停指示
[■]: 停止指示
[▶]: 播放指示
[▷]: 快速播放指示
[▷]: 慢速播放指示
[▶▶]: 快進指示
[◀◀]: 快退指示
❹ 錄音經過時間或播放經過時間
❺ 記錄媒體指示
[IN]: 內部記憶體
[▷]: microSD卡
剩餘可錄音時間
❻ 位準表
❼ 檔案長度（在停止狀態期間）、播放位置條狀指示（在播放狀態期間）
❽ 錄音情境

* 1 僅適用於WS-853型號

設定

裝上電池（圖1）

在使用錄音機之前，將電池裝入錄音機的電池盒。

1 按壓電池盒蓋並移動將其開啟。

2 裝入AAA電池，確認其正負極端子方向是否正確。
ⓐ 請先裝入電池的負極端子

3 移動電池盒蓋將其完全關閉。

打開電源（圖2）

1 將POWER開關移至［ON］位置。

設定裝入的電池（圖3）

僅適用於WS-853型號

1 按+或–按鈕選擇裝入的電池類型。

［鎳鎳］（Ni-MH）：
裝入Olympus Ni-MH充電電池（型號BR404）時選擇。

［鹼性］（Alkaline）：
裝入鹼性電池時選擇。

ⓐ電池類型

2 按▶OK按鈕以完成設定。

設定日期／時間（圖4）

1 按▶▶I或I◀◀按鈕選擇要設定的項目。

2 按+或–按鈕改變數字。

- 要改變另一個項目的設定，按▶▶I或I◀◀按鈕移動閃爍的光標，然後按+或–按鈕改變數字。

3 按▶OK按鈕以完成設定。

選擇模式（圖5）

1 按+或–按鈕改變模式。

［正常模式］：
此為可以使用所有功能的標準模式。

［簡單模式］：
此模式列出經常使用的功能。顯示的文字變大，便於檢視。

2 按▶OK按鈕以完成設定。

對電池充電（圖6）

僅適用於WS-853型號

備註：

- 對電池充電前，裝入附帶的充電電池並將［電池］設為［鎳鎳］

1 啟動個人電腦。

2 按箭頭方向推動USB連接器滑桿。

3 確保錄音機停止後，將其USB連接器連接至電腦的USB連接埠。

4 按▶OK按鈕開始對電池充電。

- ［電池］設定到［鎳鎳］，［按確定開始充電］在顯示屏上出現。此信息閃爍時按▶OK按鈕。

5 電池指示變為［ ］時充電完成。

備註：

- 切勿嘗試將鹼性電池、鋰電池或其他原電池加以充電。否則電池漏液或過熱可能導致錄音機故障。

關閉電源

1 在錄音機處於停止模式期間，將POWER開關移至［OFF/HOLD］位置。

省電模式

如果錄音機在電源開啟後停止5分鍾，顯示屏將關閉，錄音機自動進入省電模式。

- 按任意按鈕可解除省電模式。

錄音

基本錄音步驟（圖7）

1 選擇保存錄音的資料夾。

2 將內置麥克風指向要錄製的聲音。

3 按REC（●）按鈕開始錄音。

ⓐ錄音模式
ⓑ錄音經過時間
ⓒ位準表（配合記錄音量和記錄功能設定而變化）
ⓓ剩餘可錄音時間
ⓔ錄音位準

4 要停止錄音時，按STOP（■）按鈕。

ⓕ檔案長度

更改錄音場景（圖8）

錄音機已預先登錄模板，即為如會議和口述等各種錄音用途而定制的最佳設定。選擇其中一個模板時，可以僅透過一個操作進入推薦用於所需錄音用途的多種設定。

1 錄音機處於停止模式時，按下並按住CALENDAR/SCENE按鈕。

2 按+或–按鈕選擇所需的錄音用途。

3 按▶OK按鈕以完成設定。

播放

除錄音機記錄的檔案外，還可以播放從個人電腦傳送的MP3格式檔案。

基本播放步驟（圖9）

1 從包含要播放的檔案的資料夾中選擇該檔案。

2 按▶OK按鈕開始播放。

ⓐ 檔案名稱和資料夾指示
ⓑ 播放經過時間／檔案長度
ⓒ 播放位置條狀指示

3 按+或–按鈕將音量調節到所需的位準。

- 可以在［**00**］到［**30**］之間調整音量設定。數值越高，音量越大。
- 如果音量設得太高，可能會出現警告畫面。

4 按STOP（■）按鈕停止播放。

改變播放速率（圖10）

1 在播放時按▶OK按鈕。

2 按+或–按鈕。

- 調整播放速率。

3 按▶OK按鈕。

快速播放限制

一些檔案可能無法正常播放，具體取決於其取樣頻率和位元率。在這種情況下，需要降低播放速度。

刪除檔案（圖11）

1 選擇要刪除的檔案。

2 錄音機處於停止模式時按ERASE按鈕。

3 按+或–按鈕選擇［皆在資料夾中］或［單檔］。

4 按▶OK按鈕。

5 按+按鈕選擇［開始］。

6 按▶OK按鈕。

- ［**刪除中!**］在顯示屏上出現，開始刪除處理。處理結束時［**已刪除**］出現。

在電腦上使用

個人電腦操作環境

Windows

作業系統

Microsoft Windows Vista/7/8/8.1標準安裝

Macintosh

作業系統

Mac OS X 10.5至10.10標準安裝

著作權與商標資訊

- 將來本手冊中的資訊如有變更恕不預先通知。有關產品名稱、機型號碼和其他最新資訊，請聯繫Olympus顧客支援中心。
- 本手冊中出現的錄音機顯示屏及產品圖示與實際產品可能有所不同。雖然已采取一切預防措施以確保本手冊中資訊的準確性，錯誤可能還會偶爾出現。有關可疑資訊或者可能出現的錯誤或遺漏的任何問題或疑慮，請直接聯繫Olympus顧客支援中心。
- Olympus Corporation是本手冊的著作權持有人。著作權法禁止未經授權擅自複製本手冊，或未經授權分發其複製品。
- 請注意，對於因產品使用不當造成的損害、利益損失或任何第三方索賠等，Olympus概不負責。

商標和註冊商標

- IBM與PC/AT為國際商用機器公司的商標或註冊商標。
- Microsoft（微軟），Windows（窗口）與Windows Media（窗口媒體）為微軟公司的註冊商標。
- microSD與microSDHC是SD Card Association的商標。
- Macintosh與iTunes是Apple Inc.的商標。
- 本產品使用獲得Fraunhofer IIS與Thomson許可的MP3聲音編碼技術。

本手冊中的所有其他品牌或產品名稱均為相應所屬公司的商標或註冊商標。

安全及正確的使用方式

使用錄音機前，請閱讀本手冊以確保正確且安全地操作。閱讀本手冊後，請務必保存在手邊，以作日後參考之用。

重要的安全防範措施

- 本手冊中的重要安全防範措施伴隨著下列符號和標籤。請始終遵循這些防範措施，以防止您本人或他人受到傷害，或者造成財產損失。
- 每種防範措施的含義如下所示。

⚠ 危險

如果不正確使用設備，則可能即將發生會導致死亡或嚴重傷害的危險。

⚠ 警告

如果不正確使用設備，則可能發生會潛在導致死亡或嚴重傷害的情況。

⚠ 注意

如果不正確使用設備，則可能發生會潛在導致人身傷害或僅導致財產損失的情況。

錄音機安全防範措施

⚠ 警告

- 請勿在可能含有易燃易爆氣體的環境中使用錄音機。

  否則可能導致火災或爆炸。
- 請勿試圖拆解、 修理或改造錄音機。

  否則可能導致電擊或人身傷害。
- 請勿在駕駛或騎乘車輛 （如自行車、 機車或汽車） 時操作錄音機。

  否則可能導致交通事故。
- 請勿將錄音機留在嬰兒或兒童可以接觸到的位置。

  在嬰兒或兒童附近使用錄音機時請務必小心謹慎，不要使錄音機無人看管。嬰兒和兒童無法理解錄音機安全防範措施，有遭遇下列意外的風險：

  – 意外將耳機線纏繞在脖子上而導致的窒息。
  – 操作錯誤導致的人身傷害或電擊。
- 僅使用 microSD/microSDHC 存儲卡。 切勿將其他類型的卡插入錄音機中。

  如果意外在錄音機中插入其他類型的卡，請勿試圖用力將其拉出。請聯繫Olympus維修中心或服務中心。
- 如果錄音機掉入水中或者如果水、 金屬或可燃異物進入內部：

  ① 立即移除電池。

  ② 聯繫購買店或Olympus服務中心進行維修。繼續使用可能會導致火災或電擊。
- 在飛機上、 醫院或其他限制使用電子裝置的場所， 請勿使用錄音機或僅遵照指示使用。
- 如果您發現錄音機發出異常氣味、 噪音或煙霧， 請停止使用。

  否則可能導致火災或灼傷。立刻移除電池，並小心灼傷。聯繫購買店或者Olympus維修中心或服務中心。（移除電池時請勿徒手觸摸電池。請在室外移除電池，並遠離可燃物。）
- 當用錄音機的手帶攜帶錄音機時， 請小心以防止被其他物品掛住。

⚠ 注意

- 在進行操作前請勿調高音量。

  否則可能導致聽力受損或下降。

電池

⚠ 危險

- 請勿將電池置於點火源附近。
- 請勿焚燒、 加熱或拆解電池。請勿短路電池的正負電極。

  否則可能導致火災、破裂、燃燒或過熱。
- 請勿直接對電池進行焊接。 請勿改造、 拆解電池或使其變形。
- 請勿連接電池的正負端子。

  否則可能導致過熱、電擊或火災。
- 當攜帶或存放電池時， 請始終將其放在盒中， 並保護端子。 請勿將電池和貴金屬物品， 如鑰匙圈等一起攜帶或存放。

  否則可能導致過熱、電擊或火災。
- 請勿將電池直接連接到電源插座或汽車的點煙器。
- 請勿在很熱的位置使用或存放電池， 如在陽光直射、 炎熱天氣的車內或室內加熱器附近。

  否則可能可導致電池洩漏、過熱或破裂，引起火災、灼傷或人身傷害。

⚠ 警告

- 請勿用濕手觸摸或握持電池。

  否則可能導致電擊或產品故障。
- 請勿使用外殼刮傷或破損的電池。

  否則可能導致破裂或過熱。
- 請勿將電池正／負端子反向插入。

  否則可能導致電池洩漏、過熱、燃燒或破裂。

  - 請勿使用外殼密封（絕緣套）撕裂的電池。
  - 長時間不使用錄音機時，請務必將電池移除。
  - 棄置用完的電池時，請用膠帶將觸點絕緣，並依照當地政府規定的方式作為一般廢棄物丟棄。
  - 只要電池變得無法使用，請立即從錄音機中移除電池。否則可能可導致電池洩漏。

- 電池液體進入眼睛可能會導致失明。 如果電池液體進入眼睛，請勿揉眼。 而是用自來水或其它清潔水徹底沖洗。 並請立即就醫。
- 不可嘗試將鹼性電池、 鋰電池或其他非充電電池加以充電。
- 請將電池保存在嬰兒或兒童無法取得之場所。

  電池可能會被嬰兒或兒童吞食。若被吞食，請立即就醫。
- 如果您在使用過程中發現錄音機發出異響、 發熱、 燃燒氣味或者冒煙：

  ① 立刻移除電池，並小心受傷。

  ② 在購買店或Olympus服務中心修理錄音機。繼續使用可能會導致火災或灼傷。
- 請勿將電池浸沒在淡水或海水中， 或使其端子變濕。
- 如果電池出現如洩漏、 變色或變形等問題， 請停止使用。
- 如果在指定的充電時間後充電仍未完成， 則停止為電池充電。
- 衣服或皮膚上的電池液體可能會損傷皮膚， 所以請立即用自來水或其它清潔水沖洗掉電池液體。

⚠ 注意

- 請勿拋擲電池， 或使其受到強烈撞擊。
- 首次使用充電電池或者長時間未使用時， 請先為其充電。
- 充電電池有使用壽命。 如果電池在指定條件下滿充後， 對錄音機的驅動時間變短， 請考慮電池已過期， 並更換新的電池。

棄置充電電池

- 回收電池有助於節約資源。 當您棄置用完的電池時， 請始終覆蓋其端子， 並遵守當地的法律法規。

廢電池請回收

操作注意事項

- 請勿將錄音機留在很熱或潮濕的位置，如在陽光直射的車內或夏天時的海灘上。
- 請勿將錄音機存放在潮濕或灰塵飛揚的位置。
- 如果錄音機變濕或變潮，請立即用乾布擦去水分。應特別避免接觸鹽水。
- 請勿將錄音機放置在電視、冰箱或其他電器頂部或附近。
- 防止錄音機沾上沙子或泥土。否則可能導致產品無法修復。
- 請勿使錄音機受到劇烈震動或撞擊。
- 請勿在潮濕的位置使用錄音機。
- 將磁卡（如銀行現金卡）放在喇叭或耳機附近可能會導致儲存在磁卡中的數據出錯。

<數據消失注意事項>

- 由於操作錯誤、裝置故障或修理等原因，內部記憶體和microSD卡中記錄的內容可能會損壞或消失。
- 此外，當內容被保存在記憶體中很長一段時間或重複使用，可能無法進行如寫入、讀取或刪除內容等操作。
- 建議備份重要的記錄資訊，將其保存在個人電腦的硬盤或其他記錄媒體上。
- 請注意，對於因記錄數據損壞或消失造成的損害或利益損失，無論其性質與原因如何，Olympus概不負責。

<記錄檔案注意事項>

- 請注意，對於因錄音機或個人電腦故障造成的記錄檔案被刪除或無法播放，Olympus概不負責。
- 僅用於個人使用目的時，允許記錄受著作權保護的材料。未經著作權持有人許可的任何其他類型的使用被著作權法禁止。

<錄音機和microSD卡棄置注意事項>

- 即使執行了格式化或刪除，也僅更新內部記憶體和／或microSD卡的檔案管理資訊，記錄的數據並不完全刪除。
  棄置錄音機或microSD卡時，請務必將其銷毀、格式化，並錄製無聲直至記錄時間用完，或者執行類似的操作以防止個人信息洩露。

規格

■ **記錄格式**

MP3格式

■ **最大輸出功率**

250 mW（8 Ω 喇叭）

■ **最大耳機輸出**

≦150 mV

（依照EN 50332-2）

■ **記錄媒體***

內部快閃記憶體

WS-853型號：8 GB

WS-852型號：4 GB

microSD卡

（支援卡容量范圍為2到32 GB。）

* 一些記錄媒體記憶體容量用作管理區域，因此實際可用的容量通常比顯示的容量略少一些。

■ **喇叭**

內置直徑20 mm動態喇叭

■ **麥克風插孔**

直徑3.5mm；電阻：2 kΩ

■ **耳機插孔**

直徑3.5mm；電阻：最小8 Ω

■ **電源**

標準電壓：3 V

電池：兩節AAA乾電池（型號LR03），或兩節Olympus Ni-MH充電電池

■ **外觀尺寸**

111.5 × 39 × 18 mm（不計突出物）

■ **重量**

77 g（包括電池）

■ **操作溫度**

0 至 42° C

請注意，為改進性能或進行其他升級，錄音機規格和外觀如有變更恕不預先通知。

For customers in Europe

The "CE" mark indicates that this product complies with the European requirements for safety, health, environment and customer protection. CE-mark products are for sale in Europe.

This symbol [crossed-out wheeled bin WEEE Annex IV] indicates separate collection of waste electrical and electronic equipment in the EU countries. Please do not throw the equipment into the domestic refuse. Please use the return and collection systems available in your country for the disposal of this product.

This symbol [crossed-out wheeled bin Directive 2006/66/EC Annex II] indicates separate collection of waste batteries in the EU countries. Please do not throw the batteries into the domestic refuse. Please use the return and collection systems available in your country for the disposal of the waste batteries.

為防止聽力受損，切勿以高音量長時間收聽。

المواصفات

■ تنسيقات التسجيل
تنسيق MP3
■ أقصى خرج تشغيل
250 مللي وات (8 أوم للسماعة)
■ الحد الأقصى لخرج سماعة الرأس
≧ 150 مللي فولت
(متوافق مع المعيار EN 50332-2)
■ وسائط التسجيل*
ذاكرة فلاش NAND داخلية
الطراز WS-853: 8 جيجابايت
الطراز WS-852: 4 جيجابايت
بطاقة microSD
(تدعم سعات للبطاقة من 2 إلى 32 جيجابايت.)
* تُستخدم بعض من سعة الذاكرة في وسيط التسجيل كمساحة للإدارة، لذلك تكون السعة الفعلية القابلة للاستخدام أقل من السعة المعروضة دائمًا.
■ السماعة
سماعة مدمجة ديناميكية دائرية بقطر 20 مم
■ مقبس الميكروفون
القطر 3.5 مم؛ المعاوقة: 2 كيلو أوم
■ مقبس سماعات الأذن
القطر 3.5 مم؛ المعاوقة: 8 أوم بحد أدنى
■ مصدر الطاقة
الجهد القياسي: 3 فولت
البطارية: عدد 2 بطارية خلية جافة AAA (الطراز LR03)، أو عدد 2 بطارية هيدريد معدن النيكل القابلة لإعادة الشحن من Olympus
■ الأبعاد الخارجية
111.5 × 39 × 18 مم (لا تتضمن البروز الأكبر)
■ الوزن
77 جم (بما في ذلك البطارية)
■ درجة حرارة التشغيل
0 إلى 42 درجة مئوية

يرجى العلم بأن مواصفات مسجل الصوت ومظهره الخارجي عرضة للتغيير دون إشعار مسبق، وذلك بغرض تحسين الأداء أو الترقيات الأخرى.

للعملاء في أوروبا

تشير علامة "CE" إلى توافق هذا المنتج مع المتطلبات الأوروبية الخاصة بالسلامة والصحة والبيئة وحماية المستهلك. علامة "CE" مخصصة للبيع في أوروبا.

يُشير هذا الرمز [سلة المهملات ذات العجلات المرسوم عليها خطان متقاطعان، توجيه نفايات الأجهزة الكهربية والإلكترونية (WEEE)، الملحق 4] إلى ضرورة التجميع المنفصل لمخلفات الأجهزة الكهربية والإلكترونية في بلدان الاتحاد الأوروبي. برجاء عدم إلقاء المعدات في النفايات المنزلية. كذلك، يرجى استخدام أنظمة الإرجاع والتجميع المتوفرة ببلدك للتخلص من هذا المنتج.

يشير هذا الرمز [سلة مهملات بعجل مرسوم عليها خطان متقاطعان، ملحق توجيه 2006/66/EC رقم 2] إلى الجمع المنفصل لنفايات البطاريات في دول الاتحاد الأوروبي. يرجى عدم التخلص من الجهاز مع النفايات المنزلية. كذلك، يُرجى استخدام أنظمة الإرجاع والتجميع المتوفرة ببلدك للتخلص من البطاريات التالفة.

لمنع الإضرار المحتمل بالسمع، لا تستمع المسجل على مستويات صوت عالية لفترات طويلة.

- لا تضع طرفي البطارية الموجب/السالب في الاتجاه المعاكس.

قد يسبب ذلك حدوث تسريب، أو ارتفاعًا شديدًا في الحرارة، أو احتراقًا أو انفجارًا.

- لا تستخدم البطارية إذا كانت وسيلة إحكام غلق الحاوية (الغطاء العازل) تالفة.
- احرص دائمًا على إخراج البطارية، عند عدم استخدام مسجل الصوت لفترة طويلة.
- عند التخلص من البطاريات المستعملة، اعزل أطراف التوصيل بشريط لاصق وتخلص منها كقمامة عادية حسب إرشادات السلطات المحلية.
- أخرج البطارية من مسجل الصوت في أسرع وقت ممكن إذا أصبحت غير صالحة للاستخدام. فقد تسبب حدوث تسريب.

- قد يسبب دخول سائل البطارية في العين الإصابة بالعمى.

فإذا دخل سائل البطارية العينين، فلا تفركهما. بدلاً من ذلك، اغسلهما جيداً بماء الصنبور أو أي ماء نظيف آخر على الفور. واذهب إلى الطبيب بسرعة.

- لا تحاول إعادة شحن البطاريات القلوية أو الليثيوم أو أية بطاريات أخرى غير قابلة لإعادة الشحن.
- أبعد البطارية عن متناول الأطفال الرضع والصغار.

فقد يبتلع الأطفال الرضع أو الصغار البطارية. وفي حالة ابتلاعها، يجب الذهاب إلى الطبيب بسرعة.

- إذا لاحظت صدور صوت أو حرارة أو احتراق أو رائحة أو دخان على غير المعتاد من مسجل الصوت أثناء الاستخدام:

① أخرج البطارية على الفور، مع توخي الحرص لئلا تصاب بحروق.

② توجه إلى الجهة التي اشتريت الجهاز منها أو مركز الخدمة في شركة Olympus لإجراء الإصلاحات اللازمة.

فقد يؤدي الاستمرار في الاستخدام إلى نشوب حريق أو صدمة كهربية.

- لا تغمر البطارية في الماء العذب أو المالح، أو تدع أطرافها تبتل.
- توقف عن استخدام البطارية في حالة حدوث مشكلة كالتسريب أو تغير اللون أو تشوه الشكل.
- أوقف شحن البطارية القابلة لإعادة الشحن، في حالة عدم اكتمال الشحن خلال الفترة الزمنية المحددة للشحن.
- قد يؤدي تناثر سائل البطارية إلى الملابس أو الجلد إلى الإضرار بالجلد، لذا اغسل سائل البطارية فورًا بماء الصنبور أو أي ماء نظيف آخر.

⚠ تنبيه

- لا تقذف البطارية أو تعرضها للصدمات الشديدة.
- احرص دائمًا على شحن البطاريات القابلة لإعادة الشحن قبل الاستخدام، عند الاستخدام للمرة الأولى أو في حالة عدم الاستخدام لفترة زمنية طويلة.
- تتسم البطاريات القابلة لإعادة الشحن بعمر افتراضي محدد. عندما يصبح وقت تشغيل المسجل أقصر بعد الشحن في الظروف العادية، يرجى مراعاة انتهاء صلاحية البطارية وضرورة استبدالها بأخرى جديدة.

التخلص من البطارية القابلة لإعادة الشحن

- تساعد إعادة تدوير البطاريات في توفير الموارد. عند التخلص من بطارية مستعملة، احرص دائمًا على تغطية أطرافها والالتزام بالقوانين واللوائح المحلية.

احتياطات التشغيل

- لا تترك مسجل الصوت في الأماكن الساخنة أو الرطبة، كتعريضه لأشعة الشمس داخل سيارة، أو على الشاطئ خلال فصل الصيف.
- لا تخزن مسجل الصوت في الأماكن الرطبة أو المليئة بالغبار.
- في حالة ابتلال مسجل الصوت أو تسلل الرطوبة إليه، امسح الرطوبة فورًا بقطعة قماش جافة. ويجب ألا يتعرض الجهاز للماء المالح على وجه الخصوص.
- لا تضع مسجل الصوت فوق أو بالقرب من التلفاز، أو الثلاجة أو الأجهزة الإلكترونية الأخرى.
- لا تجعل ذرات الرمل أو الأوحال تتسرب إلى مسجل الصوت.

فقد يجعل ذلك المنتج غير قابل للإصلاح.

- لا تعرض مسجل الصوت إلى الاهتزازات أو الصدمات العنيفة.
- لا تستخدم مسجل الصوت في الأماكن الرطبة.
- قد يسبب وضع بطاقة مغناطيسية (كبطاقة الصراف البنكي) بالقرب من السماعة أو سماعات الأذن حدوث أخطاء في البيانات المخزنة على البطاقة المغناطيسية.

<احتياطات فقدان البيانات>

- قد يحدث تلف أو فقدان للمحتوى المُسجل على الذاكرة الداخلية أو بطاقة microSD بسبب أخطاء في التشغيل أو تعطل الجهاز أو إصلاحه.
- أيضًا، عند حفظ المحتوي في الذاكرة لفترة طويلة أو استخدامه بشكل متكرر، قد لا تصبح عمليات مثل الكتابة إلى، أو القراءة من، أو مسح المحتوى ممكنة.
- يوصى بالاحتفاظ بنسخة احتياطية من المعلومات المسجلة المهمة، وحفظها على القرص الثابت بالكمبيوتر الشخصي أو وسائط التسجيل الأخرى.
- يرجى العلم بأن شركة Olympus لن تتحمل أي مسؤولية قانونية عن الأضرار، أو خسارة الأرباح الناتجة عن تلف البيانات المسجلة أو فقدانها، بصرف النظر عن طبيعة السبب في ذلك.

<احتياطات الملفات المسجلة>

- يرجى العلم بأن شركة Olympus لن تتحمل المسؤولية القانونية عن مسح الملفات المسجلة أو عدم القدرة على تشغيلها بسبب تعطل مسجل الصوت أو الكمبيوتر الشخصي.
- تسجيل ملفات خاضعة لحقوق النشر مسموح به عندما يكون التسجيل للاستخدام الشخصي فقط. ويحظر أي نوع آخر من الاستخدام دون تصريح من مالك حقوق النشر بموجب قوانين حقوق النشر.

<احتياطات التخلص من مسجل الصوت وبطاقات microSD>

- حتى عند إجراء التهيئة أو المسح، يتم فقط تحديث معلومات إدارة الملفات في الذاكرة الداخلية و/أو بطاقة microSD ولا يتم مسح الملفات تمامًا.

عند التخلص من مسجل الصوت أو بطاقة microSD، تأكد من إتلاف المنتج، أو قم بتهيئته وتشغيل التسجيل الصامت حتى ينفد وقت التسجيل، أو قم بإجراء عمليات تشغيل مماثلة للحيلولة دون الكشف عن المعلومات الشخصية.

احتياطات السلامة

قبل استخدام مسجل الصوت، اقرأ هذا الدليل لضمان التشغيل الصحيح والآمن. بعد قراءة هذا الدليل، تأكد من الاحتفاظ به في المتناول للرجوع إليه بسرعة عند الحاجة.

احتياطات السلامة المهمة

- تقترن احتياطات السلامة المهمة، الواردة في هذا الدليل، بالرموز والملصقات المذكورة أدناه. اتبع دائمًا هذه الاحتياطات لعدم إيذاء نفسك أو الآخرين، أو التسبب في أضرار في الممتلكات.
- موضح أدناه معنى كل نوع من الاحتياطات.

⚠ خطر

إجراء احتياطي يدل على توقع خطر وشيك يؤدي إلى الوفاة أو حدوث إصابة خطيرة في حالة التعامل مع المعدات بشكل خاطئ.

⚠ تحذير

إجراء احتياطي يدل على توقع موقف يحتمل أن يؤدي إلى الوفاة أو حدوث إصابة خطيرة في حالة التعامل مع المعدات بشكل خاطئ.

⚠ تنبيه

إجراء احتياطي يدل على توقع موقف يحتمل أن يؤدي إلى حدوث إصابة، أو يحتمل أن يسبب إتلاف الممتلكات فقط، في حالة التعامل مع المعدات بشكل خاطئ.

احتياطات السلامة لمسجل الصوت

⚠ تحذير

- لا تستخدم مسجل الصوت في أجواء تحتوي على غازات قابلة للاشتعال أو الانفجار.
  قد يسبب ذلك نشوب حريق أو انفجار.
- لا تحاول تفكيك مسجل الصوت، أو إصلاحه أو تعديله.
  قد يسبب ذلك صدمة كهربية أو إصابة.
- لا تشغل مسجل الصوت أثناء قيادة أي مركبة (كالدراجة الهوائية أو الدراجة النارية، أو السيارة).
  قد يسبب ذلك حوادث مرورية.
- احتفظ بمسجل الصوت في مكان بعيد عن متناول الأطفال الرضع أو الصغار.
  انتبه عند استخدام مسجل الصوت بالقرب من الأطفال الرضع أو الصغار، ولا تتركه دون مراقبة كي لا يصل إلى أيديهم. فالأطفال الرضع أو الصغار ليست لديهم القدرة على استيعاب احتياطات السلامة الخاصة بمسجل الصوت، ومعرضون لخطر الحوادث الآتية:
  – الاختناق بسبب التفاف سلك سماعات الأذن حول الرقبة دون قصد.
  – أخطاء التشغيل التي قد تؤدي إلى الإصابة أو الصدمة الكهربية.
- استخدم بطاقات الذاكرة /microSD microSDHC فقط. ولا تضع الأنواع الأخرى من البطاقات في مسجل الصوت.
  في حالة وضع نوع آخر من البطاقات في مسجل الصوت دون قصد، لا تحاول إخراجه بالقوة. اتصل بمركز الإصلاح أو مركز الخدمة لشركة Olympus.
- في حالة سقوط مسجل الصوت في الماء، أو تسرب الماء أو أجزاء غريبة من المعادن أو المواد القابلة للاشتعال إلى داخل الجهاز:
  ① أخرج البطارية من الجهاز فورًا.
  ② اتصل بالجهة التي اشتريت الجهاز منها أو مركز الخدمة في شركة Olympus لإجراء الإصلاحات اللازمة.
  فقد يؤدي الاستمرار في الاستخدام إلى نشوب حريق أو صدمة كهربية.
- لا تستخدم مسجل الصوت أو استخدمه حسب الإرشادات في الطائرات، أو المستشفيات أو الأماكن الأخرى المقيد استخدام الأجهزة الإلكترونية فيها.
- توقف عن استخدام مسجل الصوت إذا لاحظت تصاعد رائحة أو ضوضاء، أو دخان من الجهاز على غير المعتاد.
  فقد يسبب ذلك نشوب حريق أو الإصابة بحروق. أخرج البطارية على الفور، مع توخي الحرص لئلا تصاب بحروق. اتصل بالجهة التي اشتريت الجهاز منها أو مركز الخدمة أو مركز الإصلاح لشركة Olympus. (لا تلمس البطارية بيدين عاريتين (دون قفازات) عند إخراجها من الجهاز. وأخرج البطارية في مكان مفتوح بعيدًا عن المواد القابلة للاشتعال.)
- عند حمل مسجل الصوت من الحزام، احرص على عدم تشابكه مع الأشياء الأخرى.

⚠ تنبيه

- لا ترفع مستوى الصوت قبل إجراء أي عملية تشغيل.
  فقد يؤدي ذلك إلى الإضرار بحاسة السمع أو فقدانها.

البطاريات

⚠ خطر

- لا تضع البطارية بالقرب من مصادر الاشتعال.
- لا تحرق البطارية أو تعرضها للحرارة أو تفككها. تجنب حدوث قصر كهربي للقطبين الموجب والسالب في البطارية.
  قد يسبب ذلك نشوب حريق أو انفجارًا أو احتراقًا، أو ارتفاعًا شديدًا في الحرارة.
- لا تلحم التوصيلات بالبطارية مباشرة. ولا تتلف البطارية أو تعدلها أو تفككها.
- لا توصل طرفي البطارية الموجب والسالب.
  فقد يسبب ذلك ارتفاعًا شديدًا في الحرارة أو صدمة كهربية أو نشوب حريق.
- عند حمل البطارية أو تخزينها، احرص دائمًا على وضعها في الحاوية وحماية الأطراف. ولا تحمل البطارية أو تخزنها مع أشياء معدنية مهمة كسلسلة المفاتيح.
  فقد يسبب ذلك ارتفاعًا شديدًا في الحرارة أو صدمة كهربية أو نشوب حريق.
- لا توصل البطارية مباشرة بمأخذ الطاقة أو ولاعة السجائر في السيارة.
- لا تستخدم أو تترك البطارية في مكان ساخن، كالأماكن المعرضة لأشعة الشمس المباشرة، أو داخل سيارة في الأيام الحارة، أو بالقرب من مدفأة الغرفة.
  قد يسبب ذلك نشوب حريق أو حروقًا، أو وقوع إصابات نتيجة التسريب، أو ارتفاعًا شديدًا في الحرارة أو حدوث انفجار.

⚠ تحذير

- لا تلمس أو تمسك البطارية بأيدٍ مبتلة.
  قد يسبب ذلك صدمة كهربية أو أعطالاً في الجهاز.
- لا تستخدم البطارية إذا كانت الحاوية مخدوشة أو تالفة.
  قد يسبب ذلك انفجارًا أو ارتفاعًا شديدًا في الحرارة.

التشغيل

بالإضافة إلى الملفات المسجلة باستخدام مسجل الصوت، يمكنك أيضًا تشغيل ملفات منقولة من الكمبيوتر الشخصي بتنسيق MP3.

إجراء التشغيل الأساسي (الشكل 9)

1 حدد الملف المراد تشغيله من المجلد الذي يحتوي عليه.

2 اضغط على الزر OK▶ لبدء التشغيل.

ⓐاسم الملف ومؤشر المجلد
ⓑالوقت المنقضي من التشغيل/طول الملف
ⓒمؤشر شريط موضع التشغيل

3 اضغط على الزر + أو – لضبط مستوى الصوت على المستوى المطلوب.

- يمكن ضبط مستوى الصوت إلى ضبط من [**00**] إلى [**30**].
وكلما ارتفع الرقم، ارتفع مستوى الصوت.
- إذا كان مستوى الصوت المحدد مرتفعًا جدًا قد تظهر شاشة تحذير.

4 اضغط على الزر (■) STOP لإيقاف التشغيل.

تغيير سرعة التشغيل (الشكل 10)

1 اضغط على الزر OK▶ أثناء التشغيل.

2 اضغط على الزر + أو –.

- لضبط سرعة التشغيل.

3 اضغط على الزر OK▶.

قيود التشغيل السريع

قد لا تعمل بعض الملفات بشكل طبيعي، حسب معدل تردد أخذ العينات ومعدل البت الخاص بها. ستحتاج إلى خفض سرعة التشغيل في هذه الحالة.

مسح الملفات (الشكل 11)

1 حدد الملف الذي تريد مسحه.

2 اضغط على الزر ERASE.عندما يكون المسجل في وضع التوقف.

3 اضغط على الزر + أو – لتحديد [All in folder] أو [One file].

4 اضغط على الزر OK▶.

5 اضغط على الزر + لتحديد [Start].

6 اضغط على الزر OK▶.

- تظهر الرسالة [**Erasing!**] على الشاشة وتبدأ عملية المسح.وتظهر الرسالة [**Erased**] عند انتهاء العملية.

الاستخدام مع الكمبيوتر الشخصي

بيئة تشغيل الكمبيوتر الشخصي

Windows

نظام التشغيل

Microsoft Windows Vista/7/8, 8.1
تثبيت قياسي

Macintosh

نظام التشغيل

Mac OS X 10.5 إلى 10.10 تثبيت قياسي

معلومات حقوق النشر والعلامات التجارية

- المعلومات الواردة في هذا المستند عرضة للتغيير في المستقبل دون إشعار مسبق.
اتصل بمركز دعم عملاء Olympus للتعرف على أسماء أحدث المنتجات، وأرقام الطرز والمعلومات اللازمة الأخرى.
- شاشات العرض والرسومات التوضيحية لمسجل الصوت الموضحة في هذا الدليل قد تختلف عن المنتج الأصلي. وعلى الرغم من اتخاذ الاحتياطات اللازمة لضمان دقة المعلومات الواردة في هذا الدليل، فقد تقع أخطاء أحيانًا.
في حالة وجود أي استفسارات أو مخاوف بشأن معلومات مشكوك في صحتها، أو أخطاء أو حالات سهو محتملة، يجب توجيهها إلى مركز دعم عملاء Olympus.

- Olympus Corporation تملك حقوق الطبع والنشر لهذا الدليل. ويَحظر قانون حقوق الطبع والنشر النسخ غير المصرح به لهذا الدليل، أو التوزيع غير المصرح به لأي نسخ منه.
- يرجى العلم بأن شركة Olympus لن تتحمل أي مسؤولية قانونية عن الأضرار، أو خسارة الأرباح، أو أي ادعاءات من الأطراف الأخرى ناتجة عن الاستخدام الخاطئ للمنتج.

العلامات التجارية والعلامات التجارية المسجلة

- IBM وPC/AT هما علامتان تجاريتان أو علامتان تجاريتان مسجلتان لصالح شركة International Business Machines Corporation.
- Microsoft وWindows وWindows Media هي علامات تجارية مُسجلة لصالح شركة Microsoft Corporation.
- microSD وmicroSDHC هي علامات تجارية لصالح SD Card Association.
- Macintosh وiTunes هما علامتان تجاريتان لشركة Apple Inc.
- يستخدم المنتج تقنية ترميز الصوت MP3 بترخيص من Fraunhofer IIS وThomson.

جميع العلامات أو الأسماء التجارية الأخرى الواردة في هذا الدليل هي علامات تجارية أو علامات تجارية مسجلة تخص مالكيها.

تشغيل الطاقة (الشكل 2)

1 قم بتحريك مفتاح POWER إلى موضع [ON].

ضبط البطارية المُركبة (الشكل 3)

الطراز WS-853 فقط

1 اضغط على زر + أو – لتحديد نوع البطارية التي ركبتها.

[Ni-MH]:
حدد إذا كنت قد ركبت بطارية هيدريد معدن النيكل القابلة لإعادة الشحن من Olympus (الطراز BR404).

[Alkaline]:
حدد إذا كنت قد ركبت بطارية قلوية.

ⓐنوع البطارية

2 اضغط على الزر OK ▶ لإنهاء الضبط.

ضبط التاريخ/الوقت (الشكل 4)

1 اضغط على زر ▶▶| أو |◀◀ لتحديد العنصر لضبطه.

2 اضغط على الزر + أو – لتغيير الرقم.

- لتغيير ضبط عنصر آخر، اضغط على الزر ▶▶| أو |◀◀ لتحريك المؤشر الوامض، ثم اضغط على الزر + أو – لتغيير الرقم.

3 اضغط على الزر OK ▶ لإنهاء الضبط.

تحديد الوضع (الشكل 5)

1 اضغط على الزر + أو – لتغيير الوضع.

[Normal Mode]:
هذا هو الوضع القياسي الذي تتوفر فيه جميع الوظائف.

[Simple Mode]:
يسرد هذا الوضع الوظائف شائعة الاستخدام. يصبح النص أكبر لتسهيل العرض.

2 اضغط على الزر OK ▶ لإنهاء الضبط.

شحن البطارية (الشكل. 6)

الطراز WS-853 فقط

ملاحظة:

- قبل شحن البطارية، ركِّب البطارية المرفقة القابلة لإعادة الشحن واضبط [Battery] على [Ni-MH].

1 ابدأ تشغيل الكمبيوتر الشخصي.

2 حرك الزر المنزلق لموصل USB في اتجاه السهم.

3 بعد التأكد من إيقاف مسجل الصوت، وصل موصل USB بمنفذ USB الموجود بالكمبيوتر الشخصي.

4 اضغط على الزر OK ▶ لبدء شحن البطارية.

- عند ضبط [Battery] على [Ni-MH]، تظهر الرسالة [Press OK to start charging] على الشاشة. اضغط على الزر OK ▶ عندما تومض هذه الرسالة.

5 يكتمل شحن البطارية عندما يتغير مؤشر البطارية إلى [ ].

ملاحظة:

- لا تحاول أبدًا شحن بطارية قلوية، أو بطارية ليثيوم أو أي بطارية خلية أولية أخرى. فقد يسبب تسرب السوائل أو السخونة الشديدة عطل المسجل.

إيقاف التشغيل

1 عندما يكون المُسجل في وضع التوقف، قم بتحريك المفتاح POWER إلى الموضع [OFF/HOLD].

وضع حفظ الطاقة

عند توقف مسجل الصوت على الأقل لمدة 5 دقائق بعد تشغيل الجهاز، تختفي الشاشة ويدخل مسجل الصوت تلقائيًا في وضع حفظ الطاقة.

- يؤدي الضغط على أي زر إلى الخروج من وضع حفظ الطاقة.

التسجيل

إجراء التسجيل الأساسي (الشكل. 7)

1 حدد المجلد المراد حفظ التسجيل فيه.

2 وجه الميكروفون المدمج في اتجاه الصوت لتسجيله.

3 اضغط على الزر REC (●) لبدء التسجيل.

ⓐوضع التسجيل
ⓑمدة التسجيل المنقضية
ⓒمقياس المستوى (يتغير حسب مستوى صوت التسجيل وضبط وظيفة التسجيل)
ⓓوقت التسجيل الممكن المتبقي
ⓔمستوى التسجيل

4 اضغط على الزر STOP (■) عندما ترغب في إيقاف التسجيل.

ⓕطول الملف

تغيير مشهد التسجيل Scene (الشكل 8)

يحتوي مسجل الصوت على قوالب مسجلة مسبقًا للإعدادات المثلى المخصصة لتطبيقات التسجيل المختلفة، مثل المؤتمرات والإملاء. عند تحديد أحد هذه القوالب، يمكنك إدخال مختلف الإعدادات الموصى بها لتطبيق التسجيل المرغوب، وكل ذلك في عملية واحدة.

1 عندما يكون مُسجل الصوت في وضع التوقف، اضغط مع الاستمرار على الزر CALENDAR/SCENE.

2 اضغط على الزر + أو – لتحديد تطبيق التسجيل المرغوب.

3 اضغط على الزر OK ▶ لإنهاء الضبط.

AR مقدمة

- شكرًا لشرائك مسجل الصوت الرقمي من Olympus. يرجى قراءة هذه الإرشادات للحصول على معلومات حول استخدام المنتج بشكل صحيح وآمن.
- يُمثل هذا الدليل إصدارًا أساسيًا. يرجى الرجوع إلى الدليل المتقدم الكامل إما من البيانات المُخزنة في مجلد **[OL_MANUAL]** للمسجل أو قم بتنزيل البيانات من موقع OLYMPUS.

أسماء الأجزاء

المُسجل

① ميكروفون استريو مدمج (أيسر)
② الشاشة
③ مصباح مؤشر LED (LED)
④ زر (■) **STOP**
⑤ زر **ERASE**
⑥ زر **MENU**
⑦ السماعة المدمجة
⑧ موصل **USB**/غطاء موصل **USB** (قابل للسحب)
⑨ ميكروفون استريو مدمج (أيمن)
⑩ مفتاح **POWER**
⑪ غطاء البطاقة
⑫ زر **REC (التسجيل)** (●)
⑬ زر **FOLDER/INDEX**
⑭ زر **CALENDAR/SCENE**
⑮ زر **|◀◀**
⑯ زر **+**
⑰ زر **▶▶|**
⑱ زر **▶OK**
⑲ زر **–**
⑳ حامل
㉑ الذراع المنزلق لموصل **USB**
㉒ مقبس الميكروفون (🎙)
㉓ مقبس سماعات الأذن (🎧)
㉔ غطاء البطارية
㉕ فتحة الحزام

العرض (الوضع العادي)

Ⓐ أثناء وضع التسجيل
Ⓑ أثناء وضع التشغيل أو التوقف

❶ اسم الملف
❷ مؤشر البطارية
[Ni]: Ni-MH*1
[Al]: Alkaline*1
❸ مؤشر المجلد، رقم الملف الحالي في المجلد/العدد الإجمالي للملفات المسجلة في المجلد ومؤشر تأمين الملف
❹ مؤشر حالة مسجل الصوت
[○]: مؤشر التسجيل
[○]: مؤشر الإيقاف المؤقت للتسجيل
[■]: مؤشر الإيقاف
[▶]: مؤشر التشغيل
[▶]: مؤشر التشغيل السريع
[▶]: مؤشر التشغيل البطيء
[▶▶]: مؤشر التقديم السريع
[◀◀]: مؤشر الترجيع السريع
❺ الوقت المنقضي من التسجيل أو التشغيل
❻ مؤشر وسائط التسجيل
[IN]: الذاكرة الداخلية
[SD]: بطاقة microSD
وقت التسجيل الممكن المتبقي
❼ معاني المؤشرات المعروضة في منطقة عرض المؤشرات
مشهد التسجيل
[DICT.]: الإملاء
[MEETING]: اجتماع
[CONF.]: مؤتمر
[DUPL]: نسخ (شريط)
[DUPL]: نسخ (أسطوانة مدمجة)
[DUPL]: نسخ (المؤقت)
[TEL.REC]: تسجيل المكالمات الهاتفية
[DNS]: DNS
[HI] [L] [LH]: مستوى التسجيل
[VCVA]: VCVA
[Sync]: تسجيل V-Sync
[HS]: مرشح حذف النغمات ذات التردد المنخفض
[VU]: موازن الصوت*1
مرشح الصوت*2
[NR]: إلغاء التشويش
وضع التشغيل:
[□]: مجلد
[□]: ملف
[□]: تكرار
❽ مؤشر تنسيق التسجيل
❾ طول الملف
❿ مقياس المستوى
⓫ مؤشر شريط موضع التشغيل

* **1** الطراز WS-853
* **2** الطراز WS-852 فقط

العرض (الوضع البسيط)

Ⓒ أثناء وضع التسجيل
Ⓓ أثناء وضع التشغيل أو التوقف

❶ مؤشر المجلد، رقم الملف الحالي في المجلد/العدد الإجمالي للملفات المسجلة في المجلد ومؤشر تأمين الملف
❷ مؤشر البطارية
[Ni]: Ni-MH*1
[Al]: Alkaline*1
❸ مؤشر حالة مسجل الصوت
[○]: مؤشر التسجيل
[○]: مؤشر الإيقاف المؤقت للتسجيل
[■]: مؤشر الإيقاف
[▶]: مؤشر التشغيل
[▶]: مؤشر التشغيل السريع
[▶]: مؤشر التشغيل البطيء
[▶▶]: مؤشر التقديم السريع
[◀◀]: مؤشر الترجيع السريع
❹ الوقت المنقضي من التسجيل أو التشغيل
❺ مؤشر وسائط التسجيل
[IN]: الذاكرة الداخلية
[SD]: بطاقة microSD
وقت التسجيل الممكن المتبقي
❻ مقياس المستوى
❼ طول الملف (أثناء وضع الإيقاف)، مؤشر شريط الموضع (أثناء وضع التشغيل)
❽ مشهد التسجيل

* **1** الطراز WS-853 فقط

الإعداد

تركيب البطارية (الشكل 1)

قبل استخدام مسجل الصوت، ركِّب البطارية في درج البطارية في مسجل الصوت.

1 حرك غطاء البطارية لفتحه مع الضغط عليه لأسفل.

2 ركِّب بطاريات AAA، مع التأكد من وضع الطرفين الموجب والسالب في الاتجاه الصحيح.

ⓐركِّب طرف البطارية السالب أولاً.

3 حرك غطاء البطارية لإغلاقه تمامًا.

MEMO

OLYMPUS®

OLYMPUS CORPORATION

2951 Ishikawa-machi, Hachioji-shi, Tokyo 192-8507, Japan.

OLYMPUS EUROPA SE & CO. KG

Premises:	Consumer Product Division Wendenstrasse 14 - 18, 20097 Hamburg, Germany. Tel. :+49 40 -23 77 3-0 / Fax +49 40 - 23 07 61
Goods delivery:	Modul H, Willi-Bleicher Str. 36, 52353 Düren, Germany.
Letters:	Postfach 10 49 08, 20034 Hamburg, Germany.

European Technical Customer Support:
Please visit our homepage **http://www.olympus-europa.com**
or call our TOLL FREE NUMBER*: **00800 - 67 10 83 00**

for Austria, Belgium, Czech Republic, Denmark, Finland, France, Germany, Luxemburg, Netherlands, Norway, Poland, Portugal, Russia, Spain, Sweden, Switzerland, United Kingdom.
* Please note some (mobile) phone services / provider do not permit access or request an additional prefix to +800 numbers.

For all not listed European Countries and in case that you can't get connected to the above mentioned number please make use of the following
CHARGED NUMBER: **+ 49 40 - 237 73 899**.

OLYMPUS IMAGING AUSTRALIA PTY LTD.

Ground Floor, 82 Waterloo Road, Macquarie Park NSW 2113, Australia
PO Box 1991 Macquarie Centre NSW 2113
Tel: +61 2 9886 3992
http://www.olympus.com.au

Customer Service Centres:

Australia
Olympus Imaging Australia Pty Ltd.
Tel: **1300 659 678**
Fax: **+61 2 9889 7988**
http://www.olympus.com.au

New Zealand
Dictation Distributors Ltd.
Tel: **0800 659 678**
Fax: **+64 9 303 3189**
http://www.dictation.co.nz

E1-BS1644-01 AP1504