Status spotřebiče R Platné od 24. 08. 2021 00:00:00 Poslední změna: 9. 01. 2025 02:44:21

INFORMAČNÍ LIST

MORA

Vestavná trouba
738746
VT522CX

USP :

Typ dveří	Compact Door - dvojité zasklení dveří trouby s reflexní vrstvou
Zavírání dvířek	Klasické zavírání dvířek
Typ trouby	Multifunkční trouba BigSpace - 77 l Extra velká využitelná pečící plocha
TouchFree nerez	TouchFree úprava nerezových částí proti otiskům prstů
Maximální teplota	300 °C
Chladicí ventilátor	Dynamické chlazení trouby - DC
SuperSize	Ano
HomeMade Plus tvar trouby	Ano
Kruhové těleso	Ano
GentleBake pomalé pečení	Ano
FastPreheat	FastPreheat rychlý předehřev trouby
Velké grilovací těleso	Ano
AirFry zdravé fritování	Ano
FrozenBake	FrozenBake program pro hotová a mražená jídla
Osvětlení trouby	Horní osvětlení
Pizza program	Program Pizza
PerfectGrill	PerfectGrill dvojité grilovací těleso
Materiál vnitřku trouby a pečících plechů	EcoEmail - vysoce kvalitní smalt trouby a plechů

Zakladní informace :

Produktová skupina	Vestavná trouba
Značka výrobce	MORA
Model	VT522CX
Art. nb. (artiklové číslo)	738746
EAN kód	3838782518218
Základní barva výrobku	Barva nerezové oceli
Konstrukce	Vestavný
Typ ovládání	Bez kontroly
Mikrovlnná funkce	Ne
Je obsaženo ovládání varné desky	Ano
Materiál dveří	Sklo
Druh přívodní energie	Elektřina
Typ trouby	Multifunkční trouba
Příkon elektrický (W)	3500 W
Jištění (A)	0,0
Napětí (V)	220-240 V
Kmitočet (Hz)	50-60 Hz
Značky shody	CE
Délka přívodního kabelu (cm)	150 cm
Typ zástrčky	3x1.5 se zástrčkou
Výška spotřebiče (mm)	595 mm
Šířka spotřebiče (mm)	595 mm
Hloubka spotřebiče (mm)	564 mm
Výška zabaleného spotřebiče (mm)	660 mm
Šířka zabaleného spotřebiče (mm)	620 mm
Hloubka zabaleného spotřebiče (mm)	675 mm
Minimální výška otvoru pro vestavění (mm)	590 mm
Maximální výška otvoru pro vestavění (mm)	600 mm
Minimální šířka otvoru pro vestavění (mm)	560 mm
Maximální šířka otvoru pro vestavění (mm)	564 mm
Hloubka otvoru pro vestavění (mm)	550 mm
Netto váha (kg)	25,9 Kg
Brutto váha (kg)	27,9 Kg
Automatické programy	N/A
Barva	Barva nerezové oceli
Mikrovlnný výkon	0 W
Výkon grilu	2300 W

Vlastnosti :

Regulace teploty	N/A
Krátky opis výrobku	BO3CO6N02-1 - VT522CX
Časovač	N/A
Zabudovaná funkce čištění	Ne
Rošt (počet roštů)	1
Časová regulace	Bez regulace času
Pečící plechy (počet plechů)	1
Informace na ovládacím panelu	N/A
Materiál vnitřního prostoru pro pečení	Smaltovaná ocel
Grilovací motor s otočným rožněm	Ne
Obsažená dodatečná výbava	Hluboký pečící plech - 1 Pečící rošt - 1
Bezpečnostní zařízení	Elektronický
Osvětlení trouby	Ano
Osvětlení trouby	N/A
Termosonda na maso	Ne
Vedení plechů v troubě	Drátěný závěsy

Informace energetické nálepky / Vlastnosti :
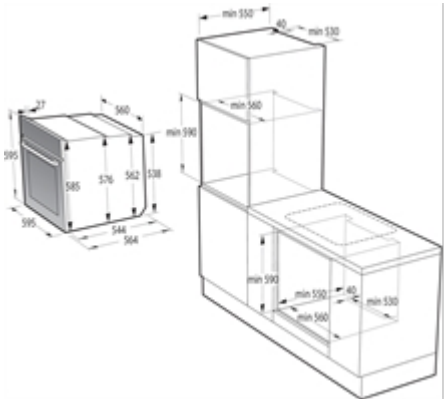
Netto objem trouby	0,0 l
Spotřeba energie při nucené konvekci vzduchu (kWh)	1,0 W
Spotřeba elektrické energie na jeden cyklus v konvenčním režimu (2010/30 / ES)	0,97 kWh/cycle
Spotřeba energie plynové trouby na jeden cyklus v konvenčním režimu (2010/30/ES)	0,0 MJ/cycle
Spotřeba elektrické energie na jeden cyklus v režimu ventilátorové nucené konvekce (2010/30 / ES)	0,82 kWh/cycle
Využitelný objem (2010/30/ES)	77 l
Počet dutin - NOVÉ (2010/30/EC)	1
Spotřeba elektrické energie plynová trouba plynová trouba na jeden konvenčný cyklus - NOVÉ (2010/30/EC)	8,28
Index energetické účinnosti (2010/30/EC)	94,3
Energetická třída	A
Spotřeba energie (konvenční tepelná funkce)	0,97 kWh
Hlučnost trouby	42 db(A)re 1 pW
Spotřeba energie (nucená konvekce vzduchu)	0,82 kWh
Využitelný objem trouby	77 l
Velikost trouby	Velká