# ACR39U-N1

User Manual • Uživatelský manuál • Užívateľský manuál • Használati utasítás • Benutzerhandbuch

**English** 3 – 10
**Čeština** 11 – 18
**Slovenčina** 19 – 26
**Magyar** 27 – 35
**Deutsch** 36 – 44

Dear customer,

Thank you for purchasing our product. Please read the following instructions carefully before first use and keep this user manual for future reference. Pay particular attention to the safety instructions. If you have any questions or comments about the device, please contact the customer line.


✉ www.alza.co.uk/kontakt

✆ +44 (0)203 514 4411

*Importer* Alza.cz a.s., Jankovcova 1522/53, Holešovice, 170 00 Prague 7, www.alza.cz

# Introduction

The ACR39U-N1 PocketMate II (USB Type A) is a portable smart card reader that has more to it than meets the eye. As small and elegant looing as it is, this smart card reader is capable of supporting demanding smart card applications using full-sized contact smart cards. It provides the perfect balance between reliable functionality and design aesthetics to meet your security needs in many fields, including e-Banking, e-Payment, and e-Government.

## Smart Card Reader

The ACR39U-N1 PocketMate II (USB Type A) supports ISO 7816 Class A, B and C smart cards (5 V, 3 V and 1.8 V) and microprocessor cards with T=0 and T=1 protocol. In addition, it supports a wide variety of memory cards in the market including the Department of Defense Common Access Card (CAC) and SIÚRMET Card. This makes it ideal for a broad range of solutions such as PIV Application, Physical and Logical Access Control, Digital Signature, and Online Banking.

## Ingenious Design

The highly compact ACR39U-N1 PocketMate II (USB Type A) is specifically designed to be brought and used anytime, anywhere. No larger than a standard USB token, it transforms into a smart card reader for full-sized contact smart cards with just a single swivel motion.

## Ease of Integration

Being a PC/SC and CCID-compliant device, ACR39U-N1 PocketMate II (USB Type A) can easily integrated in a computer-based environment. Its drivers are compatible with operating systems such as Windows, Linux, Mac OS and Solaris. In addition, ACR39U PocketMate II may now be used on mobile devices running the Android platform with versions 3.1 and later.

With its various features, the ACR39U PocketMate II Series is the perfect card reader for your smart card solution.

## Features

- USB 2.0 Full Speed Interface
- USB Type A Connect
- Plug and Play – CCID support bring utmost mobility
- Swivel Motion Design
- Smart Card Reader
    - Contact Interface
        - Support ISO 7816 Class, A, B, and C (5 V, 3 V, 1.8 V) cards
        - Supports CAC (Common Access Card)
        - Supports SIPRNET Card
        - Supports J-LIS Card
        - Supports microprocessor cards with T=0 and T=1 protocol
        - Support memory cards
        - Supports PPS (Protocol and Parameters Selection)
        - Features Short Circuit Protection
- Application Programming Interface
    - Supports PC/SC
    - Supports CT-API (through wrapper on top of PC/SC)
- Supports Android 3.1 and later
- Compliant with the following standards:
    - EN 62368/IEC 62368
    - CE
    - FCC
    - RoHS
    - REACH
    - EMV Level 1 (Contact)
    - J-LIS
    - KCC
    - PBOC
    - TAA (USA)
    - UKCA
    - UL
    - VCCI
    - WEEE
    - ISO 7816
    - PC/SC
    - CCID
    - Microsoft WHQL

# Supported Card Types

### MCU Cards

ACR39U PocketMate II operates with MCU cards following either the T=0 or T=1 protocol. It also works with SIPRNET and CAC cards, ideal for US PIV and PKI applications.

### Memory-based Smart Cards

ACRU39U PocketMate II works with several memory-based smart cards such as:

- Cards with intelligent 1 KB EEPROM with write-protect function, including:
  - Infineon: SLE4418, SLE4428, SLE5518 and SLE5528
- Cards with intelligent 256-byte EEPROM with write-protect function, including:
  - Infineon: SLE4432, SLE4442, SLE5532 and SLE5542

# Typical Applications

- e-Government
- e-Banking and e-Payment
- e-Healthcare
- Public Key Infrastructure
- Network Security
- Access Control
- Loyalty Program

# Technical Specifications

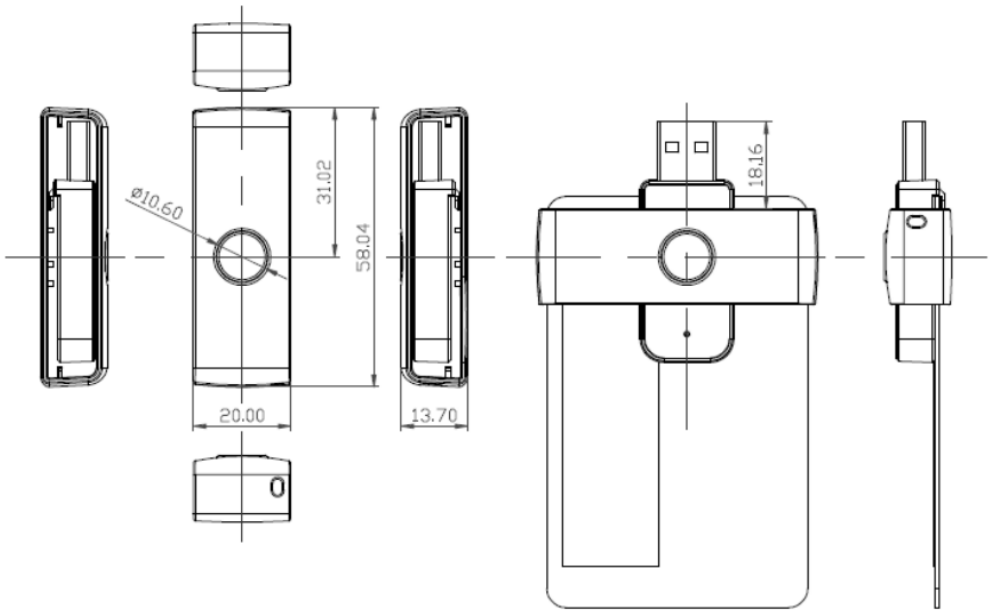

## Physical Characteristics

| | |
|---|---|
| **Dimensions** | 58.0 mm (L) x 20.0mm (W) x 13.7 mm (H) |
| **Weight** | 12 g |
| **Color** | White |

## USB Host Interface

| | |
|---|---|
| **Protocol** | USB CCID |
| **Connector Type** | Standard Type A |
| **Power Source** | From USB port |
| **Speed** | USB 2.0 Full Speed (12 Mbps) |
| **Supply Voltage** | 5 V |

## Contact Smart Card Interface

| | |
|---|---|
| **Number of Slot** | 1 Full-sized Card Slot |
| **Standard** | ISO 7816 Pars 1-4, Class A, B, C (5 V, 3 V, 1.8 V) |
| **Protocol** | T=0; T=1 Memory Card Support |
| **Supply Current** | Max. 50 Ma |
| **Smart Card Read/Write Speed** | 9.6 Kbps – 600 Kbps |
| **Short Circuit Protection** | (+5) V/GND on all pins |
| **Clock Frequency** | 4.8 MHz |
| **Card Connector Type** | Contact |
| **Card Insertion Cycles** | Min. 100,000 |

## Built-in Peripheral

| | |
|---|---|
| **LED** | Green |

## Application Programming Interface

| | |
|---|---|
| **PC-linked Mode** | PC/SC<br>CT-API (through wrapper on top of PC/SC) |

| | |
|---|---|
| **Temperature** | 0°C - 60°C |
| **Humidity** | Max. 90% (non-condensing) |
| **MTBF** | 500,000 hrs |

## Certifications/Compliance

EN 62368/IEC 62368, CE, FCC, RoHS, REACH, EMV, Level 1 (Contact), J-LIS, KCC, PBOC, TAA(USA), UKCA, UL, VCCI, WEEE, ISO 7816, USB 2.0 Full Speed, PC/SC, CCID, Microsoft WHQL

**Device Driver Operating System Support**
Windows 7, Windows 8, Windows 8.1, Windows 10
Windows Server 2003, Windows Server 2008, Windows Server 2008 R2, Windows Server 2012, Windows Server 2012 R2, Windows Server 2016
Linux, Mac OS, Solaris, Android 3.1 and later

# Warranty Conditions

A new product purchased in the Alza.cz sales network is guaranteed for 2 years. If you need repair or other services during the warranty period, contact the product seller directly, you must provide the original proof of purchase with the date of purchase.

**The following are considered to be a conflict with the warranty conditions, for which the claimed claim may not be recognized:**

- Using the product for any purpose other than that for which the product is intended or failing to follow the instructions for maintenance, operation, and service of the product.
- Damage to the product by a natural disaster, the intervention of an unauthorized person or mechanically through the fault of the buyer (e.g., during transport, cleaning by inappropriate means, etc.).
- Natural wear and aging of consumables or components during use (such as batteries, etc.).
- Exposure to adverse external influences, such as sunlight and other radiation or electromagnetic fields, fluid intrusion, object intrusion, mains overvoltage, electrostatic discharge voltage (including lightning), faulty supply or input voltage and inappropriate polarity of this voltage, chemical processes such as used power supplies, etc.
- If anyone has made modifications, modifications, alterations to the design or adaptation to change or extend the functions of the product compared to the purchased design or use of non-original components.

# EU Declaration of Conformity

**Identification data of the manufacturer's / importer's authorized representative:**

Importer: Alza.cz a.s.

Registered office: Jankovcova 1522/53, Holešovice, 170 00 Prague 7

CIN: 27082440

**Subject of the declaration:**

Title: Smart Card Reader

Model / Type: ACR39U-N1

**The above product has been tested in accordance with the standard(s) used to demonstrate compliance with the essential requirements laid down in the Directive(s):**

Directive No. 2014/30/EU

Directive No. 2011/65/EU as amended 2015/863/EU

# WEEE

This product must not be disposed of as normal household waste in accordance with the EU Directive on Waste Electrical and Electronic Equipment (WEEE - 2012/19 / EU). Instead, it shall be returned to the place of purchase or handed over to a public collection point for the recyclable waste. By ensuring this product is disposed of correctly, you will help prevent potential negative consequences for the environment and human health, which could otherwise be caused by inappropriate waste handling of this product. Contact your local authority or the nearest collection point for further details. Improper disposal of this type of waste may result in fines in accordance with national regulations.

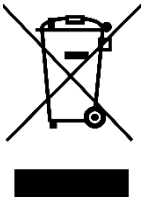

Vážený zákazníku,

Děkujeme vám za zakoupení našeho produktu. Před prvním použitím si prosím pečlivě přečtěte následující pokyny a uschovejte si tento návod k použití pro budoucí použití. Zvláštní pozornost věnujte bezpečnostním pokynům. Pokud máte k přístroji jakékoli dotazy nebo připomínky, obraťte se na zákaznickou linku.


✉ www.alza.cz/kontakt

✆ +420 255 340 111

*Dovozce* Alza.cz a.s., Jankovcova 1522/53, Holešovice, 170 00 Praha 7, www.alza.cz

# Úvod

ACR39U-N1 PocketMate II (USB typ A) je přenosná čtečka čipových karet, která toho umí víc, než se na první pohled zdá. Tato čtečka čipových karet, jakkoli je malá a elegantně vypadající, je schopna podporovat náročné aplikace čipových karet využívající kontaktní čipové karty plné velikosti. Poskytuje dokonalou rovnováhu mezi spolehlivou funkčností a estetickým designem, aby splnila vaše bezpečnostní potřeby v mnoha oblastech, včetně elektronického bankovnictví, elektronických plateb a elektronické veřejné správy.

## Čtečka čipových karet

ACR39U-N1 PocketMate II (USB typ A) podporuje čipové karty ISO 7816 třídy A, B a C (5 V, 3 V a 1,8 V) a mikroprocesorové karty s protokolem T=0 a T=1. Kromě toho podporuje širokou škálu paměťových karet na trhu včetně karet CAC (Common Access Card) ministerstva obrany a SIÚRMET karet. Díky tomu je ideální pro širokou škálu řešení, jako jsou aplikace PIV, fyzická a logická kontrola přístupu, digitální podpis a online bankovnictví.

## Důmyslný design

Vysoce kompaktní zařízení ACR39U-N1 PocketMate II (USB typu A) je speciálně navrženo tak, aby bylo možné jej kdykoli a kdekoli přenášet a používat. Není větší než standardní USB token a jediným otočným pohybem se přemění na čtečku čipových karet pro kontaktní čipové karty plné velikosti.

## Snadná integrace

Vzhledem k tomu, že je ACR39U-N1 PocketMate II (USB typu A) kompatibilní s PC/SC a CCID, lze jej snadno integrovat do počítačového prostředí. Jeho ovladače jsou kompatibilní s operačními systémy, jako jsou Windows, Linux, Mac OS a Solaris. Kromě toho lze nyní zařízení ACR39U PocketMate II používat na mobilních zařízeních s platformou Android ve verzi 3.1 a novější.
Díky svým různým funkcím je řada ACR39U PocketMate II ideální čtečkou karet pro vaše řešení čipových karet.

# Funkce

- Rozhraní USB 2.0 s Full Speed
- Připojení USB typu A
- Plug and Play - podpora CCID přináší maximální mobilitu
- Design otočného pohybu
- Čtečka čipových karet
    - Kontaktní rozhraní
        - Podpora karet ISO 7816 třídy A, B a C (5 V, 3 V, 1,8 V).
        - Podporuje CAC (Common Access Card)
        - Podporuje kartu SIPRNET
        - Podporuje kartu J-LIS
        - Podporuje mikroprocesorové karty s protokolem T=0 a T=1
        - Podpora paměťových karet
        - Podporuje PPS (výběr protokolu a parametrů)
        - Funkce ochrany proti zkratu
- Rozhraní pro programování aplikací
    - Podpora PC/SC
    - Podpora rozhraní CT-API (prostřednictvím wrapperu nad PC/SC)
- Podporuje systém Android 3.1 a novější
- Splňuje následující normy:
    - EN 62368/IEC 62368
    - CE
    - FCC
    - RoHS
    - REACH
    - EMV Level 1 (Contact)
    - J-LIS
    - KCC
    - PBOC
    - TAA (USA)
    - UKCA
    - UL
    - VCCI
    - WEEE
    - ISO 7816
    - PC/SC
    - CCID
    - Microsoft WHQL

# Podporované typy karet

### Karty MCU

ACR39U PocketMate II pracuje s kartami MCU podle protokolu T=0 nebo T=1. Pracuje také s kartami SIPRNET a CAC, což je ideální pro aplikace PIV a PKI v USA.

### Čipové karty s pamětí

ACRU39U PocketMate II pracuje s několika paměťovými čipovými kartami, jako jsou např.:

- Karty s inteligentní 1 KB EEPROM s funkcí ochrany proti zápisu, včetně:
  - Infineon: SLE4418, SLE4428, SLE5518 a SLE5528.
- Karty s inteligentní 256bajtovou pamětí EEPROM s funkcí ochrany proti zápisu, včetně:
  - Infineon: SLE4432, SLE4442, SLE5532 a SLE5542.

# Typické aplikace

- e-Government
- Elektronické bankovnictví a elektronické platby
- e-Healthcare
- Infrastruktura veřejných klíčů
- Zabezpečení sítě
- Řízení přístupu
- Věrnostní program

# Technické specifikace

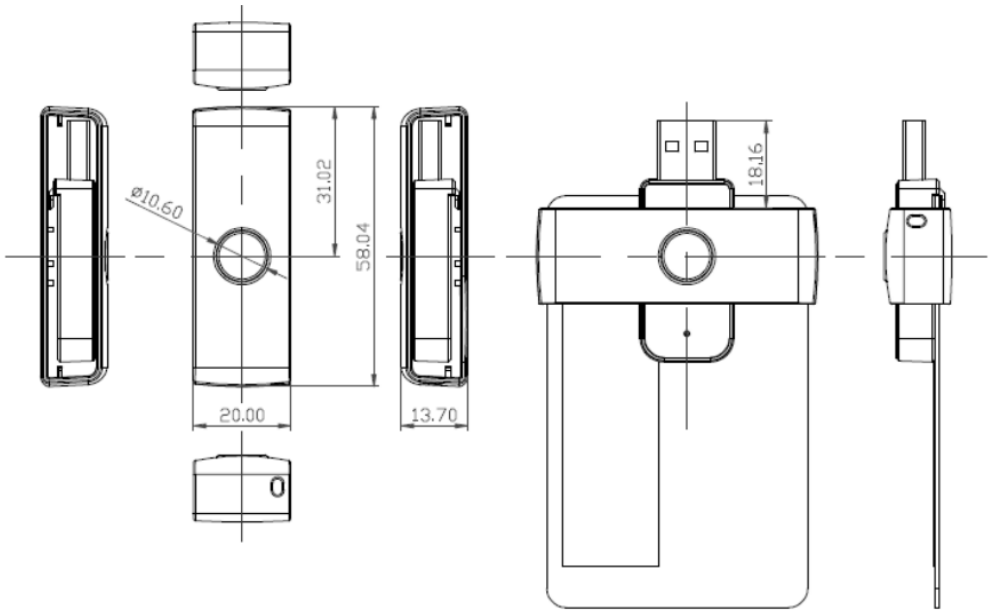

## Fyzické vlastnosti

| | |
|---|---|
| **Rozměry** | 58,0 mm (D) x 20,0 mm (Š) x 13,7 mm (V) |
| **Hmotnost** | 12 g |
| **Barva** | Bílá |

## Rozhraní USB Host

| | |
|---|---|
| **Protokol** | USB CCID |
| **Typ konektoru** | Standardní typ A |
| **Zdroj energie** | Z portu USB |
| **Rychlost** | USB 2.0 Full Speed (12 Mb/s) |
| **Napájecí napětí** | 5 V |

## Rozhraní kontaktních čipových karet

| | |
|---|---|
| **Počet slotů** | 1 slot pro karty plné velikosti |
| **Standardní** | ISO 7816 Pars 1-4, třída A, B, C (5 V, 3 V, 1,8 V) |
| **Protokol** | T=0; T=1 Podpora paměťových karet |
| **Napájecí proud** | Max. 50 Ma |
| **Rychlost čtení/zápisu čipových karet** | 9,6 Kb/s - 600 Kb/s |
| **Ochrana proti zkratu** | (+5) V/GND na všech pinech |
| **Hodinová frekvence** | 4,8 MHz |
| **Typ konektoru karty** | Kontakt |
| **Cykly vložení karty** | Min. 100,000 |

## Vestavěné periferní zařízení

| | |
|---|---|
| **LED** | Zelená |

## Rozhraní pro programování aplikací

| | |
|---|---|
| **Režim propojený s počítačem** | PC/SC<br>CT-API (prostřednictvím wrapperu nad PC/SC) |

| | |
|---|---|
| **Teplota** | 0°C - 60°C |
| **Vlhkost** | Max. 90 % (bez kondenzace) |
| **MTBF** | 500 000 hodin |

## Certifikace/splnění požadavků

EN 62368/IEC 62368, CE, FCC, RoHS, REACH, EMV, Level 1 (Contact), J-LIS, KCC, PBOC, TAA(USA), UKCA, UL, VCCI, WEEE, ISO 7816, USB 2.0 Full Speed, PC/SC, CCID, Microsoft WHQL

**Podpora operačního systému ovladače zařízení**

Windows 7, Windows 8, Windows 8.1, Windows 10
Windows Server 2003, Windows Server 2008, Windows Server 2008 R2, Windows Server 2012, Windows Server 2012 R2, Windows Server 2016
Linux, Mac OS, Solaris, Android 3.1 a novější

# Záruční podmínky

Na nový výrobek zakoupený v prodejní síti Alza.cz se vztahuje záruka 2 roky. V případě potřeby opravy nebo jiného servisu v záruční době se obraťte přímo na prodejce výrobku, je nutné předložit originální doklad o koupi s datem nákupu.

**Za rozpor se záručními podmínkami, pro který nelze reklamaci uznat, se považují následující skutečnosti:**

- Používání výrobku k jinému účelu, než pro který je výrobek určen, nebo nedodržování pokynů pro údržbu, provoz a servis výrobku.
- Poškození výrobku živelnou pohromou, zásahem neoprávněné osoby nebo mechanicky vinou kupujícího (např. při přepravě, čištění nevhodnými prostředky apod.).
- přirozené opotřebení a stárnutí spotřebního materiálu nebo součástí během používání (např. baterií atd.).
- Působení nepříznivých vnějších vlivů, jako je sluneční záření a jiné záření nebo elektromagnetické pole, vniknutí kapaliny, vniknutí předmětu, přepětí v síti, elektrostatický výboj (včetně blesku), vadné napájecí nebo vstupní napětí a nevhodná polarita tohoto napětí, chemické procesy, např. použité zdroje atd.
- Pokud někdo provedl úpravy, modifikace, změny konstrukce nebo adaptace za účelem změny nebo rozšíření funkcí výrobku oproti zakoupené konstrukci nebo použití neoriginálních součástí.

# EU prohlášení o shodě

**Identifikační údaje zplnomocněného zástupce výrobce/dovozce:**

Dovozce: Alza.cz a.s.

Sídlo společnosti: Jankovcova 1522/53, Holešovice, 170 00 Praha 7.

IČO: 27082440

**Předmět prohlášení:**

Název: Čtečka čipových karet

Model / typ: ACR39U-N1

**Výše uvedený výrobek byl testován v souladu s normou (normami) použitou (použitými) k prokázání shody se základními požadavky stanovenými ve směrnici (směrnicích):**

Směrnice č. 2014/30/EU

Směrnice č. 2011/65/EU ve znění 2015/863/EU

CE

# WEEE

Tento výrobek nesmí být likvidován jako běžný domovní odpad v souladu se směrnicí EU o odpadních elektrických a elektronických zařízeních (WEEE - 2012/19/EU). Místo toho musí být vrácen na místo nákupu nebo předán na veřejné sběrné místo recyklovatelného odpadu. Tím, že zajistíte správnou likvidaci tohoto výrobku, pomůžete předejít možným negativním důsledkům pro životní prostředí a lidské zdraví, které by jinak mohly být způsobeny nevhodným nakládáním s odpadem z tohoto výrobku. Další informace získáte na místním úřadě nebo na nejbližším sběrném místě. Nesprávná likvidace tohoto typu odpadu může mít za následek pokuty v souladu s vnitrostátními předpisy.

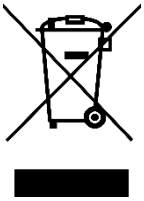

Vážený zákazník,

ďakujeme vám za zakúpenie nášho výrobku. Pred prvým použitím si pozorne prečítajte nasledujúce pokyny a uschovajte si tento návod na použitie. Venujte osobitnú pozornosť bezpečnostným pokynom. Ak máte akékoľvek otázky alebo pripomienky k prístroju, obráťte sa na linku služieb zákazníkom.


✉ www.alza.sk/kontakt

✆ +421 257 101 800

*Dovozca* Alza.cz a.s., Jankovcova 1522/53, Holešovice, 170 00 Praha 7, www.alza.cz

# Úvod

ACR39U-N1 PocketMate II (USB typ A) je prenosná čítačka čipových kariet, ktorá toho dokáže viac, než sa na prvý pohľad zdá. Táto malá a elegantne vyzerajúca čítačka čipových kariet je schopná podporovať náročné aplikácie čipových kariet využívajúce kontaktné čipové karty plnej veľkosti. Poskytuje dokonalú rovnováhu medzi spoľahlivou funkčnosťou a estetickým dizajnom, aby spĺňal vaše bezpečnostné potreby v mnohých oblastiach vrátane elektronického bankovníctva, elektronických platieb a elektronickej verejnej správy.

## Čítačka čipových kariet

ACR39U-N1 PocketMate II (USB typ A) podporuje čipové karty triedy A, B a C (5 V, 3 V a 1,8 V) podľa normy ISO 7816 a mikroprocesorové karty s protokolom T=0 a T=1. Okrem toho podporuje širokú škálu pamäťových kariet na trhu vrátane karty CAC (Common Access Card) ministerstva obrany a karty SIRMET. Vďaka tomu je ideálny pre širokú škálu riešení, ako sú aplikácie PIV, kontrola fyzického a logického prístupu, digitálny podpis a online bankovníctvo.

## Dômyselný dizajn

Vysoko kompaktné zariadenie ACR39U-N1 PocketMate II (USB Type-A) je špeciálne navrhnuté tak, aby bolo prenosné a použiteľné kedykoľvek a kdekoľvek. Nie je väčší ako štandardný USB token a jediným otočným pohybom sa zmení na kontaktnú čítačku čipových kariet plnej veľkosti.

## Jednoduchá integrácia

Keďže ACR39U-N1 PocketMate II (USB typu A) je kompatibilný s PC/SC a CCID, možno ho ľahko integrovať do prostredia PC. Jeho ovládače sú kompatibilné s operačnými systémami, ako sú Windows, Linux, Mac OS a Solaris. Okrem toho možno teraz ACR39U PocketMate II používať na mobilných zariadeniach so systémom Android vo verzii 3.1 a novšej.

Séria ACR39U PocketMate II je vďaka svojim rôznym funkciám ideálnou čítačkou kariet pre vaše riešenie inteligentných kariet.

## Funkcie

- Rozhranie USB 2.0 s plnou rýchlosťou
- Pripojenie USB typu A
- Plug and Play - podpora CCID prináša maximálnu mobilitu
- Dizajn otočného pohybu
- Čítačka čipových kariet
    - Kontaktné rozhranie
        - Podpora kariet ISO 7816 triedy A, B a C (5 V, 3 V, 1,8 V).
        - Podporuje CAC (Common Access Card)
        - Podporuje kartu SIPRNET
        - Podporuje kartu J-LIS
        - Podporuje mikroprocesorové karty s protokolom T=0 a T=1
        - Podpora pamäťových kariet
        - Podporuje PPS (výber protokolu a parametrov)
        - Funkcia ochrany proti skratu
- Rozhranie na programovanie aplikácií
    - Podpora PC/SC
    - Podpora CT-API (prostredníctvom wrappera cez PC/SC)
- Podpora systému Android 3.1 a novších verzií
- Spĺňa tieto normy:
    - EN 62368/IEC 62368
    - CE
    - FCC
    - RoHS
    - REACH
    - EMV Level 1 (kontakt)
    - J-LIS
    - KCC
    - PBOC
    - TAA (USA)
    - UKCA
    - UL
    - VCCI
    - WEEE
    - ISO 7816
    - PC/SC
    - CCID
    - Microsoft WHQL

# Podporované typy kariet

### Karty MCU

ACR39U PocketMate II pracuje s kartami MCU pod protokolom T=0 alebo T=1. Pracuje aj s kartami SIPRNET a CAC, takže je ideálny pre aplikácie PIV a PKI v USA.

### Čipové karty s pamäťou

ACRU39U PocketMate II pracuje s niekoľkými pamäťovými kartami, ako sú napr:

- Karty s inteligentnou 1 KB EEPROM s funkciou ochrany proti zápisu vrátane:
  - Infineon: SLE4418, SLE4428, SLE5518 a SLE5528.
- Karty s inteligentnou 256-bajtovou pamäťou EEPROM s funkciou ochrany proti zápisu, vrátane:
  - Infineon: SLE4432, SLE4442, SLE5532 a SLE5542.

# Typické aplikácie

- e-Government
- Elektronické bankovníctvo a elektronické platby
- e-Healthcare
- Infraštruktúra verejných kľúčov
- Zabezpečenie siete
- Riadenie prístupu
- Vernostný program

# Technická špecifikácia

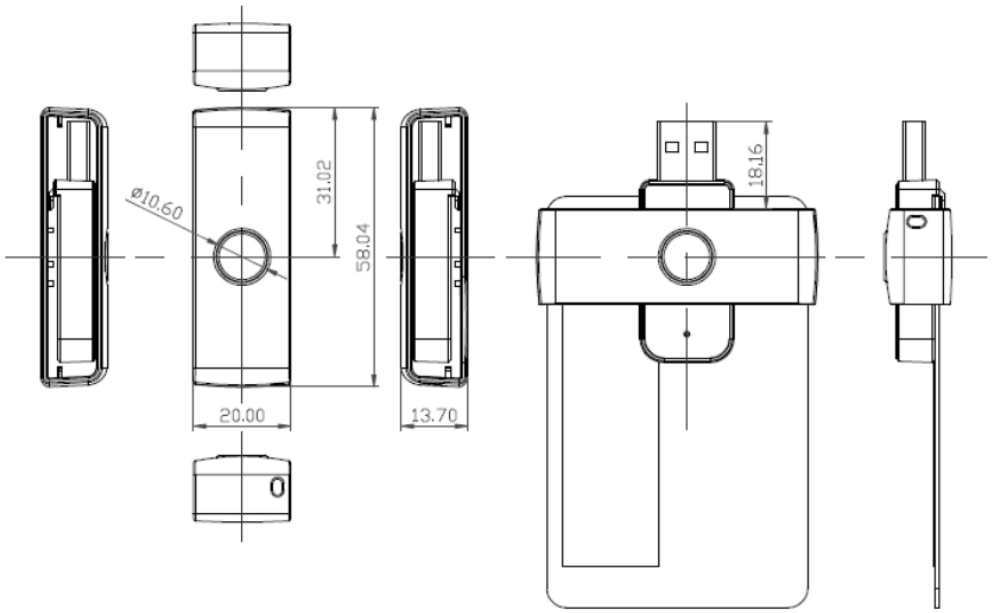

## Fyzikálne vlastnosti

| | |
|---|---|
| **Rozmery** | 58,0 mm (D) x 20,0 mm (Š) x 13,7 mm (V) |
| **Hmotnosť** | 12 g |
| **Farba** | Biela |

## Rozhranie USB Host

| | |
|---|---|
| **Protokol** | USB CCID |
| **Typ konektora** | Štandardný typ A |
| **Zdroj energie** | Z portu USB |
| **Rýchlosť** | USB 2.0 plná rýchlosť (12 Mb/s) |
| **Napájacie napätie** | 5 V |

## Rozhranie kontaktných čipových kariet

| | |
|---|---|
| **Počet slotov** | 1 zásuvka na kartu plnej veľkosti |
| **Štandard** | ISO 7816 Pars 1-4, trieda A, B, C (5 V, 3 V, 1,8 V) |
| **Protokol** | T=0; T=1 Podpora pamäťových kariet |
| **Napájací prúd** | Max. 50 Ma |
| **Rýchlosť čítania/zápisu čipovej karty** | 9,6 Kb/s - 600 Kb/s |
| **Ochrana proti skratu** | (+5) V/GND na všetkých kolíkoch |
| **Hodinová frekvencia** | 4,8 MHz |
| **Typ konektora karty** | Kontakt |
| **Cykly vkladania kariet** | Min. 100 000 |

## Zabudované periférne zariadenia

| | |
|---|---|
| **LED** | Zelená |

## Rozhranie na programovanie aplikácií

| | |
|---|---|
| **Režim prepojený s PC** | PC/SC<br>CT-API (prostredníctvom wrappera nad PC/SC) |

| | |
|---|---|
| **Teplota** | 0°C - 60°C |
| **Vlhkosť** | Max. 90 % (bez kondenzácie) |
| **MTBF** | 500 000 hodín |

## Certifikácia/splnenie požiadaviek

EN 62368/IEC 62368, CE, FCC, RoHS, REACH, EMV, Level 1 (Contact), J-LIS, KCC, PBOC, TAA(USA), UKCA, UL, VCCI, WEEE, ISO 7816, USB 2.0 Full Speed, PC/SC, CCID, Microsoft WHQL

**Podpora operačného systému ovládača zariadenia**
Windows 7, Windows 8, Windows 8.1, Windows 10
Windows Server 2003, Windows Server 2008, Windows Server 2008 R2, Windows Server 2012, Windows Server 2012 R2, Windows Server 2016
Linux, Mac OS, Solaris, Android 3.1 a novší

# Záručné podmienky

Na nový výrobok zakúpený v predajnej sieti Alza.sk sa vzťahuje záruka 2 roky. V prípade potreby opravy alebo iného servisu v záručnej dobe sa obráťte priamo na predajcu výrobku, je nutné predložiť originálny doklad o kúpe s dátumom nákupu.

**Za rozpor so záručnými podmienkami, pre ktorý nemožno reklamáciu uznať, sa považujú nasledujúce skutočnosti:**

- Používanie výrobku na iný účel, než na ktorý je výrobok určený alebo nedodržiavanie pokynov pre údržbu, prevádzku a servis výrobku.
- Poškodenie výrobku živelnou pohromou, zásahom neoprávnenej osoby alebo mechanicky vinou kupujúceho (napr. pri preprave, čistení nevhodnými prostriedkami a pod.).
- Prirodzené opotrebovanie a starnutie spotrebného materiálu alebo súčastí počas používania (napr. batérií atď.).
- Pôsobenie nepriaznivých vonkajších vplyvov, ako je slnečné žiarenie a iné žiarenie alebo elektromagnetické pole, vniknutie kvapaliny, vniknutie predmetu, prepätie v sieti, elektrostatický výboj (vrátane blesku), chybné napájacie alebo vstupné napätie a nevhodná polarita tohto napätia, chemické procesy, napr. použité zdroje atď.
- Ak niekto vykonal úpravy, modifikácie, zmeny konštrukcie alebo adaptácie za účelom zmeny alebo rozšírenia funkcií výrobku oproti zakúpenej konštrukcii alebo použitie neoriginálnych súčastí.

# EÚ prehlásenie o zhode

**Identifikačné údaje splnomocneného zástupcu výrobcu/dovozcu:**

Dovozca: Alza.cz a.s.

Sídlo: Jankovcova 1522/53, Holešovice, 170 00 Praha 7.

IČO: 27082440

**Predmet prehlásenia:**

Názov: Čítačka čipových kariet

Model/typ: ACR39U-N1

**Vyššie uvedený výrobok bol testovaný v súlade s normou (normami) použitou (použitými) na preukázanie zhody so základnými požiadavkami stanovenými v smernici (smerniciach):**

Smernica 2014/30/EÚ

Smernica 2011/65/EÚ v znení 2015/863/EÚ

CE

# WEEE

Tento výrobok nesmie byť likvidovaný ako bežný domový odpad v súlade so smernicou EÚ o odpadových elektrických a elektronických zariadeniach (WEEE - 2012/19/EÚ). Namiesto toho musí byť vrátený na miesto nákupu alebo odovzdaný na verejné zberné miesto recyklovateľného odpadu. Tým, že zaistíte správnu likvidáciu tohto výrobku, pomôžete predísť možným negatívnym dôsledkom pre životné prostredie a ľudské zdravie, ktoré by inak mohli byť spôsobené nevhodným nakladaním s odpadom z tohto výrobku. Ďalšie informácie získate na miestnom úrade alebo na najbližšom zbernom mieste. Nesprávna likvidácia tohto typu odpadu môže mať za následok pokuty v súlade s vnútroštátnymi predpismi.

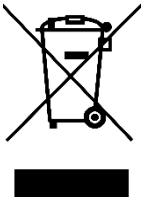

Kedves vásárló,

Köszönjük, hogy megvásárolta termékünket. Kérjük, az első használat előtt figyelmesen olvassa el az alábbi utasításokat, és őrizze meg ezt a használati útmutatót a későbbi használatra. Fordítson különös figyelmet a biztonsági utasításokra. Ha bármilyen kérdése vagy észrevétele van a készülékkel kapcsolatban, kérjük, forduljon az ügyfélvonalhoz.


✉ www.alza.hu/kapcsolat

✆ +36-1-701-1111

*Importőr* Alza.cz a.s., Jankovcova 1522/53, Holešovice, 170 00 Prága 7, www.alza.cz

# Bevezetés

Az ACR39U-N1 PocketMate II (USB Type A) egy hordozható intelligens kártyaolvasó, amely több, mint aminek látszik. Bármilyen kicsi és elegáns megjelenésű is, ez az intelligens kártyaolvasó képes támogatni a teljes méretű, érintkezős intelligens kártyákat használó, igényes intelligens kártyaalkalmazásokat. Tökéletes egyensúlyt biztosít a megbízható funkcionalitás és a design esztétikája között, hogy megfeleljen a biztonsági igényeknek számos területen, beleértve az e-bankokat, az e-fizetést és az e-kormányzatot.

## Intelligens kártyaolvasó

Az ACR39U-N1 PocketMate II (USB Type A) támogatja az ISO 7816 A, B és C osztályú intelligens kártyákat (5 V, 3 V és 1,8 V) és a mikroprocesszoros kártyákat T=0 és T=1 protokollal. Ezenkívül támogatja a piacon kapható memóriakártyák széles választékát, beleértve a Védelmi Minisztérium közös hozzáférési kártyáját (CAC) és a SIÚRMET kártyát. Ezáltal ideális a megoldások széles köréhez, például a PIV alkalmazáshoz, a fizikai és logikai hozzáférés-ellenőrzéshez, a digitális aláíráshoz és az online banki szolgáltatásokhoz.

## Zseniális tervezés

A rendkívül kompakt ACR39U-N1 PocketMate II (USB Type A) készüléket kifejezetten úgy tervezték, hogy bármikor és bárhol magával viheti és használhatja. Nem nagyobb, mint egy szabványos USB-token, és egyetlen forgatási mozdulattal átalakul a teljes méretű, érintkezős intelligens kártyák intelligens kártyaolvasójává.

## Könnyű integráció

Mivel az ACR39U-N1 PocketMate II (USB Type A) PC/SC és CCID-kompatibilis eszköz, könnyen integrálható számítógépes környezetbe. Az illesztőprogramok kompatibilisek az olyan operációs rendszerekkel, mint a Windows, Linux, Mac OS és Solaris. Ezenkívül az ACR39U PocketMate II mostantól a 3.1-es vagy újabb verziókkal rendelkező Android platformot futtató mobileszközökön is használható.
Különböző funkcióival az ACR39U PocketMate II sorozat tökéletes kártyaolvasó az Ön intelligens kártyás megoldásaihoz.

# Jellemzők

- USB 2.0 teljes sebességű interfész
- A típusú USB csatlakozó
- Plug and Play - CCID támogatás a lehető legnagyobb mobilitást biztosítja
- Forgó mozgás kialakítása
- Intelligens kártyaolvasó
    - Kapcsolattartó interfész
        - Támogatja az ISO 7816 A, B és C osztályú (5 V, 3 V, 1,8 V) kártyákat.
        - Támogatja a CAC (közös hozzáférési kártya)
        - Támogatja a SIPRNET kártyát
        - Támogatja a J-LIS kártyát
        - Támogatja a T=0 és T=1 protokollal rendelkező mikroprocesszoros kártyákat
        - Memóriakártyák támogatása
        - Támogatja a PPS-t (protokoll és paraméterek kiválasztása)
        - Jellemzők Rövidzárlat elleni védelem
- Alkalmazás programozási interfész
    - Támogatja a PC/SC-t
    - Támogatja a CT-API-t (a PC/SC tetején lévő wrapper segítségével)
- Támogatja az Android 3.1 és újabb verziókat
- Megfelel a következő szabványoknak:
    - EN 62368/IEC 62368
    - CE
    - FCC
    - RoHS
    - REACH
    - EMV 1. szint (érintkezés)
    - J-LIS
    - KCC
    - PBOC
    - TAA (USA)
    - UKCA
    - UL
    - VCCI
    - WEEE
    - ISO 7816
    - PC/SC
    - CCID
    - Microsoft WHQL

# Támogatott kártyatípusok

## MCU kártyák

Az ACR39U PocketMate II a T=0 vagy T=1 protokollt követő MCU-kártyákkal működik. SIPRNET és CAC kártyákkal is működik, ideális az amerikai PIV és PKI alkalmazásokhoz.

## Memóriaalapú intelligens kártyák

Az ACRU39U PocketMate II számos memória alapú intelligens kártyával működik, mint például:

- Intelligens, 1 KB-os EEPROM memóriával ellátott kártyák, írásvédett funkcióval, beleértve a következőket:
    - Infineon: SLE4418, SLE4428, SLE5518 és SLE5528
- Intelligens, 256 bájtos EEPROM memóriával ellátott kártyák, írásvédett funkcióval, többek között:
    - Infineon: SLE4432, SLE4442, SLE5532 és SLE5542: SLE4432, SLE4442, SLE5532 és SLE5542.

# Tipikus alkalmazások

- E-kormányzat
- e-Banking és e-Payment
- E-egészségügy
- Nyilvános kulcsú infrastruktúra
- Hálózati biztonság
- Hozzáférés-ellenőrzés
- Hűségprogram

# Műszaki specifikációk

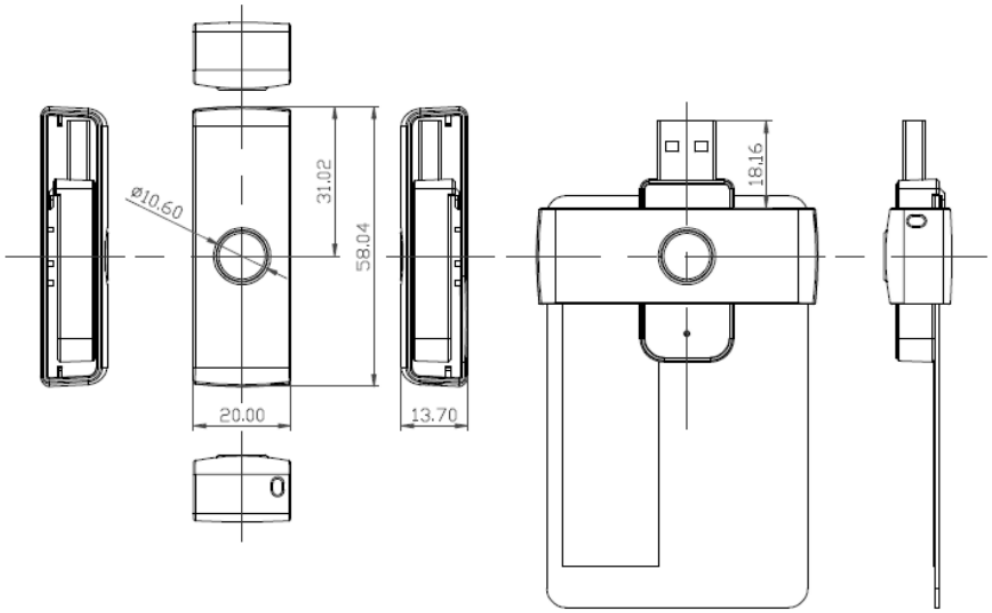

## Fizikai jellemzők

| | |
|---|---|
| **Méretek** | 58,0 mm (hosszúság) x 20,0 mm (szélesség) x 13,7 mm (magasság) |
| **Súly** | 12 g |
| **Szín** | Fehér |

## USB Host interfész

| | |
|---|---|
| **Jegyzőkönyv** | USB CCID |
| **Csatlakozó típusa** | Standard A típus |
| **Energiaforrás** | USB-portról |
| **Sebesség** | USB 2.0 teljes sebesség (12 Mbps) |
| **Tápfeszültség** | 5 V |

## Kapcsolat intelligens kártya interfész

| | |
|---|---|
| **Slot száma** | 1 teljes méretű kártyahely |
| **Standard** | ISO 7816 Pars 1-4, A, B, C osztály (5 V, 3 V, 1,8 V) |
| **Jegyzőkönyv** | T=0; T=1 Memóriakártya-támogatás |
| **Táplálási áram** | Max. 50 Ma |
| **Intelligens kártya olvasási/írási sebesség** | 9,6 Kbps - 600 Kbps |
| **Rövidzárlat elleni védelem** | (+5) V/GND minden csapon |
| **Órafrekvencia** | 4,8 MHz |
| **Kártyacsatlakozó típusa** | Kapcsolat |
| **Kártya behelyezési ciklusok** | Min. 100,000 |

## Beépített perifériák

| | |
|---|---|
| **LED** | Zöld |

## Alkalmazás programozási interfész

| | |
|---|---|
| **PC-vel összekapcsolt üzemmód** | PC/SC<br>CT-API (a PC/SC tetején lévő wrapper segítségével) |
| **Hőmérséklet** | 0°C - 60°C |
| **Páratartalom** | Max. 90% (nem kondenzáló) |
| **MTBF** | 500,000 óra |

## Tanúsítványok/megfelelőség

EN 62368/IEC 62368, CE, FCC, RoHS, REACH, EMV, Level 1 (Contact), J-LIS, KCC, PBOC, TAA(USA), UKCA, UL, VCCI, WEEE, ISO 7816, USB 2.0 Full Speed, PC/SC, CCID, Microsoft WHQL.

## Eszközillesztő-program operációs rendszer támogatása

Windows 7, Windows 8, Windows 8.1, Windows 10
Windows Server 2003, Windows Server 2008, Windows Server 2008 R2, Windows Server 2012, Windows Server 2012 R2, Windows Server 2016
Linux, Mac OS, Solaris, Android 3.1 és újabb operációs rendszerek

# Jótállási feltételek

Az Alza.cz értékesítési hálózatában vásárolt új termékre 2 év garancia vonatkozik. Ha a garanciális időszak alatt javításra vagy egyéb szolgáltatásra van szüksége, forduljon közvetlenül a termék eladójához, a vásárlás dátumával ellátott eredeti vásárlási bizonylatot kell bemutatnia.

**Az alábbiak a jótállási feltételekbe ütközőnek minősülnek, amelyek miatt az igényelt követelés nem ismerhető el:**

- A terméknek a termék rendeltetésétől eltérő célra történő használata, vagy a termék karbantartására, üzemeltetésére és szervizelésére vonatkozó utasítások be nem tartása.
- A termék természeti katasztrófa, illetéktelen személy beavatkozása vagy a vevő hibájából bekövetkezett mechanikai sérülése (pl. szállítás, nem megfelelő eszközökkel történő tisztítás stb. során).
- A fogyóeszközök vagy alkatrészek természetes elhasználódása és öregedése a használat során (pl. akkumulátorok stb.).
- Káros külső hatásoknak való kitettség, például napfény és egyéb sugárzás vagy elektromágneses mezők, folyadék behatolása, tárgyak behatolása, hálózati túlfeszültség, elektrosztatikus kisülési feszültség (beleértve a villámlást), hibás táp- vagy bemeneti feszültség és e feszültség nem megfelelő polaritása, kémiai folyamatok, például használt tápegységek stb.
- Ha valaki a termék funkcióinak megváltoztatása vagy bővítése érdekében a megvásárolt konstrukcióhoz képest módosításokat, átalakításokat, változtatásokat végzett a konstrukción vagy adaptációt végzett, vagy nem eredeti alkatrészeket használt.

# EU-megfelelőségi nyilatkozat

**A gyártó/importőr meghatalmazott képviselőjének azonosító adatai:**

Importőr: Alza.cz a.s.

Bejegyzett székhely: Jankovcova 1522/53, Holešovice, 170 00 Prága 7

CIN: 27082440

**A nyilatkozat tárgya:**

Cím: Intelligens kártyaolvasó

Modell / típus: ACR39U-N1

**A fenti terméket az irányelv(ek)ben meghatározott alapvető követelményeknek való megfelelés igazolásához használt szabvány(ok)nak megfelelően vizsgálták:**

2014/30/EU irányelv

2011/65/EU irányelv, a 2015/863/EU módosított változatban.

CE

# WEEE

Ez a termék nem ártalmatlanítható normál háztartási hulladékként az elektromos és elektronikus berendezések hulladékairól szóló uniós irányelvvel (WEEE - 2012/19 / EU) összhangban. Ehelyett vissza kell juttatni a vásárlás helyére, vagy át kell adni az újrahasznosítható hulladékok nyilvános gyűjtőhelyén. Azzal, hogy gondoskodik a termék megfelelő ártalmatlanításáról, segít megelőzni a környezetre és az emberi egészségre gyakorolt esetleges negatív következményeket, amelyeket egyébként a termék nem megfelelő hulladékkezelése okozhatna. További részletekért forduljon a helyi hatósághoz vagy a legközelebbi gyűjtőponthoz. Az ilyen típusú hulladék nem megfelelő ártalmatlanítása a nemzeti előírásoknak megfelelően pénzbírságot vonhat maga után.

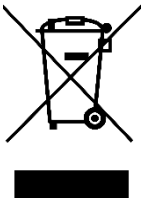

Sehr geehrter Kunde,

vielen Dank für den Kauf unseres Produkts. Bitte lesen Sie die folgenden Anweisungen vor dem ersten Gebrauch sorgfältig durch und bewahren Sie diese Bedienungsanleitung zum späteren Nachschlagen auf. Beachten Sie insbesondere die Sicherheitshinweise. Wenn Sie Fragen oder Kommentare zum Gerät haben, wenden Sie sich bitte an den Kundenservice.


✉ www.alza.de/kontakt

✆ 0800 181 45 44

✉ www.alza.at/kontakt

✆ +43 720 815 999

*Lieferant* Alza.cz a.s., Jankovcova 1522/53, Holešovice, 170 00 Prag 7, www.alza.cz

# Einführung

Der ACR39U-N1 PocketMate II (USB Typ A) ist ein tragbarer Chipkartenleser, der mehr zu bieten hat, als man auf den ersten Blick sieht. So klein und elegant er auch aussieht, dieser Chipkartenleser ist in der Lage, anspruchsvolle Chipkartenanwendungen mit kontaktbehafteten Chipkarten in voller Größe zu unterstützen. Er bietet ein perfektes Gleichgewicht zwischen zuverlässiger Funktionalität und Designästhetik, um Ihre Sicherheitsanforderungen in vielen Bereichen zu erfüllen, einschließlich e-Banking, e-Payment und e-Government.

## Chipkartenleser

Der ACR39U-N1 PocketMate II (USB Typ A) unterstützt ISO 7816 Klasse A, B und C Smart Cards (5 V, 3 V und 1,8 V) und Mikroprozessorkarten mit T=0 und T=1 Protokoll. Darüber hinaus unterstützt es eine Vielzahl von Speicherkarten auf dem Markt, einschließlich der Common Access Card (CAC) des Verteidigungsministeriums und der SIÚRMET Card. Dies macht ihn ideal für eine breite Palette von Lösungen wie PIV-Anwendungen, physische und logische Zugangskontrolle, digitale Signatur und Online-Banking.

## Geniales Design

Der äußerst kompakte ACR39U-N1 PocketMate II (USB Typ A) wurde speziell dafür entwickelt, jederzeit und überall eingesetzt werden zu können. Er ist nicht größer als ein Standard-USB-Token und verwandelt sich mit nur einer einzigen Schwenkbewegung in ein Smartcard-Lesegerät für kontaktbehaftete Smartcards in voller Größe.

## Einfachheit der Integration

Als PC/SC- und CCID-kompatibles Gerät kann der ACR39U-N1 PocketMate II (USB Typ A) problemlos in eine computerbasierte Umgebung integriert werden. Seine Treiber sind mit Betriebssystemen wie Windows, Linux, Mac OS und Solaris kompatibel. Darüber hinaus kann der ACR39U PocketMate II jetzt auch auf mobilen Geräten mit der Android-Plattform ab Version 3.1 verwendet werden.
Mit seinen verschiedenen Funktionen ist die ACR39U PocketMate II-Serie der perfekte Kartenleser für Ihre Smartcard-Lösung.

## Eigenschaften

- USB 2.0 Full Speed Schnittstelle
- USB Typ A Anschluss
- Plug and Play - CCID-Unterstützung bringt höchste Mobilität
- Design mit Schwenkbewegung
- Chipkartenleser
    - Kontakt Schnittstelle
        - Unterstützt ISO 7816 Klasse, A, B und C (5 V, 3 V, 1,8 V) Karten
        - Unterstützt CAC (Common Access Card)
        - Unterstützt SIPRNET-Karte
        - Unterstützt J-LIS-Karte
        - Unterstützt Mikroprozessorkarten mit T=0 und T=1 Protokoll
        - Unterstützung von Speicherkarten
        - Unterstützt PPS (Protokoll- und Parameterauswahl)
        - Merkmale Kurzschlussschutz
- Schnittstelle zur Anwendungsprogrammierung
    - Unterstützt PC/SC
    - Unterstützt CT-API (durch Wrapper auf PC/SC)
- Unterstützt Android 3.1 und höher
- Entspricht den folgenden Normen:
    - EN 62368/IEC 62368
    - CE
    - FCC
    - RoHS
    - REACH
    - EMV Stufe 1 (Kontakt)
    - J-LIS
    - KCC
    - PBOC
    - TAA (USA)
    - UKCA
    - UL
    - VCCI
    - WEEE
    - ISO 7816
    - PC/SC
    - CCID
    - Microsoft WHQL

# Unterstützte Kartentypen

### MCU-Karten

ACR39U PocketMate II arbeitet mit MCU-Karten, die entweder dem Protokoll T=0 oder T=1 folgen. Es funktioniert auch mit SIPRNET- und CAC-Karten, ideal für US PIV- und PKI-Anwendungen.

### Speicherbasierte Chipkarten

ACRU39U PocketMate II arbeitet mit verschiedenen speicherbasierten Chipkarten wie z. B.:

- Karten mit intelligentem 1 KB EEPROM mit Schreibschutzfunktion, einschließlich:
  - Infineon: SLE4418, SLE4428, SLE5518 und SLE5528
- Karten mit intelligentem 256-Byte-EEPROM mit Schreibschutzfunktion, einschließlich:
  - Infineon: SLE4432, SLE4442, SLE5532 und SLE5542

# Typische Anwendungen

- E-Government
- e-Banking und e-Payment
- Elektronische Gesundheitsdienste
- Infrastruktur für öffentliche Schlüssel
- Netzwerksicherheit
- Zugangskontrolle
- Loyalitätsprogramm

# Technische Daten

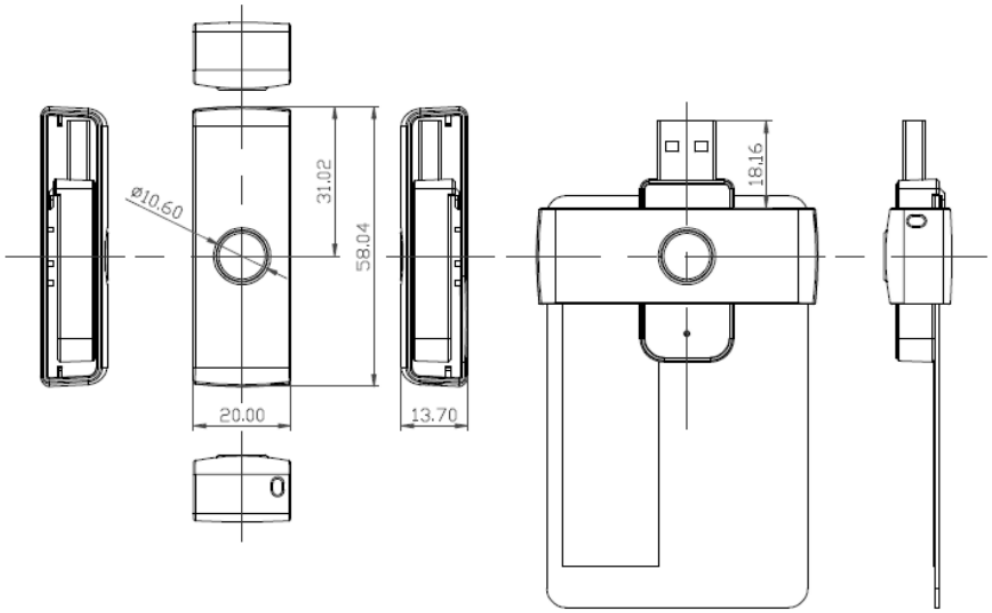

## Physikalische Merkmale

| | |
|---|---|
| **Abmessungen** | 58,0 mm (L) x 20,0 mm (B) x 13,7 mm (H) |
| **Gewicht** | 12 g |
| **Farbe** | Weiß |

## USB-Host-Schnittstelle

| | |
|---|---|
| **Protokoll** | USB CCID |
| **Stecker Typ** | Standard Typ A |
| **Stromquelle** | Vom USB-Anschluss |
| **Geschwindigkeit** | USB 2.0 Volle Geschwindigkeit (12 Mbps) |
| **Versorgungsspannung** | 5 V |

## Kontakt Smart Card Schnittstelle

| | |
|---|---|
| **Nummer des Steckplatzes** | 1 Kartensteckplatz in voller Größe |
| **Standard** | ISO 7816 Pars 1-4, Klasse A, B, C (5 V, 3 V, 1,8 V) |
| **Protokoll** | T=0; T=1 Speicherkartenunterstützung |
| **Versorgungsstrom** | Max. 50 Ma |
| **Smart Card Lese-/Schreibgeschwindigkeit** | 9,6 Kbps - 600 Kbps |
| **Kurzschlussschutz** | (+5) V/GND auf allen Pins |
| **Taktfrequenz** | 4,8 MHz |
| **Karte Steckertyp** | Kontakt |
| **Karteneinführungszyklen** | Min. 100,000 |

## Eingebautes Peripheriegerät

| | |
|---|---|
| **LED** | Grün |

## Schnittstelle zur Anwendungsprogrammierung

| | |
|---|---|
| **PC-verknüpfter Modus** | PC/SC<br>CT-API (durch Wrapper auf PC/SC) |

| | |
|---|---|
| **Temperatur** | 0°C - 60°C |
| **Luftfeuchtigkeit** | Max. 90% (nicht kondensierend) |
| **MTBF** | 500.000 Stunden |

## Zertifizierungen/Konformität

EN 62368/IEC 62368, CE, FCC, RoHS, REACH, EMV, Stufe 1 (Kontakt), J-LIS, KCC, PBOC, TAA(USA), UKCA, UL, VCCI, WEEE, ISO 7816, USB 2.0 Full Speed, PC/SC, CCID, Microsoft WHQL

## Gerätetreiber-Betriebssystem-Unterstützung

Windows 7, Windows 8, Windows 8.1, Windows 10
Windows Server 2003, Windows Server 2008, Windows Server 2008 R2, Windows Server 2012, Windows Server 2012 R2, Windows Server 2016
Linux, Mac OS, Solaris, Android 3.1 und höher

# Garantiebedingungen

Auf ein neues Produkt, das im Vertriebsnetz von Alza gekauft wurde, wird eine Garantie von 2 Jahren gewährt. Wenn Sie während der Garantiezeit eine Reparatur oder andere Dienstleistungen benötigen, wenden Sie sich direkt an den Produktverkäufer. Sie müssen den Originalkaufbeleg mit dem Kaufdatum vorlegen.

**Als Widerspruch zu den Garantiebedingungen, für die der geltend gemachte Anspruch nicht anerkannt werden kann, gelten:**

- Verwendung des Produkts für einen anderen Zweck als den, für den das Produkt bestimmt ist, oder Nichtbeachtung der Anweisungen für Wartung, Betrieb und Service des Produkts.
- Beschädigung des Produkts durch Naturkatastrophe, Eingriff einer unbefugten Person oder mechanisch durch Verschulden des Käufers (z.B. beim Transport, Reinigung mit unsachgemäßen Mitteln usw.).
- Natürlicher Verschleiß und Alterung von Verbrauchsmaterialien oder Komponenten während des Gebrauchs (wie Batterien usw.).
- Exposition gegenüber nachteiligen äußeren Einflüssen wie Sonnenlicht und anderen Strahlungen oder elektromagnetischen Feldern, Eindringen von Flüssigkeiten, Eindringen von Gegenständen, Netzüberspannung, elektrostatische Entladungsspannung (einschließlich Blitzschlag), fehlerhafte Versorgungs- oder Eingangsspannung und falsche Polarität dieser Spannung, chemische Prozesse wie verwendet Netzteile usw.
- Wenn jemand Änderungen, Modifikationen, Konstruktionsänderungen oder Anpassungen vorgenommen hat, um die Funktionen des Produkts gegenüber der gekauften Konstruktion zu ändern oder zu erweitern oder nicht originale Komponenten zu verwenden.

# EU-Konformitätserklärung

**Angaben zur Identifizierung des bevollmächtigten Vertreters des Herstellers/Importeurs:**

Importeur: Alza.cz a.s.

Eingetragener Sitz: Jankovcova 1522/53, Holešovice, 170 00 Prag 7

ID-Nummer: 27082440

**Gegenstand der Erklärung:**

Titel: Chipkartenleser

Modell/Typ: ACR39U-N1

**Das oben genannte Produkt wurde nach der/den Norm(en) geprüft, die zum Nachweis der Einhaltung der in der/den Richtlinie(n) festgelegten grundlegenden Anforderungen verwendet wurde(n):**

Richtlinie Nr. 2014/30/EU

Richtlinie Nr. 2011/65/EU in der Fassung 2015/863/EU

# WEEE
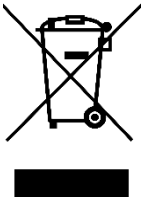
Dieses Produkt darf gemäß der EU-Richtlinie über Elektro- und Elektronik-Altgeräte (WEEE - 2012/19 / EU) nicht über den normalen Hausmüll entsorgt werden. Stattdessen muss es an den Ort des Kaufs zurückgebracht oder bei einer öffentlichen Sammelstelle für wiederverwertbare Abfälle abgegeben werden. Indem Sie sicherstellen, dass dieses Produkt ordnungsgemäß entsorgt wird, tragen Sie dazu bei, mögliche negative Folgen für die Umwelt und die menschliche Gesundheit zu vermeiden, die andernfalls durch eine unsachgemäße Abfallbehandlung dieses Produkts verursacht werden könnten. Wenden Sie sich an Ihre örtliche Behörde oder an die nächstgelegene Sammelstelle, um weitere Informationen zu erhalten. Die unsachgemäße Entsorgung dieser Art von Abfall kann gemäß den nationalen Vorschriften zu Geldstrafen führen.