HOME

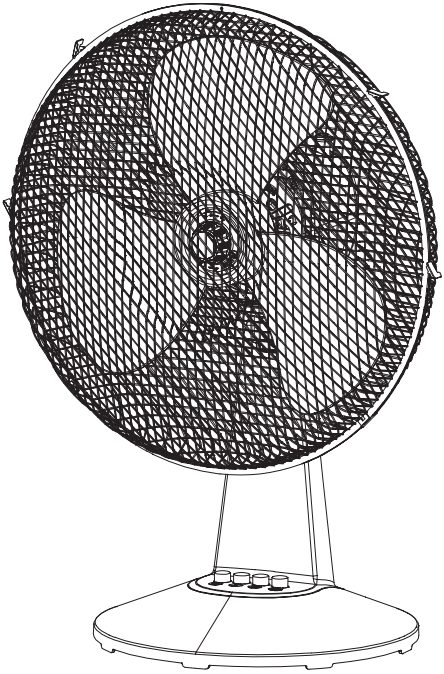

HM-FT-A650WB

Table Fan

EN Translation of the operating instructions from the original language.
DE Übersetzung der Bedienungsanleitung aus der Originalsprache.
CZ Návod k použití v originálním jazyce.
SK Preklad návodu na použitie z originálneho jazyka.
HU A használati utasítás fordítása eredeti nyelvről.

ENGLISH **4**
DEUTSCH **10**
ČESKY **16**
SLOVENSKY **22**
MAGYAR **28**
WARRANTY & SUPPORT 34
GARANTIE & BETREUUNG 34
ZÁRUKA & PODPORA 34
ZÁRUKA & PODPORA 34
GARANCIA & TÁMOGATÁS 34

DIAGRAM

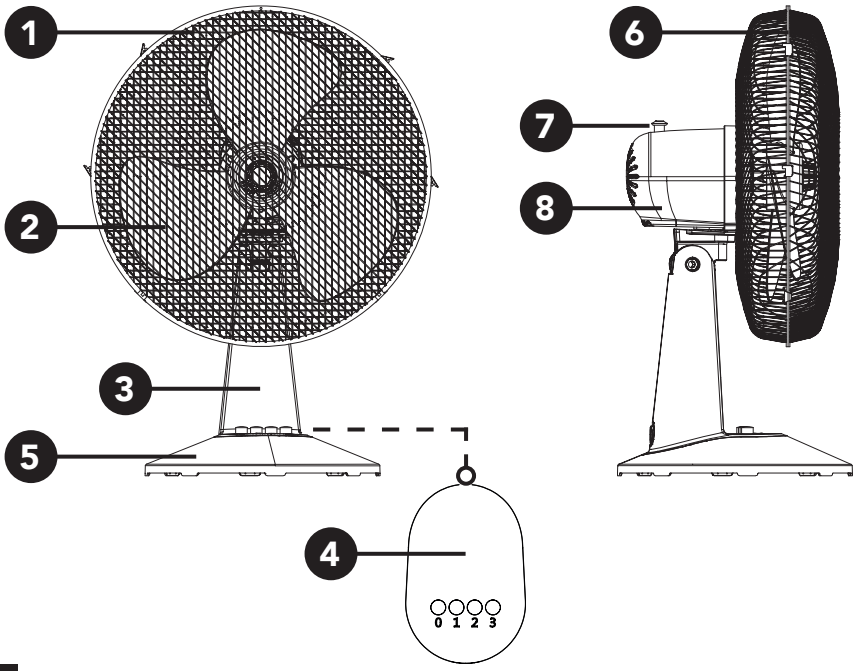

A

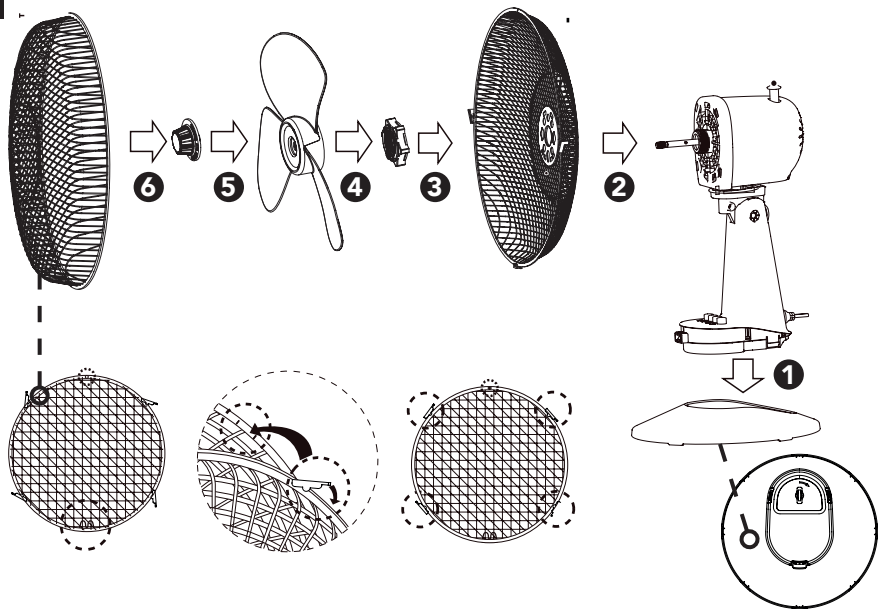

SAFETY INFORMATION

Please read this manual carefully before use and keep it for future reference. The manufacturer shall not be held liable for any damages due to improper use or failure to follow the instructions in this manual. Improper use or failure to follow the instructions herein shall void the warranty.

1. Children aged at least 8, persons with physical, sensory or mental impairment, and the untrained or inexperienced may use this appliance with instruction or supervision in its safe use, provided they understand the potential dangers.
2. Children must not play with the device.
3. Cleaning and user maintenance may not be performed by unsupervised children.
4. If the power cord is damaged, it must be replaced by the manufacturer, its service agent or similarly qualified persons in order to avoid a dangerous situation.
5. Use the appliance on a horizontal and stable surface. This appliance is not intended for wall or ceiling mounting.
6. The appliance is designed as free-standing.
7. Always make sure the appliance is switched off and unplugged from the mains before cleaning and maintenance, especially when removing the protective grille.
8. Do not cover the appliance to prevent overheating.
9. The appliance must not be placed close to electricity outlet.
10. Do not use the appliance near a bath, shower or swimming pool.
11. Do not use the appliance if it fell.
12. Do not use the appliance if it shows visible signs of damage.
13. Before connecting the plug to the electrical outlet, make sure that the voltage indicated on the type plate of the appliance corresponds to the voltage in your electrical outlet.
14. Plug the appliance only into a properly grounded outlet. Do not use an extension cable.
15. The outlet must remain easily accessible so that the plug can be pulled out quickly if necessary.
16. Before use, make sure that the appliance is correctly assembled. Do not place the appliance on unstable surfaces, such as carpets.
17. This appliance is designed for domestic, indoor use only. Do not use it outdoors.
18. Do not use the appliance in dusty or humid rooms (e.g. laundry rooms, bathrooms), where chemicals or explosives are stored, or in industrial environments.

19. Do not place the appliance near open flames or appliances that are a source of heat.
20. Do not allow the appliance, the power cord or the plug of the power cord to touch a hot surface.
21. Do not let the power cord hang over the edge of the table.
22. Do not use the appliance with a programmer, timer, remote control system or any other component that switches the appliance on automatically.
23. When leaving the appliance unattended or unused, and before assembly, disassembly or cleaning, always switch it off and unplug it from the mains.
24. Never immerse the appliance, power cord or the power cord plug in water or any other liquid and do not rinse them under running water. There is a risk of injury from electric shock.
25. Never insert your fingers or other objects past the protective grille when the appliance is plugged in, and particularly not when it is in operation.
26. Do not touch the appliance with wet hands or when standing on a wet floor.
27. Always carry the appliance by the body with both hands.
28. Unplug the appliance by pulling on the plug of the power cord, not the cord. Otherwise, the power cord or plug may be damaged.
29. Do not use the appliance if it shows visible signs of damage, has fallen into the water or is not working properly. Contact an authorized service centre. Never repair the appliance yourself.

DIAGRAM

1. **Front grille**
2. **Fan**
3. **Stand**
4. **Control buttons 0–1–2–3**
5. **Base**
6. **Back grille**
7. **Oscillation control**
8. **Motor unit**

TECHNICAL SPECIFICATION

Input voltage	220–240 V~
Frequency	50 Hz
Power consumption	40 W
Noise level (maximum)	≤ 62 dB (A)
Dimensions (H × W × L)	53.7 × 28.2 × 41 cm
Weight	2.4 kg
Fan diameter	Ø 35.3 cm ± 0.15 cm
Maximum airflow	≥ 18 m^3/min
Operating value	1,55 (m^3/min)/W
Airflow speed	≥ 90 m/min
Fan speed	1250 ± 100 rpm (speed 3) 1150 ± 100 rpm (speed 2) 1000 ± 100 rpm (speed 1)

BEFORE FIRST USE

Remove the appliance and its accessories from the packaging. Before disposing of the packaging, be sure to remove all components. Check that the appliance and any accessories are not damaged.

Remove all protective foils from the appliance and its accessories.

Fan Assembly (Fig. A)

1. Place the base on a firm, stable and clean surface.
2. Insert the stand into the base and turn the lock at the bottom to secure it.
3. Fit the rear grille onto the motor shaft and secure it with the nut. Make sure it is properly tightened.
4. Place the fan on the motor shaft, then secure it with the nut. Make sure it is properly tightened.
5. Attach the front protective grille. Align the bolt holes on both grilles, then secure the front grille with clips.
6. Finally, put the bolt through the hole and tighten the nut.

The fan is now assembled and ready for use.

USING THE FAN

Place the fan on a firm, stable and clean surface within reach of a mains socket. Make sure that there is enough free space around the appliance for proper airflow.

Plug the power cord into a power outlet.

Press the button for the selected speed: 1 (low) – 2 (medium) – 3 (high). The fan will start.

To have the fan head oscillate from side to side, pull the control pin on the motor unit upwards. The fan head will start to oscillate. To stop the oscillation, push the control pin back into the motor unit.

To adjust the fan head tilt, grasp the head with both hands and manually tilt it up or down.

To turn off the fan, press the 0 button.

Note:
We recommend adjusting the fan head tilt only when the fan is off.

CLEANING AND MAINTENANCE

Before any cleaning or maintenance, always switch off the appliance, unplug it from the mains, and allow it to fully stop.

Warning:
Do not immerse the appliance or its power cord in water or other liquids.

Do not use plastic or metal scrapers, harsh cleaners, chemicals, petrol, solvents or other similar substances to clean any parts of the appliance. The surface finish could be seriously damaged.

Wipe the base and the head of the appliance with a dry and soft cloth.

If the base or head of the appliance is too dirty, use a soft sponge slightly dampened in warm water and apply a mild detergent to it. Wipe dry with a clean cloth.

It is important to keep the inlet and outlet openings clean. You can use a vacuum cleaner with a brush nozzle and a set at low power to remove dust and fine dirt.

Cleaning the Fan and Grilles

When the fan and protective grilles become heavily soiled, they can be removed from the motor unit for thorough cleaning.

Proceed as follows:

1. Check that the appliance is powered down and unplugged.
2. Loosen the bolt that secures the front and rear grille. Remove and set aside.
3. Release the clips holding the front and rear grilles together, then carefully remove the front grille.
4. Loosen the fan nut and remove the fan from the shaft.
5. Loosen the rear grille nut and remove the rear grille from the shaft.
6. Wash the fan and grilles in warm water with some kitchen detergent. Rinse with clean water and wipe dry.
7. Before reassembling the appliance, make sure all parts are dry.
8. Assemble the fan as described in the "Assembling the Fan" section above.

Storage

Before storing, make sure that the appliance and its accessories are cool and clean.

Store the appliance and its accessories in a dry and well-ventilated place out of the reach of children or pets.

Do not place any objects on the appliance.

ÜBERSICHT

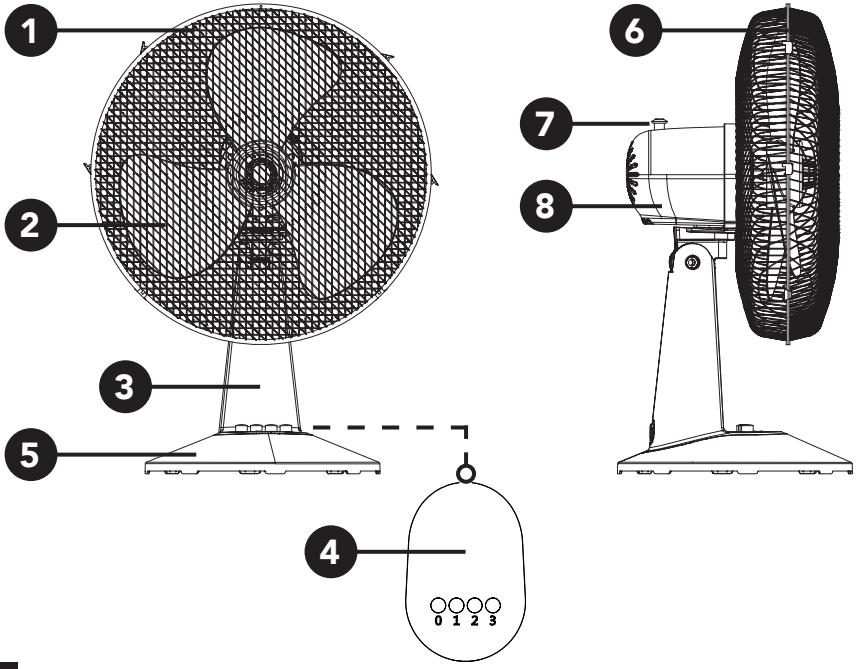

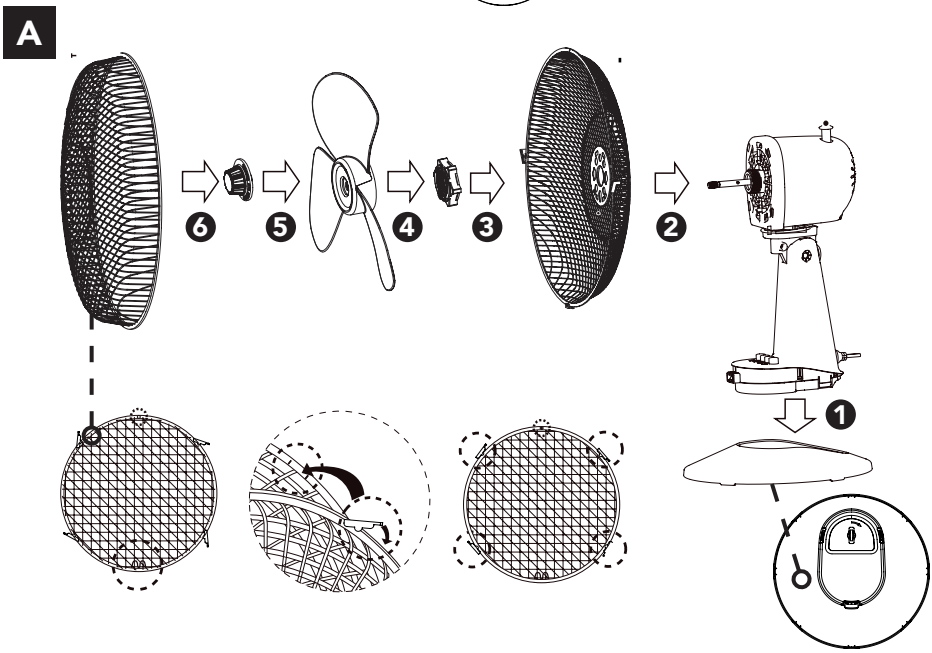

SICHERHEITSHINWEISE

Lesen Sie vor der Verwendung sorgfältig dieses Benutzerhandbuch durch und bewahren Sie es für den künftigen Gebrauch auf. Der Hersteller trägt keine Verantwortung für Schäden, die auf den unsachgemäßen Gebrauch oder die Nichtbeachtung der in diesem Benutzerhandbuch angeführten Anweisungen zurückzuführen sind. Bei unsachgemäßem Gebrauch oder Nichtbeachtung der Anweisungen erlischt die Garantie.

1. Dieses Gerät kann von Kindern ab 8 Jahren und von Personen mit verminderten physischen, sensorischen und mentalen Fähigkeiten oder mangelnden Erfahrungen und Kenntnissen benutzt werden, sofern sie beaufsichtigt werden oder über die Anwendung des Geräts auf eine sichere Weise belehrt wurden und eventuelle Gefahren verstehen.
2. Kinder dürfen nicht mit dem Gerät spielen.
3. Kinder sollten keine Reinigungs- und Wartungsarbeiten vornehmen, wenn sie nicht beaufsichtigt sind.
4. Wenn das Netzkabel beschädigt ist, muss es vom Hersteller, seinem Servicetechniker oder einer ähnlich qualifizierten Person ersetzt werden, um eine gefährliche Situation zu vermeiden.
5. Verwenden Sie das Gerät auf einer waagerechten und stabilen Fläche. Dieses Gerät ist nicht für die Wand- oder Deckenmontage vorgesehen.
6. Das Gerät ist als freistehendes Gerät konzipiert.
7. Vergewissern Sie sich immer, dass das Gerät ausgeschaltet und der Stecker aus der Steckdose gezogen ist, bevor Sie es reinigen oder warten, insbesondere bevor Sie das Schutzgitter entfernen.
8. Decken Sie das Gerät nicht ab, um eine Überhitzung zu vermeiden.
9. Das Gerät darf nicht direkt unter einer Steckdose aufgestellt werden.
10. Verwenden Sie dieses Gerät nicht in unmittelbarer Nähe einer Badewanne, einer Dusche oder eines Schwimmbeckens.
11. Benutzen Sie das Gerät nicht, wenn es zu Boden gefallen ist.
12. Verwenden Sie das Gerät nicht, wenn es sichtbare Anzeichen von Schäden aufweist.
13. Bevor Sie den Stecker des Netzkabels in die Steckdose stecken, vergewissern Sie

sich, dass die auf dem Typenschild des Geräts angegebene Spannung mit der Spannung Ihrer Steckdose übereinstimmt.

14. Schließen Sie das Gerät nur an eine ordnungsgemäß geerdete Steckdose an. Verwenden Sie kein Verlängerungskabel.
15. Die Netzsteckdose muss leicht zugänglich bleiben, damit der Stecker bei Bedarf schnell herausgezogen werden kann.
16. Vergewissern Sie sich vor dem Gebrauch, dass das Gerät richtig zusammengebaut ist. Platzieren Sie das Gerät nicht auf instabile Oberflächen wie z.B. Teppichböden.
17. Dieses Gerät ist ausschließlich für den Gebrauch im Haushalt und in Innengebäuden vorgesehen. Verwenden Sie es nicht im Freien.
18. Verwenden Sie das Gerät nicht in Bereichen mit hohem Staubaufkommen oder hoher Feuchtigkeit (z.B. Waschküchen oder Badezimmer), in Bereichen, in denen chemische oder explosive Stoffe gelagert werden, oder in industriellen Umgebungen.
19. Stellen Sie das Gerät nicht in der Nähe eines offenen Feuers oder Geräten auf, die eine Wärmequelle darstellen.
20. Vermeiden Sie, dass das Gerät, das Netzkabel oder der Stecker des Netzkabels mit einer heißen Oberfläche in Berührung kommt.
21. Achten Sie darauf, dass das Netzkabel nicht über die Tischkante hängt.
22. Verwenden Sie das Gerät nicht mit einem Programmierer, einer Zeitschaltuhr, einer Fernbedienung oder einer anderen Komponente, die das Gerät automatisch schaltet.
23. Schalten Sie das Gerät immer aus und ziehen Sie den Netzstecker aus der Steckdose, wenn Sie es unbeaufsichtigt lassen, wenn Sie es nicht benutzen und bevor Sie es zusammenbauen, demontieren oder reinigen.
24. Tauchen Sie das Gerät, das Netzkabel oder den Stecker niemals in Wasser oder andere Flüssigkeiten ein und spülen Sie sie nicht unter fließendem Wasser ab. Es besteht die Gefahr eines Stromschlags.
25. Stecken Sie niemals Ihre Finger oder andere Gegenstände durch das Schutzgitter, wenn das Gerät an eine Stromquelle angeschlossen ist und insbesondere, wenn es in Betrieb ist.
26. Berühren Sie das Gerät nicht mit nassen oder feuchten Händen oder wenn Sie auf einem nassen Boden stehen.
27. Stellen Sie das Gerät um, indem Sie es mit beiden Händen am Gerätekörper halten.
28. Trennen Sie das Gerät vom Stromnetz, indem Sie am Stecker ziehen, ziehen Sie nicht am Kabel. Andernfalls können das Netzkabel oder die Steckdose beschädigt werden.
29. Benutzen Sie das Gerät nicht, wenn es sichtbare Anzeichen von Schäden aufweist, ins Wasser gefallen ist oder nicht richtig funktioniert. Wenden Sie sich an einen autorisierten Kundendienst. Reparieren Sie das Gerät niemals selbst.

ÜBERSICHT

1. **Vorderes Schutzgitter**
2. **Lüfter**
3. **Fuß**
4. **Steuerungstasten 0-1-2-3**
5. **Basis**
6. **Hinteres Schutzgitter**
7. **Oszillations-Knopf**
8. **Motoreinheit**

TECHNISCHE PARAMETER

Eingangsspannung	220–240 V~
Frequenz	50 Hz
Stromverbrauch	40 W
Geräuschpegel (max.)	≤ 62 dB (A)
Abmessungen (H × T × L)	53,7 × 28,2 × 41 cm
Gewicht	2,4 kg
Größe des Ventilators	Ø 35,3 cm ± 0,15 cm
Maximaler Durchfluss	≥ 18 m^3/min
Betriebswert	1,55 (m^3/min)/W
Luftgeschwindigkeit	≥ 90 m/min
Anzahl der Umdrehungen / Minute	1250 ± 100 U/min (Geschwindigkeit 3) 1150 ± 100 U/min (Geschwindigkeit 2) 1000 ± 100 U/min (Geschwindigkeit 1)

VOR DER ERSTVERWENDUNG

Nehmen Sie das Gerät und sein Zubehör aus der Verpackung. Vergewissern Sie sich, dass alle Komponenten entfernt wurden, bevor Sie die Verpackung entsorgen. Vergewissern Sie sich, dass weder Gerät noch Zubehör beschädigt sind.

Entfernen Sie alle Schutzfolien von dem Gerät und seinem Zubehör.

Montage des Ventilators (Abb. A)

1. Stellen Sie die Basis auf eine feste, stabile und saubere Oberfläche.
2. Setzen Sie den Ständer in die Basis ein und drehen Sie den Verschluss an der Unterseite, um ihn zu sichern.
3. Setzen Sie das hintere Gitter auf die Motorwelle und sichern Sie es mit der Mutter. Vergewissern Sie sich, dass sie fest angezogen ist.
4. Setzen Sie den Ventilator auf die Motorwelle auf und sichern Sie diese mit der Mutter. Vergewissern Sie sich, dass sie fest angezogen ist.
5. Bringen Sie das vordere Schutzgitter an. Richten Sie die Schraubenlöcher an beiden Gittern aus und sichern Sie das vorderer Gitter mit Clips.
6. Ziehen Sie schließlich die Schraube durch das Loch und ziehen Sie die Mutter fest.

Der Ventilator ist nun montiert und einsatzbereit.

VERWENDUNG DES VENTILATORS

Vergewissern Sie sich, dass der Ventilator auf einer festen, stabilen und sauberen Oberfläche in ausreichender Entfernung von der Steckdose steht. Vergewissern Sie sich, dass um das Gerät herum ausreichend Platz für einen guten Luftstrom vorhanden ist.

Stecken Sie den Stecker des Netzkabels in die Steckdose.

Drücken Sie die Taste für die gewählte Geschwindigkeit: 1 (niedrigste Geschwindigkeit) – 2 (mittlere Geschwindigkeit) – 3 (höchste Geschwindigkeit). Der Ventilator wird gestartet.

Um die Schwenkfunktion zu aktivieren, ziehen Sie den Knopf in der Motoreinheit nach oben. Der Ventilatorkopf beginnt sich zu drehen. Um die Drehung zu stoppen, drücken Sie den Knopf wieder herunter.

Wenn Sie die Neigung des Ventilatorkopfes einstellen möchten, fassen Sie den Kopf mit beiden Händen und stellen Sie den gewünschten Neigungswinkel ein.

Um den Ventilator auszuschalten, drücken Sie die Taste 0.

Bemerkung:

Es wird empfohlen, die Neigung des Ventilatorkopfes einzustellen, wenn der Ventilator ausgeschaltet ist.

REINIGUNG UND WARTUNG

Schalten Sie das Gerät immer aus, ziehen Sie den Netzstecker aus der Steckdose und warten Sie, bis alle beweglichen Teile zum Stillstand gekommen sind, bevor Sie das Gerät reinigen oder warten.

Warnung:

Tauchen Sie das Gerät, das Netzkabel oder den Stecker niemals in Wasser oder andere Flüssigkeiten.

Verwenden Sie keine Topfkratzer aus Kunststoff oder Metall, grobe Reinigungsmittel, Chemikalien, Benzin, Lösungsmittel oder ähnliche Stoffe, um einzelne Teile des Geräts zu reinigen. Es könnte zu ernsthaften Schäden an der Oberfläche kommen.

Wischen Sie die Basis und den Gerätekopf mit einem trockenen und weichen Tuch ab.

Wenn die Basis oder der Gerätekopf zu stark verschmutzt ist, verwenden Sie einen weichen Schwamm, der leicht mit warmem Wasser angefeuchtet ist, und tragen Sie ein mildes Reinigungsmittel auf. Wischen Sie sie mit einem sauberen Tuch trocken.

Es ist wichtig, die Ein- und Auslassöffnungen sauber zu halten. Um Staub und feinen Schmutz zu entfernen, können Sie einen Staubsauger mit aufgesetzter Bürstendüse benutzen, der auf eine niedrige Leistung eingestellt ist.

Reinigung des Ventilators und der Schutzgitter

Wenn der Ventilator und die Schutzgitter stark verschmutzt sind, können Sie sie von der Motoreinheit abnehmen und gründlich reinigen.

Gehen Sie in diesem Fall wie folgt vor:

1. Vergewissern Sie sich, dass der Ventilator ausgeschaltet und vom Stromnetz getrennt ist.
2. Lösen Sie die Schraube, mit der das vordere und hintere Gitter befestigt ist. Herausnehmen und beiseitelegen.
3. Lösen Sie die Clips, die das vordere und hintere Gitter zusammenhalten und entfernen Sie vorsichtig das vordere Schutzgitter.
4. Lösen Sie die Mutter des Ventilators und nehmen Sie den Ventilator von der Welle ab.
5. Lösen Sie die Mutter des hinteren Schutzgitters und nehmen Sie das hintere Gitter von der Welle ab.
6. Waschen Sie den Ventilator und die Schutzgitter in warmem Wasser mit etwas Geschirrspülmittel. Spülen Sie sie mit klarem Wasser ab und wischen Sie sie trocken.
7. Vergewissern Sie sich vor der Montage, dass alle Teile trocken sind.
8. Montieren Sie den Ventilator gemäß Anweisungen im Abschnitt „**Montage des Ventilators**“ am Anfang des Benutzerhandbuchs.

Lagerung

Vergewissern Sie sich vor der Lagerung, dass das Gerät und sein Zubehör abgekühlt und sauber sind.

Bewahren Sie das Gerät und sein Zubehör an einem trockenen und gut belüfteten Ort außer Reichweite von Kindern und Haustieren auf.

Stellen Sie keine Gegenstände auf das Gerät.

PŘEHLED

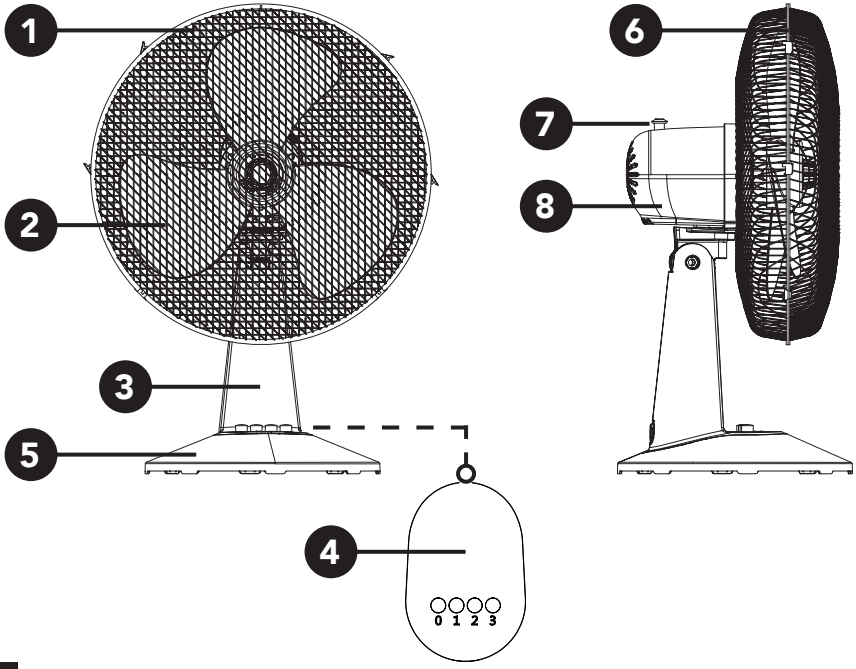

A

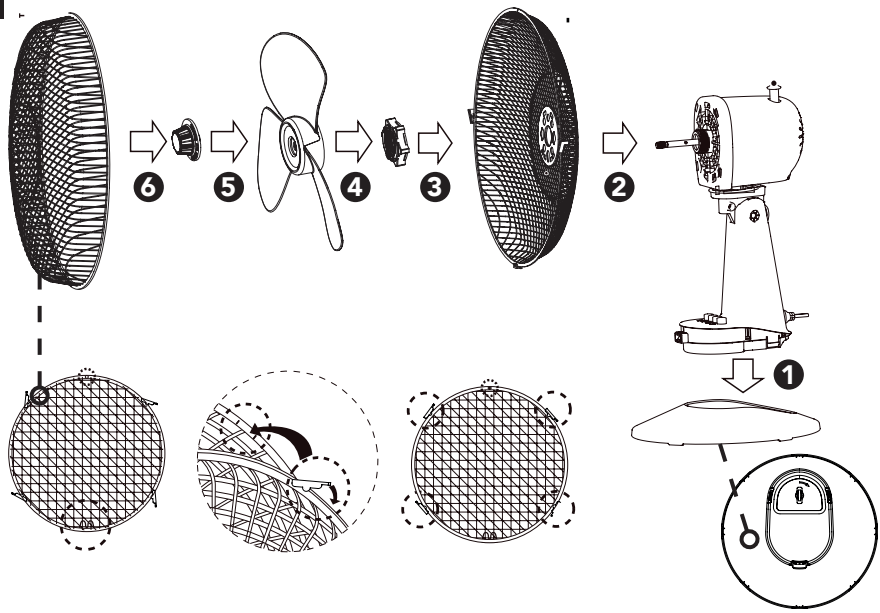

BEZPEČNOSTNÍ INFORMACE

Před použitím si pečlivě přečtěte tento návod a uschovejte jej pro budoucí použití. Výrobce odmítá jakoukoli odpovědnost za škody způsobené nesprávným použitím nebo nedodržením pokynů uvedených v tomto návodu. Nesprávné použití nebo nedodržení pokynů vede ke ztrátě záruky.

1. Tento spotřebič mohou používat děti ve věku 8 let a starší a osoby se sníženými fyzickými, smyslovými nebo mentálními schopnostmi nebo nedostatkem zkušeností a znalostí, pokud jsou pod dozorem nebo byly poučeny o používání spotřebiče bezpečným způsobem a rozumí případným nebezpečím.
2. Děti si se spotřebičem nesmějí hrát.
3. Čištění a údržbu prováděnou uživatelem nesmějí provádět děti bez dozoru.
4. Jestliže je napájecí přívod poškozen, musí být nahrazen výrobcem, jeho servisním technikem nebo podobně kvalifikovanou osobou, aby se zabránilo vzniku nebezpečné situace.
5. Používejte spotřebič na vodorovném a stabilním povrchu. Tento spotřebič není určen k připevnění ke stěně ani ke stropu.
6. Spotřebič je určen jako volně stojící.
7. Před čištění a údržbou, zvláště před sejmutím ochranné mřížky, se vždy ujistěte, že je spotřebič vypnutý a vidlice je odpojena od síťové zásuvky.
8. Aby se zabránilo přehřátí, nezakrývejte spotřebič.
9. Spotřebič nesmí být umístěn těsně pod elektrickou zásuvkou.
10. Nepoužívejte spotřebič v blízkosti vany, sprchy nebo plaveckého bazénu.
11. Nepoužívejte spotřebič, pokud spadl.
12. Nepoužívejte spotřebič, pokud vykazuje viditelné známky poškození.
13. Před zapojením vidlice přívodního kabelu do síťové zásuvky se ujistěte, že napětí uvedené na typovém štítku spotřebiče se shoduje s napětím ve vaší síťové zásuvce.
14. Připojujte spotřebič pouze k řádně uzemněné síťové zásuvce. Nepoužívejte prodlužovací kabel.
15. Síťová zásuvka musí zůstat snadno přístupná, aby bylo možné rychle vytáhnout vidlici přívodního kabelu v případě nutnosti.
16. Před použitím se ujistěte, že je spotřebič správně složen. Spotřebič nepokládejte na nestabilní povrchy, jako např. na koberec.
17. Tento spotřebič je určen pouze pro použití v domácnosti a uvnitř budovy. Nepoužívejte jej venku.

18. Spotřebič nepoužívejte v prostorách s vysokou prašností nebo vlhkostí (např. v prádelnách nebo koupelnách), v prostorách, kde se skladují chemické nebo výbušné látky, ani v průmyslovém prostředí.
19. Spotřebič neumisťujte do blízkosti otevřeného ohně nebo přístrojů, které jsou zdrojem tepla.
20. Zabraňte, aby se spotřebič, přívodní kabel nebo vidlice přívodního kabelu dotýkaly horkého povrchu.
21. Zabraňte, aby přívodní kabel visel přes okraj stolu.
22. Nepoužívejte spotřebič s programátorem, časovým spínačem, systémem dálkového ovládání nebo jakoukoli jinou součástí, která spíná spotřebič automaticky.
23. Pokud budete nechávat spotřebič bez dozoru, pokud jej nebudete používat a před montáží, demontáží nebo čištěním, vždy jej vypněte a odpojte vidlici přívodního kabelu od síťové zásuvky.
24. Nikdy neponořujte spotřebič, přívodní kabel ani vidlici přívodního kabelu do vody nebo jiné tekutiny, ani je neoplachujte pod tekoucí vodou. Hrozí riziko úrazu elektrickým proudem.
25. Nikdy nevkládejte prsty nebo jakékoli předměty skrz ochrannou mřížku, pokud je spotřebič připojen ke zdroji energie, a zvláště je-li v provozu.
26. Nedotýkejte se spotřebiče mokrýma nebo vlhkýma rukama, či když stojíte na mokré podlaze.
27. Spotřebič vždy přenášejte uchopením oběma rukama za jeho tělo.
28. Spotřebič odpojujte od síťové zásuvky tahem za vidlici přívodního kabelu, nikoli za kabel. V opačném případě hrozí poškození síťového kabelu nebo zásuvky.
29. Nepoužívejte spotřebič, pokud jeví viditelné známky poškození, spadl do vody nebo nefunguje správně. Obraťte se na autorizovaný servis. Nikdy spotřebič sami neopravujte.

PŘEHLED

1. **Přední ochranná mřížka**
2. **Větrák**
3. **Stojan**
4. **Ovládací tlačítka 0–1–2–3**
5. **Základna**
6. **Zadní ochranná mřížka**
7. **Ovladač oscilace**
8. **Motorová jednotka**

TECHNICKÉ PARAMETRY

Vstupní napětí	220–240 V~
Frekvence	50 Hz
Příkon	40 W
Hlučnost (max)	≤ 62 dB (A)
Rozměry (v × š × d)	53,7 × 28,2 × 41 cm
Hmotnost	2,4 kg
Velikost větráku	Ø 35,3 cm ± 0,15 cm
Maximální průtok	≥ 18 m³/min
Provozní hodnota	1,55 (m³/min)/W
Rychlost proudění vzduchu	≥ 90 m/min
Počet otáček / minutu	1250 ± 100 ot/min (rychlost 3) 1150 ± 100 ot/min (rychlost 2) 1000 ± 100 ot/min (rychlost 1)

PŘED PRVNÍM POUŽITÍM

Vyjměte spotřebič a jeho příslušenství z obalu. Před likvidací obalu se ujistěte, že jste vyjmuli všechny komponenty. Zkontrolujte, zdali nejsou spotřebič ani žádné příslušenství poškozeny.

Odstraňte veškeré ochranné fólie ze spotřebiče a z jeho příslušenství.

Sestavení ventilátoru (obr. A)

1. Umístěte základnu na pevný, stabilní a čistý povrch.
2. Stojan vložte do základny a otočte pojistkou ve spodní části, abyste jej zajistili.
3. Na hřídel motoru nasaďte zadní ochrannou mřížku a zajistěte ji maticí. Ujistěte se, že je řádně dotažená.
4. Na hřídel motoru dále nasaďte větrák a zajistěte ji maticí. Ujistěte se, že je řádně dotažená.
5. Nasaďte přední ochrannou mřížku. Zarovnejte otvory pro šroub na obou mřížkách a zajistěte přední mřížku pomocí spon.
6. Nakonec protáhněte šroub otvorem a dotáhněte matici.

Nyní je ventilátor sestavený a připravený k použití.

POUŽITÍ VENTILÁTORU

Umístěte ventilátor na pevný, stabilní a čistý povrch v dostatečné vzdálenosti od síťové zásuvky. Ujistěte se, že je okolo spotřebiče dostatečný volný prostor pro správné proudění vzduchu.

Zapojte vidlici napájecího přívodu do síťové zásuvky.

Stiskněte tlačítko vybrané rychlosti: 1 (nejnižší rychlost) – 2 (střední rychlost) – 3 (nejvyšší rychlost). Ventilátor se spustí.

Pokud chcete zapnout otáčení hlavy ventilátoru ze strany na stranu, vytáhněte ovladač v motorové jednotce směrem nahoru. Hlava ventilátoru se začne otáčet. Pro zastavení otáčení zasuňte ovladač směrem do motorové jednotky.

Pokud potřebujete upravit sklon hlavy ventilátoru, uchopte hlavu oběma rukama a natočte sklon nahoru nebo dolů.

Ventilátor vypnete stisknutím tlačítka 0.

Poznámka:

Doporučujeme sklon hlavy ventilátoru upravovat, když je ventilátor vypnutý.

ČIŠTĚNÍ A ÚDRŽBA

Před čistěním nebo jakoukoli údržbou vždy spotřebič vypněte, odpojte vidlici napájecího přívodu od síťové zásuvky a vyčkejte, až se všechny pohyblivé části zastaví.

Varování:

Nikdy neponořujte spotřebič, napájecí přívod ani vidlici do vody ani jiné tekutiny.

K čištění žádných částí spotřebiče nepoužívejte umělohmotné nebo kovové drátěnky, hrubé čisticí prostředky, chemikálie, benzín, rozpouštědla ani jiné podobné látky. Mohlo by dojít k vážnému narušení povrchové úpravy.

Otřete základnu i hlavu spotřebiče suchou a měkkou utěrkou.

Pokud je základna nebo hlava spotřebiče příliš znečištěna, použijte měkkou houbičku mírně navlhčenou v teplé vodě a aplikujte na ni jemný čisticí prostředek. Otřete čistou utěrkou dosucha.

Je důležité udržovat vstupní a výstupní otvory čisté. K odstranění prachu a jemných nečistot můžete použít vysavač s nasazenou kartáčovou hubicí a nastaveným nízkým výkonem.

Čištění větráku a ochranných mřížek

Pokud jsou větrák a ochranné mřížky silně znečištěny, je možné je odstranit z motorové jednotky a důkladně vyčistit.

V takovém případě postupujte následovně:

1. Ujistěte se, že je ventilátor vypnutý a vidlice je odpojena od síťové zásuvky.
2. Uvolněte šroub, který zajišťuje přední a zadní mřížku. Vyjměte a uložte stranou.
3. Uvolněte spony, které drží přední a zadní mřížku k sobě, a opatrně sejměte přední ochrannou mřížku.
4. Uvolněte matici větráku a odstraňte větrák z hřídele.
5. Uvolněte matici zadní ochranné mřížky a sejměte zadní mřížku z hřídele.
6. Omyjte větrák a ochranné mřížky v teplé vodě s trochou kuchyňského prostředku na mytí nádobí. Opláchněte čistou vodou a otřete dosucha.
7. Před složením se ujistěte, že jsou všechny části suché.
8. Ventilátor složte podle pokynů v části „**Sestavení ventilátoru**“ v přední části návodu.

Uložení

Před uložením se ujistěte, že jsou spotřebič i jeho příslušenství vychladlé a čisté.

Spotřebič a jeho příslušenství uložte na suché a dobře větrané místo mimo dosah dětí nebo domácích mazlíčků.

Na spotřebič nepokládejte žádné předměty.

PREHĽAD

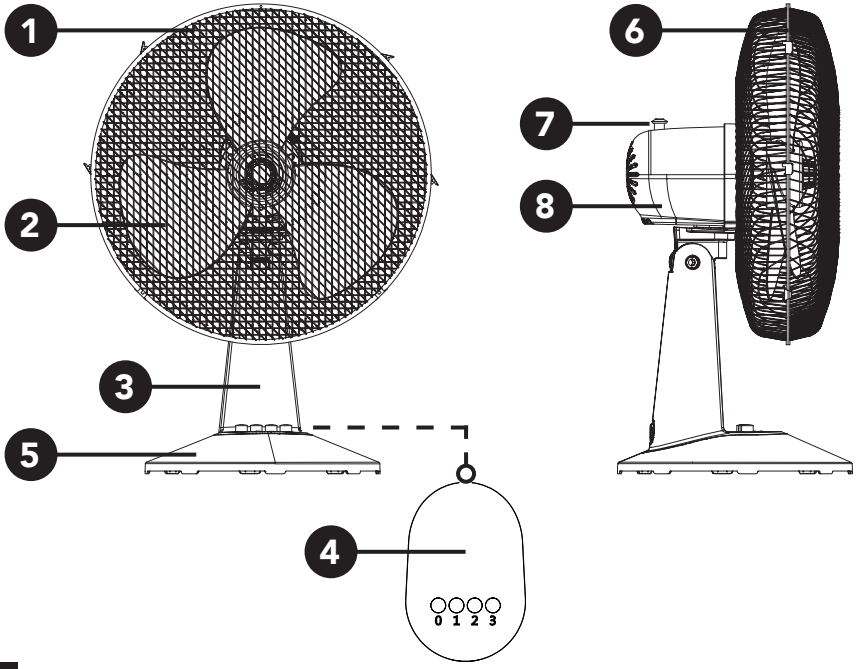

A

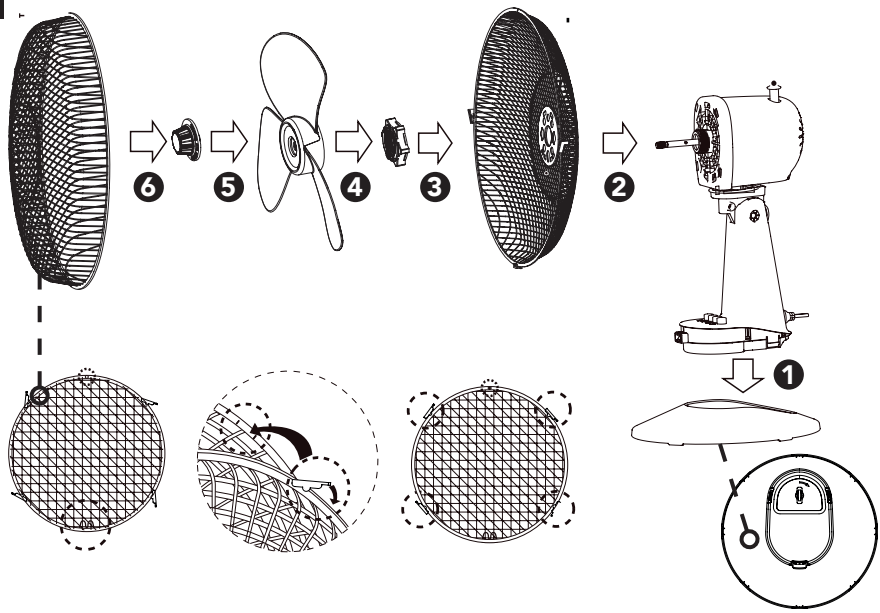

BEZPEČNOSTNÉ INFORMÁCIE

Pred použitím si pozorne prečítajte tento návod a uschovajte ho na budúce použitie. Výrobca odmieta akúkoľvek zodpovednosť za škody spôsobené nesprávnym použitím alebo nedodržaním pokynov uvedených v tomto návode. Nesprávne použitie alebo nedodržanie pokynov vedie k strate záruky.

1. Tento spotrebič môžu používať deti vo veku 8 rokov a staršie a osoby so zníženými fyzickými, zmyslovými alebo mentálnymi schopnosťami alebo nedostatkom skúseností a znalostí, ak sú pod dozorom alebo boli poučené o používaní spotrebiča bezpečným spôsobom a rozumejú prípadným nebezpečenstvám.
2. Deti sa so spotrebičom nesmú hrať.
3. Čistenie a údržbu vykonávanú používateľom nesmú vykonávať deti bez dozoru.
4. Ak je napájací prívod poškodený, musí ho nahradiť výrobca, jeho servisný technik alebo podobne kvalifikovaná osoba, aby sa zabránilo vzniku nebezpečnej situácie.
5. Používajte spotrebič na vodorovnom a stabilnom povrchu. Tento spotrebič nie je určený na pripevnenie k stene ani k stropu.
6. Spotrebič je určený ako voľne stojaci.
7. Pred čistením a údržbou, obzvlášť pred odobratím ochrannej mriežky, sa vždy uistite, že je spotrebič vypnutý a vidlica je odpojená od sieťovej zásuvky.
8. Aby sa zabránilo prehriatiu, nezakrývajte spotrebič.
9. Spotrebič nesmie byť umiestnený tesne pod elektrickou zásuvkou.
10. Nepoužívajte spotrebič v blízkosti vane, sprchy alebo plaveckého bazéna.
11. Nepoužívajte spotrebič, ak spadol.
12. Nepoužívajte spotrebič, ak vykazuje viditeľné známky poškodenia.
13. Pred zapojením vidlice prívodného kábla do sieťovej zásuvky sa uistite, že napätie uvedené na typovom štítku spotrebiča sa zhoduje s napätím vo vašej sieťovej zásuvke.
14. Pripájajte spotrebič iba k riadne uzemnenej sieťovej zásuvke. Nepoužívajte predlžovací kábel.
15. Sieťová zásuvka musí zostať ľahko prístupná, aby bolo možné rýchlo vytiahnuť vidlicu prívodného kábla v prípade nutnosti.
16. Pred použitím sa uistite, že je spotrebič správne zložený. Spotrebič neklaďte na nestabilné povrchy, ako napr. na koberec.
17. Tento spotrebič je určený iba na použitie v domácnosti a vnútri budovy. Nepoužívajte ho vonku.

18. Spotrebič nepoužívajte v priestoroch s vysokou prašnosťou alebo vlhkosťou (napr. v práčovniach alebo kúpeľniach), v priestoroch, kde sa skladujú chemické alebo výbušné látky, ani v priemyselnom prostredí.
19. Spotrebič neumiestňujte do blízkosti otvoreného ohňa alebo prístrojov, ktoré sú zdrojom tepla.
20. Zabráňte, aby sa spotrebič, prívodný kábel alebo vidlice prívodného kábla dotýkali horúceho povrchu.
21. Zabráňte, aby prívodný kábel visel cez okraj stola.
22. Nepoužívajte spotrebič s programátorom, časovým spínačom, systémom diaľkového ovládania alebo akoukoľvek inou súčasťou, ktorá spína spotrebič automaticky.
23. Ak budete nechávať spotrebič bez dozoru, ak ho nebudete používať a pred montážou, demontážou alebo čistením, vždy ho vypnite a odpojte vidlicu prívodného kábla od sieťovej zásuvky.
24. Nikdy neponárajte spotrebič, prívodný kábel ani vidlicu prívodného kábla do vody alebo inej tekutiny, ani ich neoplachujte pod tečúcou vodou. Hrozí riziko úrazu elektrickým prúdom.
25. Nikdy nevkladajte prsty alebo akékoľvek predmety cez ochrannú mriežku, ak je spotrebič pripojený k zdroju energie, a obzvlášť ak je v prevádzke.
26. Nedotýkajte sa spotrebiča mokrými alebo vlhkými rukami, alebo keď stojíte na mokrej podlahe.
27. Spotrebič vždy prenášajte uchopením oboma rukami za jeho telo.
28. Spotrebič odpájajte od sieťovej zásuvky ťahom za vidlicu prívodného kábla, nie za kábel. V opačnom prípade hrozí poškodenie sieťového kábla alebo zásuvky.
29. Nepoužívajte spotrebič, ak javí viditeľné známky poškodenia, spadol do vody alebo nefunguje správne. Obráťte sa na autorizovaný servis. Nikdy spotrebič sami neopravujte.

PREHĽAD

1. **Predná ochranná mriežka**
2. **Vetrák**
3. **Stojan**
4. **Ovládacie tlačidlá 0–1–2–3**
5. **Základňa**
6. **Zadná ochranná mriežka**
7. **Ovládač oscilácie**
8. **Motorová jednotka**

TECHNICKÉ PARAMETRE

Vstupné napätie	220 – 240 V~
Frekvencia	50 Hz
Príkon	40 W
Hlučnosť (max.)	≤ 62 dB (A)
Rozmery (v × š × d)	53,7 × 28,2 × 41 cm
Hmotnosť	2,4 kg
Veľkosť vetráka	Ø 35,3 cm ± 0,15 cm
Maximálny prietok	≥ 18 m^3/min
Prevádzková hodnota	1,55 (m^3/min)/W
Rýchlosť prúdenia vzduchu	≥ 90 m/min
Počet otáčok/minútu	1 250 ± 100 ot./min (rýchlosť 3) 1 150 ± 100 ot./min (rýchlosť 2) 1 000 ± 100 ot./min (rýchlosť 1)

PRED PRVÝM POUŽITÍM

Vyberte spotrebič a jeho príslušenstvo z obalu. Pred likvidáciou obalu sa uistite, že ste vybrali všetky komponenty. Skontrolujte, či nie sú spotrebič ani žiadne príslušenstvo poškodené.

Odstráňte všetky ochranné fólie zo spotrebiča a z jeho príslušenstva.

Zostavenie ventilátora (obr. A)

1. Umiestnite základňu na pevný, stabilný a čistý povrch.
2. Stojan vložte do základne a otočte poistkou v spodnej časti, aby ste ho zaistili.
3. Na hriadeľ motora nasaďte zadnú ochrannú mriežku a zaistite ju maticou. Uistite sa, že je riadne dotiahnutá.
4. Na hriadeľ motora ďalej nasaďte vetrák a zaistite ho maticou. Uistite sa, že je riadne dotiahnutý.
5. Nasaďte prednú ochrannú mriežku. Zarovnajte otvory pre skrutku na oboch mriežkach a zaistite prednú mriežku pomocou spôn.
6. Nakoniec pretiahnite skrutku otvorom a dotiahnite maticu.

Teraz je ventilátor zostavený a pripravený na použitie.

POUŽITIE VENTILÁTORA

Umiestnite ventilátor na pevný, stabilný a čistý povrch v dostatočnej vzdialenosti od sieťovej zásuvky. Uistite sa, že je okolo spotrebiča dostatočný voľný priestor na správne prúdenie vzduchu.

Zapojte vidlicu napájacieho prívodu do sieťovej zásuvky.

Stlačte tlačidlo vybranej rýchlosti: 1 (najnižšia rýchlosť) – 2 (stredná rýchlosť) – 3 (najvyššia rýchlosť). Ventilátor sa spustí.

Ak chcete zapnúť otáčanie hlavy ventilátora zo strany na stranu, vytiahnite ovládač v motorovej jednotke smerom hore. Hlava ventilátora sa začne otáčať. Na zastavenie otáčania zasuňte ovládač smerom do motorovej jednotky.

Ak potrebujete upraviť sklon hlavy ventilátora, uchopte hlavu oboma rukami a natočte sklon hore alebo dole.

Ventilátor vypnete stlačením tlačidla 0.

Poznámka:

Odporúčame sklon hlavy ventilátora upravovať, keď je ventilátor vypnutý.

ČISTENIE A ÚDRŽBA

Pred čistením alebo akoukoľvek údržbou vždy spotrebič vypnite, odpojte vidlicu napájacieho prívodu od sieťovej zásuvky a vyčkajte, až sa všetky pohyblivé časti zastavia.

Varovanie:

Nikdy neponárajte spotrebič, napájací prívod ani vidlicu do vody ani inej tekutiny.

Na čistenie žiadnych častí spotrebiča nepoužívajte umelohmotné alebo kovové drôtenky, hrubé čistiace prostriedky, chemikálie, benzín, rozpúšťadlá ani iné podobné látky. Mohlo by dôjsť k vážnemu narušeniu povrchovej úpravy.

Utrite základňu aj hlavu spotrebiča suchou a mäkkou utierkou.

Ak je základňa alebo hlava spotrebiča príliš znečistená, použite mäkkú hubku mierne navlhčenú v teplej vode a aplikujte na ňu jemný čistiaci prostriedok. Utrite čistou utierkou dosucha.

Je dôležité udržiavať vstupné a výstupné otvory čisté. Na odstránenie prachu a jemných nečistôt môžete použiť vysávač s nasadenou kefovou hubicou a nastaveným nízkym výkonom.

Čistenie vetráka a ochranných mriežok

Ak sú vetrák a ochranné mriežky silne znečistené, je možné ich odstrániť z motorovej jednotky a dôkladne vyčistiť.

V takom prípade postupujte nasledovne:

1. Uistite sa, že je ventilátor vypnutý a vidlica je odpojená od sieťovej zásuvky.
2. Uvoľnite skrutku, ktorá zaisťuje prednú a zadnú mriežku. Vyberte a uložte nabok.
3. Uvoľnite spony, ktoré držia prednú a zadnú mriežku k sebe, a opatrne odoberte prednú ochrannú mriežku.
4. Uvoľnite maticu vetráka a odstráňte vetrák z hriadeľa.
5. Uvoľnite maticu zadnej ochrannej mriežky a odoberte zadnú mriežku z hriadeľa.
6. Umyte vetrák a ochranné mriežky v teplej vode s trochou kuchynského prostriedku na umývanie riadu. Opláchnite čistou vodou a utrite dosucha.
7. Pred zložením sa uistite, že sú všetky časti suché.
8. Ventilátor zložte podľa pokynov v časti „**Zostavenie ventilátora**“ v prednej časti návodu.

Uloženie

Pred uložením sa uistite, že sú spotrebič aj jeho príslušenstvo vychladnuté a čisté.

Spotrebič a jeho príslušenstvo uložte na suché a dobre vetrané miesto mimo dosahu detí alebo domácich maznáčikov.

Na spotrebič neklaďte žiadne predmety.

A KÉSZÜLÉK RÉSZEI

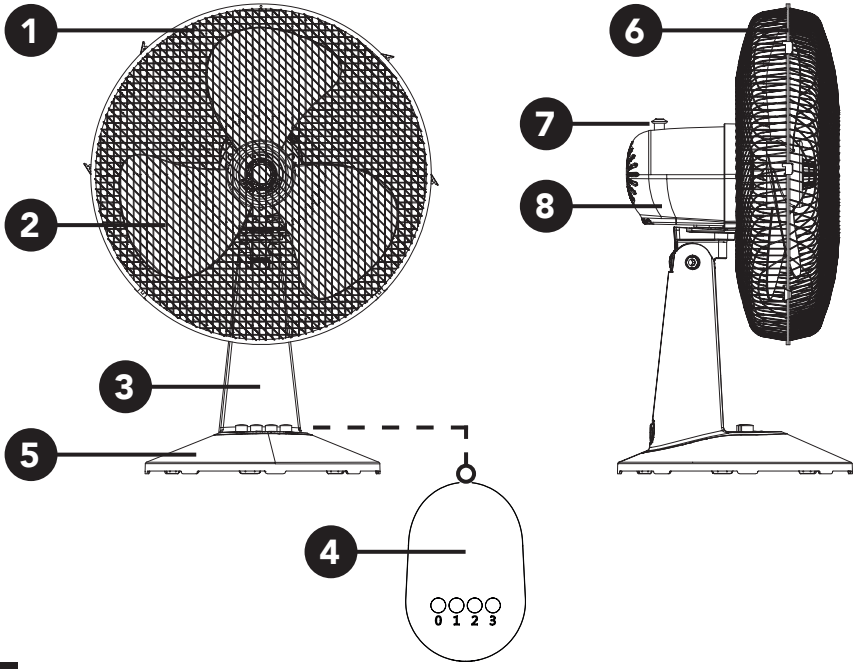

A

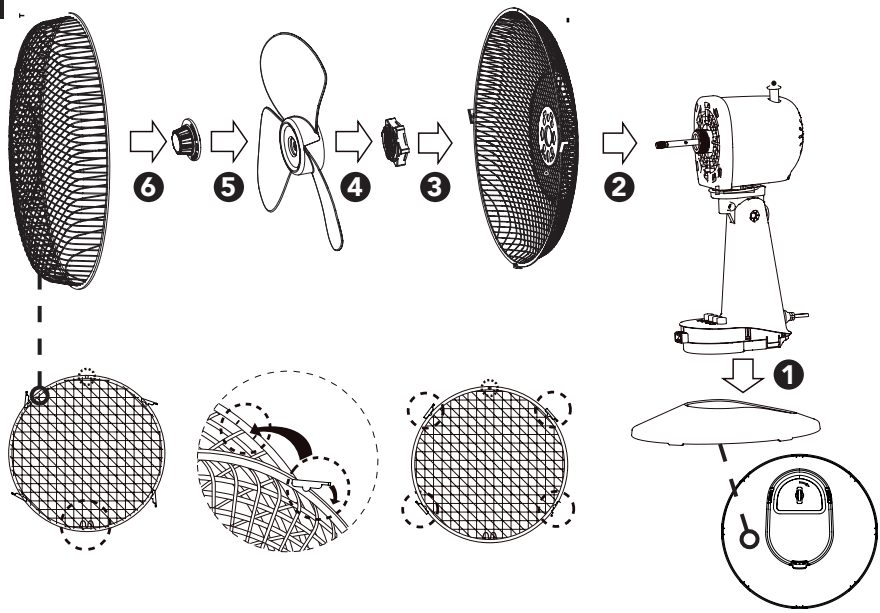

BIZTONSÁGI INFORMÁCIÓK

A készülék első használatba vétele előtt figyelmesen olvassa el a használati útmutatót, és azt a későbbi felhasználásokhoz is őrizze meg. A gyártó nem vállal felelősséget a helytelen használatból, vagy az útmutató előírásaitól eltérő használatból eredő meghibásodásokért és károkért. A helytelen és az utasításoktól eltérő használat a garancia megszűnésével járhat.

1. A készüléket 8 évnél idősebb gyerekek, idős, testi és szellemi fogyatékos személyek, illetve a készülék használatát nem ismerő és hasonló készülék üzemeltetéseinek a tapasztalataival nem rendelkező személyek csak a készülék használati utasítását ismerő és a készülék használatáért felelősséget vállaló személy felügyelete mellett használhatják.
2. A készülék nem játék, azzal gyerekek nem játszhatnak.
3. A készülék tisztítását és karbantartását gyerekek csak felügyelet mellett végezhetik.
4. Az áramütések megelőzése érdekében, a készülék sérült hálózati vezetékét csak márkaszerviz, vagy villanyszerelő szakember cserélheti ki.
5. A készüléket csak vízszintes és stabil felületeken használja. A készüléket nem lehet falra felszerelni vagy mennyezetre felakasztani.
6. Ez a készülék szabadon álló készülék.
7. A készülék tisztításának vagy karbantartásának a megkezdése előtt (különösen, ha az első rácsot is leszereli), a készüléket kapcsolja le és a hálózati csatlakozódugót is húzza ki.
8. A tűz megelőzése érdekében a készüléket tilos bármilyen tárggyal letakarni.
9. A készüléket tilos közvetlenül a fali aljzat alá állítani.
10. A készüléket fürdőkád, zuhanyozó, vagy úszómedence közelében ne használja.
11. A készüléket ne használja, ha az felborult vagy leesett.
12. Ha a készüléken látható sérülések vannak, akkor a készüléket ne használja.
13. A készüléket csak a típuscímkén feltüntetett tápfeszültség értékeivel megegyező hálózathoz szabad csatlakoztatni.
14. A készüléket csak szabályszerűen leföldelt aljzathoz csatlakoztassa. Ne használjon hosszabbítót.

15. A hálózati aljzat és vezeték legyen könnyen elérhető, hogy veszély esetén a csatlakozódugót azonnal ki lehessen húzni.
16. Az első használatba vétel előtt ellenőrizze le a készülék helyes összeszerelését. A készüléket ne állítsa fel nem stabil felületekre, pl. vastagabb szőnyegre.
17. A készülék csak háztartásokban és zárt helyen használható. A készüléket ne használja szabadban.
18. A készüléket poros és nedves helyen, ipari környezetben, vagy veszélyes vegyi anyagok közelében, illetve mosodákban, fürdőszobákban, továbbá szabadban használni tilos.
19. A készüléket ne tegye nyílt láng vagy más hőforrások közelébe.
20. A készülék, a hálózati vezeték vagy a csatlakozódugó nem érhet hozzá forró tárgyakhoz.
21. A hálózati vezeték nem lóghat le az asztal széléről.
22. A készüléket programozott időkapcsolós, távműködtetett vagy más hasonló aljzathoz (amely a készüléket automatikusan be tudná kapcsolni) csatlakoztatni tilos.
23. Ha a készüléket már nem kívánja használni, azt felügyelet nélkül hagyja, mozgatni, tisztítani vagy szétszerelni szeretné, akkor a készüléket kapcsolja le és a hálózati csatlakozódugót is húzza ki az elektromos aljzatból.
24. A készüléket vízbe vagy más folyadékba mártani, illetve folyó víz alatt öblíteni és tisztítani tilos. Áramütés veszélye áll fenn.
25. Amikor a készülék a hálózathoz van csatlakoztatva (különösen amikor be is van kapcsolva), a védőrács nyílásán keresztül ne dugja be az ujját vagy valamilyen más tárgyat.
26. A készüléket vizes és nedves kézzel ne érintse meg, illetve nedves helyen állva se érintse meg a készüléket.
27. A készüléket két kézzel megfogva mozgassa.
28. A hálózati csatlakozódugót tilos a vezetéknél fogva kihúzni a fali aljzatból, a művelethez a csatlakozódugót fogja meg. Ellenkező esetben a csatlakozódugó, a vezeték vagy az aljzat megsérülhet.
29. Ha a készülék nem működik megfelelő módon, leesett vagy más módon megsérült, illetve vízbe esett, akkor azt ne használja. Forduljon a márkaszervizhez. Ne próbálja megjavítani a meghibásodott készüléket.

A KÉSZÜLÉK RÉSZEI

1. **Elülső védőrács**
2. **Ventilátor lapát**
3. **Állvány**
4. **Működtető gombok 0–1–2–3**
5. **Talp**
6. **Hátsó védőrács**
7. **Oszcilláló mozgás kapcsoló**
8. **Motoros egység**

MŰSZAKI PARAMÉTEREK

Bemeneti feszültség	220–240 V~
Frekvencia	50 Hz
Teljesítményfelvétel	40 W
Zajszint (max.)	≤ 62 dB (A)
Méretek (ma × szé × h)	53,7 × 28,2 × 41 cm
Tömeg	2,4 kg
A ventilátorlapát mérete	Ø 35,3 cm ± 0,15 cm
Maximális légáramlás	≥ 18 m^3/perc
Üzemeltetési érték:	1,55 (m^3/perc)/W
Légáramlási sebesség	≥ 90 m/perc
Fordulatszám (f/p)	1250 ± 100 f/p (3. fokozat) 1150 ± 100 f/p (2. fokozat) 1000 ± 100 f/p (1. fokozat)

AZ ELSŐ HASZNÁLATBA VÉTEL ELŐTT

Vegye ki a készüléket és tartozékait a dobozból. A csomagolóanyag megsemmisítése előtt ellenőrizze le, hogy abból kivett-e minden tartozékot. Ellenőrizze le a készüléket és tartozékait, illetve azok sérülésmentességét.

A készülékről és tartozékairól távolítson el minden védőfóliát.

A ventilátor összeszerelése (A ábra)

1. A talpat szilárd, stabil és tiszta felületre helyezze le.
2. A talpra helyezze rá az állványt, majd az állvány rögzítéséhez alul a reteszt fordítsa el.
3. A motor tengelyére húzza rá a hátsó rácsot, és anyával rögzítse. Az anyát jól húzza meg.
4. A villanymotor tengelyére húzza rá a ventilátorlapátot (ütközésig), és anyával rögzítse. Az anyát jól húzza meg.
5. Az elülső rácsot tegye fel. A rácsot úgy igazítsa el, hogy felül a csavart be lehessen csavarni, majd az elülső rácsot a csatokkal rögzítse a hátsó rácshoz.
6. A csavart dugja be és az anyát csavarozza rá, majd húzza meg.

Ezzel a ventilátor használatra kész.

A VENTILÁTOR HASZNÁLATA

A készüléket sima és szilárd, valamint vízszintes felületre, egy fali aljzathoz közel állítsa fel. A készülék körül szabad helyet kell biztosítani a levegő megfelelő áramlásához.

A csatlakozódugót dugja a fali aljzatba.

Nyomja meg valamelyik fordulatszám gombot: 1 (alacsony fordulatszám) – 2 (közepes fordulatszám) – 3 (magas fordulatszám). A ventilátor bekapcsol.

Az oszcilláló mozgás bekapcsolásához a motor felső részén található kapcsolót húzza fel. A ventilátor fej balra-jobbra mozog (oszcilláló mozgást végez). Az oszcilláló mozgás kikapcsolásához a gombot nyomja be.

A ventilátor fej dőlésszögének a beállításához a ventilátor fejet két kézzel fogja meg, és óvatosan hajtsa felfelé vagy lefelé.

A ventilátort a 0 gomb megnyomásával kapcsolja le.

Megjegyzés:
a ventilátor fejének a dőlésszögét kikapcsolt ventilátoron állítsa be.

TISZTÍTÁS ÉS KARBANTARTÁS

Bármilyen karbantartási vagy tisztítási munka megkezdése előtt a készüléket kapcsolja le, és a hálózati csatlakozódugót is húzza ki a fali aljzatból. Várja meg a lapát forgásának a lefékeződését.

Figyelmeztetés!
A készüléket és a hálózati vezetéket vízbe vagy más folyadékba mártani tilos.

A tisztításhoz ne használjon karcoló szemcséket tartalmazó tisztítószereket, drótszivacsot vagy fém eszközöket, illetve agresszív anyagokat (pl. benzint) tartalmazó

készítményeket. Ezek a készülék és tartozékai felületén maradandó sérüléseket okozhatnak.

A talpat és a ventilátor fejet száraz és puha ruhával törölje meg.

Amennyiben a fejre és a talpra nagyobb mennyiségű szennyeződés rakódott le, akkor a ruhát mosogatószeres vízzel enyhén benedvesítheti a tisztítás megkönnyítéséhez. A talpat és a fejet ezt követően törölje szárazra.

A levegő bemeneti és kimeneti nyílásokat tartsa tiszta állapotban. A por és egyéb szennyeződések eltávolításához használhatja a porszívót is (kefés szívófejjel és kis szívási teljesítménnyel).

A ventilátorlapát és a rácsok tisztítása

Amennyiben a ventilátorlapátra és a rácsokra más sok por és egyéb szennyeződés rakódott le, akkor ezeket szerelje le a motoros egységről és alaposan tisztítsa meg.

Ilyen esetben a következőket tegye.

1. A készülék legyen lekapcsolva és a hálózati vezeték sem lehet az aljzathoz csatlakoztatva.
2. Csavarozza ki a rácsokat egymáshoz rögzítő csavart. A csavart húzza ki és tegye félre.
3. A rácsokat egymáshoz rögzítő csatokat hajtsa ki és vegye le az elülső rácsot.
4. A lapátot rögzítő anyát csavarozza le és a motor tengelyéről húzza le a ventilátorlapátot.
5. Csavarozza le a hátsó rácsot rögzítő anyát és a hátsó rácsot is vegye le.
6. A rácsokat és a ventilátorlapátot mosogatószeres meleg vízben kézzel mosogassa el. Majd tiszta vízzel öblítse le és törölje szárazra.
7. Összeszerelés előtt mindig győződjön meg arról, hogy minden alkatrész száraz-e.
8. A ventilátort „**A ventilátor összeszerelése**” részben leírtak szerelje össze.

Tárolás

A tárolás előtt győződjön meg arról, hogy a készülék és tartozékai tiszták és szárazok-e.

A terméket száraz és jól szellőző, gyerekektől és háziállatoktól elzárt helyen tárolja.

A készülékre ne helyezzen rá tárgyakat.

ENGLISH

The use of the WEEE Symbol indicates that this product should not be treated as household waste. By ensuring this product is disposed of correctly, you will help protect the environment. For more detailed information about the recycling of this product, please contact your local authority, your household waste disposal service provider, or the shop where you purchased the item.

This product meets all of the related basic EU regulation requirements. The EU declaration of conformity is available on www.alzashop.com/doc.

This product sold in the European Union meet the requirements of Directive 2011/65/EU on the restriction of the use of certain hazardous substances in electrical and electronic equipment (RoHS).

DEUTSCH

Das WEEE-Symbol weist darauf hin, dass dieses Produkt nicht als normaler Haushaltsabfall behandelt werden darf. Indem Sie sicherstellen, dass dieses Produkt ordnungsgemäß entsorgt wird, tragen Sie zum Schutz der Umwelt bei. Für detailliertere Informationen zum Recycling dieses Produkts wenden Sie sich bitte an Ihre lokale Behörde, Ihren Hausmüllentsorgungsdienstleister oder das Geschäft, in dem Sie das Produkt erworben haben.

Dieses Produkt erfüllt alle relevanten EU-Vorschriften. Die EU-Konformitätserklärung ist unter www.alzashop.com/DoC einsehbar.

Dieses in der Europäischen Union verkaufte Produkt erfüllt die Anforderungen der EU Richtlinie 2011/65/EU zur Beschränkung der Verwendung bestimmter gefährlicher Stoffe in Elektronikgeräten (RoHS)

ČESKY

Použití symbolu WEEE označuje, že tento výrobek nesmí být považován za domovní odpad. Zajištěním správné likvidace tohoto výrobku pomáháte chránit životní prostředí. Pro podrobnější informace o recyklaci tohoto výrobku se prosím obraťte na místní úřad zabývající se likvidací domovního odpadu, poskytovatele služby zabývající se likvidací domovního odpadu nebo obchod, kde jste produkt zakoupili.

Tento výrobek splňuje veškeré základní požadavky směrnic EU. EU prohlášení o shodě je k dispozici na www.alzashop.com/doc.

Tento výrobek prodávaný v Evropské unii splňuje požadavky směrnice 2011/65/EU omezující používání některých nebezpečných látek v elektrických a elektronických zařízeních (RoHS).

SLOVENSKY

Použitie symbolu WEEE označuje, že tento výrobok sa nesmie likvidovať s komunálnym odpadom. Ak výrobok správne zlikvidujete, prispejete k ochrane životného prostredia. Podrobnejšie informácie o recyklácii výrobku získáte na miestnom zastupiteľstve, u poskytovateľov služieb likvidácie domového odpadu alebo v predajni, v ktorej ste výrobok zakúpili.

Tento výrobok spĺňa všetky základné požiadavky smerníc EÚ. EÚ Vyhlásenie o zhode je k dispozícii na www.alzashop.com/doc.

Tento výrobok, predávaný v Európskej únii, spĺňa požiadavky smernice 2011/65/EU obmedzujúce používanie niektorých nebezpečných látok v elektrických a elektronických zariadeniach (RoHS).

MAGYAR

A WEEE szimbólum azt jelzi, hogy ez a termék nem kezelhető háztartási hulladékként. A termék helyes megsemmisítésének biztosításával segít védeni a környezetet. A termék újrahasznosításával kapcsolatos részletesebb információkért, kérjük, forduljon a helyi hatóságokhoz, a háztartási hulladékkezelő szolgáltatóhoz vagy a bolthoz, ahol a terméket megvásárolta.

Ez a termék megfelel az összes rá vonatkozó EU-s szabályozási követelménynek. Az EU megfelelőségi nyilatkozata a www.alzashop.com/DoC címen érhető el.

Az Európai Unióban értékesített termékek megfelelnek az elektromos és elektronikai berendezésekben való egyes veszélyes anyagok használatának korlátozására vonatkozó 2011/65/EU (RoHS) irányelvnek.

20250115

HOME

Alza.cz a.s., Jankovcova 1522/53, 170 00 Prague 7, Czech Republic
© 2025 Alza.cz a.s. All Rights Reserved.
https://www.alza.cz/contact