SIGURO

Multi-Purpose Vacuum Cleaner

Multi-Purpose Vacuum Cleaner
Mehrzweck-Staubsauger
Multifunkční vysavač
Multifunkčný vysávač
Multifunciós porszívó

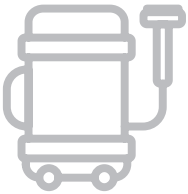

EN	Translation of the operating instructions from the original language.
DE	Übersetzung der Bedienungsanleitung aus der Originalsprache.
CZ	**Návod k použití v originálním jazyce.**
SK	Preklad návodu na použitie z originálneho jazyka.
HU	A használati utasítás fordítása eredeti nyelvről.

SGR-VM-L300DY

SIGURO

ENGLISH **7**
Safety information 7
Overview 10
Technical specification 10
Before first use 10
Using the vacuum cleaner 11
Cleaning and maintenance 12
Troubleshooting 13

DEUTSCH **15**
Sicherheitshinweise 15
Übersicht 18
Technische parameter 18
Vor der erstverwendung 18
Verwendung des staubsaugers 19
Reinigung und wartung 20
Problembehebung 21

ČESKY **23**
Bezpečnostní informace 23
Přehled 26
Technické parametry 26
Před prvním použitím 26
Použití vysavače 27
Čištění a údržba 28
Řešení potíží 29

SLOVENSKY **30**
Bezpečnostné informácie 30
Prehľad 33
Technické parametre 33
Pred prvým použitím 33
Použitie vysávača 34
Čistenie a údržba 35
Riešenie problémov 36

MAGYAR **37**
Biztonsági információk 37
A készülék részei 40
Műszaki paraméterek 40
Az első használatba vétel előtt 40
A porszívó használata 41
Tisztítás és karbantartás 42
Hibaelhárítás 43

A

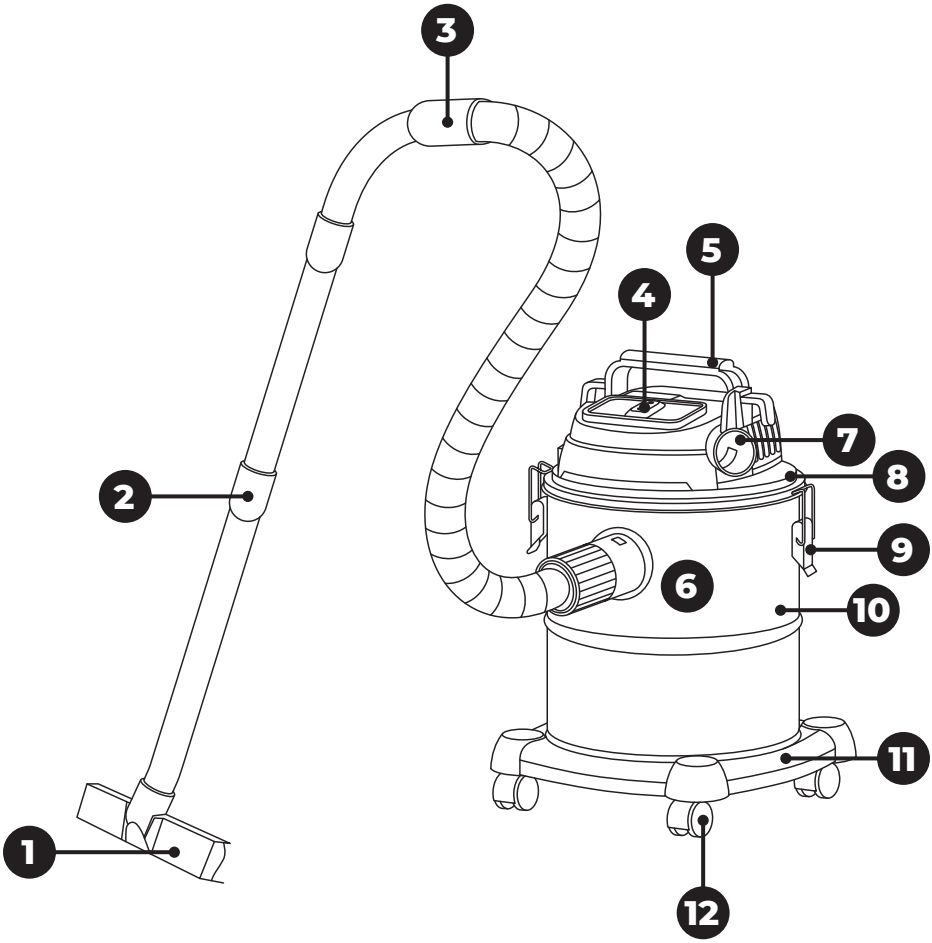

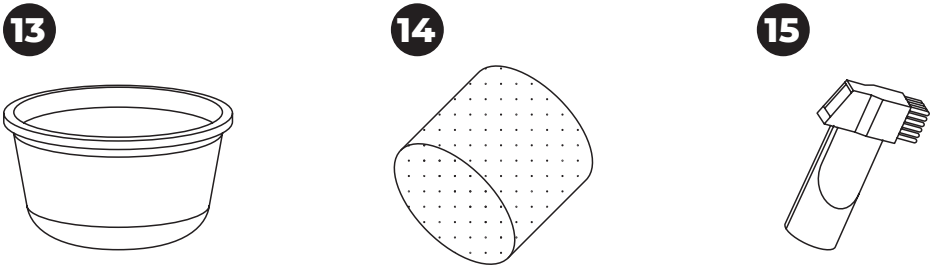

B

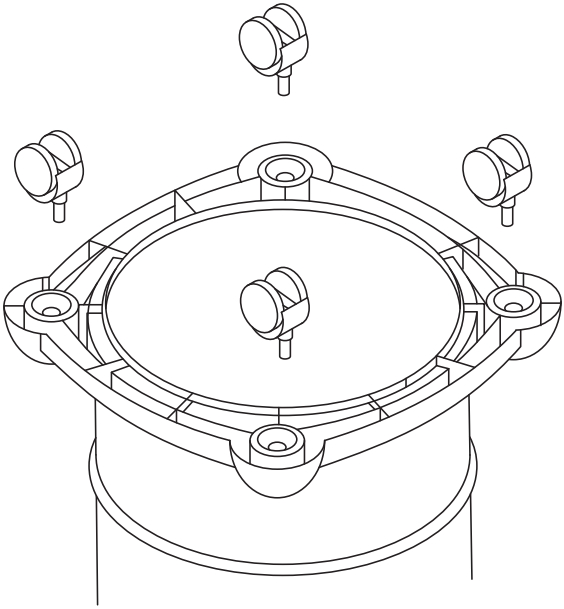

C1

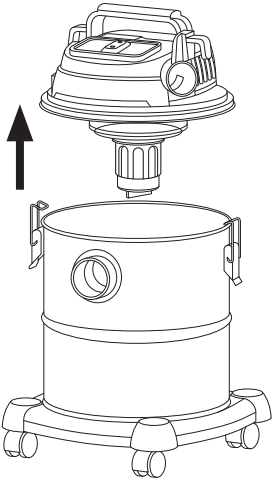

C2

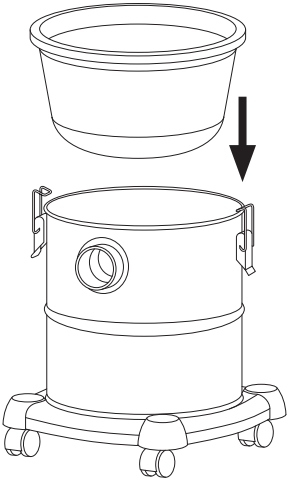

C3

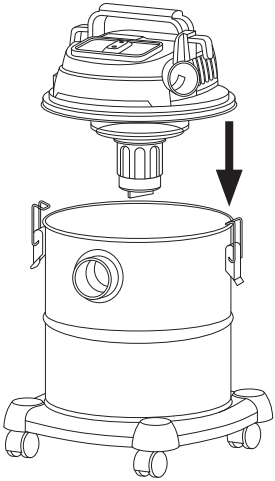

C4

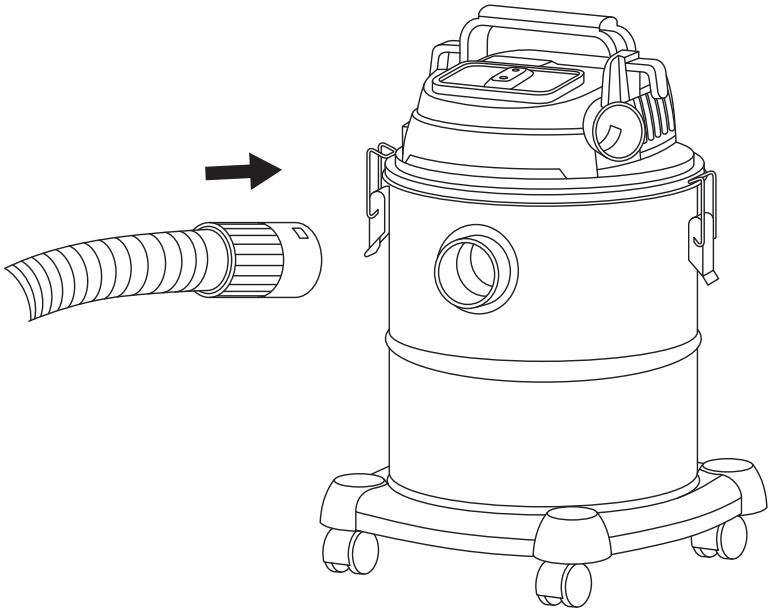

D1

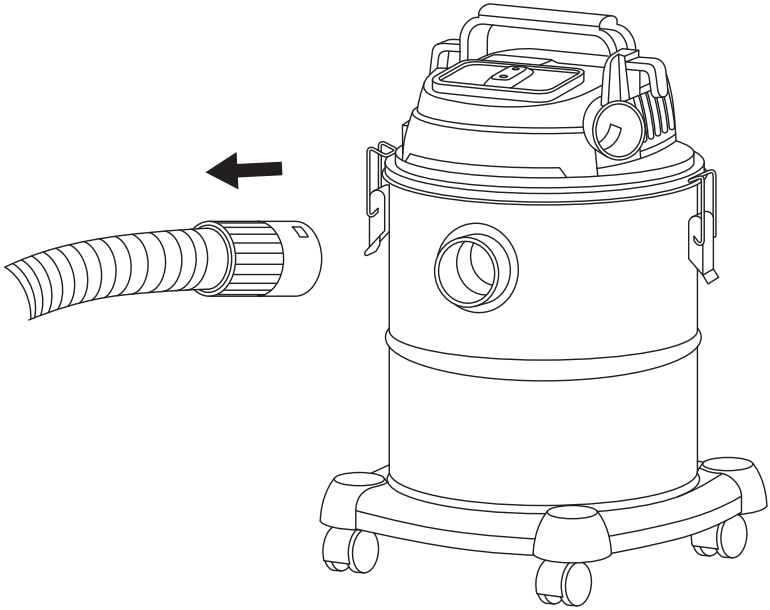

D2

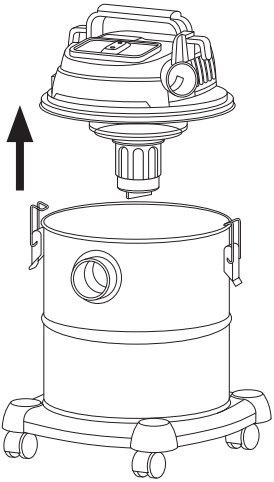

D3

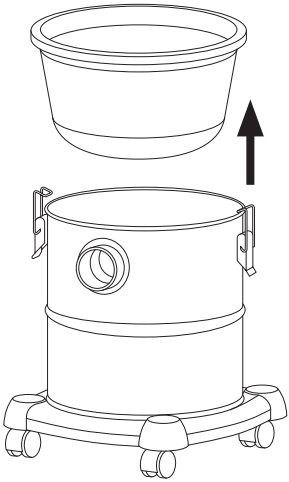

D4

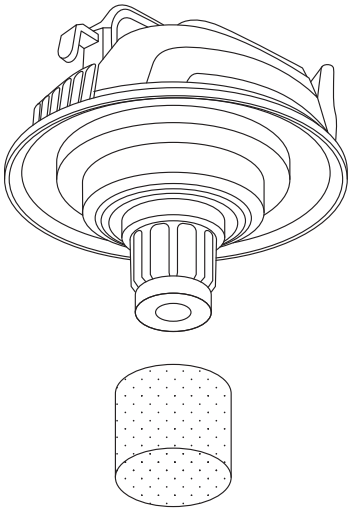

Thank you for purchasing a SIGURO appliance. We are grateful for your trust and are pleased to introduce on the following pages the device, its functions and uses.

We believe in a fair and responsible society and only work with suppliers who meet our strict criteria on employee protection, exploitation prevention and fair working conditions.

If you need help with extensive maintenance or repair of the product that requires intervention in its internal parts, our authorized service centre is available at siguro@alza.cz. You may also contact the vendor's helpline. For your convenience in solving any problems with the product, we have unified these contact points and the above contacts can be used in case of any complaints or post-warranty service.

The current version of this manual is available at www.siguro.net.

SAFETY INFORMATION

Please read this manual carefully before use and keep it for future reference.

1. This appliance is intended for use by children 8 years of age and older and persons with reduced physical, sensory or mental capabilities, or lack of experience and knowledge, provided they have been given supervision or instruction concerning use of the appliance in a safe manner and understand the potential hazards
2. Children must not play with the device.
3. Cleaning and user maintenance should never be performed by unsupervised children.
4. If the power cord is damaged, it must be replaced by the manufacturer, its service agent or similarly qualified persons in order to avoid a dangerous situation.
5. The plug must be pulled out of the socket before cleaning or servicing the appliance.

6. Do not immerse the appliance in water when cleaning.
7. Check the condition of the appliance regularly. If found to be damaged, do not use it.
8. Follow the use and maintenance instructions given in this manual.
9. **WARNING:** Take extra care not to get caught on the rotating parts of the appliance.
10. The appliance is designed for use in households, offices and similar premises. Do not use it in an industrial environment or for commercial use.
11. Before plugging into the mains socket, make sure the input voltage on its rating plate matches the voltage of the power outlet.
12. Before use, make sure that the appliance is correctly assembled.
13. This appliance is designed for dry and wet vacuum cleaning. If you use it for dry vacuum cleaning, always make sure the dust bag is installed correctly. If you are going to use it for wet vacuum cleaning, remove the dust bag first.
14. The castors must be installed before using the appliance. Follow the instructions in this manual.
15. Do not place the appliance near open flames or other heat sources. Do not expose to direct sunlight.
16. Make sure that the power cord does not touch hot surfaces or sharp objects. Route the power cord so as to avoid people tripping over it.
17. Do not block the intake or exhaust vents.
18. This appliance is designed for vacuum cleaning common dirt and dust from floors, carpets, upholstery, shelves, etc. Do not use it for vacuum cleaning:
    - smouldering cigarettes, burning objects, matches or hot ashes;
    - water or other liquids;
    - flammable or volatile substances;
    - sharp objects such as glass shards, needles, pins, etc.;
    - flour, wall plaster, construction materials;
    - large pieces of paper and plastic bags – these could clog the suction aperture.
19. When vacuum cleaning some types of floor coverings, an electrostatic charge may be generated which poses no danger to the user.
20. Do not place any part of the appliance against any part of your face or body.
21. Switch off the appliance when left unattended, after use and before cleaning.
22. When unplugging the appliance, pull on the plug, not the cord. Pulling on the cord might damage the plug or the socket.
23. Do not use the appliance if it is not functioning properly, damaged, or was immersed in water.

24. Do not repair or modify the appliance yourself. Have all repairs carried out by an authorized service centre.

Protection class II equipment

This symbol indicates that the device is protected against the ingress of small foreign objects and against splashing water (at all angles).

OVERVIEW

1 Brush floor nozzle
2 Metal tubes (2 pcs)
3 Flexible hose
4 Switch
5 Handle
6 Bottom inlet opening (for vacuum cleaning)
7 Upper outlet opening (for blowing air)
8 Upper cover with a motor unit
9 Locks (located on both sides)
10 Dust container
11 Base
12 Castors
13 Dust bag
14 Foam filter
15 Combined slotted nozzle with a brush

TECHNICAL SPECIFICATION

Power supply	220–240 V~ 50/60 Hz
Rated power input	1600 W
Dust container capacity	20 l
Noise level	85 dB
Dimensions	36.5 × 36.5 × 49 cm
Weight	5.86 kg
Length of power supply cable	3.5 m

BEFORE FIRST USE

Remove the appliance and its accessories from the packaging. Before disposing of the packaging, be sure to remove all components. Check that the appliance and any accessories are not damaged.

Installing the castors (fig. B)

The castors must be installed before using the vacuum cleaner.

1. Release the locks and remove the top cover with the motor unit. Turn the dust container upside down and place it on a soft mat.

2. Insert the castor pin into the hole at the bottom of the tank. Push slightly to ensure that the castor is inserted correctly. Insert all four castors in this way.
3. Turn the tank back to the operating position and make sure the wheels are correctly fitted and rotate freely, and that the tank is level.

The castors lack a braking mechanism. Therefore, make sure to place the vacuum cleaner on level and firm flooring.
The castors make it easy to move the vacuum cleaner on smooth surfaces. Do not drive them over thresholds, cables or other obstacles. Pulling on the cable may damage the cord.
Should the vacuum cleaner be placed on an uneven or slightly inclined surface (including when storing it), you must secure the castors to prevent unwanted movement. Uncontrolled movement of the vacuum cleaner may cause damage to the cooler or other property.

Assembling the vacuum cleaner – dry vacuum cleaning

1. Release the locks on both sides and remove the top cover with the motor unit – see fig. **C1**.
2. Insert the dust bag into the dust container – see fig. **C2**.
3. Place the top cover with the motor unit back on the dust container – see fig. **C3**; and secure the locks.
4. Connect the end of the flexible hose to the bottom inlet opening – see fig. **C4**.
5. Insert the other end of the flexible hose into the metal tube. Connect the other metal tube if required.
6. Attach the floor nozzle to the other end of the metal tube.

Assembling the vacuum cleaner – wet vacuum cleaning

When assembling the vacuum cleaner for wet vacuum cleaning, proceed in the same way as described in "**Assembling the vacuum cleaner – dry vacuum cleaning**" and skip point 2 (inserting the dust bag).
If the dust bag is already inside, remove it.
In wet vacuum cleaning it is important to have the foam filter installed.

USING THE VACUUM CLEANER

Check that the vacuum cleaner is correctly assembled, including for the intended use (dry or wet vacuum cleaning).

1. Fully unroll the power cable.
2. Plug the power cord into a properly grounded mains outlet.
3. Set the switch to the I (on) position and the vacuum cleaner turns on.
4. After the vacuum cleaning is finished, turn the switch to 0 (off) and the vacuum cleaner will turn off. Clean it as described in „Cleaning and maintenance".

When the float inside the dust container detects that the water level has reached the maximum level, the suction opening will close and the vacuum cleaner will increase its speed and become noisier. In such case, switch off the vacuum cleaner and empty the dust container.

Warning:
Prevent the vacuum cleaner from tipping over when the dust container is filled with water. There is a risk of irreversible damage to the vacuum cleaner.

Note:
To avoid clogging or blocking the floor nozzle or tube, do not vacuum large objects, paper, fabrics, etc.

Using the combined slotted nozzle with a brush

The combined slotted nozzle with a brush is designed for vacuum cleaning dust and dirt from tight, narrow and hard-to-reach places.
By pulling the brush out, you can also use it for vacuum cleaning of dust and dirt from curtains, drapes, furniture, upholstery or fragile objects.
Always make sure that the vacuum cleaner is turned off and disconnected from the power supply before placing the nozzle onto the flexible hose.

Blowing air

Connect the end of the flexible hose to the upper outlet opening (no. 7 of figure **A**, page 3). After you turn the vacuum cleaner on, reverse operation starts and air blows out of the flexible hose.
Before connecting to the upper outlet opening, make sure the vacuum cleaner is switched off and unplugged from the mains.

CLEANING AND MAINTENANCE

Before cleaning and any maintenance, make sure the vacuum cleaner is switched off and unplugged from the mains.

Warning:
Do not immerse the vacuum cleaner or its power cord in water or other liquids.

Do not use plastic or metal scrapers, harsh cleaners, chemicals, petrol, solvents or other similar substances to clean any parts of the appliance. The surface finish could be seriously damaged.

Emptying and cleaning the dust container – dry vacuum cleaning

1. Disconnect the flexible hose from the vacuum cleaner – see fig. **D1**.
2. Release the locks on both sides and remove the top cover with the motor unit – see fig. **D2**.
3. Remove the dust bag – see fig. **D3**.
4. Empty the contents of the dust bag to the bin or trash can. We recommend emptying the dust bag outside residential area.
5. Wipe the inside of the dust container with a slightly damp cloth.
6. Wipe the top cover with the motor unit with a dry cloth.

If the dust bag is heavily soiled, you can hand wash it in warm water with a little delicate laundry detergent. The water temperature must not exceed 40 °C. Wring out

the dust bag by hand and leave it to dry freely. Do not dry it in the dryer or in direct sunlight. Before inserting into the vacuum cleaner, make sure it is completely dry. Check the condition of the dust bag regularly. If it is damaged, it must be replaced with a new one. Do not use the vacuum cleaner with a damaged dust bag.

Emptying and cleaning the dust container – wet vacuum cleaning

1. Disconnect the flexible hose from the vacuum cleaner – see fig. **D1**.
2. Release the locks on both sides and remove the top cover with the motor unit – see fig. **D2**.
3. Empty the contents of the dust container into the sink or drain.
4. Wipe the inside of the dust container with a slightly damp cloth.
5. Remove the foam filter from the bottom of the motor unit – see fig. **D4**. Shake the foam filter to remove any dirt. We recommend to shake the filter outside residential area.
6. Wipe the top cover with the motor unit with a dry cloth.

If the foam filter is heavily soiled, you can hand wash it in warm water with a little delicate laundry detergent. The water temperature must not exceed 40 °C. Wring out the filter by hand and leave it to dry freely. Do not dry it in the dryer or in direct sunlight. Before inserting into the vacuum cleaner, make sure it is completely dry.
Check the condition of the foam filter regularly. If it is damaged, it must be replaced with a new one. Do not use the vacuum cleaner with a damaged filter.

Cleaning accessories

Wipe the vacuum cleaner accessories (flexible hose, metal tubes, floor nozzle, slotted nozzle) with a slightly damp cloth. Then wipe with a dry cloth.

Long-Term Storage

Before storage, make sure the vacuum cleaner and its accessories are clean and the dust container is empty and clean.
Store the appliance and its accessories in a dry and well-ventilated place out of the reach of children or pets. Do not place any objects on the appliance.

TROUBLESHOOTING

Problem	Possible cause	Solution
The vacuum cleaner didn't turn on.	The plug is not properly plugged into the socket.	Insert the plug into the socket.
	Mains socket is not live.	Plug it into a power outlet.
	You have not switched the switch to position I.	Set the switch to position I.
Poor suction power.	A blockage has occurred in the floor nozzle, tube or flexible hose.	Switch off the vacuum cleaner, disconnect it from the power supply, disassemble it and remove the cause of the blockage.
	The dust bag is heavily soiled.	Clean the dust bag or replace it with a new one.

If the problem is not listed in the table above or if the problem persists, switch off the appliance, disconnect the plug from the electrical outlet and contact an authorized service center.

Vielen Dank, dass Sie sich für ein Gerät der Marke SIGURO entschieden haben. Wir sind dankbar für Ihr Vertrauen und freuen uns, Ihnen das Gerät auf den folgenden Seiten vorzustellen und Sie mit all seinen Funktionen und Verwendungszwecken vertraut zu machen.

Wir glauben an ein faires und verantwortungsvolles Unternehmen und arbeiten daher nur mit Lieferanten zusammen, die unsere strengen Kriterien zum Schutz der Interessen der Mitarbeiter, zur Verhinderung von Missbrauch und fairen Arbeitsbedingungen erfüllen.

Wenn Sie Hilfe bei der umfassenden Wartung oder Reparatur des Produkts benötigen, die einen Eingriff in die Innenteile erfordert, stehen Ihnen unser autorisierter Kundendienst unter der E-Mail-Adresse siguro@alza.cz oder die Hotline des Verkäufers zur Verfügung. Bei der Lösung von Problemen mit dem Produkt haben wir diese Kontaktstellen vereinheitlicht. Die oben genannten Kontakte können auch bei Beschwerden oder Nachgarantieservice genutzt werden.

Die aktuelle Version des Benutzerhandbuchs finden Sie unter ww.siguro.net.

SICHERHEITSHINWEISE

Lesen Sie vor der Verwendung sorgfältig dieses Benutzerhandbuch durch und bewahren Sie es für den künftigen Gebrauch auf.

1. Dieses Gerät können Kinder im Alter von 8 Jahren und älter sowie Personen mit verminderten physischen, sensorischen und mentalen Fähigkeiten oder mangelnden Erfahrungen und Kenntnissen benutzen, sofern sie beaufsichtigt werden oder über die sichere Verwendung des Geräts unterwiesen wurden und die möglichen Gefahren verstehen.
2. Kinder dürfen nicht mit dem Gerät spielen.
3. Kinder sollten keine Reinigungs- und Wartungsarbeiten vornehmen, wenn sie nicht beaufsichtigt sind.
4. Wenn das Netzkabel beschädigt ist, muss es vom

Hersteller, seinem Servicetechniker oder einer ähnlich qualifizierten Person ersetzt werden, um eine gefährliche Situation zu vermeiden.

5. Ziehen Sie den Stecker aus der Steckdose, bevor Sie das Gerät reinigen oder warten.
6. Tauchen Sie es bei der Reinigung nicht in Wasser ein.
7. Überprüfen Sie regelmäßig den Zustand des Geräts. Wenn es beschädigt ist, darf es nicht verwendet werden.
8. Befolgen Sie die in dieser Anleitung angeführten Gebrauchs- und Wartungsanweisungen.
9. **WARNUNG:** Achten Sie besonders darauf, dass nichts von den rotierenden Teilen des Geräts erfasst wird.
10. Dieses Gerät ist für die Verwendung in Haushalten, Büros und ähnlichen Räumen bestimmt. Verwenden Sie es nicht in einer industriellen Umgebung oder für den gewerblichen Gebrauch.
11. Vergewissern Sie sich vor dem Einstecken des Steckers in die Steckdose, dass die auf dem Typenschild angegebene Eingangsspannung mit der Netzspannung der Steckdose übereinstimmt.
12. Vergewissern Sie sich vor dem Gebrauch, dass das Gerät richtig zusammengebaut ist.
13. Dieses Gerät ist für das Trocken- und Nasssaugen vorgesehen. Wenn Sie das Gerät zum Trockensaugen verwenden, achten Sie immer darauf, dass der Staubbeutel richtig eingesetzt ist. Wenn Sie den Staubsauger zum Nasssaugen verwenden, nehmen Sie zuerst den Staubbeutel heraus.
14. Die Räder müssen vor der Verwendung des Geräts aufgesetzt werden. Befolgen Sie die Anweisungen in diesem Handbuch.
15. Stellen Sie das Gerät nicht in der Nähe von Feuer oder anderen Wärmequellen auf. Setzen Sie das Gerät nicht der direkten Sonneneinstrahlung aus.
16. Achten Sie darauf, dass das Netzkabel nicht mit heißen Oberflächen oder scharfen Gegenständen in Berührung kommt. Platzieren Sie den Netzadapters so, dass Sie nicht über ihn stolpern können.
17. Blockieren Sie weder die Luftauslass- noch die Lufteinlassöffnungen.
18. Dieses Gerät ist für das Aufsaugen von Schmutz auf Böden, Teppichen, Polstern, Regalen usw. bestimmt. Verwenden Sie ihn nicht zum Staubsaugen von:
    - schwelenden Zigaretten, brennenden Gegenstände, Streichhölzern oder heißer Asche;

- Wasser und anderen Flüssigkeiten;
- entflammbaren oder flüchtigen Stoffen;
- scharfen Gegenständen wie Scherben, Nadeln, Stecknadeln usw.;
- Mehl, Gips, Zement und anderen Baumaterialien;
- größeren Papierstücke oder Plastiktüten, die leicht die Ansaugöffnung blockieren können.

19. Beim Saugen bestimmter Bodenbeläge kann es zu einer elektrostatischen Aufladung kommen, die für den Benutzer jedoch keine Gefahr darstellt.
20. Legen Sie keinen Teil des Geräts gegen einen Teil Ihres Gesichts oder Körpers.
21. Schalten Sie das Gerät aus, wenn es unbeaufsichtigt ist, nach der Verwendung und vor der Reinigung.
22. Ziehen Sie den Netzstecker aus der Steckdose, indem Sie am Stecker und nicht am Netzkabel ziehen. Andernfalls könnte der Stecker oder die Steckdose beschädigt werden.
23. Verwenden Sie das Gerät nicht, wenn es nicht richtig funktioniert, beschädigt oder in Wasser getaucht wurde.
24. Reparieren oder modifizieren Sie das Gerät nicht selbst. Überlassen Sie alle Reparaturen einem autorisierten Kundendienst.

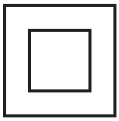

Geräte der Schutzklasse II

Dieses Symbol weist darauf hin, dass das Gerät gegen das Eindringen von kleinen Fremdkörpern und gegen Spritzwasser (aus allen Winkeln) geschützt ist.

ÜBERSICHT

1 Bürsten-Bodendüse
2 Metallrohre (2 Stück)
3 Flexibler Schlauch
4 Ein/Aus-Taste
5 Griff
6 Untere Ansaugöffnung (zum Saugen)
7 Obere Ausblasöffnung (zum Blasen von Luft)
8 Obere Abdeckung mit Motoreinheit
9 Verschlüsse (auf beiden Seiten)
10 Staubbehälter
11 Basis
12 Räder
13 Staubbeutel
14 Schaumstofffilter
15 Kombi-Fugendüse mit Bürste

TECHNISCHE PARAMETER

Stromversorgung	220–240 V~ 50/60 Hz
Strombedarf	1600 W
Kapazität des Staubbehälters	20 l
Geräuschpegel	85 dB
Abmessungen	36,5 × 36,5 × 49cm
Gewicht	5,86 kg
Länge des Netzkabels	3,5 m

VOR DER ERSTVERWENDUNG

Nehmen Sie das Gerät und sein Zubehör aus der Verpackung. Vergewissern Sie sich, dass alle Komponenten entfernt wurden, bevor Sie die Verpackung entsorgen. Vergewissern Sie sich, dass weder Gerät noch Zubehör beschädigt sind.

Anbringen der Räder (Abb. B)

Bevor Sie den Staubsauger benutzen, müssen die Räder montiert werden.

1. Lösen Sie die Verschlüsse und entfernen Sie die obere Abdeckung mit der Motoreinheit. Stellen Sie den Staubbehälter auf den Kopf und legen Sie ihn auf eine weiche Unterlage.

2. Stecken Sie den Stift des Laufrads in das Loch am Boden des Tanks. Drücken Sie ihn leicht, um sicherzustellen, dass das Rad richtig eingesetzt ist. Setzen Sie alle vier Räder auf diese Weise ein.
3. Drehen Sie den Tank wieder in die Betriebsposition und vergewissern Sie sich, dass die Räder korrekt montiert sind, sich frei drehen und der Tank gerade steht.

Die Räder sind nicht mit einem Bremsmechanismus ausgestattet. Stellen Sie daher sicher, dass der Staubsauger auf einem ebenen und festen Boden steht.
Die Räder erleichtern das Bewegen des Staubsaugers, wenn Sie ihn über glatte Oberflächen bewegen. Fahren Sie mit den Rädern nicht über Schwellen, Kabel oder andere Hindernisse. Andernfalls könnten sie beschädigt werden.
Sollte der Staubsauger auf einer unebenen oder leicht geneigten Fläche stehen (z.B. bei der Lagerung), müssen Sie die Räder sichern, um eine unerwünschte Bewegung des Staubsaugers zu vermeiden. Eine unkontrollierte Bewegung des Staubsaugers kann zu Schäden am Staubsauger oder zu Sachschäden führen.

Zusammenbau des Staubsaugers – Trockensaugen

1. Lösen Sie die Verschlüsse auf beiden Seiten und entfernen Sie die obere Abdeckung mit der Motoreinheit – siehe Abb. **C1**.
2. Legen Sie den Staubbeutel in den Staubbehälter – siehe Abb. **C2**.
3. Bringen Sie die obere Abdeckung mit der Motoreinheit wieder an den Staubbehälter an – siehe Abb. **C3**; und sichern Sie sie mit Verschlüssen.
4. Schließen Sie das Ende des flexiblen Schlauchs an den unteren Einlass an – siehe Abb. **C4**.
5. Stecken Sie das andere Ende des flexiblen Schlauchs in das Metallrohr. Schließen Sie bei Bedarf ein zweites Metallrohr an.
6. Befestigen Sie die Bodendüse am anderen Ende des Metallrohrs.

Zusammenbau des Staubsaugers – Nasssaugen

Um den Staubsauger für das Nasssaugen zusammenzubauen, gehen Sie genauso vor wie oben im Abschnitt "**Zusammenbau des Staubsaugers – Trockensaugen**" beschrieben, lassen Sie aber Punkt 2 (Einsetzen des Staubbeutels) aus.
Wenn der Staubbeutel bereits eingesetzt ist, entfernen Sie ihn.
Beim Nasssaugen ist es wichtig, dass ein Schaumstofffilter eingesetzt wird.

VERWENDUNG DES STAUBSAUGERS

Vergewissern Sie sich, dass der Staubsauger richtig zusammengebaut ist, auch für die beabsichtigte Verwendung (Trocken- oder Nasssaugen.

1. Wickeln Sie das Netzkabel vollständig ab.
2. Stecken Sie den Netzstecker in eine ordnungsgemäß geerdete Steckdose.
3. Stellen Sie den Schalter auf Position I (ein) und der Staubsauger startet.
4. Sobald Sie mit dem Saugen fertig sind, stellen Sie den Schalter auf Position 0 (aus), um den Staubsauger auszuschalten. Reinigen Sie ihn gemäß den Hinweisen im Abschnitt „Reinigung und Wartung“.

Wenn der Schwimmer im Staubbehälter feststellt, dass der Wasserstand den Höchststand erreicht hat, schließt sich die Saugöffnung und der Staubsauger erhöht die Drehzahl und wird lauter. Schalten Sie in diesem Fall den Staubsauger aus und leeren Sie den Staubbehälter.

Warnung:
Verhindern Sie, dass der Staubsauger umkippt, wenn der Staubbehälter mit Wasser gefüllt ist. Es besteht die Gefahr einer irreversiblen Beschädigung des Staubsaugers.

Bemerkung:
Um ein Verstopfen der Bodendüse oder des Rohrs zu vermeiden, sollten Sie keine großen Gegenstände, Papier, Stoffe usw. aufsaugen.

Verwendung der Kombi-Fugendüse mit Bürste

Die Kombi-Fugendüse mit Bürste ist für das Saugen von Staub und Schmutz an engen, schwer zugänglichen Stellen vorgesehen.
Wenn Sie die Bürste herausziehen, können Sie damit auch Staub und Schmutz von Gardinen, Vorhängen, Möbeln, Polstermöbeln oder zerbrechlichen Gegenständen absaugen.
Vergewissern Sie sich immer, dass der Staubsauger ausgeschaltet und vom Stromnetz getrennt ist, bevor Sie die Düse am Ende des flexiblen Schlauchs anbringen.

Blasfunktion

Schließen Sie das Ende des flexiblen Schlauchs an den oberen Auslass an (Nr. 7 in Abb. **A** auf Seite 3). Wenn der Staubsauger eingeschaltet wird, beginnt der Umkehrbetrieb und die Luft wird durch den flexiblen Schlauch ausgeblasen.
Vergewissern Sie sich immer, dass der Staubsauger ausgeschaltet und der Netzstecker aus der Steckdose gezogen ist, bevor Sie das eine Ende in den oberen Auslass stecken.

REINIGUNG UND WARTUNG

Vergewissern Sie sich, dass der Staubsauger ausgeschaltet und der Netzstecker aus der Steckdose gezogen ist, bevor Sie ihn reinigen oder warten.

Warnung:
Tauchen Sie den Staubsauger, das Netzkabel oder den Stecker niemals in Wasser oder andere Flüssigkeiten.

Verwenden Sie zum Reinigen von Teilen des Geräts keine Drahtschwämme aus Kunststoff oder Metall, scharfe Reinigungsmittel, Chemikalien, Benzin, Lösungsmittel oder ähnliche Substanzen. Es könnte zu ernsthaften Schäden an der Oberfläche kommen.

Leeren und Reinigen des Staubbehälters – Trockensaugen

1. Trennen Sie den flexiblen Schlauch vom Staubsauger – siehe Abb. **D1**.
2. Lösen Sie die Verschlüsse auf beiden Seiten und entfernen Sie die obere Abdeckung mit der Motoreinheit – siehe Abb. **D2**.
3. Entfernen Sie den Staubbeutel – siehe Abb. **D3**.
4. Leeren Sie den Inhalt des Staubbeutels in einen Abfalleimer oder eine Mülltonne. Wir empfehlen, den Staubbeutel außerhalb des Wohnbereichs zu entleeren.
5. Wischen Sie die Innenseite des Staubbehälters mit einem leicht feuchten Tuch ab.
6. Wischen Sie die obere Abdeckung der Motoreinheit mit einem trockenen Tuch ab.

Wenn der Staubbeutel stark verschmutzt ist, können Sie ihn von Hand in warmem Wasser mit etwas Feinwaschmittel waschen. Die Wassertemperatur darf 40 °C nicht überschreiten. Wringen Sie den Staubbeutel in Ihrer Hand aus und lassen Sie ihn frei

trocknen. Trocknen Sie es nicht im Trockner oder in direktem Sonnenlicht. Vergewissern Sie sich vor dem Einsetzen in den Staubsauger, dass er vollständig trocken ist. Überprüfen Sie regelmäßig den Zustand des Staubbeutels. Wenn er beschädigt ist, muss er durch einen neuen ersetzt werden. Verwenden Sie den Staubsauger nicht mit einem beschädigten Beutel.

Leeren und Reinigen des Staubbehälters – Nasssaugen

1. Trennen Sie den flexiblen Schlauch vom Staubsauger – siehe Abb. **D1**.
2. Lösen Sie die Verschlüsse auf beiden Seiten und entfernen Sie die obere Abdeckung mit der Motoreinheit – siehe Abb. **D2**.
3. Leeren Sie den Inhalt des Staubbehälters in das Waschbecken oder den Abfluss.
4. Wischen Sie die Innenseite des Staubbehälters mit einem leicht feuchten Tuch ab.
5. Entfernen Sie den Schaumstofffilter von der Unterseite der Motoreinheit – siehe Abb. **D4**. Klopfen Sie den Schaumstofffilter aus, um Verunreinigungen zu entfernen. Wir empfehlen, den Filter außerhalb des Wohngebiets auszuklopfen.
6. Wischen Sie die obere Abdeckung der Motoreinheit mit einem trockenen Tuch ab.

Wenn der Schaumstofffilter stark verschmutzt ist, können Sie ihn von Hand in warmem Wasser mit ein wenig Feinwaschmittel waschen. Die Wassertemperatur darf nicht 40 °C überschreiten. Wringen Sie den Filter mit der Hand aus und lassen Sie ihn frei trocknen. Trocknen Sie es nicht im Trockner oder in direktem Sonnenlicht. Vergewissern Sie sich vor dem Einsetzen in den Staubsauger, dass er vollständig trocken ist. Überprüfen Sie regelmäßig den Zustand des Schaumstofffilters. Wenn er beschädigt ist, muss er durch einen neuen ersetzt werden. Verwenden Sie den Staubsauger nicht mit einem beschädigten Filter.

Reinigung des Zubehörs

Wischen Sie das Staubsaugerzubehör (flexibler Schlauch, Metallrohre, Bodendüse und Fugendüse) mit einem leicht feuchten Tuch ab. Wischen Sie es dann mit einem trockenen Tuch ab.

Langfristige Lagerung

Vergewissern Sie sich vor einer längeren Lagerung, dass der Staubsauger und sein Zubehör sauber sind, der Staubbehälter leer ist und ordnungsgemäß gereinigt wurde. Bewahren Sie das Gerät und sein Zubehör an einem trockenen und gut belüfteten Ort außer Reichweite von Kindern und Haustieren auf. Stellen Sie keine Gegenstände auf das Gerät.

PROBLEMBEHEBUNG

Problem	Mögliche Ursache	Lösung
Der Staubsauger lässt sich nicht einschalten.	Der Stecker ist nicht richtig in die Steckdose eingesteckt.	Stecken Sie den Stecker in die Steckdose.
	Die Steckdose steht nicht unter Spannung.	Stecken Sie den Stecker in eine andere Steckdose.
	Sie haben den Schalter nicht auf Position I gestellt.	Stellen Sie den Schalter auf Position I.

Problem	Mögliche Ursache	Lösung
Niedrige Saugleistung.	Die Bodendüse, das Rohr oder der flexible Schlauch ist verstopft.	Schalten Sie den Staubsauger aus, ziehen Sie den Stecker aus der Steckdose, nehmen Sie den Staubsauger auseinander und beseitigen Sie die Ursache der Verstopfung.
	Der Staubbeutel ist stark verschmutzt.	Reinigen Sie den Staubbeutel oder ersetzen Sie ihn durch einen neuen.

Wenn das Problem nicht in der obigen Tabelle angeführt ist oder das Problem nicht behoben werden konnte, schalten Sie das Gerät aus, ziehen Sie den Stecker des Netzkabels aus der Steckdose und wenden Sie sich an einen autorisierten Kundendienst.

Děkujeme, že jste si koupili spotřebič značky SIGURO. Jsme vděční za vaši důvěru a je nám potěšením vám přístroj na dalších stránkách představit a seznámit vás se všemi jeho funkcemi a způsoby použití.

Věříme ve spravedlivou a odpovědnou společnost, a proto spolupracujeme pouze s dodavateli, kteří splňují naše přísná kritéria na ochranu zájmu zaměstnanců, prevenci jejich zneužívání a férové pracovní podmínky.

Pokud potřebujete pomoci s rozsáhlou údržbou nebo opravou výrobku, která vyžaduje zásah do jeho vnitřních částí, je vám k dispozici náš autorizovaný servis na e-mailové adrese siguro@alza.cz nebo operátoři na infolince prodejce. Pro vaše pohodlí při řešení jakýchkoliv problémů s výrobkem jsme tato kontaktní místa sjednotili a výše uvedené kontakty lze využít i v případě veškerých reklamací nebo pozáručního servisu.

Nejaktuálnější verzi návodu k použití naleznete na stránkách www.siguro.net.

BEZPEČNOSTNÍ INFORMACE

Před použitím si prosím pozorně přečtěte tento manuál a uschovejte ho pro budoucí použití.

1. Tento spotřebič mohou používat děti ve věku 8 let a starší a osoby se sníženými fyzickými, smyslovými nebo mentálními schopnostmi nebo s nedostatkem zkušeností a znalostí, pokud jsou pod dozorem nebo byly poučeny o používání spotřebiče bezpečným způsobem a rozumí případným nebezpečím.
2. Děti si se spotřebičem nesmějí hrát.
3. Čištění a údržbu prováděnou uživatelem nesmějí provádět děti bez dozoru.
4. Jestliže je napájecí přívod poškozen, musí být nahrazen výrobcem, jeho servisním technikem nebo podobně kvalifikovanou osobou, aby se zabránilo vzniku nebezpečné situace.
5. Vidlice se musí vytáhnout ze zásuvky před čištěním nebo údržbou spotřebiče.

6. Neponořujte do vody při čištění.
7. Pravidelně kontrolujte stav spotřebiče. Je-li poškozen, nesmí se používat.
8. Dodržujte instrukce o používání a údržbě, které jsou uvedeny v tomto návodu.
9. **VÝSTRAHA:** Dbejte zvýšené opatrnosti, aby nedošlo k zachycení o rotační části spotřebiče.
10. Tento spotřebič je určen pro použití v domácnostech, kancelářích a podobných prostorách. Nepoužívejte jej v průmyslovém prostředí ani ke komerčnímu využití.
11. Před zapojením vidlice napájecího přívodu do zásuvky se ujistěte, že se shoduje vstupní napětí uvedené na jeho typovém štítku s elektrickým napětím zásuvky.
12. Před použitím se ujistěte, že je spotřebič správně složen.
13. Tento spotřebič je určen k suchému i mokrému vysávání. Pokud jej budete používat k suchému vysávání, vždy se ujistěte, že je správně instalovaný prachový sáček. Pokud jej budete používat k mokrému vysávání, prachový sáček nejdříve vyjměte.
14. Před použitím spotřebiče je třeba instalovat pojezdová kolečka. Postupujte podle pokynů uvedených v tomto návodu.
15. Spotřebič nestavte do blízkosti otevřeného ohně ani jiných zdrojů tepla. Nevystavujte jej přímému slunečnímu záření.
16. Dbejte na to, aby se napájecí přívod nedotýkal horkého povrchu nebo ostrých předmětů. Přívod adaptéru umístěte tak, aby se o něj nezakopávalo.
17. Neblokujte výstupní a vstupní otvory vzduchu.
18. Tento spotřebič je určen k vysávání nečistot z podlah, koberců, příp. z čalounění, polic apod. Nepoužívejte jej k vysávání:
    - doutnajících cigaret, hořících předmětů, zápalek nebo žhavého popele;
    - vody a jiných tekutin;
    - hořlavých nebo těkavých látek;
    - ostrých předmětů, jako jsou např. střepy, jehly, špendlíky apod.;
    - mouky, omítky, cementu a jiných stavebních materiálů;
    - větších kusů papíru nebo plastových sáčků, které mohou snadno zablokovat sací otvor.
19. Při vysávání některých typů podlahových krytin může dojít ke vzniku elektrostatického náboje, který nepředstavuje pro uživatele žádné nebezpečí.
20. Žádnou část spotřebiče nepřikládejte k žádným částem obličeje ani těla.
21. Spotřebič vypněte, pokud jej necháváte bez dozoru, po ukončení používání a před čištěním.
22. Vidlici napájecího přívodu odpojujte od zásuvky tahem za vidlici, nikoli za napájecí přívod. Jinak by mohlo dojít k poškození vidlice nebo zásuvky.
23. Nepoužívejte spotřebič, pokud nefunguje správně, jestliže byl poškozen nebo ponořen do vody.

24. Spotřebič sami neopravujte ani ho nijak neupravujte. Veškeré opravy svěřte autorizovanému servisu.

Zařízení třídy ochrany II

Tento symbol označuje, že zařízení je chráněno před vniknutím malých cizích předmětů a proti stříkající vodě (ve všech úhlech).

PŘEHLED

1 Kartáčová podlahová hubice
2 Kovové trubice (2 ks)
3 Flexibilní hadice
4 Spínač
5 Rukojeť
6 Spodní vstupní otvor (určen k vysávání)
7 Horní výstupní otvor (určen k foukání vzduchu)
8 Horní kryt s motorovou jednotkou
9 Zámky (umístěny na obou stranách)
10 Nádoba na prach
11 Základna
12 Pojezdová kolečka
13 Prachový sáček
14 Molitanový filtr
15 Kombinovaná štěrbinová hubice s kartáčkem

TECHNICKÉ PARAMETRY

Napájení	220–240 V~ 50/60 Hz
Jmenovitý příkon	1600 W
Kapacita nádoby na prach	20 l
Hlučnost	85 dB
Rozměry	36,5 × 36,5 × 49cm
Hmotnost	5,86 kg
Délka napájecího přívodu	3,5 m

PŘED PRVNÍM POUŽITÍM

Vyjměte spotřebič a jeho příslušenství z obalu. Před likvidací obalu se ujistěte, že jste vyjmuli všechny komponenty. Zkontrolujte, zdali nejsou spotřebič ani žádné příslušenství poškozeny.

Instalace pojezdových koleček (obr. B)

Před použitím vysavače je třeba instalovat pojezdová kolečka.

1. Uvolněte zámky a odstraňte horní kryt s motorovou jednotkou. Otočte nádobu na prach vzhůru nohama a položte ji na měkkou podložku.

2. Čep pojezdového kolečka vložte do otvoru ve spodní části nádržky. Mírně zatlačte, aby bylo pojezdové kolečko správně vloženo. Takto vložte všechny čtyři pojezdová kolečka.
3. Otočte nádobu zpět do provozní polohy a ujistěte se, že jsou kolečka správně nasazená, volně se otáčejí a nádoba je v rovině.

Pojezdová kolečka nejsou vybavena brzdným mechanismem. Ujistěte se proto, že je vysavač umístěný na rovné a pevné podlaze.
Pojezdová kolečka usnadňují pohyb vysavače při jeho přemístění po hladkém povrchu. Nepřejíždějte pojezdovými kolečky prahy, kabely nebo jiné překážky. Jinak by mohlo dojít k jejich poškození.
Pokud by měl být vysavač umístěn na nerovném nebo lehce nakloněném povrchu (např. během uložení), musíte zajistit pojezdová kolečka, aby nedošlo k nežádoucímu pohybu vysavače. Nekontrolovaný pohyb vysavače může způsobit jeho poškození nebo škody na majetku.

Sestavení vysavače – suché vysávání

1. Uvolněte zámky na obou stranách a sejměte horní kryt s motorovou jednotkou – viz obr. **C1**.
2. Do nádoby na prach vložte prachový sáček – viz obr. **C2**.
3. Nasaďte horní kryt s motorovou jednotkou zpět na nádobu na prach – viz obr. **C3**; a zajistěte zámky.
4. Připojte koncovku flexibilní hadice ke spodnímu vstupnímu otvoru – viz obr. **C4**.
5. Druhou koncovku flexibilní hadice vložte do kovové trubice. Podle potřeby připojte i druhou kovovou trubici.
6. Na druhý konec kovové trubice nasaďte podlahovou hubici.

Sestavení vysavače – mokré vysávání

Při sestavení vysavače k mokrému vysávání postupujte stejným způsobem, který je popsán výše v části „**Sestavení vysavače – suché vysávání**“, ale vynechte bod 2 (vložení prachového sáčku).
Pokud je prachový sáček již vložený, vyjměte jej.
Při mokrém vysávání je důležité, aby byl instalovaný molitanový filtr.

POUŽITÍ VYSAVAČE

Zkontrolujte, že je vysavač správně sestavený, a to i z hlediska zamýšleného způsobu použití (suché nebo mokré vysávání).

1. Zcela rozviňte napájecí přívod.
2. Zapojte vidlici napájecího přívodu do řádně uzemněné síťové zásuvky.
3. Přepněte spínač do polohy I (zapnuto) a vysavač se spustí.
4. Po skončení vysávání přepněte spínač do polohy 0 (vypnuto) a vysavač se vypne. Vyčistěte jej podle pokynů v kapitole „Čištění a údržba“.

Když plovák uvnitř nádoby na prach zaznamená, že hladina vody dosáhla maximální hladiny, dojde k uzavření sacího otvoru a vysavač zvýší chod otáček a bude hlučnější. V takovém případě vypněte vysavač a vyprázdněte nádobu na prach.

Varování:
Zabraňte tomu, aby se vysavač převrhl, když je nádoba na prach naplněná vodou. Hrozí nevratné poškození vysavače.

Poznámka:
Abyste zabránili ucpání nebo zablokování podlahové hubice nebo trubice, nevysávejte velké předměty, papír, látky apod.

Použití kombinované štěrbinové hubice s kartáčkem

Kombinovaná štěrbinová hubice s kartáčkem je určena k vysávání prachu a nečistot z těsných, úzkých a těžko přístupných míst.
Vysunutím kartáčku ji budete moci používat i k vysávání prachu a nečistot ze záclon, závěsů, z nábytku, čalounění či křehkých předmětů.
Před nasazením hubice na koncovku flexibilní hadice se vždy ujistěte, že je vysavač vypnutý a odpojený od zdroje napájení.

Foukání vzduchu

Připojte koncovku flexibilní hadice k hornímu výstupnímu otvoru (č. 7 na obrázku **A** na straně 3). Po zapnutí vysavače se spustí opačný chod a vzduch bude foukat flexibilní hadicí ven.
Před připojením koncovky k hornímu výstupnímu otvoru se vždy ujistěte, že je vysavač vypnutý a vidlice napájecího přívodu je odpojena od síťové zásuvky.

ČIŠTĚNÍ A ÚDRŽBA

Před čištěním a jakoukoli údržbou se vždy ujistěte, že je vysavač vypnutý a vidlice napájecího přívodu je odpojena od síťové zásuvky.

Varování:
Nikdy neponořujte vysavač, napájecí přívod ani vidlici do vody ani jiné tekutiny.

K čištění žádných částí spotřebiče nepoužívejte umělohmotné nebo kovové drátěnky, hrubé čisticí prostředky, chemikálie, benzín, rozpouštědla ani jiné podobné látky. Mohlo by dojít k vážnému narušení povrchové úpravy.

Vyprázdnění a čištění nádoby na prach – suché vysávání

1. Odpojte flexibilní hadici od vysavače – viz obr. **D1**.
2. Uvolněte zámky na obou stranách a sejměte horní kryt s motorovou jednotkou – viz obr. **D2**.
3. Vyjměte prachový sáček – viz obr. **D3**.
4. Vyprázdněte obsah prachového sáčku do odpadkového koše nebo popelnice. Doporučujeme prachový sáček vyprazdňovat mimo obytnou část.
5. Vnitřní prostor nádoby na prach vytřete mírně navlhčeným hadříkem.
6. Horní kryt s motorovou jednotkou otřete suchým hadříkem.

Pokud je prachový sáček silně znečištěný, můžete jej omýt v ruce v teplé vodě s trochou pracího prostředku na jemné prádlo. Teplota vody nesmí přesáhnout 40 °C. Prachový sáček vyždímejte v ruce a nechte volně uschnout. Nesušte jej v sušičce ani na přímém slunci. Před vložením do vysavače se ujistěte, že je zcela suchý.
Pravidelně kontrolujte stav prachového sáčku. Pokud je poškozený, musí být vyměněn za nový. Nepoužívejte vysavač s poškozeným sáčkem.

Vyprázdnění a čištění nádoby na prach – mokré vysávání

1. Odpojte flexibilní hadici od vysavače – viz obr. **D1**.
2. Uvolněte zámky na obou stranách a sejměte horní kryt s motorovou jednotkou – viz obr. **D2**.
3. Vyprázdněte obsah nádoby na prach do výlevky nebo odtokového kanálku.
4. Vnitřní prostor nádoby na prach vytřete mírně navlhčeným hadříkem.
5. Sejměte molitanový filtr ze spodní části motorové jednotky – viz obr. **D4**. Molitanový filtr vyklepejte, abyste z něj odstranili nečistoty. Doporučujeme filtr vyklepávat mimo obytnou část.
6. Horní kryt s motorovou jednotkou otřete suchým hadříkem.

Pokud je molitanový filtr silně znečištěný, můžete jej omýt v ruce v teplé vodě s trochou pracího prostředku na jemné prádlo. Teplota vody nesmí přesáhnout 40 °C. Filtr vyždímejte v ruce a nechte volně uschnout. Nesušte jej v sušičce ani na přímém slunci. Před vložením do vysavače se ujistěte, že je zcela suchý.
Pravidelně kontrolujte stav molitanového filtru. Pokud je poškozený, musí být vyměněn za nový. Nepoužívejte vysavač s poškozeným filtrem.

Čištění příslušenství

Příslušenství vysavače (flexibilní hadice, kovové trubice, podlahová hubice a štěrbinová hubice) otřete mírně navlhčeným hadříkem. Poté otřete suchou utěrkou.

Dlouhodobé uložení

Před dlouhodobým uložením se ujistěte, že jsou vysavač i jeho příslušenství čisté, nádoba na prach je prázdná a řádně vyčištěná.
Spotřebič a jeho příslušenství uložte na suché a dobře větrané místo mimo dosah dětí nebo domácích mazlíčků. Na spotřebič nepokládejte žádné předměty.

ŘEŠENÍ POTÍŽÍ

Problém	Možná příčina	Řešení
Vysavač se nezapnul.	Vidlice není správně vložena v zásuvce.	Zasuňte vidlici do síťové zásuvky.
	Zásuvka není pod napětím.	Zapojte vidlici do jiné zásuvky.
	Nepřepnuli jste spínač do polohy I.	Přepněte spínač do polohy I.
Slabý sací výkon.	Došlo k zablokování podlahové hubice, trubice nebo flexibilní hadice.	Vypněte vysavač, odpojte vidlici od síťové zásuvky, rozeberte vysavač a odstraňte příčinu zablokování.
	Prachový sáček je silně znečištěný.	Vyčistěte prachový sáček, příp. jej vyměňte za nový.

Pokud problém není uveden v tabulce výše nebo se problém nepodařilo vyřešit, vypněte spotřebič, odpojte zástrčku přívodního kabelu od síťové zásuvky a obraťte se na autorizované servisní středisko.

Ďakujeme, že ste si kúpili spotrebič značky SIGURO. Sme vďační za vašu dôveru a je nám potešením vám prístroj na ďalších stránkach predstaviť a oboznámiť vás so všetkými jeho funkciami a spôsobmi použitia.

Veríme v spravodlivú a zodpovednú spoločnosť, a preto spolupracujeme iba s dodávateľmi, ktorí spĺňajú naše prísne kritériá na ochranu záujmu zamestnancov, prevenciu ich zneužívania a férové pracovné podmienky.

Ak potrebujete pomôcť s rozsiahlou údržbou alebo opravou výrobku, ktorá vyžaduje zásah do jeho vnútorných častí, je vám k dispozícii náš autorizovaný servis na e-mailovej adrese siguro@alza.cz alebo operátori na infolinke predajcu. Pre vaše pohodlie pri riešení akýchkoľvek problémov s výrobkom sme tieto kontaktné miesta zjednotili a vyššie uvedené kontakty je možné využiť aj v prípade všetkých reklamácií alebo pozáručného servisu.

Najaktuálnejšiu verziu návodu na použitie nájdete na stránkach www.siguro.net.

BEZPEČNOSTNÉ INFORMÁCIE

Pred použitím si, prosím, pozorne prečítajte tento manuál a uschovajte ho na budúce použitie.

1. Tento spotrebič môžu používať deti vo veku 8 rokov a staršie a osoby so zníženými fyzickými, zmyslovými alebo mentálnymi schopnosťami alebo s nedostatkom skúseností a znalostí, ak sú pod dozorom alebo boli poučené o používaní spotrebiča bezpečným spôsobom a rozumejú prípadným nebezpečenstvám.
2. Deti sa so spotrebičom nesmú hrať.
3. Čistenie a údržbu vykonávanú používateľom nesmú vykonávať deti bez dozoru.
4. Ak je napájací prívod poškodený, musí ho nahradiť výrobca, jeho servisný technik alebo podobne kvalifikovaná osoba, aby sa zabránilo vzniku nebezpečnej situácie.
5. Vidlica sa musí vytiahnuť zo zásuvky pred čistením

alebo údržbou spotrebiča.
6. Neponárajte do vody pri čistení.
7. Pravidelne kontrolujte stav spotrebiča. Ak je poškodený, nesmie sa používať.
8. Dodržujte inštrukcie o používaní a údržbe, ktoré sú uvedené v tomto návode.
9. **VÝSTRAHA:** Dbajte na zvýšenú opatrnosť, aby nedošlo k zachyteniu o rotačné časti spotrebiča.
10. Tento spotrebič je určený na použitie v domácnostiach, kanceláriách a podobných priestoroch. Nepoužívajte ho v priemyselnom prostredí ani na komerčné využitie.
11. Pred zapojením vidlice napájacieho prívodu do zásuvky sa uistite, že sa zhoduje vstupné napätie uvedené na jeho typovom štítku s elektrickým napätím zásuvky.
12. Pred použitím sa uistite, že je spotrebič správne zložený.
13. Tento spotrebič je určený na suché aj mokré vysávanie. Ak ho budete používať na suché vysávanie, vždy sa uistite, že je správne inštalované prachové vrecúško. Ak ho budete používať na mokré vysávanie, prachové vrecúško najskôr vyberte.
14. Pred použitím spotrebiča je potrebné inštalovať pojazdové kolieska. Postupujte podľa pokynov uvedených v tomto návode.
15. Spotrebič neumiestňujte do blízkosti otvoreného ohňa ani iných zdrojov tepla. Nevystavujte ho priamemu slnečnému žiareniu.
16. Dbajte na to, aby sa napájací prívod nedotýkal horúceho povrchu alebo ostrých predmetov. Prívod adaptéra umiestnite tak, aby sa oň nezakopávalo.
17. Neblokujte výstupné a vstupné otvory vzduchu.
18. Tento spotrebič je určený na vysávanie nečistôt z podláh, kobercov, príp. z čalúnenia, políc a pod. Nepoužívajte ho na vysávanie:
    - tlejúcich cigariet, horiacich predmetov, zápaliek alebo žeravého popola;
    - vody a iných tekutín;
    - horľavých alebo prchavých látok;
    - ostrých predmetov, ako sú napr. črepy, ihly, špendlíky a pod.;
    - múky, omietky, cementu a iných stavebných materiálov;
    - väčších kusov papiera alebo plastových vrecúšok, ktoré môžu ľahko zablokovať nasávací otvor.
19. Pri vysávaní niektorých typov podlahových krytín môže dôjsť k vzniku elektrostatického náboja, ktorý nepredstavuje pre používateľa žiadne nebezpečenstvo.
20. Žiadnu časť spotrebiča neprikladajte k žiadnym častiam tváre ani tela.
21. Spotrebič vypnite, ak ho nechávate bez dozoru, po ukončení používania a pred čistením.
22. Vidlicu napájacieho prívodu odpájajte od zásuvky ťahom za vidlicu, nie za napájací prívod. Inak by mohlo dôjsť k poškodeniu vidlice alebo zásuvky.

23. Nepoužívajte spotrebič, ak nefunguje správne, ak bol poškodený alebo ponorený do vody.
24. Spotrebič sami neopravujte ani ho nijako neupravujte. Všetky opravy zverte autorizovanému servisu.

Zariadenie triedy ochrany II

Tento symbol označuje, že zariadenie je chránené pred vniknutím malých cudzích predmetov a proti striekajúcej vode (vo všetkých uhloch).

PREHĽAD

1 Kefová podlahová hubica
2 Kovové trubice (2 ks)
3 Flexibilná hadica
4 Spínač
5 Rukoväť
6 Spodný vstupný otvor (určený na vysávanie)
7 Horný výstupný otvor (určený na fúkanie vzduchu)
8 Horný kryt s motorovou jednotkou
9 Zámky (umiestnené na oboch stranách)
10 Nádoba na prach
11 Základňa
12 Pojazdové kolieska
13 Prachové vrecúško
14 Molitanový filter
15 Kombinovaná štrbinová hubica s kefkou

TECHNICKÉ PARAMETRE

Napájanie	220 – 240 V~ 50/60 Hz
Menovitý príkon	1600 W
Kapacita nádoby na prach	20 l
Hlučnosť	85 dB
Rozmery	36,5 × 36,5 × 49cm
Hmotnosť	5,86 kg
Dĺžka napájacieho prívodu	3,5 m

PRED PRVÝM POUŽITÍM

Vyberte spotrebič a jeho príslušenstvo z obalu. Pred likvidáciou obalu sa uistite, že ste vybrali všetky komponenty. Skontrolujte, či nie sú spotrebič ani žiadne príslušenstvo poškodené.

Inštalácia pojazdových koliesok (obr. B)

Pred použitím vysávača je potrebné inštalovať pojazdové kolieska.

1. Uvoľnite zámky a odstráňte horný kryt s motorovou jednotkou. Otočte nádobu na prach hore nohami a položte ju na mäkkú podložku.

2. Čap pojazdového kolieska vložte do otvoru v spodnej časti nádržky. Mierne zatlačte, aby bolo pojazdové koliesko správne vložené. Takto vložte všetky štyri pojazdové kolieska.
3. Otočte nádobu späť do prevádzkovej polohy a uistite sa, že sú kolieska správne nasadené, voľne sa otáčajú a nádoba je v rovine.

Pojazdové kolieska nie sú vybavené brzdným mechanizmom. Uistite sa preto, že je vysávač umiestnený na rovnej a pevnej podlahe.
Pojazdové kolieska uľahčujú pohyb vysávača pri jeho premiestnení po hladkom povrchu. Neprechádzajte pojazdovými kolieskami prahy, káble alebo iné prekážky. Inak by mohlo dôjsť k ich poškodeniu.
Ak by mal byť vysávač umiestnený na nerovnom alebo mierne naklonenom povrchu (napr. počas uloženia), musíte zaistiť pojazdové kolieska, aby nedošlo k nežiaducemu pohybu vysávača. Nekontrolovaný pohyb vysávača môže spôsobiť jeho poškodenie alebo škody na majetku.

Zostavenie vysávača – suché vysávanie

1. Uvoľnite zámky na oboch stranách a odoberte horný kryt s motorovou jednotkou – pozrite obr. **C1**.
2. Do nádoby na prach vložte prachové vrecúško – pozrite obr. **C2**.
3. Nasaďte horný kryt s motorovou jednotkou späť na nádobu na prach – pozrite obr. **C3**; a zaistite zámky.
4. Pripojte koncovku flexibilnej hadice k spodnému vstupnému otvoru – pozrite obr. **C4**.
5. Druhú koncovku flexibilnej hadice vložte do kovovej trubice. Podľa potreby pripojte aj druhú kovovú trubicu.
6. Na druhý koniec kovovej trubice nasaďte podlahovú hubicu.

Zostavenie vysávača – mokré vysávanie

Pri zostavení vysávača na mokré vysávanie postupujte rovnakým spôsobom, ktorý je opísaný vyššie v časti „**Zostavenie vysávača – suché vysávanie**“, ale vynechajte bod 2 (vloženie prachového vrecúška).
Ak je prachové vrecúško už vložené, vyberte ho.
Pri mokrom vysávaní je dôležité, aby bol inštalovaný molitanový filter.

POUŽITIE VYSÁVAČA

Skontrolujte, či je vysávač správne zostavený, a to aj z hľadiska zamýšľaného spôsobu použitia (suché alebo mokré vysávanie).

1. Úplne rozviňte napájací prívod.
2. Zapojte vidlicu napájacieho prívodu do riadne uzemnenej sieťovej zásuvky.
3. Prepnite spínač do polohy I (zapnuté) a vysávač sa spustí.
4. Po skončení vysávania prepnite spínač do polohy 0 (vypnuté) a vysávač sa vypne. Vyčistite ho podľa pokynov v kapitole „Čistenie a údržba“.

Keď plavák vnútri nádoby na prach zaznamená, že hladina vody dosiahla maximálnu hladinu, dôjde k uzatvoreniu nasávacieho otvoru a vysávač zvýši chod otáčok a bude hlučnejší. V takom prípade vypnite vysávač a vyprázdnite nádobu na prach.

Varovanie:
Zabráňte tomu, aby sa vysávač prevrhol, keď je nádoba na prach naplnená vodou. Hrozí nevratné poškodenie vysávača.

Poznámka:
Aby ste zabránili upchaniu alebo zablokovaniu podlahovej hubice alebo trubice, nevysávajte veľké predmety, papier, látky a pod.

Použitie kombinované štrbinové hubice s kefkou

Kombinovaná štrbinová hubica s kefkou je určená na vysávanie prachu a nečistôt z tesných, úzkych a ťažko prístupných miest.
Vysunutím kefky ju budete môcť používať aj na vysávanie prachu a nečistôt zo záclon, závesov, z nábytku, čalúnenia či krehkých predmetov.
Pred nasadením hubice na koncovku flexibilnej hadice sa vždy uistite, že je vysávač vypnutý a odpojený od zdroja napájania.

Fúkanie vzduchu

Pripojte koncovku flexibilnej hadice k hornému výstupnému otvoru (č. 7 na obrázku **A** na strane 3). Po zapnutí vysávača sa spustí opačný chod a vzduch bude fúkať flexibilnou hadicou von.
Pred pripojením koncovky k hornému výstupnému otvoru sa vždy uistite, že je vysávač vypnutý a vidlica napájacieho prívodu je odpojená od sieťovej zásuvky.

ČISTENIE A ÚDRŽBA

Pred čistením a akoukoľvek údržbou sa vždy uistite, že je vysávač vypnutý a vidlica napájacieho prívodu je odpojená od sieťovej zásuvky.

Varovanie:
Nikdy neponárajte vysávač, napájací prívod ani vidlicu do vody ani inej tekutiny.

Na čistenie žiadnych častí spotrebiča nepoužívajte umelohmotné alebo kovové drôtenky, hrubé čistiace prostriedky, chemikálie, benzín, rozpúšťadlá ani iné podobné látky. Mohlo by dôjsť k vážnemu narušeniu povrchovej úpravy.

Vyprázdnenie a čistenie nádoby na prach – suché vysávanie

1. Odpojte flexibilnú hadicu od vysávača – pozrite obr. **D1**.
2. Uvoľnite zámky na oboch stranách a odoberte horný kryt s motorovou jednotkou – pozrite obr. **D2**.
3. Vyberte prachové vrecúško – pozrite obr. **D3**.
4. Vyprázdnite obsah prachového vrecúška do odpadkového koša. Odporúčame prachové vrecúško vyprázdňovať mimo obytnej časti.
5. Vnútorný priestor nádoby na prach vytrite mierne navlhčenou handričkou.
6. Horný kryt s motorovou jednotkou utrite suchou handričkou.

Ak je prachové vrecúško silne znečistené, môžete ho umyť v ruke v teplej vode s trochou pracieho prostriedku na jemnú bielizeň. Teplota vody nesmie presiahnuť 40 °C. Prachové vrecúško vyžmýkajte v ruke a nechajte voľne uschnúť. Nesušte ho v sušičke ani na priamom slnku. Pred vložením do vysávača sa uistite, že je úplne suché. Pravidelne kontrolujte stav prachového vrecúška. Ak je poškodené, musí sa vymeniť za nové. Nepoužívajte vysávač s poškodeným vrecúškom.

Vyprázdnenie a čistenie nádoby na prach – mokré vysávanie

1. Odpojte flexibilnú hadicu od vysávača – pozrite obr. **D1**.
2. Uvoľnite zámky na oboch stranách a odoberte horný kryt s motorovou jednotkou – pozrite obr. **D2**.
3. Vyprázdnite obsah nádoby na prach do výlevky alebo odtokového kanálika.
4. Vnútorný priestor nádoby na prach vytrite mierne navlhčenou handričkou.
5. Odoberte molitanový filter zo spodnej časti motorovej jednotky – pozrite obr. **D4**. Molitanový filter vyklepte, aby ste z neho odstránili nečistoty. Odporúčame filter vyklepávať mimo obytnej časti.
6. Horný kryt s motorovou jednotkou utrite suchou handričkou.

Ak je molitanový filter silne znečistený, môžete ho umyť v ruke v teplej vode s trochou pracieho prostriedku na jemnú bielizeň. Teplota vody nesmie presiahnuť 40 °C. Filter vyžmýkajte v ruke a nechajte voľne uschnúť. Nesušte ho v sušičke ani na priamom slnku. Pred vložením do vysávača sa uistite, že je úplne suchý.
Pravidelne kontrolujte stav molitanového filtra. Ak je poškodený, musí sa vymeniť za nový. Nepoužívajte vysávač s poškodeným filtrom.

Čistenie príslušenstva

Príslušenstvo vysávača (flexibilná hadica, kovová trubica, podlahová hubica a štrbinová hubica) utrite mierne navlhčenou handričkou. Potom utrite suchou utierkou.

Dlhodobé uloženie

Pred dlhodobým uložením sa uistite, že sú vysávač aj jeho príslušenstvo čisté, nádoba na prach je prázdna a riadne vyčistená.
Spotrebič a jeho príslušenstvo uložte na suché a dobre vetrané miesto mimo dosahu detí alebo domácich maznáčikov. Na spotrebič neklaďte žiadne predmety.

RIEŠENIE PROBLÉMOV

Problém	Možná príčina	Riešenie
Vysávač sa nezapol.	Vidlica nie je správne vložená v zásuvke.	Zasuňte vidlicu do sieťovej zásuvky.
	Zásuvka nie je pod napätím.	Zapojte vidlicu do inej zásuvky.
	Neprepli ste spínač do polohy I.	Prepnite spínač do polohy I.
Slabý nasávací výkon.	Došlo k zablokovaniu podlahovej hubice, trubice alebo flexibilnej hadice.	Vypnite vysávač, odpojte vidlicu od sieťovej zásuvky, rozoberte vysávač a odstráňte príčinu zablokovania.
	Prachové vrecúško je silne znečistené.	Vyčistite prachové vrecúško, príp. ho vymeňte za nové.

Ak problém nie je uvedený v tabuľke vyššie alebo sa problém nepodarilo vyriešiť, vypnite spotrebič, odpojte zástrčku prívodného kábla od sieťovej zásuvky a obráťte sa na autorizované servisné stredisko.

Köszönjük, hogy a SIGURO márka termékét választotta! Köszönjük, hogy megtisztelt bennünket a bizalmával! Örömmel mutatjuk be Önnek a készülékünket, a készülék funkcióit és a készülék használatát.

Hiszünk abban, hogy tisztességes és felelős vállalat vagyunk, ezért csak olyan beszállítókkal dolgozunk együtt, akik megfelelnek a munkavállalók érdekeinek a védelmére, a munkavállalói visszaélések megelőzésére, továbbá a tisztességes munkakörülmények biztosítására vonatkozó szigorú kritériumainknak.

Amennyiben a készüléken olyan karbantartást vagy javítást kíván végrehajtani, amelyhez a készüléket meg kell bontani, akkor forduljon a márkaszervizhez a siguro@alza.cz e-mailen, vagy hívja fel a vevőszolgálatunkat. A kényelmesebb ügyintézés érdekében ügyfélszolgálati részlegeinket összevontuk, így a fenti elérhetőségen nem csak a javítások és karbantartások megrendelése, hanem a reklamációk benyújtása, valamint a garancia utáni szervizelés is elérhető.

A legfrissebb használati útmutatót a www.siguro.net weblapon találja meg.

BIZTONSÁGI INFORMÁCIÓK

A használatba vétel előtt figyelmesen olvassa el a jelen útmutatót, és azt későbbi felhasználásokhoz is őrizze meg.

1. A készüléket 8 évnél idősebb gyerekek, idős, testi és szellemi fogyatékos személyek, illetve a készülék használatát nem ismerő és hasonló készülék üzemeltetéseinek a tapasztalataival nem rendelkező személyek csak a készülék használati utasítását ismerő és a készülék használatáért felelősséget vállaló személy felügyelete mellett használhatják.
2. A készülék nem játék, azzal gyerekek nem játszhatnak.
3. A készülék tisztítását és karbantartását gyerekek csak felügyelet mellett végezhetik.
4. Az áramütések megelőzése érdekében, a készülék sérült hálózati vezetékét csak márkaszerviz, vagy

villanyszerelő szakember cserélheti ki.

5. A készülék tisztításának vagy karbantartásának a megkezdése előtt a hálózati vezetéket húzza ki az elektromos aljzatból.
6. A készüléket ne mártsa vízbe.
7. Rendszeresen ellenőrizze le a készülék állapotát. Ha a készülék megsérült, akkor azt ne használja.
8. A jelen útmutatóban leírt használati és karbantartási előírásokat tartsa be.
9. **FIGYELMEZTETÉS!** Legyen figyelmes, ne érintse meg a készülék tartozékainak a forgó részeit.
10. A készüléket háztartásokban, irodákban és más hasonló helyiségekben lehet használni. A készüléket ne használja ipari környezetben vagy kereskedelmi célokra.
11. A készülék hálózati vezetékét csak a típuscímkén feltüntetett tápfeszültségnek megfelelő elektromos hálózathoz szabad csatlakoztatni.
12. Az első használatba vétel előtt ellenőrizze le a készülék helyes összeszerelését.
13. A készülék nedves és száraz porszívózáshoz használható. Amennyiben a készüléket száraz porszívózáshoz kívánja használni, akkor győződjön meg arról, hogy a porzsák be van-e szerelve a készülékbe. Nedves porszívózás megkezdése előtt a porzsákot mindig vegye ki a készülékből.
14. A használatba vétel előtt a készülékre a kerekeket fel kell szerelni. A szerelést a jelen útmutatóban leírtak szerint hajtsa végre.
15. A terméket ne tegye forró helyre, nyílt láng vagy más hőforrások közelébe. A készüléket közvetlen napsütés hatásának ne tegye ki.
16. Ügyeljen arra, hogy a hálózati vezeték ne érjen hozzá forró felületekhez vagy éles tárgyakhoz. Az adapter vezetékét úgy helyezze el, hogy arra senki se lépjen rá, és abban senki se akadjon el.
17. A levegő bemeneti és kimeneti nyílásokat ne takarja le.
18. A készülékkel padlót, szőnyeget, kárpitos bútorokat stb. lehet kiporszívózni. A készüléket ne használja:
    - füstölgő cigaretta, égő tárgyak, gyufa vagy forró hamu;
    - víz és más folyadékok;
    - gyúlékony vagy illékony anyagok;
    - éles és hegyes tárgyak (forgács, cserép, tű, gombostű stb.);
    - liszt, cement, vakolat vagy más építőanyagok;
    - nagyobb papírlapok vagy műanyag zacskók porszívózásához.
19. Bizonyos padlótípusok porszívózása esetén elektrosztatikus kisülések keletkezhetnek, ezek azonban a felhasználóra veszélytelenek.
20. A készülék egyetlen részét se tegye az arca közelébe.
21. Ha a porszívót már nem kívánja használni, vagy felügyelet nélkül hagyja, illetve tisztítani szeretné, akkor a porszívót kapcsolja le.

22. A hálózati vezetéket nem szabad a vezetéknél megfogva a fali aljzatból kihúzni, a művelethez a csatlakozódugót fogja meg. Ellenkező esetben a vezeték vagy az aljzat megsérülhet.
23. Ha a készülék nem működik megfelelő módon, leesett vagy más módon megsérült, illetve vízbe esett, akkor azt ne használja.
24. A készüléket ne próbálja saját erőből megjavítani, illetve azt bármilyen módon átalakítani. A javításokat bízza a márkaszervizre!

II. védelmi osztályú berendezések

IP24

Ez a jel arra utal, hogy a készülék védett kis tárgyak és fröccsenő víz behatolása ellen)bármilyen irányból).

A KÉSZÜLÉK RÉSZEI

1 Kefés padlószívó fej
2 Fém szívócső (2 db)
3 Hajlékony tömlő
4 Kapcsoló
5 Fogantyú
6 Alsó bemeneti nyílás (szívónyílás - porszívózáshoz)
7 Felső kimeneti nyílás (levegő fúvásához)
8 Felső fedél, motoros egységgel
9 Zárcsat (a készülék mindkét oldalán)
10 Porgyűjtő edény
11 Talprész
12 Kerekek
13 Porzsák
14 Szivacs szűrő
15 Kombinált résszívó fej kefével

MŰSZAKI PARAMÉTEREK

Tápellátás	220–240 V~ 50/60 Hz
Névleges teljesítményfelvétel	1600 W
Porgyűjtő edény térfogata	20 l
Zajszint	85 dB
Méretek	36,5 × 36,5 × 49 cm
Tömeg	5,86 kg
Csatlakozó vezeték hossza	3,5 m

AZ ELSŐ HASZNÁLATBA VÉTEL ELŐTT

Vegye ki a készüléket és tartozékait a dobozból. A csomagolóanyag megsemmisítése előtt ellenőrizze le, hogy abból kivett-e minden tartozékot. Ellenőrizze le a készüléket és tartozékait, illetve azok sérülésmentességét.

A kerekek beszerelése (B. ábra)

A porszívó használatba vétele előtt a kerekeket fel kell szerelni.

1. A zárcsatot nyissa ki és vegye le a motoros egységet. A porgyűjtő edényt fordítsa fejtetőre és helyezze le valamilyen puha alátétre.

2. A kerék függőleges tengelyét dugja a tartály alján található furatba. A kereket ütközésig nyomja be. A fentiek szerint mind a négy kereket szerelje be.
3. A tartályt fordítsa át és állítsa a kerekekre, ellenőrizze le a kerekek helyes beszerelését és a kerekek szabad forgását, valamint a tartály megfelelő helyzetét.

A kerekek nem fékezhetők. A készüléket ezért csak vízszintes és sima padlóra felállítva használja.
A kerekeken a készülék könnyedén áttolható egy másik felhasználási helyre. A készüléket ne tolja át akadályokon, kábeleken, küszöbökön stb. Ellenkező esetben a készülék megsérülhet.
Amennyiben a készüléket csak enyhén lejtő vagy nem sima felületre tudja felállítani, akkor a készüléket (kerekeket) elmozdulás ellen ki kell biztosítani. A készülék elmozdulása meghibásodást vagy anyagi károkat okozhat.

A készülék összeállítása száraz porszívózáshoz

1. A zárcsatot nyissa ki és vegye le a motoros egységet, lásd a **C1**. ábrát.
2. A porgyűjtő edénybe tegye be a porzsákot, lásd a **C2**. ábrát.
3. A motoros egységet tegye a porgyűjtő edényre, lásd a **C3.** ábrát és a zárcsattal rögzítse.
4. A hajlékony tömlőt csatlakoztassa az alsó nyíláshoz (szívónyíláshoz), lásd a **C4**. ábrát.
5. A hajlékony tömlő másik végéhez csatlakoztassa a fém szívócsövet. Szükség esetén csatlakoztassa a másik fém szívócsövet is.
6. A fém szívócsőhöz csatlakoztassa a használni kívánt szívófejet.

A készülék összeállítása nedves porszívózáshoz

Az összeállítást „**A készülék összeállítása száraz porszívózáshoz**” fejezetben leírtak szerint hajtsa végre, de a 2. pontot (porgyűjtő zsák behelyezése) ne hajtsa végre.
Amennyiben a készülékben porzsák van, akkor azt vegye ki.
A nedves porszívózáshoz szivacs szűrőt kell használni.

A PORSZÍVÓ HASZNÁLATA

A készüléket a használat módjának megfelelő módon szerelje össze (száraz vagy nedves porszívózáshoz).

1. Teljesen tekerje szét a hálózati vezetéket.
2. A hálózati vezetéket csatlakoztassa egy szabályszerűen leföldelt fali aljzathoz.
3. A kapcsolót billentse „I” (bekapcsolva) állásba, a porszívó bekapcsol.
4. A porszívózás befejezéséhez a kapcsolót billentse 0 (kikapcsolva) állásba, a készülék lekapcsol. A készüléket a tisztítással és karbantartással foglalkozó fejezetben leírtak szerint tisztítsa meg végre.

Amikor a víztartályban az úszó eléri a maximális szintet, akkor a szívónyílás bezár, a motor nagyobb fordulatszámmal üzemel és a készülék hangosabb lesz. Ilyen esetben a készüléket kapcsolja le és a víztartály tartalmát ürítse ki.

Figyelmeztetés!
Előzze meg a készülék felborulását, mert a koszos víz a tartályból kifolyhat. Ez a készülék meghibásodását is okozhatja.

Megjegyzés:
Ügyeljen arra, hogy a szívófej és a szívócső ne tömődjön el, ne porszívózzon nagy tárgyakat, papírlapot vagy szövetet stb.

A kombinált résszívó fej használata

A kombinált résszívó fejjel sarkokból és nehezebben hozzáférhető helyekről lehet felporszívózni a szennyeződéseket.
A kefe használatával finomabb és érzékenyebb tárgyakat is lehet porszívózni (pl. függönyt, kárpitos bútort, törékeny tárgyakat).
A szívófejek fel- és leszerelése előtt a porszívót kapcsolja le és a hálózati vezetéket is húzza ki a fali aljzatból.

Levegőfúvás

A hajlékony tömlőt a felső kimeneti nyíláshoz csatlakoztassa (7-es tétel az **A**. ábrán a 3. oldalon). A porszívó bekapcsolása után a tömlőből levegő áramlik ki.
A hajlékony tömlő levegőfúvó kimenethez csatlakoztatása előtt a készüléket kapcsolja le és a hálózati csatlakozódugót is húzza ki a fali aljzatból.

TISZTÍTÁS ÉS KARBANTARTÁS

A porszívó tisztítása vagy karbantartása előtt a készüléket kapcsolja le és a hálózati csatlakozódugót is húzza ki a fali aljzatból.

Figyelmeztetés!
A készüléket és a hálózati vezetéket vízbe vagy más folyadékba mártani tilos.

A tisztításhoz ne használjon karcoló szemcséket tartalmazó tisztítószereket, drótszivacsot vagy fém eszközöket, illetve agresszív anyagokat (pl. benzint) tartalmazó készítményeket. Ezek a készülék és tartozékai felületén maradandó sérüléseket okozhatnak.

A porgyűjtő edény tisztítása – száraz porszívózás esetén

1. A hajlékony tömlőt szerelje ki a készülékből, lásd a **D1**. ábrát.
2. A zárcsatot nyissa ki és vegye le a motoros egységet, lásd a **D2**. ábrát.
3. Vegye ki a porzsákot, lásd a **D3**. ábrát.
4. A porzsák tartalmát szemétkosárba vagy szemetes konténerbe ürítse ki. Higiéniai okokból a porzsákot csak olyan helyen szabad tisztítani, ahol az elszálló por senkit sem zavar.
5. A tartályt belső részét benedvesített ruhával törölje meg.
6. A motoros egységet száraz ruhával törölje meg.

Amennyiben a porzsák erősen szennyezett, akkor azt finom mosószerrel ki lehet mosni. A mosóvíz nem lehet 40 °C-nál melegebb. A porzsákot finoman csavarja ki, majd hagyja szobahőmérsékleten megszáradni. A porzsákot napsütötte helyen vagy szárítógépben ne szárítsa. Csak teljesen száraz porzsákot szabad visszaszerelni a készülékbe. Rendszeresen ellenőrizze le a porzsák állapotát. A sérült porzsákot ki kell cserélni. Ne használja a porszívót sérült porzsákkal.

A porgyűjtő edény tisztítása – nedves porszívózás esetén

1. A hajlékony tömlőt szerelje ki a készülékből, lásd a **D1**. ábrát.
2. A zárcsatot nyissa ki és vegye le a motoros egységet, lásd a **D2**. ábrát.

3. A víztartály tartalmát WC-be vagy más szennyvíz elfolyóba öntse ki.
4. A tartályt belső részét benedvesített ruhával törölje meg.
5. A motoros egységről vegye le a szivacs szűrőt, lásd a **D4**. ábrát. A szivacs szűrőt finom ütögetésekkel tisztítsa meg. A szűrőt úgy tisztítsa meg, hogy az elszálló por senkit se zavarjon.
6. A motoros egységet száraz ruhával törölje meg.

Amennyiben a szivacs szűrő erősen szennyezett, akkor azt finom mosószerrel mossa ki. A mosóvíz nem lehet 40 °C-nál melegebb. A szűrőt finoman csavarja ki, majd hagyja szobahőmérsékleten megszáradni. A szűrőt napsütötte helyen vagy szárítógépben ne szárítsa. Csak teljesen száraz szűrőt szabad visszaszerelni a készülékbe.
Rendszeresen ellenőrizze le a szivacs szűrő állapotát. A sérült szűrőt ki kell cserélni. Ne használja a porszívót sérült szűrővel.

A tartozékok tisztítása

A porszívó tartozékait (hajlékony tömlő, fém szívócső, padlószívó fej, résszívó és kefés fej) enyhén benedvesített puha ruhával törölje meg. Majd száraz ruhával törölje szárazra.

Hosszantartó tárolás

A porszívó eltárolása előtt a porszívót és a tartozékait alaposan tisztítsa meg, a porgyűjtő edényt (víztartályt) ürítse ki, és a szűrőket is tisztítsa meg.
A készüléket és tartozékait száraz és jól szellőző, gyerekektől és háziállatoktól elzárt helyen tárolja. A készülékre ne helyezzen rá tárgyakat.

HIBAELHÁRÍTÁS

Probléma	Lehetséges ok	Megoldás
A porszívó nem kapcsolt be.	A csatlakozódugó nincs az elektromos aljzathoz csatlakoztatva.	A hálózati vezetéket csatlakoztassa a fali aljzathoz.
	Az aljzatban nincs feszültség.	A hálózati vezetéket csatlakoztassa másik aljzathoz.
	A főkapcsolót nem kapcsolta „I” állásba.	A kapcsolót billentse „I” (bekapcsolva) állásba.
A szívási teljesítmény kicsi.	A szívócső vagy a hajlékony tömlő eldugult.	A porszívót kapcsolja le, a hálózati csatlakozódugót húzza ki az aljzatból, majd szüntesse meg a dugulás okát.
	A porzsák megtelt.	A porzsákot tisztítsa meg vagy cserélje ki.

Ha a problémát a táblázatban leírtak szerint nem tudta megszüntetni, akkor a készüléket kapcsolja le és húzza ki a hálózati vezetéket a fali aljzatból, majd forduljon a vevőszolgálatunkhoz vagy a márkaszervizhez.

ENGLISH

The use of the WEEE Symbol indicates that this product should not be treated as household waste. By ensuring this product is disposed of correctly, you will help protect the environment. For more detailed information about the recycling of this product, please contact your local authority, your household waste disposal service provider, or the shop where you purchased the item.
This product meets all of the related basic EU regulation requirements. The EU declaration of conformity is available on www.alza.cz/doc.
This product sold in the European Union meet the requirements of Directive 2011/65/EU on the restriction of the use of certain hazardous substances in electrical and electronic equipment (RoHS).

DEUTSCH

Das WEEE-Symbol weist darauf hin, dass dieses Produkt nicht als normaler Haushaltsabfall behandelt werden darf. Indem Sie sicherstellen, dass dieses Produkt ordnungsgemäß entsorgt wird, tragen Sie zum Schutz der Umwelt bei. Für detailliertere Informationen zum Recycling dieses Produkts wenden Sie sich bitte an Ihre lokale Behörde, Ihren Hausmüllentsorgungsdienstleister oder das Geschäft, in dem Sie das Produkt erworben haben.
Dieses Produkt erfüllt alle relevanten EU-Vorschriften. Die EU--Konformitätserklärung ist unter www.alza.cz/doc einsehbar.
Dieses in der Europäischen Union verkaufte Produkt erfüllt die Anforderungen der EU Richtlinie 2011/65/EU zur Beschränkung der Verwendung bestimmter gefährlicher Stoffe in Elektronikgeräten (RoHS).

ČESKY

Použití symbolu WEEE označuje, že tento výrobek nesmí být považován za domovní odpad. Zajištěním správné likvidace tohoto výrobku pomáháte chránit životní prostředí. Pro podrobnější informace o recyklaci tohoto výrobku se prosím obraťte na místní úřad zabývající se likvidací domovního odpadu, poskytovatele služby zabývající se likvidací domovního odpadu nebo obchod, kde jste produkt zakoupili.
Tento výrobek splňuje veškeré základní požadavky směrnic EU. EU prohlášení o shodě je k dispozici na www.alza.cz/doc.
Tento výrobek prodávaný v Evropské unii splňuje požadavky směrnice 2011/65/EU omezující používání některých nebezpečných látek v elektrických a elektronických zařízeních (RoHS).

SLOVENSKY

Použitie symbolu WEEE označuje, že tento výrobok sa nesmie likvidovať s komunálnym odpadom. Ak výrobok správne zlikvidujete, prispejete k ochrane životného prostredia. Podrobnejšie informácie o recyklácii výrobku získáte na miestnom zastupiteľstve, u poskytovateľov služieb likvidácie domového odpadu alebo v predajni, v ktorej ste výrobok zakúpili.
Tento výrobok spĺňa všetky základné požiadavky smerníc EÚ. EÚ Vyhlásenie o zhode je k dispozícii na www.alza.cz/doc.
Tento výrobok, predávaný v Európskej únii, spĺňa požiadavky smernice 2011/65/EU obmedzujúce používanie niektorých nebezpečných látok v elektrických a elektronických zariadeniach (RoHS).

MAGYAR

A WEEE szimbólum azt jelzi, hogy ez a termék nem kezelhető háztartási hulladékként. A termék helyes megsemmisítésének biztosításával segít védeni a környezetet. A termék újrahasznosításával kapcsolatos részletesebb információkért, kérjük, forduljon a helyi hatóságokhoz, a háztartási hulladékkezelő szolgáltatóhoz vagy
a bolthoz, ahol a terméket megvásárolta.
Ez a termék megfelel az összes rá vonatkozó EU-s szabályozási követelménynek. Az EU megfelelőségi nyilatkozata a www.alza.cz/doc címen érhető el.
Az Európai Unióban értékesített termékek megfelelnek az elektromos és elektronikai berendezésekben való egyes veszélyes anyagok használatának korlátozására vonatkozó 2011/65/EU (RoHS) irányelvnek.

R20260924

Alza.cz a.s., Jankovcova 1522/53, 170 00 Prague 7, Czech Republic
© 2027 Alza.cz a.s. All Rights Reserved.

www.siguro.net
www.alza.cz/contact