www.brabantia.com | follow us on/brabantialife

brabantia

INSTRUCTION MANUAL
HAND MIXER

HANDLEIDING
HANDMIXER

NOTICE D'UTILISATION
BATTEUR

MANUAL DE INSTRUCCIONES
BATIDORA

MANUALE D'USO
FRULLATTORE

BEDIENUNGSANLEITUNG
HANDMIXER

ANVÄNDARHANDBOK
ELVISP

BETJENINGSVEJLEDNING
HÅNDMIXER

KÄYTTÖOPAS
SÄHKÖVATKAIN

BRUKSANVISNING
HÅNDMIKSER

NÁVOD NA POUŽITIE
RUČNÝ MIXÉR

NÁVOD K OBSLUZE
RUČNÍ ŠLEHAČ

SPECIFICATIONS
Rated voltage: 220-240V ~ 50/60Hz
Power: 300W

SPECIFICATIES
Nominale spanning: 220-240V ~ 50/60Hz
Voeding: 300W

SPÉCIFICATIONS
Voltage : 220-240V ~ 50/60Hz
Puissance nominale : 300W

ESPECIFICACIONES
Voltaje: 220-240V ~ 50/60Hz
Potencia nominal: 300W

SPECIFICHE
Voltaggio: 220-240V ~ 50/60Hz
Potenza nominale: 300W

SPEZIFIKATIONEN
Spannung: 220-240V ~ 50/60Hz
Wattleistung: 300W

SPECIFIKATIONER
Spänning: 220-240V ~ 50/60Hz
Ström: 300W

SPECIFIKATIONER
Nominel spænding: 220-240 V - 50/60 Hz
Effekt: 300 W

TEKNISET TIEDOT
Nimellisjännite: 220-240 V ~ 50/60 Hz
Teho: 300W

SPESIFIKASJONER
Merkespenning: 220-240 V ~ 50/60 Hz
Effekt: 300 W

TECHNICKÉ ÚDAJE
Menovité napätie: 220 - 240 V ~ 50/60 Hz
Výkon: 300 W

SPECIFIKACE
Jmenovité napětí: 220-240 V při 50/60 Hz
Příkon: 300W

BBEK1071

Elmarc B.V.
Kolenbranderstraat 28
2984 AT Ridderkerk
Tel: (NL) 09003555333
(BE) 070355505
E-mail: helpdesk@elmarc.nl

DESCRIPTION
BESCHRIJVING
DESCRIPTION
DESCRIPCIÓN
DESCRIZIONE
BESCHREIBUNG
BESKRIVNING
BESKRIVELSE
KUVAUS
BESKRIVELSE
POPIS
POPIS

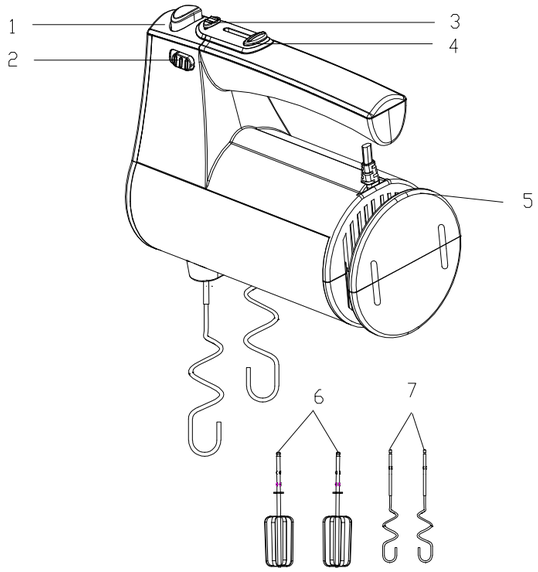

1. Eject button
2. Turbo knob
3. Shift knob
4. Speed knob
5. Cord tidy
6. Beaters
7. Dough hooks

1. Uitwerpknop
2. Turboknop
3. Schuifknop
4. Snelheidsknop
5. Snoeropberger
6. Kloppers
7. Deeghaken

1. Bouton d'éjection
2. Fonction turbo
3. Bouton de sélection de la plage de vitesse
4. Réglage des vitesses
5. Rangement du cordon d'alimentation
6. Fouets
7. Crochet à pétrir

1. Botón de expulsión
2. Control turbo
3. Control de cambio
4. Control de velocidad
5. Porta cables
6. Batidores
7. Ganchos para amasar

1. Pulsante di espulsione
2. Selettore turbo
3. Selettore Cambio
4. Selettore della velocità
5. Scomparto per cavo di alimentazione
6. Fruste
7. Ganci da impasto

1. Auswurftaste
2. Turbotaste
3. Schieberegler
4. Geschwindigkeitsregler
5. Kabelaufwicklung
6. Rührbesen
7. Knethaken

1. Eject-knapp
2. Turboreglage
3. Växelreglage
4. Hastighetsreglage
5. Sladdförvaring
6. Vispar
7. Degkrokar

1. Knappen Udløs
2. Knappen Turbo
3. Knappen Skift
4. Knappen Hastighed
5. Kabelholder
6. Piskeris
7. Dejkroge

1. Irrotuspainike
2. Turbo-nuppi
3. Nopeusalueen valintanuppi
4. Nopeussäädin
5. Johtoteline
6. Vispilät
7. Taikinakoukut

1. Eject (Utløser)-knapp
2. Turbo-knapp
3. Shift (Skift)-knapp
4. Hastighetsbryter
5. Kabeloppbevaring
6. Visper
7. Deigkroker

1. tlačidlo vysunúť
2. gombík turbo
3. gombík zmeniť
4. gombík rýchlosti
5. priestor na uloženie kábla
6. šľahacie metličky
7. háky na cesto

1. Tlačítko vysunutí
2. Tlačítko Turbo
3. Knoflík Řazení
4. Knoflík Rychlost
5. Úložný prostor pro kabel
6. Metly
7. Háky na těsto

EN
IMPORTANT SAFEGUARDS

1. Please read through the following safety precautions carefully before switching the Hand Mixer ON.
2. Keep this instruction manual in a safe place for future reference. Keep the sales receipt and, if possible, the gift box with the inner packaging.
3. Failure to follow all the instructions listed may result in electric shock, fire or serious personal injury.
4. Before plugging the Hand Mixer into the mains electrical supply, check that the voltage and power supply comply with the specifications indicated on the rating plate of the appliance.
5. This appliance shall not be used by children. Keep the appliance and its cord out of reach of children. Appliances can be used by persons with reduced physical, sensory or mental capabilities or lack of experience and knowledge if they have been given supervision or instruction concerning use of the appliance in a safe way and if they understand the hazards involved. Children shall not play with the appliance.
6. Always disconnect the appliance from the supply if it is left unattended and before assembling, disassembling or cleaning. Switch off the appliance and disconnect from supply before changing accessories or approaching parts that move in use. Warning: Potential injury from misuse. Regarding the instructions for cleaning surfaces in contact with food thanks to refer to the below paragraph "cleaning" in manual. Regarding the instructions for the use of accessories, operation times and speed settings, thanks to refer to the below paragraphs.

7. Always place the Hand Mixer on a stable, flat heat-resistant surface. Ensure that the surface can take the weight of the unit during use.
8. The Hand Mixer is intended for DOMESTIC USE ONLY and should not be used for commercial purposes.
9. Avoid contact with moving parts. Keep hands, clothing, as well as spatulas and other utensils away from beaters during operation to reduce the risk of injury to persons and/or damage to the Hand Mixer.
10. The use of attachments not specifically recommended by the manufacturer must not be used, as they may cause personal injury or damage to the appliance.
11. Make sure that the Hand Mixer is switched OFF and remove the plug from the mains electrical supply when it is not in use, before it is cleaned and when it is being repaired.
12. To unplug the Hand Mixer, grasp the plug firmly and remove it from the mains electrical supply. DO NOT PULL ON THE CORD. Avoid handling with wet hands.
13. Check the Hand Mixer power cord regularly for damage. If the power cord is damaged in any way, it must be replaced by the manufacturer or its service agent or a similarly qualified person in order to avoid an electrical hazard.
14. Do not allow the power cord to hang over sharp table edges or come into contact with hot surfaces.
15. To prevent the risk of electrical shock, never immerse the power cord, plug, or any non-removable parts of this Hand Mixer in water or any other liquid.
16. Never use the Hand Mixer if it is damaged in any way.
17. All repairs must be carried out by a qualified electrician. Improper repairs may place the user at risk.
18. When handing this product over to a third party, ensure that this instruction manual is supplied with the appliance.

This instruction manual is available on our website www.Brabantia.com

USING YOUR HAND MIXER

1. Untwine the power cord from the cord tidy at the bottom of the unit.
2. Place the food that needs blending into a bowl.
3. Assemble appropriate beaters or dough hooks onto the hand mixer. Dough hooks are only used for mixing dough and beaters are only used for beating eggs or similar food.

NOTE:

- Beaters can be inserted in either socket as the beaters are identical.
- The dough hooks MUST be inserted correctly. The one with the bigger washer must only be inserted into the bigger socket and the smaller must only be inserted into the small socket. The two dough hooks must not be inserted in reverse. The mixer will still operate if the hooks are incorrectly inserted, however they will not knead properly and there is a risk of ruining a recipe and/ or damaging your mixer.

4. Ensure that the unit is turned to the 0 position and then plug it into the power source.
5. Push the SHIFT knob to the left or to the right to select the speed range (1-5 speed or 6-10 speed), then push the speed knob to the speed position indicated for your specific operation. During operation, if the TURBO knob is pushed at any time, the unit will operate at maximum speed.
6. Warning: Do not stick a knife, metal spoon or fork etc. into the bowl when operating.
7. The maximum operating time for each cycle must not exceed 5 minutes. A minimum of 10 minutes rest time must be maintained between two consecutive cycles. When kneading yeast dough, the speed selector should be in position 6 or 7 to achieve best results.
8. When mixing is completed, push the speed knob to the 0 position and unplug the cord from the power outlet.
9. Place fingers loosely around the spindles and press the EJECT button firmly downwards and remove the beaters or dough hooks for easy cleaning.
10. If necessary, scrape the excess food particles from the beaters or dough hooks using a rubber or wooden spatula.

CLEANING AND MAINTENANCE

1. Unplug the appliance and wait until it cools down completely before cleaning.
2. Wipe the outside surface of the head and base with a lightly dampened cloth and immediately wipe with a soft, dry cloth.
3. Wipe any excess food particles off the power cord.
4. Wash the beaters and dough hooks in warm soapy water and wipe dry. The beaters and dough hooks can be washed in the dishwasher.

COOKING TIPS

1. Refrigerated ingredients, i.e. butter and eggs should be at room temperature before mixing begins. Set these ingredients out ahead of time.
2. Do not over-beat. Be careful that you only mix/blend mixtures as recommended in your recipe. Only fold in dry ingredients until just combined. Always use the low speed.
3. To eliminate the possibility of shells or deteriorated/ off eggs in your recipe, break eggs into a separate container first, then add to the mixture.
4. Always start mixing at slow speeds. Gradually increase to the recommended speed as stated in the recipe.
5. Climatic conditions. Seasonal temperature changes, temperature of ingredients and their texture variation from area to area all play a part in the required mixing time and the results achieved.

WARRANTY EXCLUSIONS

The warranty will not be valid if:

1. The product has not been installed, operated or maintained in accordance with the manufacturers operating instructions provided with the product.
2. The product has been used for any purpose other than its intended function.
3. The damage or malfunction of the product is caused by any of the following:
   - Incorrect voltage
   - Accidents (including liquid or moisture damage)
   - Misuse or abuse of the product
   - Faulty or improper installation
   - Mains supply problems, including power spikes or lightning damage
   - Infestation by insects
   - Tampering or modification of the product by persons other than authorised service personnel
   - Exposure to abnormally corrosive materials
   - Insertion of foreign objects into the unit
   - Used with accessories not pre-approved by Brabantia

Please refer to and heed all warnings and precautions in the Instruction Manual.
Due to continuous product development, specifications may be subject to change without prior notification.

ENVIRONMENT FRIENDLY DISPOSAL

Correct Disposal of this product (Waste Electrical & Electronic Equipment) (Applicable in the European Union and other European countries with separate collection systems) The European Directive 2012/19/UE on Waste Facilities Electrical and Electronic (WEEE) This marking shown on the product or its literature, indicates that it should not be disposed with other household wastes at the end of its working life. To prevent possible harm to the environment or human health from uncontrolled waste disposal, please separate this from other types of wastes and recycle it responsibly to promote the sustainable reuse of material resources. Household users should contact either the retailer where they purchased this product or their local authority office, for details of where and how they can take this item for environmentally safe recycling.

NL
BELANGRIJKE VEILIGHEIDSMAATREGELEN

1. Lees de volgende veiligheidsmaatregelen goed door voordat u de handmixer inschakelt.
2. Bewaar deze handleiding op een veilige plek voor toekomstige referentie. Bewaar ook de verkoopbon en indien mogelijk, de doos met binnenverpakking.
3. Als u onderstaande instructies niet opvolgt, kan dit leiden tot elektrische schokken, brand of ernstig persoonlijk letsel.
4. Voordat u de handmixer aansluit op de stroomvoorziening, controleert u of de spanning en de stroomvoorziening overeenkomen met de specificaties weergegeven op het typeplaatje van het apparaat.
5. Het apparaat mag niet worden gebruikt door kinderen. Houd het apparaat en het snoer buiten bereik van kinderen. Dit apparaat kan worden gebruikt door personen met fysieke, zintuiglijke of mentale beperkingen, of mensen met gebrek aan ervaring en kennis mits zij begeleiding of instructies krijgen met betrekking tot het gebruik van het apparaat zodat zij het apparaat veilig kunnen gebruiken en de eventuele risico's hiervan begrijpen. Kinderen mogen niet met het apparaat spelen.
6. Ontkoppel het apparaat altijd van de voeding als u het apparaat onbeheerd achterlaat en voor het monteren, demonteren en reinigen. Schakel het apparaat uit en ontkoppel het van de voedingsbron voordat u accessoires wisselt of benadert die bewegen tijdens gebruik. Waarschuwing: Kans op letsel door misbruik. Zie onderstaande paragraaf 'reinigen' in de handleiding betreffende instructies voor het reinigen van onderdelen die met voedsel in aanraking zijn gekomen. Zie onderstaande pagina's betreffende instructie voor het gebruik van accessoires, gebruikerstijd en snelheidsinstellingen.
7. Plaats de handmixer altijd op een stabiel, vlak, hittebestendig oppervlak. Zorg ervoor dat het oppervlak het gewicht van de eenheid kan houden tijdens gebruik.
8. De handmixer is ALLEEN bedoeld voor HUISHOUDELIJK GEBRUIK en mag niet gebruikt worden voor commerciële doeleinden.
9. Voorkom aanraking met bewegende onderdelen. Houd uw handen, kleding en spatels en andere keukengerei uit de buurt van de kloppers tijdens gebruik om het risico op letsel en/of beschadiging van het apparaat te verminderen.
10. Het gebruik van hulpstukken die niet zijn aanbevolen door de fabrikant, moeten niet worden gebruikt omdat dit persoonlijk letsel of schade aan het apparaat kan veroorzaken.
11. Zorg ervoor dat de handmixer is uitgeschakeld en verwijder de stekker uit de stroomtoevoer als het apparaat niet in gebruik is, voordat u het reinigt of als het wordt gerepareerd.
12. Als u de handmixer wilt ontkoppelen, houdt u de stekker stevig vast en verwijdert u het uit de stroomvoorziening. TREK NIET AAN HET SNOER. Voorkom gebruik met natte handen.
13. Controleer het stroomsnoer van de handmixer regelmatig op beschadigingen. Als het snoer is beschadigd, moet dit worden vervangen door de fabrikant of een onderhoudsmonteur om elektrische risico's te voorkomen.
14. Laat het snoer niet over scherpe randen komen of in contact komen met hete oppervlaktes.
15. Dompel het snoer, de stekker of andere niet-verwijderbare onderdelen van de handmixer niet in water of andere vloeistoffen, om risico op elektrische schokken te voorkomen.
16. Gebruik de handmixer nooit als het op wat voor manier dan ook beschadigd is.
17. Alle reparaties moeten worden uitgevoerd door een gekwalificeerd elektricien. Onjuiste reparaties kunnen de gebruiker in gevaar brengen.
18. Als u het product overdraagt aan een derde, zorg er dan voor dat de handleiding is meegeleverd met het apparaat.

Deze handleiding is beschikbaar op onze website www.Brabantia.com

DE HANDMIXER GEBRUIKEN

1. Rol het snoer van de snoeropberger aan de onderkant van het apparaat.
2. Plaats de etenswaren dat moet worden gemixt in een kom.
3. Monteer de geschikte kloppers of deeghaken op de handmxier. Deeghaken worden alleen gebruikt voor het mixen van deeg en kloppers worden alleen gebruikt voor het kloppen van eieren en vergelijkbare etenswaren.

OPMERKING:

- Kloppers kunnen in beide sokkels worden geplaatst omdat ze identiek zijn.
- De deeghaken MOETEN correct worden geplaatst. De haak met de grotere schijf moet in de grote sokkel worden geplaatst en de kleine haak in de kleine sokkel. De twee deeghaken mogen niet omgekeerd worden geplaatst. De mixer werken nog steeds als ze verkeerd zijn geplaatst, ze zullen achter niet goed kneden en het kan zijn dat hierdoor het recept mislukt of er schade wordt toegebracht aan de mixer.

4. Zorg ervoor dat de eenheid op de 0-positie staat en koppel aan de voedingsbron.
5. Draai de SHIFT-knop naar links of naar rechts om het snelheidsbereik te selecteren (1-5 snelheid of 6-10 snelheid), en draai de snelheidsknop naar de aangegeven snelheidspositie voor het gewenste gebruik. Als de TURBO-knop tijdens gebruik wordt ingedrukt, zal het apparaat op maximale snelheid werken.
6. Waarschuwing: Steek geen mes, metalen lepel of vork etc. in de kom tijdens gebruik.
7. De maximale werkingstijd voor elke cyclus mag niet langer duren dan 5 minuten. Er moet minimaal 10 minuten rusttijd zitten tussen twee opeenvolgende cycli. Tijdens het kneden van gistdeeg, moet de snelheidskiezer in de 6- of 7-positie staan voor het beste resultaat.
8. Als het mixen voltooid is, draait u de snelheidsknop naar de 0-positie en ontkoppelt u het snoer van de stroomtoevoer.
9. Plaats uw vingers losjes rond de spillen en druk de UITWERP-knop stevig omlaag en verwijder de kloppers of deeghaken voor eenvoudige reiniging.
10. Schraap, indien nodig, de overgebleven voedselresten van de kloppers of deeghaken met een rubberen of houten spatel.

REINIGEN EN ONDERHOUD

1. Ontkoppel het apparaat en wacht tot het volledig is afgekoeld voor u het apparaat reinigt.
2. Veeg de buitenkant van de bovenkant en de basis met een vochtige doek schoon en veeg daarna direct af met een zachte, droge doek.
3. Veeg overgebleven voedselresten van het stroomsnoer.
4. Was de kloppers en deeghaken in warm water met zweep en droog ze af. De kloppers en deeghaken kunnen worden afgewassen in de afwasmachine.

KOOKTIPS

1. Gekoelde ingrediënten, zoals boter en eieren moeten op kamertemperatuur zijn voor het mixen. Haal deze ingrediënten op tijd uit de koelkast.
2. Overklop niet. Let erop dat u alleen mengsels mixt/mengt zoals wordt aangegeven in het recept. Meng alleen droge ingrediënten tot de juiste combinatie. Gebruik altijd lage snelheid.
3. Om de mogelijkheid op schalen of bedorven eieren in uw recept te krijgen, breekt u de eieren eerst in een aparte kom voordat u het aan het mengsel toevoegt.
4. Begin altijd te mixen op lage snelheid. Verhoog geleidelijk naar de aanbevolen snelheid die wordt aangegeven in het recept.
5. Omgevingsvoorwaarden. Seizoensgebonden temperatuurveranderingen, temperatuur van ingrediënten en de textuur die per plaats verschillend is, spelen allemaal een rol in de gewenste mixtijd en de bereikte resultaten.

GARANTIEVOORWAARDEN

De garantie vervalt als:

1. Het product niet is geïnstalleerd, gebruikt of onderhouden volgens de gebruikersinstructies die door de fabrikant zijn meegeleverd bij het product.
2. Het product is gebruikt voor andere doeleinden dan de bedoelde functie.
3. De schade of het defect aan het product is veroorzaakt door het volgende:
   - Onjuiste spanning
   - Ongelukken (inclusief vloeibare of vochtschade)
   - Misbruik van het product
   - Onjuiste installatie
   - Problemen met de netvoeding, inclusief stroompieken of schade door bliksem
   - Besmetting door insecten

- Sabotage of modificatie van het product door iemand die geen geautoriseerd personeel is
- Blootstelling aan abnormaal bijtende materialen
- Plaatsen van onbekende objecten in de eenheid
- Gebruik met accessoires die niet vooraf zijn goedgekeurd door Brabantia

Gelieve alle waarschuwingen en voorzorgsmaatregelen in de handleiding te raadplegen en in acht te nemen.
Door voortdurende productontwikkelingen kunnen specificaties worden gewijzigd zonder voorafgaand bericht.

MILIEUVRIENDELIJKE AFVALVERWERKING

De juiste afvalverwerking van dit product (Afgedankte Elektrische & Elektronische Apparatuur)
(Van toepassing in de Europese unie en andere Europese landen met speciale inzamelpunten) De Europese Richtlijn 2012/19/UE betreffende Afgedankte Elektrische en Elektronische Apparaten (AEEA). Deze markering weergegeven op het product en de bijbehorende literatuur geeft aan dat het niet mag worden weggegooid met ander huishoudelijk afval aan het einde van de levensduur. Om mogelijke schade aan het milieu en de menselijke gezondheid door ongecontroleerde afvalverwerking te voorkomen, gelieve dit apparaat van andere types afval te scheiden en verantwoord te recyclen om het duurzaam gebruik van grondstoffen te promoten. Huishoudelijke gebruikers kunnen ofwel contact opnemen met het verkooppunt waar ze het product hebben aangeschaft of met de gemeente voor informatie over het apparaat naartoe kan worden gebracht voor milieuvriendelijke recycling.

FR
CONSIGNES DE SECURITÉ

1. Veuillez lire soigneusement les conseils de sécurité suivants avant la mise en marche du batteur.
2. Conservez ce guide d'utilisation dans en lieu sûr dans le cas d'une utilisation future. Gardez la facture et, si possible, la boite avec l'emballage intérieur.
3. Le non-respect de toutes les instructions indiquées peut entraîner une électrocution, un incendie ou de graves blessures corporelles.
4. Avant le branchement du batteur au secteur électrique, vérifiez que la tension et l'alimentation électrique respectent les spécifications indiquées sur la plaque signalétique de l'appareil.
5. Cet appareil ne doit pas être utilisé par les enfants. Conserver l'appareil et son câble hors de portée des enfants. Cet appareil peut être utilisé par des personnes dont les capacités physiques, sensorielles ou mentales sont réduites ou dont l'expérience ou les connaissances ne sont pas suffisantes, à condition qu'ils bénéficient d'une surveillance ou qu'ils aient reçu des instructions quant à l'utilisation de l'appareil en toute sécurité et dans la mesure où ils en comprennent bien les dangers potentiels. Les enfants ne doivent pas jouer avec l'appareil.
6. Toujours déconnecter l'appareil de l'alimentation si on le laisse sans surveillance et avant montage, démontage ou nettoyage. Mettre l'appareil à l'arrêt et Te déconnecter de l'alimentation avant de changer les accessoires ou d'approcher les parties qui sont mobiles lors du fonctionnement. Avertissement : risques de blessures en cas de mauvaise utilisation. En ce qui concerne les instructions pour le nettoyage des surfaces en contact avec les denrées alimentaires, référez- vous au paragraphe « Nettoyage » ci-après de la notice. En ce qui concerne les instructions pour l'utilisation d'accessoires et le temps de fonctionnement, se reporter aux paragraphes cidessous.
7. Placez toujours le batteur sur une surface stable, plate et résistante à la chaleur. Assurez-vous que cette surface peut supporter le poids de l'appareil pendant son utilisation.
8. Le batteur est destiné À USAGE DOMESTIQUE SEULEMENT et ne devrait pas être utilisé à des fins commerciales.
9. Évitez le contact avec les pièces mobiles. Gardez les mains, les vêtements, aussi bien que les spatules et les autres ustensiles loin des batteurs pendant l'utilisation afin de réduire le risque de blessure et/ou de dommage sur le batteur.
10. Les accessoires non recommandés par le fabricant ne doivent pas être utilisés, afin de ne pas causer de graves blessures corporelles ou des dommages à l'appareil.
11. Assurez-vous que le batteur est éteint et débranchez la prise du secteur lorsqu'il n'est pas utilisé, avant de le nettoyer et quand il est en réparation.
12. Pour débrancher le batteur, saisissez la prise fermement et enlevez-la du secteur. NE TIREZ PAS SUR LE CORDON. Évitez de le manipuler avec les mains mouillées.
13. Vérifiez le câble d'alimentation du batteur régulièrement. Si tel est le cas, le cordon doit être remplacé par le fabricant ou son agent de service ou une personne qualifiée afin d'éviter tout risque d'électrocution.
14. Ne laissez pas le cordon d'alimentation pendre sur les bords pointus d'une table ou entrer en contact avec des surfaces chaudes.
15. Pour éviter tout risque d'électrocution, n'immergez jamais le câble d'alimentation, la prise, ou n'importe quelles parties non-amovibles de ce batteur dans l'eau ou tout autre liquide.
16. N'utilisez jamais le batteur s'il est endommagé d'une façon ou d'une autre.
17. Toutes les réparations doivent être effectuées par un électricien qualifié. Les réparations inappropriées exposent l'utilisateur à des risques.
18. Au moment de passer cet appareil à un tiers, assurez-vous que ce guide d'utilisation est remis avec l'appareil.

Cette notice d'utilisation est également disponible sur notre site www.Brabantia.com

UTILISATION

1. Déroulez le cordon d'alimentation de son lieu rangement situé à l'arrière de l'appareil.
2. Placez les aliments à mélanger dans un bol.
3. Insérez les fouets appropriés ou les crochets pétrisseurs sur l'appareil. Les crochets pétrisseurs sont uniquement utilisés pour mélanger la pâte et les fouets ne sont utilisés que pour battre des œufs ou des aliments semblables.

REMARQUE :
- Les fouets peuvent être montés sur n'importe quels orifices, car ils sont identiques.
- Les crochets pétrisseurs doivent être montés correctement. Le crochet avec détrompeur (grande bague) doit être monté dans l'orifice le plus grand et le détrompeur le plus petit (petite bague) ne doit être inséré que dans le petit orifice. Les deux crochets pétrisseurs ne doivent pas être montés en sens inverse. L'appareil fonctionnera tout de même si les crochets ne sont pas correctement montés, mais ils ne pétriront pas correctement et vous risquerez de rater votre recette et/ou d'endommager votre batteur.

4. Assurez-vous que l'appareil est en position 0 puis branchez-le.
5. Poussez le bouton SÉLECTION DE LA PLAGE DE VITESSE vers la gauche ou la droite pour sélectionner la plage de vitesse (vitesse 1-5 ou vitesse 6-10), puis poussez le bouton de vitesse sur la position conseillée suivant l'usage choisi. Pendant l'opération, le bouton TURBO peut être actionné à tout moment et l'appareil fonctionnera à la vitesse maximale.
6. Avertissement : Ne pas mettre de couteau, cuillère métallique ou fourchette, etc. dans le bol pendant le fonctionnement.
7. La durée maximum d'utilisation en continu ne doit pas dépasser 5 minutes. Entre deux cycles, un temps minimum de 10 minutes de repos doit être respecté. Pendant le pétrissage de la pâte, le sélecteur de vitesse doit être en position 6 ou 7 pour obtenir de meilleurs résultats.
8. Lorsque le mélange est terminé, poussez le bouton de vitesse sur la position 0 et débranchez le cordon de la prise d'alimentation.
9. Placez les doigts autour des broches, appuyez fermement sur le bouton EJECT puis retirez les fouets ou les crochets à pétrir pour un nettoyage facile.
10. En cas de besoin, vous pouvez enlever l'excès d'aliments sur les fouets ou les crochets à pétrir en utilisant une spatule en bois ou en caoutchouc.

NETTOYAGE ET ENTRETIEN

1. Débranchez l'appareil et attendre qu'il refroidisse totalement avant de le nettoyer.
2. Essuyez la surface extérieure de la base de l'appareil avec un chiffon légèrement humide et essuyez immédiatement avec un chiffon doux et sec.
3. Eliminez tout résidu d'aliment restant sur le cordon d'alimentation à l'aide d'un chiffon humide.
4. Nettoyez les fouets et les crochets à pétrir dans de l'eau chaude savonneuse puis séchez-les. Les fouets et les crochets pétrisseurs peuvent être passés au lave-vaisselle.

ASTUCES DE CUISSON
1. Les ingrédients réfrigérés, tels le beurre et les œufs doivent être à température ambiante avant de commencer le mélange (pour se faire, les sortir du réfrigérateur quelque temps avant de les utiliser)
2. Ne battez pas ces ingrédients à l'excès. Procédez au mélange/mixage en suivant les recommandations de votre recette. N'introduisez que des ingrédients secs, jusqu'à ce que le mélange soit homogène. Utilisez toujours la vitesse lente.
3. Pour éviter de mélanger des morceaux de coquilles ou des œufs dans votre recette, cassez d'abord les œufs dans un récipient séparé, puis ajoutez-les au mélange.
4. Commencez toujours le mélange à vitesse lente. Augmentez-la progressivement jusqu'à la vitesse recommandée dans la recette.
5. Les conditions climatiques. Les variations saisonnières de température, la température des ingrédients et la variation de leur texture d'une région à l'autre, jouent un rôle dans le temps de mélange nécessaire et les résultats obtenus.

EXCLUSIONS DE GARANTIE

La garantie ne sera pas valable si :
1. Le produit n'a pas été installé, utilisé ou entretenu conformément aux instructions d'utilisation du fabricant fournies avec le produit.
2. Le produit a été utilisé pour n'importe quel autre but que sa fonction destinée.
3. Les dégâts ou la défaillance du produit sont causés par :
   - Une tension Incorrecte
   - Tout accident (y compris les dégâts dus aux liquides ou à l'humidité)
   - Une mauvaise utilisation ou abus du produit
   - Une mauvaise ou défectueuse installation
   - Des problèmes d'alimentation secteur, y compris les pics de puissance explose ou dommages occasionnés par la foudre
   - L'infestation par les insectes
   - Toute manipulation ou altération du produit par des personnes d'autres que le personnel de service autorisé
   - Une exposition à des matériaux anormalement corrosifs
   - Insertion d'objets étrangers dans l'unité
   - Toute utilisation avec des accessoires non approuvés par Brabantia

Veuillez consulter et respecter tous les avertissements et mises en garde contenus dans le présent mode d'emploi.
En raison du développement permanent du produit, les spécifications peuvent être modifiées sans préavis.

MISE AU REBUT CORRECTE DE L'APPAREIL

(Equipement électrique et électronique)
(Applicable dans l'Union européenne et dans les autres pays d'Europe qui ont adopté des systèmes de collecte séparés) La directive Européenne 2012/19/UE sur les Déchets des Equipements Electriques et Electroniques (DEEE), exige que les appareils ménagers usagés ne soient pas jetés dans le flux normal des déchets ménagers. Les appareils usagés doivent être collectés séparément afin d'optimiser le taux de récupération et le recyclage des matériaux qui les composent et réduire l'impact sur la santé humaine et l'environnement. Le symbole de la poubelle barrée est apposé sur tous les produits pour rappeler les obligations de la collecte séparée. Les consommateurs devront contacter les autorités locales ou leur revendeur concernant la démarche à suivre pour l'enlèvement de leur appareil.

Photo non contractuelle
Soucieux de la qualité de ses produits le constructeur se réserve le droit d'effectuer des modifications sans préavis

ES
CONSIGNAS DE SEGURIDAD

1. Lea atenta y detenidamente las siguientes precauciones de seguridad antes de activar la batidora de mano.
2. Guarde este manual de instrucciones en un lugar seguro para posteriores consultas. Guarde el recibo de compra y, si fuese posible, la caja junto con el embalaje interior.
3. No respetar todas las instrucciones podría causar descargas eléctricas, incendios o lesiones físicas graves.
4. Antes de enchufar la batidora de mano a la toma de corriente, compruebe que el voltaje y el suministro de alimentación están en conformidad con las especificaciones indicadas en la placa de características del aparato.
5. Este aparato no podrá ser utilizado por niños. Mantenga el aparato y el cable fuera del alcance de los niños. Este aparato pueden usarlo personas con capacidades físicas, sensoriales o mentales reducidas o con falta de experiencia si están supervisados o han recibido instrucciones en relación al uso seguro del aparato y comprenden los riesgos derivados. Los niños no deben jugar con el aparato.
6. Desconecte siempre el aparato de la corriente si se deja sin vigilancia y antes de montarlo, desmontarlo y limpiarlo. Apague el aparato y desconéctelo de la corriente antes de cambiar accesorios o piezas móviles durante el uso. Advertencia: Riesgo potencial de lesiones por mal uso. Lea el párrafo "Limpieza" del manual para consultar las instrucciones de limpieza de superficies en contacto con alimentos. Lea los siguientes párrafos para consultar las instrucciones de uso de accesorios y tiempos de operación.
7. Coloque siempre la batidora de mano sobre una superficie estable, nivelada y resistente al calor. Asegúrese de que la superficie pueda resistir el peso de la unidad durante el uso.
8. La batidora de mano ha sido diseñada ÚNICAMENTE PARA USO DOMÉSTICO y no debe ser utilizada con fines comerciales.
9. Evite el contacto con las piezas móviles. Mantenga las manos, ropa, espátulas y cualquier otro instrumento lejos de los batidores durante el uso para reducir el riesgo de lesiones personales y/o daños en la batidora de mano.
10. El uso de accesorios no específicamente recomendados por el fabricante puede causar lesiones físicas o daños en el aparato.
11. Asegúrese de que la batidora de mano esté desactivada y desconecte el enchufe de la toma de corriente cuando no esté en uso, antes de limpiarla y al repararla.

12. Para desenchufar la batidora de mano, sujete firmemente el enchufe y desconéctelo de la toma de corriente. NO TIRE DEL CABLE. Evite su manipulación con las manos mojadas.
13. Compruebe regularmente el estado del cable de alimentación de la batidora de mano. Si el cable de alimentación está dañado de cualquier modo, debe ser sustituido por el fabricante, su agente de servicio o cualquier otra persona cualificada para evitar accidentes eléctricos.
14. No permita que el cable de alimentación cuelgue sobre bordes afilados de mesas ni que entre en contacto con superficies calientes.
15. Para evitar el riesgo de sufrir descargas eléctricas, no sumerja el cable de alimentación, el enchufe ni ninguna de las piezas no extraíbles de esta batidora de mano en agua ni en ningún otro líquido.
16. No use nunca la batidora de mano si está dañada de cualquier modo.
17. Todas las reparaciones deben ser realizadas únicamente por electricistas cualificados. Una reparación incorrecta podría ser fuente de peligro para el usuario.
18. Si entrega este producto a un tercero, asegúrese de entregar el manual de instrucciones junto con el aparato.

Este manual de instrucciones es disponible también en nuestro sitio www. brabantia.com

UTILIZACIÓN

1. Desenrolle el cable de alimentación de la porta cables ubicados en la parte inferior de la unidad.
2. Coloque los alimentos a batir en un bol.
3. Instale los batidores o ganchos de masa adecuados en la mezcladora de mano. Los ganchos para masa solamente se usan para mezclar masa y los batidores solamente se usan para batir huevos o alimentos similares.

NOTA:

- Los batidores pueden introducirse en cualquier toma, ya que son idénticos.
- Los ganchos de masa deben introducirse correctamente. El que posee la arandela más grande solamente debe introducirse en la toma más grande, y el más pequeño solamente debe introducirse en la toma más pequeña. Ninguno de los dos ganchos de masa debe introducirse del revés. La mezcladora seguirá funcionando si los ganchos no están correctamente introducidos, sin embargo, no amasará correctamente y existe el riesgo de arruinar la receta y/o dañar su mezcladora.

4. Asegúrese de que la unidad esté en la posición 0 y, a continuación, enchúfela a una fuente de alimentación.
5. Pulse el botón del control del cambio hacia la izquierda o derecha para seleccionar la gama de velocidad (1-5 velocidades o 6-10 velocidades), a continuación, pulse el control de velocidad hacia la posición de velocidad indicada para su operación específica. Durante la operación, si la perilla de TURBO es empujada en cualquier momento, la unidad funcionará en la velocidad máxima.
6. Advertencia: No introduzca cuchillos, cubiertos metálicos, etc., en el bol durante la operación.
7. El tiempo de funcionamiento máximo para cada ciclo no debe exceder los 5 minutos. Será necesario un mínimo de 10 minutos de descanso entre dos ciclos consecutivos. Al amasar masa de levadura, el selector de velocidad debe encontrarse en la posición 6 o 7 para lograr los mejores resultados.
8. Una vez completada la mezcla, pulse el control de velocidad hacia la posición 0 y desenchufe el cable de la toma de corriente.
9. Mantenga los dedos alrededor de los ejes y pulse firmemente el botón EJECT hacia abajo y retire los ganchos para masa o batidores para su limpieza.
10. Si fuese necesario podrá rascar el exceso de partículas de los batidores o ganchos de masa usando una espátula de goma o madera.

LIMPIEZA Y MANTENIMIENTO

1. Desenchufe el aparato y espere hasta que se enfríe completamente antes de limpiarlo.
2. Limpie la superficie exterior del cabezal y la base con un paño ligeramente húmedo y seque inmediatamente con un paño suave y seco.
3. Limpie cualquier resto de alimentos adheridos al cable de alimentación.
4. Lave los batidores y los ganchos de masa en agua tibia jabonosa y séquelos. Los batidores y los ganchos de masa pueden lavarse en el lavaplatos.

SUGERENCIAS

1. Los ingredientes refrigerados, es decir, mantequilla y huevos, deben encontrarse a temperatura ambiente antes de batirlos. Saque estos ingredientes de la nevera con antelación.
2. No bata en exceso. Preste atención para batir/mezclar según lo recomendado en su receta. Solamente añada ingredientes secos hasta que se combinen. Use siempre el ajuste de baja velocidad.
3. Para evitar que caigan trozos de cáscara de huevo o huevos en mal estado sobre la mezcla, rompa los huevos en un contendor y añádalos luego a la mezcla.
4. Comience siempre a mezclar a baja velocidad. Aumente gradualmente hasta la velocidad recomendada según se indica en su receta.
5. Condiciones climáticas. Los cambios de temporada, la temperatura de los ingredientes y sus distintas texturas juegan un papel importante en los tiempos de mezcla y en los resultados obtenidos.

EXCLUSIONES DE LA GARANTÍA

La garantía no será válida si:

1. El producto no se instaló, operó y recibió mantenimiento de conformidad con las instrucciones de los fabricantes que se proporcionan con el producto.
2. El producto se utilizó para cualquier otro propósito que no haya sido su función original.
3. El daño o mal funcionamiento del producto es ocasionado por cualquiera de los siguientes:
   - Voltaje incorrecto
   - Accidentes (incluso daño por líquidos o humedad)
   - Mal uso o abuso del producto
   - Instalación defectuosa o inadecuada
   - Problemas de suministro de energía, incluso bajas en la energía eléctrica o daño por relámpagos
   - Infestación por insectos
   - Alteración o modificación del producto por personas ajenas al per sonai de servicio autorizado
   - Exposición a materiales anormalmente corrosivos
   - Inserción de objetos extraños a la unidad
   - Uso con accesorios no aprobados previamente por Brabantia

Consulte y prestar atención a todas las advertencias y precauciones en el Manual de Instrucciones. Debido al continuo desarrollo del producto, las especificaciones pueden estar sujetas a cambios sin notificación previa.

DESECHAR CORRECTAMENTE EL APARATO

(Equipo eléctrico y electrónico)
(Aplicable en la Unión Europea y en los demás países de Europa que han adoptado sistemas de recogida por separado) La Directiva Europea 2012/19/UE sobre los Residuos de los Equipamientos Eléctricos y Electrónicos (DEEE), exige que los aparatos domésticos usados no se desechen en el flujo normal de los residuos domésticos. Los aparatos usados deben recogerse por separado con el fin de optimizar el porcentaje de recuperación y el reciclaje de los materiales que los componen y, reducir el impacto en la salud humana y el medio ambiente. El símbolo del cubo de basura rayado está colocado en todos los productos para recordar las obligaciones de la recogida por separado. Los consumidores deberán contactar con las autoridades locales o con su minorista para que les informen sobre la manera de desechar su aparato.

Foto no contractual
Sobre la calidad de sus productos, el fabricante se reserva el derecho de hacer modificaciones sin aviso previo.

IT

CONSIGLI PER LA SICUREZZA

1. Leggi attentamente le seguenti misure di sicurezza prima di accendere lo Sbattitore.
2. Conserva il presente manuale di istruzioni in un luogo sicuro per consultazioni future. Conserva la garanzia, lo scontrino e, se possibile, la confezione con gli imballaggi interni.
3. Non seguire tutte le istruzioni riportate può portare a shock elettrico, incendio o seri danni alla persona.
4. Prima di collegare lo Sbattitore alla presa di corrente, controlla che il voltaggio e la potenza siano le stesse di quelle indicate sulla placchetta dell'elettrodomestico.
5. Questo apparecchio non deve essere utilizzato da bambini. Tenere l'apparecchio e il cavo fuori dalla portata dei bambini. Gli apparecchi possono essere utilizzati da persone con ridotte capacità mentali, fisiche o sensoriali o prive di esperienza e conoscenze in merito, in presenza di altre persone che ne sorveglino l'operato o ricevano istruzioni sull'uso dell'apparecchio in modo sicuro e ne comprendano i pericoli. I bambini non devono giocare con l'apparecchio.
6. Scollegare sempre l'apparecchio dall'alimentazione se lasciato incustodito e prima di montare, smontare o pulire. Spegnere l'apparecchio e scollegarlo dall'alimentazione prima di sostituire gli accessori o di avvicinarsi a parti che sono in movimento. Attenzione: potenziale infortunio da cattivo utilizzo. Per le istruzioni relative alla pulizia delle superfici a contatto con alimenti, fare riferimento al paragrafo seguente "pulizia" nel manual. Per le istruzioni relative all'utilizzo di accessori e tempi operativi, fare riferimento ai paragrafi seguenti.
7. Appoggia sempre lo Sbattitore su una superficie stabile, piana e termoresistente. Assicurati che la superficie possa sopportare il peso dell'unità durante il funzionamento.
8. Lo Sbattitore è progettato SOLO PER USO DOMESTICO e non deve essere utilizzato per fini commerciali.
9. Evita il contatto con le parti mobili. Tieni mani, vestiti, spatole e altri utensili lontano dalle fruste durante il funzionamento per ridurre il rischio di danni alle persone e/o allo Sbattitore.
10. Non devono essere utilizzati accessori non specificatamente raccomandati dal produttore, in quanto potrebbero causare danni alle persone o all'elettrodomestico.
11. Assicurati che lo Sbattitore sia spento e che la spina sia rimossa dalla presa di corrente quando lo Sbattitore non è in funzione, prima di pulirlo e quando viene riparato.
12. Per scollegare l'elettrodomestico, tieni fermamente la spina e toglila dalla presa di corrente. NON TIRARE IL CAVO DI ALIMENTAZIONE. Evita di maneggiarlo con le mani bagnate.
13. Controlla regolarmente e con attenzione se il cavo di alimentazione dello sbattitore è danneggiato. Se è danneggiato, deve essere sostituito dal produttore o dal suo servizio clienti o da personale qualificato in modo da evitare rischi elettrici.
14. Non far pendere il cavo di alimentazione dal bordo del tavolo e non farlo entrare in contatto con superfici calde.
15. Per evitare il rischio di shock elettrico, non immergere il cavo di alimentazione, la spina o qualsiasi altra parte non rimovibile dello sbattitore in acqua o in qualsiasi altro liquido.
16. Non utilizzare mai lo Sbattitore se è danneggiato in qualche modo.
17. Tutte le riparazioni devono essere effettuate da un elettricista qualificato. Delle scorrette riparazioni possono essere un rischio per l'utente.
18. Quando si affida questo prodotto a terzi, assicurarsi sempre che il manuale di istruzioni venga fornito insieme all'elettrodomestico.

Questa manuele di uzo è anche disponibile sul nostro sito www.brabantia.com

USO DELL'APPARECCHIO

1. Svolgere il cavo di alimentazione dall'awolglcavo alla base dello sbattitore.
2. Mettere gli ingredienti da mescolare in un recipiente.
3. Inserire le apposite fruste o i ganci da impasto nello sbattitore. I ganci da impasto vanno utilizzati unicamente per mescolare l'impasto mentre le fruste esclusivamente per sbattere le uova o alimenti simili.

NOTA:

- Essendo identiche, le fruste possono essere inserite indifferentemente in entrambe le apposite fessure.
- I ganci da impasto devono essere inseriti correttamente. Il gancio da impasto con la rondella più grande deve essere inserito unicamente nella fessura più grande mentre l'altro più piccolo deve essere inserito esclusivamente nella fessura piccola. I due ganci da impasto non devono essere inseriti in senso inverso. Lo sbattitore continuerà a funzionare anche se i ganci sono inseriti in modo non corretto, ma non impasterà correttamente con il conseguente rischio di rovinare gli ingredienti e/o di danneggiare l'apparecchio.

4. Assicurarsi che il selettore sia regolato in posizione 0, quindi collegare lo sbattitore alla sorgente di alimentazione.
5. Spingere il selettore CAMBIO a sinistra o a destra per selezionare l'intervallo di velocità desiderato (velocità 1-5 o 6-10), quindi spostare il selettore della velocità fino alla velocità indicata per la specifica operazione da eseguire. Durante operazione, se la manopola di Turbo è spinta ad alcuna durata, l'unità opererà alla velocità di massimo.
6. Attenzione: evitare di infilare un coltello, una forchetta, un cucchiaio metallico o altri utensili simili nel recipiente quando l'apparecchio è in funzione.
7. Il tempo massimo di funzionamento per ogni ciclo non deve superare i 5 minuti. Tra due cicli consecutivi, è necessario spegnere l'apparecchio per un tempo minimo di 10 minuti. Quando si impasta della pasta lievitata, il selettore di velocità deve essere in posizione 6 o 7 per ottenere i migliori risultati.
8. Una volta che l'impasto è stato ultimato, portare il selettore velocità in posizione 0 e scollegare il cavo dalla presa di corrente.
9. Posizionare le dita senza stringerle attorno agli alberini degli utensili, premere il pulsante di espulsione verso il basso e rimuovere le fruste o i ganci da impasto per una facile pulizia.
10. Se necessario, è possibile raschiare i residui di cibo in eccesso dalle fruste o dal ganci da impasto con una spatola in legno o gomma.

PULIZIA E MANUTENZIONE

1. Scollegare l'apparecchio ed attendere che si raffreddi completamente prima di procedere alla pulizia.
2. Pulire la superficie esterna della testa e della base dello sbattitore con un panno leggermente umido, quindi asciugare immediatamente con un panno morbido e asciutto.
3. Pulire eventuali residui di cibo in eccesso dopo aver staccato il cavo di alimentazione.
4. Lavare le fruste e i ganci da impasto in acqua calda saponata ed asciugarli. Le fruste e ganci da impasto possono essere lavati in lavastoviglie.

CONSIGLI DI CUCINA

1. Gli ingredienti refrigerati, come il burro o le uova, devono essere portati a temperatura ambiente prima della sbattitura. Togliere dal frigorifero questi ingredienti in anticipo.
2. Non sbattere troppo. Assicurarsi di sbattere/impastare esclusivamente i composti secondo quanto consigliato nella ricetta. Incorporare esclusivamente gli ingredienti e lavorarli fino ad ottenere un composto omogeneo. Utilizzare sempre la bassa velocità.
3. Per evitare che frammenti di guscio, uova marce o scadute finiscano nel contenitore, rompere prima le uova separatamente, quindi aggiungerle al composto.
4. Iniziare a mescolare sempre a bassa velocità. Incrementare gradualmente fino al raggiungimento della velocità consigliata, come indicato nella ricetta.
5. Condizioni climatiche. Le variazioni di temperatura stagionali, la temperatura degli ingredienti e la loro differenza di consistenza da zona a zona svolgono un ruolo determinante per ciò che riguarda il tempo di lavorazione necessario e i risultati ottenuti.

LIMITAZIONI DELLA GARANZIA

La garanzia non sarà valida se:

1. Il prodotto non è stato installato, messo in funzione o mantenuto secondo le istruzioni date dal produttore insieme al prodotto.
2. Il prodotto è stato utilizzato per uno scopo diverso da quello per cui è stato progettato.
3. Il danno o il malfunzionamento del prodotto è stato causato da una delle seguenti situazioni:
   - Voltaggio scorretto
   - Incidenti (Incluso danno da liquido o umidità)
   - Utilizzo scorretto o abuso del prodotto
   - Installazione scorretta o non appropriata
   - Problemi dovuta alla presa di corrente, inclusi spike di tensione e danni all'illuminazione
   - Infestazione di insetti
   - Alterazione o modifica del prodotto da persone diverse dal personale di servizio autorizzato.
   - Esposizione a materiali corrosivi in modo anormale
   - Inserimento di oggetti estranei nell'unità
   - Utilizzo con accessori non precedentemente approvati da Brabantia.

Far riferimento e seguire tutti gli avvertimenti e le precauzioni presenti nel Manuale di Istruzioni.
A causa del continuo sviluppo del prodotto, le specifiche possono essere soggette a modifiche senza preavviso.

IL CORRETTO SMALTIMENTO DELL'UNITÀ

(Apparecchiature Elettriche ed Elettroniche)
(Applicabile nell'Unione Europea e nel resto d'Europa che hanno adottato sistemi di raccolta differenziata paesi) La direttiva Europea 2012/19/UE sui rifiuti di apparecchiature elettriche ed elettroniche (RAEE), prevede che gli elettrodomestici non debbano essere smaltiti nel normale flusso dei rifiuti domestici. Gli apparecchi dismessi devono essere raccolti separatamente per ottimizzare il tasso di recupero e riciclaggio dei materiali che li compongono ed impedire potenziali danni per la salute umana e l'ambiente. Il simbolo del cestino barrato è riportato su tutti i prodotti per ricordare gli obblighi di raccolta separata. I consumatori devono contattare la propria autorità locale o il rivenditore per informazioni sulla corretta dismissione del loro prodotto.

Foto non vincolante
Al fine di assicurare sempre la qualità dei suoi prodotti, il produttore si riserva il diritto di apportare modifiche senza preavviso.

DE
SICHERHEITSHINWEISE

1. Bitte lesen Sie die folgenden Sicherheitsanweisungen sorgfältig, bevor Sie den Handmixer einschalten.
2. Bewahren Sie diese Bedienungsanleitung an einem sicheren Ort auf. Bewahren Sie die Garantie, den Kaufbeleg und wenn möglich, die Geschenk-Box mit der Innenverpackung auf.
3. Die Nichtbeachtung aller genannten Anweisungen kann elektrischen Schlag, Brand oder schweren Verletzungen zur Folge haben.
4. Bevor Sie den Handmixer mit der Stromversorgung verbinden, prüfen Sie, ob die Spannung und die Stromversorgung mit den auf dem Typenschild des Geräts angegebenen Spezifikationen übereinstimmen.
5. Kinder dürfen nicht mit dem Gerät spielen. Halten Sie das Gerät und dessen Kabel von Kindern fern. Geräte sind geeignet für den Gebrauch durch Personen mit eingeschränkten körperlichen, sensorischen oder geistigen Fähigkeiten, oder ohne Erfahrung und Wissen, sofern sie beaufsichtigt oder über den sicheren Gebrauch des Geräts angeleitet werden und die damit einhergehenden Gefahren verstehen. Kinder sollten mit dem Gerät nicht spielen.
6. Trennen Sie das Gerät immer vom Netzstrom, wenn Sie dieses unbeaufsichtigt lassen und bevor Sie es installieren, abbauen oder reinigen. Schalten Sie das Gerät aus und trennen Sie es vom Netzstrom, bevor Sie Zubehör wechseln oder Teile, die sich während des Betriebs bewegen, berühren. Warnung: Verletzungsgefahr bei unsachgemäßer Verwendung. Informieren Sie sich im nachfolgenden Abschnitt „Reinigung" näher über die Reinigung von Oberflächen, aie in den Kontakt mit Lebensmitteln kommen. In den nachfolgenden Abschnitten finden Sie detaillierte Anleitungen bzgl. Gebrauch und Betriebsdauer des Geräts.
7. Stellen Sie den Handmixer immer auf eine stabile, flache und hitzebeständige Oberfläche. Stellen Sie sicher, dass die Oberfläche das Gewicht des Gerätes während des Gebrauchs tragen kann.
8. Der Handmixer ist nur für den HÄUSLICHEN GEBRAUCH bestimmt und darf nicht für kommerzielle Zwecke verwendet werden.
9. Vermeiden Sie Kontakt mit beweglichen Teilen. Halten Sie die Hände, Kleidung, sowie Spachtel und andere Utensilien während dem Betrieb von den Rührbesen entfernt, um die Gefahr von Verletzungen und/oder Schäden am Handmixer zu reduzieren.
10. Zubehörteile, die nicht ausdrücklich vom Hersteller empfohlen wurden, dürfen nicht verwendet werden, da sie Verletzungen oder Schäden am Gerät verursachen können.
11. Stellen Sie sicher, dass der Handmixer in die Stellung AUS geschaltet ist und entfernen Sie den Netzstecker von der Netzstromversorgung, wenn er nicht in Gebrauch ist, bevor er gereinigt und wenn er repariert wird.
12. Um den Netzstecker des Handmixers herauszuziehen, fassen Sie den Stecker fest an und ziehen Sie ihn aus der Steckdose. ZIEHEN SIE NICHT AM KABEL. Vermeiden Sie das Arbeiten mit nassen Händen.
13. Überprüfen Sie das Netzkabel des Handmixers regelmäßig auf Beschädigungen. Wenn das Netzkabel in irgendeiner Weise beschädigt ist, muss es durch den Hersteller oder seinen Kundendienst oder eine ähnlich qualifizierte Person ersetzt werden, um einen elektrischen Schlag zu vermeiden.
14. Lassen Sie das Netzkabel nicht über scharfe Tischkanten hängen oder in Kontakt mit heißen Oberflächen kommen.
15. Um das Risiko eines Stromschlags zu verhindern, tauchen Sie das Netzkabel, den Stecker oder jegliche nicht-entfernbare Teile dieses Handmixers niemals in Wasser oder andere Flüssigkeiten.
16. Verwenden Sie den Handmixer nie, wenn er in irgendeiner Weise beschädigt ist.
17. Alle Reparaturen müssen von einer Elektrofachkraft durchgeführt werden. Unsachgemäße Reparaturen können den Benutzer ernsthaft gefährden.
18. Wenn sie dieses Produkt an Dritte weitergeben, stellen Sie sicher, dass diese Betriebsanleitung mit dem Gerät weitergegeben wird.

Diese Bedienungsanleitung ist für unsere Website ebenfalls verfügbar www.brabantia.com

VERWENDUNG DES GERÄTES

1. Wickeln Sie das Netzkabel an der Unterseite des Geräts ordentlich ab.
2. Geben Sie die Lebensmittel, die gemischt werden sollen, in eine Schüssel.
3. Montieren Sie die entsprechenden Rührbesen oder Knethaken im Handmixer. Knethaken werden nur für Rührteig verwendet und Rührbesen sind nur für das Schlagen von Eiern oder ähnlichen Lebensmitteln zu verwenden.

HINWEIS:
- Rührbesen können in beide Sockel eingesetzt werden, da die Rührbesen identisch sind.
- Die Knethaken müssen korrekt eingesetzt werden. Der mit der größeren Scheibe darf nur in den größeren Sockel eingesetzt werden und der kleinere darf nur in den kleinen Sockel eingesetzt werden. Die beiden Knethaken dürfen nicht umgekehrt eingesetzt werden. Der Mixer wird wird auch dann arbeiten, wenn die Haken falsch eingesetzt werden, jedoch werden sie nicht richtig durchkneten und es besteht die Gefahr, dass Ihr Rezept nicht funktioniert und/oder dass Schäden an Ihrem Mixer entstehen.

4. Stellen Sie sicher, dass das Gerät in die Position 0 geschaltet ist und stecken Sie es in die Steckdose.
5. Drücken Sie die SCHIEBE-Regler nach links oder rechts, um den Drehzahlbereich (1-5 oder 6-10 Geschwindigkeit) auszuwählen und drücken Sie dann den Geschwindigkeitsregler in die Position, die für Ihre spezielle Mischung gebraucht wird. Während Operation, wenn der Turboknauf jederzeit gestoßen wird, wird die Einheit an Höchst geschwindigkeit arbeiten.
6. Warnung: Stecken während des Betriebs kein Messer, Metall-Löffel oder Gabel usw. in die Schüssel.
7. Die maximale Betriebszelt für jeden Zyklus darf 5 Minuten nicht überschreiten. Ein Minimum von 10 min Ruhezeit muss zwischen zwei aufeinanderfolgenden Zyklen aufrechterhalten werden. Beim Kneten von Hefeteig, sollte die Drehzahlvorwahl in Stellung 6 oder 7 sein, um beste Ergebnisse zu erzielen.
8. Wenn die Mischung beendet ist, drücken Sie den Geschwindigkeitsregler auf Position 0 und ziehen Sie den Stecker aus der Steckdose.
9. Legen Sie die Finger locker um den Spindeln und drücken Sie die AUSWERF-Taste fest nach unten und entfernen Sie die Rührbesen oder Knethaken für einfache Reinigung.
10. Bei Bedarf können Sie die überschüssigen Lebensmittel-Partikel von den Rührbesen oder Knethaken mit einem Gummi-oder Holzspatel abkratzen.

REINIGUNG UND WARTUNG

1. Trennen Sie das Gerät vom Netz und warten Sie, bis es vollständig abgekühlt ist, bevor Sie es reinigen.
2. Wischen Sie die Außenfläche der Motoreinheit mit einem leicht feuchten Tuch ab und wischen sofort mit einem weichen, trockenen Tuch nach.
3. Wischen Sie das Netzkabel ab und entfernen überschüssige Speisereste.
4. Waschen Sie die Rührbesen und Knethaken in warmem Seifenwasser und wischen Sie sie mit einem trockenen Tuch ab. Die Rührbesen und Knethaken können in der Spülmaschine gereinigt werden.

KOCHTIPPS
1. Gekühlte Zutaten, wie Butter und Eier sollten vor dem Beginn des Mixens auf Zimmertemperatur sein. Nehmen Sie diese Zutaten rechtzeitig aus dem Kühlschrank.
2. Mixen Sie nie zu stark. Achten Sie darauf, dass Sie nur Zutaten mischen, die in Ihrem Rezept empfohlen sind. Geben Sie trockene Zutaten nur so lange zur Mischung, bis sie verbunden sind. Verwenden Sie immer die niedrige Geschwindigkeit.
3. Um zu verhindern, dass Eierschalen oder schlechte Eier in die Mischung gelangen, schlagen Sie die Eier zuerst in einem separaten Behälter auf und geben sie dann in die Mischung.
4. Beginnen Sie das Mischen immer bei langsamen Geschwindigkeiten. Erhöhen Sie dann nach und nach auf die empfohlene Geschwindigkeit wie im Rezept angegeben.
5. Klimatische Bedingungen. Jahreszeitliche Temperaturschwankungen, die Temperatur der Zutaten und Ihre Beschaffenheit variieren von Gebiet zu Gebiet und all dies spielt eine Rolle in der erforderlichen Mischzelt und den erzielten Ergebnissen.

GARANTIE-AUSSCHLÜSSE

Die Garantie ist nicht gültig, wenn:
1. Das Produkt nicht in Übereinstimmung mit der, für das Produkt zur Verfügung gestellten Hersteller-Betriebsanleitung, installiert, betrieben oder gewartet wurde.
2. Das Produkt für andere, als die vorgesehene Funktionszwecke, verwendet wurde.
3. Die Beschädigung oder Fehlfunktion des Produktes durch eines der folgenden verursacht wurde:
   - Falsche Spannung
   - Unfälle (einschließlich Flüssigkeit oder Feuchtigkeitsschäden)
   - Fehlanwendung oder Mißbrauch des Produktes
   - Fehlerhafte oder unsachgemäße Installation
   - Hauptstromversorgungsprobleme, einschließlich Spannungsspitzen oder Blitzschaden
   - Befall durch Insekten
   - Beschädigung oder Veränderung des Produkts durch andere Personen als das autorisierte Service-Personal
   - Kontakt mit unnormalen, ätzenden Materialien
   - Einfügen von Fremdkörpern in das Gerät
   - Benutzung von Zubehör, das von Brabantia nicht im Voraus genehmigt wurde

Bitte lesen und beachten Sie alle Warnhinweise und Vorsichtsmaßnahmen in der Bedienungsanleitung. Durch kontinuierliche Produktentwicklung, können sich Spezifikationen ohne vorherige Mitteilung ändern.

KORREKTE ENTSORGUNG DES GERÄTS

(Electrical and Electronic Equipment)
(Gültig in der Europäischen Union und dem Rest Europas, dass die Länder einem separaten Sammelsystem eingeführt haben) Die europäische Richtlinie 2012/19/UE über Elektro-und Elektronik-Altgeräte (WEEE), in Verbindung bleiben Das alte elektrische Haushaltsgeräte dürfen nicht über den normalen Hausmüll entsorgt werden. Altgeräte müssen separat gesammelt werden, um die Wiederverwertung und das Recycling der beinhalteten Materialien zu optimieren und die Auswirkungen auf die menschliche Gesundheit und die Umwelt. Das Symbol der durchgestrichenen Mülltonne auf alle Produkte gekennzeichnet, die aus der getrennten Sammlung zu erinnern. Die Verbraucher sollten ihre Kontaktdaten lokalen Behörden oder Ihren Händler für Informationen über die korrekte Entsorgung ihrer Produkte.

SV
VIKTIG SÄKERHETSINFORMATION

1. Läs igenom följande säkerhetsanvisningar noggrant innan du sätter på elvispen.
2. Spara handboken på säker plats för eventuell framtida referens. Spara kvittot och även förpackningen med allt förpackningsmaterial om så är möjligt.
3. Om inte instruktionerna följs kan det leda till elektriska stötar, brand eller allvarliga personskador.
4. Innan du sätter i elvispens kontakt i ett eluttag, måste du kontrollera att spänningen och eluttagets ström motsvarar märkningen på apparaten.
5. Apparaten får inte användas av barn. Håll apparaten och sladden oåtkomliga för barn. Apparaten kan användas av personer med nedsatt fysisk, sensorisk eller mental kapacitet eller av personer som inte känner till hur apparaten fungerar om dessa personer övervakas och får instruktioner om hur apparaten används på ett säkert sätt och är införstådda med de risker som kan uppstå i samband med användningen. Barn får inte leka med apparaten.
6. Dra alltid ut kontakten när stavmixern inte är under uppsikt samt innan den sätts ihop, plockas isär eller ska rengöras. Stäng av mixern och dra ut kontakten innan tillbehör byts ut eller innan du tar på delar som kan vara i rörelse. Varning: Potentiella skador från felaktig användning. Läs instruktionerna som handlar om rena ytor i kontakt med livsmedel i paragrafen om "rengöring" i handboken. När det gäller instruktioner om användning av tillbehör, användningstider och inställningar av hastigheter, se paragraferna nedan.
7. Ställ alltid elvispen på en stadig, plan och värmetålig yta. Försäkra dig om att ytan tål apparatens vikt under användning.
8. Elvispen är endast avsedd för HUSHÅLLSBRUK och bör inte användas för kommersiellt bruk.
9. Undvik kontakt med apparatens rörliga delar. Håll händer, kläder, slickepottar och andra köksredskap borta från visparna under användning för att minska risken för skador på personer och/eller skador på själva elvispen.
10. Användning av tillbehör som inte specifikt rekommenderats av tillverkaren, får inte användas eftersom de kan orsaka personskador eller skador på själva elvispen.
11. Se till att elvispen är avstängd och dra ut sladden när den inte används, innan rengöring och vid reparation.
12. Greppa själva kontakten när du ska dra ut sladden ur eluttaget. DRA ALDRIG UR KONTAKTEN GENOM ATT DRA I SJÄLVA SLADDEN. Undvik att hantera mixern med blöta händer.
13. Kontrollera regelbundet att strömsladden inte är skadad. Om sladden är skadad på något sätt måste den bytas ut av tillverkaren eller dess serviceagent eller annan behörig person för att undvika fara.
14. Låt aldrig sladden hänga över vassa bordskanter eller komma i kontakt med heta ytor.
15. Doppa aldrig ned sladden, kontakten eller någon av elvispens fasta delar i vatten eller annan vätska, då detta kan orsaka elektriska stötar.

16. Använd aldrig elvispen om den är skadad på något sätt.
17. Alla reparationer måste utföras av en behörig tekniker. Reparationer som görs på felaktigt sätt kan utsätta användaren för risker.
18. Om mixern ges bort till en tredje part bör även denna användarhandbok medfölja apparaten.

Användarhandboken finns på vår webbplats
www.Brabantia.com

ANVÄNDA ELVISPEN

1. Lösgör strömsladden från sladdförvaringen på elvispens undersida.
2. Fyll på det du vill vispa i en skål.
3. Sätt fast lämpliga vispar eller degkrokar på elvispen. Degkrokarna används endast för att vispa deg och visparna används endast för att vispa ägg eller liknande.

OBS!

- Visparna kan sättas in i valfritt hål på elvispen eftersom de är identiska.
- Degkrokarna MÅSTE däremot sättas in i rätt hål. Den degkrok som har den största brickan måste sättas in i det största hålet och den mindre måste sättas in i det minsta hålet. De två degkrokarna får inte sättas in tvärtom. Elvispen kommer fortfarande att fungera om degkrokarna sätts in i fel hål men kommer däremot inte att knåda korrekt och det finns därför risk för att ett recept förstörs och/eller att elvispen skadas.

4. Se till att elvispen är inställd på läget 0 och sätt sedan i kontakten i ett eluttag.
5. Vrid växelreglaget till vänster eller höger för att välja hastighetsintervall (1-5 eller 6-10) och tryck sedan hastighetsreglaget till den hastighet som rekommenderas för det du ska vispa. Om man trycker på TURBO-vredet någon gång under användning kommer elvispen att fungera med maximal hastighet.
6. Varning: Stoppa inte in knivar, skedar, gafflar eller liknande i skålen medan du håller på och vispar.
7. Maximal användningstid för varje cykel är 5 minuter. Vänta i minst 10 minuter om du måste köra flera cykler. När du ska knåda deg med jäst bör hastighetsreglaget vara i läget 6 eller 7 för bästa resultat.
8. När du har vispat klart trycker du vredet till läget 0 och drar ut sladden ur eluttaget.
9. Sätt fingrarna löst runt vispskaften och tryck EJECT-knappen bestämt nedåt och lossa på visparna eller degkrokarna för enkel rengöring.
10. Skrapa bort överflödiga rester från visparna eller degkrokarna om nödvändigt med hjälp av en slickepott eller träspatel.

RENGÖRING OCH UNDERHÅLL

1. Dra ut kontakten ur eluttaget och vänta tills elvispen har svalnat ordentligt innan rengöring.
2. Torka rent elvispens hölje med en lätt fuktad trasa och eftertorka direkt med en mjuk, torr trasa.
3. Torka bort eventuella rester från strömsladden.
4. Diska visparna och degkrokarna med varmt vatten med diskmedel och torka. Visparna och degkrokarna kan diskas i diskmaskin.

MATLAGNINGSTIPS

1. Ingredienser som förvaras i kylskåp, som smör och ägg, bör ha rumstemperatur innan de vispas. Ta därför ut dessa ingredienser ur kylen i förväg.
2. Vispa inte alltför länge. Var försiktig så att du endast blandar/vispar enligt instruktionerna i ditt recept. Tillsätt bara torra ingredienser när de just har blandats ihop. Använd alltid låg hastighet.
3. För att undvika att få äggskal i vispskålen bör du ha sönder äggen i en separat skål innan du tillsätter dem i din blandning.
4. Börja alltid vispa med låg hastighet. Öka sedan hastigheten gradvis till den hastighet som rekommenderas i ditt recept.
5. Klimatförhållanden. Olika temperaturer på grund av olika väder, ingrediensernas temperatur och konsistenser beroende på geografiskt läge är faktorer som samtliga spelar sin roll när det gäller vispningstid och resultat.

UNDANTAG FÖR GARANTIN

Garantin kommer att bli ogiltig om:

1. produkten inte har installerats, använts eller underhållits i enlighet med användningsinstruktionerna från tillverkaren som medföljer produkten.
2. produkten har använts för andra syften än de den är avsedd för.
3. produkten har skadats eller inte fungerar på grund av något av följande:
   - felaktigt spänningstal
   - olyckshändelse (inklusive skada orsakad av vätska eller fukt)
   - felaktig användning av produkten
   - felaktig installation
   - problem med eluttaget, inklusive spänningstoppar eller skada orsakad av blixtnedslag
   - angrepp av skadedjur
   - manipulerande eller modifiering av produkten av personer som inte är behöriga tekniker
   - exponering för onormalt frätande material
   - främmande objekt har införts i enheten
   - användning med tillbehör som inte godkänts på förhand av Brabantia

Läs igenom och följ alla varningar och försiktighetsåtgärder som finns i användarhandboken.
På grund av kontinuerlig produktutveckling kan produktens specifikationer komma att ändras utan föregående avisering.

MILJÖVÄNLIG KASSERING

Korrekt kassering av denna produkt (Waste Electrical & Electronic Equipment) (Gäller i den Europeiska unionen och i andra europeiska länder med separata insamlingssystem) Europeiska unionens direktiv (2012/19/UE) för elektrisk och elektronisk utrustning (WEEE) Om denna symbol finns på en produkt eller i dess instruktioner, betyder det att den inte får kasseras tillsammans med andra hushållssopor när dess livstid är slut. För att förhindra sådana skador på miljön eller människors hälsa som kan uppstå från okontrollerad avfallshantering, separera från andra typer av sopor och återvinn apparaten på ett ansvarsfullt sätt för att stödja återanvändning av materiella resurser. Privata användare bör kontakta antingen återförsäljaren där de köpt produkten eller lokala myndigheter för information om var och hur man kan lämna in denna produkt för miljösäker återvinning.

DA
VIGTIGE SIKKERHEDSANVISNINGER

1. Du skal læse følgende sikkerhedsanvisninger omhyggeligt, før du tænder for håndmixeren.
2. Opbevar denne betjeningsvejledning et sikkert sted til senere brug. Gem købskvitteringen og om muligt gaveæsken med den indvendige emballage.
3. Undladelse af overholdelse af de angivne anvisninger kan resultere i elektrisk stød, brand eller alvorlig personskade.
4. Før du sætter håndmixeren i stikkontakten til strømforsyningen, skal du kontrollere at spændingen og strømforsyningen overholder specifikationerne, der er angivet på apparatets mærkeplade.
5. Apparatet må ikke bruges af børn. Hold apparatet og netledningen uden for børns rækkevidde. Apparater kan bruges af personer med reducerede fysiske, sensoriske eller mentale evner og viden, hvis de er under opsyn eller har modtaget instruktion i sikker brug af apparatet, og hvis de forstår de involverede farer. Børn må ikke lege med apparatet.
6. Apparatet skal altid afkobles fra strømforsyningen, hvis det efterlades uden opsyn, og før samling, adskillelse eller rengøring. Sluk for apparatet, og afbryd strømforsyningen, før der skiftes tilbehør, eller før du rører ved dele, der bevæger sig under brugen. Advarsel: Mulig personskade som følge af misbrug. Se nedenstående afsnit ”Rengøring” i betjeningsvejledningen om anvisninger om rengøring af overflader, der kommer i kontakt med madvarer. Se nedenstående afsnit om anvisninger om brugen af tilbehør, betjeningstid og hastighedsindstillinger.
7. Placér altid håndmixeren på en stabil, flad, varmebestandig overflade. Sørg for at overfladen er stærk nok til vægten af apparatet under brug.
8. Håndmixeren er kun beregnet til HUSHOLDNINGSBRUG og bør ikke anvendes til erhvervsmæssige formål.
9. Undgå kontakt med dele i bevægelse. Hold hænder, tøj samt paletknive og andet køkkengrej væk fra piskerisene under brug for at begrænse risikoen for personskade og/eller skade på håndmixeren.
10. Tilbehør, som ikke specifikt er anbefalet af producenten, må ikke bruges, da det kan forårsage personskade eller skade på apparatet.

11. Sørg for, at håndmixeren er slukket, og træk stikket ud af stikkontakten, når den ikke bruges, før den rengøres, og når den repareres.
12. Tag fat i stikket med et fast greb, når du frakobler håndmixeren fra strømforsyningen. TRÆK IKKE I SELVE NETLEDNINGEN. Rør ikke ved netledningen med våde hænder.
13. Efterse regelmæssigt håndmixerens netledning for skader. Hvis ledningen på nogen måde er beskadiget, skal den udskiftes af producenten eller dennes serviceagent eller lignende kvalificeret person for at undgå en elektrisk fare.
14. Lad ikke netledningen hænge ud over skarpe bordkanter eller komme i kontakt med varme overflader.
15. Du må aldrig nedsænke netledningen, stikket eller ikke-aftagelige dele af håndmixeren i vand eller anden væske for at undgå risiko for elektrisk stød.
16. Brug aldrig håndmixeren, hvis den på nogen måde er beskadiget.
17. Alle reparationer skal foretages af en uddannet elektriker. Fejlagtige reparationer kan udsætte brugeren for risiko.
18. Hvis du overdrager dette produkt til en tredjepart, skal du sikre dig, at denne brugervejledning følger med apparatet.

Brugervejledningen findes på vores websted
www. brabantia.com

SÅDAN BRUGES HÅNDMIXEREN

1. Træk netledningen ud af kabelholderen i bunden af apparatet.
2. Placér maden, der skal mixes, i en skål.
3. Sæt det rigtige piskeris eller dejkroge på håndmixeren. Dejkroge bruges til kun dej, og piskeris bruges kun til at piske æg og tilsvarende ingredienser.

BEMÆRK:

- Piskerisene kan sættes i begge fatninger, da piskerisene er identiske.
- Dejkrogene SKAL sættes korrekt i. Krogen med den store krave må kun sættes i den store fatning, og krogen med den lille krave må kun sættes i den lille fatning. De to dejkroge må ikke sættes i omvendt. Mixeren virker stadig, selvom krogene er sat forkert i, men de ælter ikke ordentligt, og der er risiko for, at din opskrift bliver ødelagt, og/eller at din mixer bliver beskadiget.

4. Kontrollér, at apparatet er sat i stillingen 0, og sæt derefter stikket i stikkontakten.
5. Tryk knappen SKIFT til venstre eller højre for at vælge hastighed (hastighed 1-5 eller hastighed 6-10), og skub derefter hastighedsknappen til den hastighedsstilling, der skal bruges. Hvis du skubber til TURBO-håndtaget når som helst under brugen, kører apparatet med maksimal hastighed.
6. Advarsel: Stik ikke en kniv, metalske eller -gaffel osv. ned i skålen under brug.
7. Apparatet må maksimal køre i 5 minutter i hver hastighedsstilling. Der skal være mindst 10 minutters hviletid mellem to på hinanden følgende betjeninger. Når du ælter gærdej, skal hastighedsvælgeren være i stilling 6 eller 7 for at opnå de bedste resultater.
8. Når du er færdig med at mixe, skal du skubbe hastighedsknappen til stillingen 0 og trække stikket ud af stikkontakten.
9. Placér fingrene løst omkring spindlerne, og tryk knappen UDLØS nedad med et fast tryk, fjern piskerisene eller dejkrogene og rengør dem.
10. Hvis det er nødvendigt, kan du skrabe overskydende madrester af piskerisene eller dejkrogene med en paletkniv af gummi eller træ.

RENGØRING OG VEDLIGEHOLDELSE

1. Træk apparatets stik ud af stikkontakten, og vent, indtil håndmixeren er helt afkølet, inden du gør den ren.
2. Tør den udvendige overflade på hovedet og basen med en let fugtet klud, og tør straks efter med en blød, tør klud.
3. Tør eventuelle madrester af netledningen.
4. Rengør piskerisene og dejkrogene i varmt sæbevand, og tør efter. Piskerisene og dejkrogene kan lægges i opvaskemaskinen.

TIPS OM MADLAVNING

1. Ingredienser, dvs. smør og æg, der har været i køleskabet, skal opvarmes til rumtemperatur, før du mixer dem. Tag ingredienserne ud i forvejen.
2. Mix ikke for meget. Vær omhyggelig med kun at mixe/blende blandinger, der anbefales i din opskrift. Fold tørre ingredienser i, indtil blandingen lige er kombineret. Brug altid en lav hastighed.
3. For at undgå at få æggeskaller eller dårlige æg i blandingen, skal du slå æg ud i en separat beholder og derefter tilføje dem til blandingen.
4. Begynd altid at mixe ved lave hastigheder. Øg gradvist hastigheden til det anbefalede niveau i opskriften.
5. Klimatiske forhold. Skiftende temperaturer som følge af årstiderne, temperaturen i ingredienserne og variationer i deres konsistens påvirker tiden, der skal bruges til mixning, og det opnåede resultat.

GARANTIUNDTAGELSER

Garantien bortfalder hvis:

1. Produktet ikke er samlet, betjent eller vedligeholdt i overensstemmelse med producentens betjeningsvejledning, der fulgte med produktet.
2. Produktet er anvendt til andet formål end det tilsigtede.
3. Skaden eller funktionsfejlen skyldes én af følgende:
   - Forkert spænding
   - Ulykker (inkl. skade forårsaget af væske eller fugtighed)
   - Misbrug eller mishandling af produktet
   - Fejlagtig eller forkert samling
   - Elforsyningsproblemer, inkl. overspænding eller skade forårsaget af lyn
   - Insektangreb
   - Indgreb i eller ændring af produktet af andre personer end autoriseret servicepersonale
   - Anvendelse af stærkt ætsende materialer
   - Fremmedlegemer stukket ind i apparatet
   - Brug af tilbehør ikke på forhånd godkendt af Brabantia

Du skal læse og følge alle advarsler og sikkerhedsforanstaltninger i brugervejledningen.
Specifikationerne kan ændres uden forudgående varsel som følge af løbende produktudvikling.

MILJØVENLIG BORTSKAFFELSE

Korrekt bortskaffelse af produktet (affald af elektrisk og elektronisk udstyr) (Gælder i EU og andre europæiske lande med separate indsamlingssystemer) EU's direktiv 2012/19/EU om affald af elektrisk og elektronisk udstyr (WEEE) Mærkaten på produktet eller tilhørende dokumenter angiver, at produktet ikke må bortskaffes sammen med almindeligt husholdningsaffald, når det kasseres efter brug. For at forhindre mulig skade på miljøet eller menneskers sundhed som følge af ukontrolleret affaldshåndtering skal produktet adskilles fra andre typer af affald og genbruges ansvarligt for at fremme bæredygtig genbrug af materialer. Husstandsbrugere skal kontakte enten butikken, hvor de købte produktet eller deres kommune for oplysninger om, hvor og hvordan de kan aflevere produktet til miljøsikker genbrug.

FI
TÄRKEITÄ VAROTOIMENPITEITÄ

1. Lue läpi seuraavat varotoimenpiteet ennen virran kytkemistä sähkövatkaimeen.
2. Säilytä tämä käyttöopas myöhempää käyttöä varten. Säilytä ostokuitti ja mahdollisuuksien mukaan myös säilytyslaatikko pakkausmateriaaleineen.
3. Ohjeiden noudattamatta jättäminen voi johtaa sähköiskuun, tulipaloon tai vakaviin henkilövahinkoihin.
4. Varmista ennen sähkövatkaimen kytkemistä verkkovirtaan, että jännite ja virransyöttö ovat laitteen arvokilvessä ilmoitettujen tietojen mukaiset.
5. Lapset eivät saa käyttää tätä laitetta. Säilytä laite ja sen johto lasten ulottumattomissa. Henkilöt, joilla on alentuneet fyysiset, aistinvaraiset tai henkiset kyvyt, tai joilla ei ole kokemusta tai tietoa laitteesta, voivat käyttää laitetta, mikäli käyttöä valvotaan tai heitä on ohjeistettu käyttämään laitetta turvallisesti ja he ymmärtävät siihen liittyvät vaarat. Lasten ei tule leikkiä laitteen kanssa.
6. Irrota laite verkkovirrasta, kun se jätetään valvomatta sekä ennen sen kokoamista, purkamista tai puhdistamista. Katkaise laitteen virta ja irrota se verkkovirrasta ennen lisävarusteiden vaihtamista tai käytön aikana liikkuviin osiin koskemista. Varoitus: Väärinkäyttö voi johtaa loukkaantumiseen. Katso

ohjeet ruuan kanssa kosketuksiin joutuvien pintojen puhdistuksesta oppaan puhdistamisosiosta. Katso ohjeet lisävarusteiden käytöstä, käyttöajoista ja nopeusasetuksista seuraavassa olevista kappaleista.

7. Aseta sähkövatkain aina vakaalle, tasaiselle ja kuumuutta kestävälle pinnalle. Varmista, että pinta kestää laitteen painon käytön aikana.
8. Sähkövatkain on tarkoitettu AINOASTAAN KOTITALOUSKÄYTTÖÖN eikä sitä tule käyttää kaupallisiin tarkoituksiin.
9. Vältä liikkuviin osiin koskettamista. Pidä kädet, vaatteet ja lastat sekä muut välineet poissa vispilöiden lähettyviltä käytön aikana pienentääksesi henkilövahinkojen ja/tai sähkövatkaimen vaurioitumisen riskiä.
10. Muita kuin valmistajan suosittelemia lisälaitteita ei saa käyttää, sillä ne voivat aiheuttaa henkilövahinkoja tai vaurioittaa laitetta.
11. Varmista, että sähkövatkain on kytketty pois päältä, ja irrota pistoke verkkovirrasta, kun laite ei ole käytössä, ennen sen puhdistamista ja sen ollessa korjattavana.
12. Irrota sähkövatkain verkkovirrasta ottamalla pistokkeesta napakasti kiinni ja vetämällä se irti pistorasiasta. ÄLÄ VEDÄ JOHDOSTA. Vältä käyttöä märin käsin.
13. Varmista säännöllisesti, ettei sähkövatkaimen virtajohto ole vahingoittunut. Jos virtajohto on vahingoittunut millään tavalla, valmistajan tai sen valtuuttaman huoltopalvelun tai vastaavan pätevän henkilön on vaihdettava se sähköiskun vaaran välttämiseksi.
14. Älä anna virtajohdon roikkua terävän pöytätason reunan yli tai joutua kosketuksiin kuumien pintojen kanssa.
15. Älä koskaan upota virtajohtoa, pistoketta tai mitään sähkövatkaimen ei-irrotettavia osia veteen tai muuhun nesteeseen sähköiskun vaaran välttämiseksi.
16. Älä koskaan käytä sähkövatkainta, jos se on vahingoittunut millään tavalla.
17. Vain valtuutettu sähköasentaja saa suorittaa korjauksia laitteeseen. Väärin tehdyt korjaukset voivat asettaa käyttäjän vaaraan.
18. Mikäli luovutat laitteen kolmannelle osapuolelle, anna tämä käyttöohje laitteen mukana.

Käyttöohje on saatavilla verkkosivuillamme www.Brabantia.com

SÄHKÖVATKAIMEN KÄYTTÄMINEN

1. Pura virtajohto laitteen pohjassa olevasta johtotelineestä.
2. Aseta sekoitettava ruoka kulhoon.
3. Kiinnitä tarvittavat vispilät tai taikinakoukut sähkövatkaimeen. Taikinakoukkuja käytetään vain taikinan sekoittamiseen ja vispilöitä vain kananmunien tai vastaavien aineiden vatkaamiseen.

HUOMAUTUS:

- Vispilät ovat samanlaisia, joten ne voi kiinnittää kumpaan kantaan tahansa.
- Taikinakoukut PITÄÄ kiinnittää oikein. Taikinakoukku, jossa on suurempi aluslevy, tulee kiinnittää ainoastaan isompaan kantaan ja taikinakoukku, jossa on pienempi aluslevy, ainoastaan pienempään kantaan. Taikinakoukkuja ei saa kiinnittää päinvastaiseen järjestykseen. Sähkövatkain toimii, vaikka koukut olisi kiinnitetty väärin, mutta ne eivät vaivaa kunnolla ja se voi pilata ruoan ja/tai vahingoittaa vatkainta.

4. Varmista, että laite on käännetty 0-asentoon, ja kytke se virtalähteeseen.
5. Käännä nopeusalueen valintanuppia vasemmalle tai oikealle ja valitse haluamasi nopeusalue (1-5 tai 6-10). Käännä sitten nopeussäädin käyttötarkoitukseen sopivan nopeuden kohdalle. Mikäli turbo-nuppia painetaan milloin tahansa käytön aikana, laite alkaa toimia maksiminopeudella.
6. Varoitus: Älä laita kulhoon käytön aikana veistä, metallista lusikkaa tai haarukkaa yms.
7. Yhtäjaksoinen käyttöaika ei saa ylittää viittä minuuttia. Kunkin käyttökerran välillä on oltava vähintään kymmenen minuutin tauko. Taikinaa vaivatessa nopeusasetuksen tulisi olla kohdassa 6 tai 7 parhaan tuloksen saavuttamiseksi.
8. Kun sekoitus on valmis, käännä nopeussäädin asentoon 0 ja irrota virtajohto pistorasiasta.
9. Aseta sormet löyhästi tappien ympäri, paina irrotuspainiketta alaspäin ja irrota vispilät tai taikinakoukut, jotta ne on helppo puhdistaa.
10. Kaavi tarvittaessa ruuanjämät vispilöistä tai taikinakoukuista kumi- tai puulastalla.

PUHDISTUS JA HUOLTO

1. Irrota laite pistorasiasta ja odota, kunnes se on kokonaan jäähtynyt, ennen puhdistusta.
2. Pyyhi pään ja pohjan pinta hieman kostutetulla liinalla ja sitten välittömästi pehmeällä, kuivalla liinalla.
3. Pyyhi ruuanjämät pois virtajohdosta.
4. Pese vispilät ja taikinakoukut lämpimällä saippuavedellä ja pyyhi ne kuivaksi. Vispilät ja taikinakoukut voidaan pestä astianpesukoneessa.

Ruuanlaittovinkkejä

1. Jääkaapissa säilytettävien aineiden, kuten voin ja kananmunien, tulee olla huoneenlämpöisiä ennen sekoittamista. Ota ne huoneenlämpöön hyvissä ajoin.
2. Älä vatkaa liikaa. Ole huolellinen, että sekoitat aineita vain reseptin ohjeiden mukaisesti. Sekoita kuiva-aineita ainoastaan sekoittumiseen vaadittava aika. Käytä aina alhaista nopeutta.
3. Vältä munankuorien tai pilaantuneiden kananmunien päätyminen ruokaan rikkomalla ne ensin erilliseen astiaan ja lisäämällä sitten seokseen.
4. Aloita sekoittaminen aina alhaisella nopeudella. Nosta nopeus vähitellen reseptissä suositeltuun nopeuteen.
5. Olosuhteet. Kausiluonteiset lämpötilamuutokset, ainesten lämpötilat ja niiden alueittaiset koostumuserot vaikuttavat kaikki vaadittavaan sekoitusaikaan ja saavutettaviin tuloksiin.

TAKUUN ULKOPUOLISET VAHINGOT

Takuu ei ole voimassa seuraavissa tilanteissa:

1. Tuotetta ei ole asennettu, käytetty tai huollettu valmistajan tuotteen mukana toimittamien käyttöohjeiden mukaisesti.
2. Tuotetta on käytetty muuhun kuin sille tarkoitettuun käyttötarkoitukseen.
3. Tuotteen vioittuminen tai toimintahäiriö johtuu jostakin seuraavista syistä:
   - väärä jännite
   - onnettomuudet (mukaan lukien nesteen tai kosteuden aiheuttamat vahingot)
   - tuotteen väärinkäyttö
   - virheellinen tai ohjeiden vastainen asennus
   - verkkojänniteviat, kuten virtapiikit tai salaman aiheuttamat vahingot
   - hyönteisten pääsy tuotteeseen
   - tuotteen peukalointi tai siihen tehdyt muutokset, jos tekijänä ei ole valtuutettu huoltohenkilö
   - altistuminen poikkeuksellisen syövyttäville aineille
   - vieraiden esineiden asettaminen yksikköön
   - käyttö muiden kuin Brabantian ennalta hyväksymien lisävarusteiden kanssa.

Noudata kaikkia käyttöohjeessa mainittuja varoituksia ja varotoimenpiteitä.
Tekniset tiedot voivat muuttua ilman ennakkoilmoitusta jatkuvan tuotekehityksen seurauksena.

YMPÄRISTÖYSTÄVÄLLINEN HÄVITTÄMINEN

Tuotteen oikeanlainen hävittäminen (sähkö- ja elektroniikkalaiteromu)
(Koskee Euroopan unionia ja muita Euroopan maita, joissa jätteet lajitellaan.) Sähkö- ja elektroniikkalaiteromusta annettu direktiivi 2012/19/EU. Oheinen merkintä tuotteessa tai sen käyttöohjeessa osoittaa, että sitä ei saa hävittää kotitalousjätteen mukana sen elinkaaren lopussa. Kierrättämällä tuotteen vastuullisesti erillään muista jätteistä edistät materiaalien kestävää uudelleenkäyttöä ja ehkäiset mahdollisia ympäristölle ja ihmisten terveydelle koituvia haittavaikutuksia, joita jätteiden valvomaton hävittäminen voi aiheuttaa. Kotitalouskäyttäjien tulee olla yhteydessä joko siihen jälleenmyyjään, jolta tuote ostettiin, tai paikallisiin viranomaisiin saadakseen lisätietoa tuotteen ympäristöystävällisestä kierrättämisestä.

NO
VIKTIG SIKKERHETSINFORMASJON

1. Les nøye igjennom følgende sikkerhetsinformasjon før du slår PÅ håndmikseren.
2. Oppbevar bruksanvisningen på et trygt sted for fremtidig bruk. Ta vare på kvitteringen og esken med den innvendige emballasjen, om mulig.
3. Hvis de angitte instruksjonene ikke overholdes kan det føre til elektrisk støt, brann eller alvorlig personskade.
4. Før du kobler håndmikseren til et strømuttak, må du kontrollere at spenningen og strømforsyningen er forenelig med spesifikasjonene som er angitt på apparatets merkeplate.

5. Dette apparatet må ikke brukes av barn. Hold apparatet og kabelen utenfor barns rekkevidde. Apparater kan brukes av personer med reduserte fysiske, sensoriske eller mentale evner, eller som mangler erfaring eller kunnskap i å bruke det, forutsatt at de er under oppsyn eller har mottatt opplæring i trygg bruk av apparatet, slik at de forstår farene ved å bruke det. Barn må ikke leke med apparatet.
6. Trekk alltid ut strømkabelen på apparatet når det ikke er i bruk, samt før det monteres, demonteres eller rengjøres. Slå av apparatet og trekk ut kabelen fra strømuttaket før du bytter utstyr på det og før du er i nærheten av deler som beveger seg under bruk. Advarsel: Potensiell personskade ved feil bruk. For instruksjoner om rengjøring av overflater som er i kontakt med mat, se avsnittet «Rengjøring» nedenfor. For instruksjoner om bruk av tilbehør, driftstider og hastighetsinnstillinger, se avsnittene nedenfor.
7. Plasser alltid håndmikseren på en stabil, flat og varmebestandig overflate. Pass på at overflaten tåler apparatets vekt under bruk.
8. Håndmikseren er kun beregnet til HJEMMEBRUK og må ikke brukes til kommersielle formål.
9. Unngå å komme i kontakt med bevegelige deler. Hold hender, klær, slikkepotter og annet utstyr unna vispene under bruk for å redusere faren for personskade og/eller produktskade.
10. Tilbehør som ikke er anbefalt av produsenten må ikke brukes, da det kan forårsake personskade eller produktskade.
11. Pass på at håndmikseren er slått AV og at den er koblet fra strømuttaket når den ikke er i bruk, før den rengjøres og mens den repareres.
12. For å koble håndmikseren fra strømuttaket, ta godt tak i støpslet og trekk det ut av stikkontakten. IKKE TREKK I KABELEN. Unngå å håndtere støpslet med våte hender.
13. Kontroller regelmessig at strømkabelen på håndmikseren ikke er skadet. Hvis strømkabelen er skadet på noen som helst måte må den skiftes ut av produsenten, et godkjent serviceverksted eller av en kvalifisert person, slik at du unngår elektrisk støt.
14. Ikke la strømkabelen henge over skarpe bordkanter eller komme i kontakt med varme overflater.
15. For å forhindre fare for elektrisk støt må strømkabelen, støpslet eller andre ikke-avtakbare deler på håndmikseren aldri senkes ned i vann eller annen væske.
16. Bruk aldri håndmikseren dersom den er skadet på noen måte.
17. Alle reparasjoner må gjøres av en kvalifisert elektriker. Feil bruk kan utsette brukeren for farer.
18. Hvis dette produktet gis eller selges til en annen person, sørg for at denne brukerveiledningen følger med produktet.

Denne brukerveiledningen er også tilgjengelig på vår nettside www.Brabantia.com

BRUKE HÅNDMIKSEREN

1. Vikle ut strømkabelen fra kabeloppbevaringen på undersiden av enheten.
2. Legg maten du skal mikse i en bolle.
3. Monter enten vispene eller deigkrokene på håndmikseren. Deigkrokene brukes kun til å elte deig, mens vispene brukes til å piske egg og mikse liknende ingredienser.

MERK:

- Vispene er identiske og kan derfor monteres i begge åpningene.
- Deigkrokene MÅ derimot monteres i hver sin åpning. Deigkroken med den største skiven må settes inn i den største åpningen, mens kroken med den minste skiven må settes inn i den minste åpningen. De to deigkrokene kan ikke bytte plass. Håndmikseren vil fortsatt virke selv om deigkrokene er satt inn i feil åpning, men deigen vil da ikke eltes som den skal, du kan få et dårlig resultat og/eller skade håndmikseren.

4. Pass på at håndmikseren er stilt til 0-stillingen før du kobler den til et strømuttak.
5. Skyv SKIFTKNAPPEN mot venstre for å velge hastighetsnivå (hastighet 1-5 eller hastighet 6-10), og skyv deretter hastighetsknappen til stillingen som er indikert for oppgaven du skal gjøre. Ved å trykke på TURBOKNAPPEN under bruk vil håndmikseren kjøres med maksimal hastighet.
6. Advarsel: Ikke stikk en kniv, metallskje, gaffel e.l. inn i bollen når du bruker håndmikseren.
7. Håndmikseren må ikke brukes i mer enn 5 minutter av gangen. Deretter må den hvile i minst 10 minutter før den brukes på nytt. Når du elter deig bør hastighetsbryteren stå i stilling 6 eller 7 for å oppnå best mulig resultat.
8. Når du er ferdig med å mikse ingrediensene, skyv hastighetsknappen til 0-stillingen og trekk ut kabelen fra strømuttaket.
9. Hold fingrene løst rundt spindlene, trykk hardt på EJECT (UTLØSER)-knappen, og fjern vispene eller deigkrokene for å rengjøre dem.
10. Om nødvendig, bruk en slikkepott i gummi eller tre til å skrape av matrester fra vispene eller deigkrokene.

RENGJØRING OG VEDLIKEHOLD

1. Trekk ut strømkabelen på apparatet og la det kjøles helt ned før du rengjør det.
2. Tørk over overflaten på hoveddelen og basen med en lett fuktig klut, og tørk deretter overflaten med en myk og tørr klut umiddelbart.
3. Tørk av eventuelt matsøl på strømkabelen.
4. Vask vispene og deigkrokene i varmt såpevann før du tørker dem. Vispene og deigkrokene kan vaskes i oppvaskmaskin.

MATLAGNINGSTIPS

1. Ingredienser som har stått i kjøleskap, f.eks. smør og egg, bør ha romtemperatur før de mikses med håndmikseren. Ta ut disse ingrediensene fra kjøleskapet i god tid før du skal lage mat.
2. Ikke visp for mye. Visp/miks kun så lenge som det anbefales i oppskriften du følger. Rør inn tørre ingredienser til de akkurat er blandet inn. Bruk alltid lav hastighet.
3. For å unngå å få eggeskall eller dårlige egg i blandingen din, knekk ett og ett egg i en separat beholder før du har det i blandingen.
4. Start alltid miksingen på lav hastighet. Øk gradvis til den hastigheten som anbefales i oppskriften.
5. Klimatiske forhold. Temperaturendringer på forskjellige årstider, samt temperaturen og teksturen som ingredienser har på forskjellige steder vil ha en innvirkning på miksetiden og resultatet som oppnås.

GARANTIUNNTAK

Garantien vil ikke være gyldig hvis:

1. Produktet ikke er montert, brukt eller vedlikeholdt i samsvar med produsentens informasjonen som er angitt i bruksanvisningen som leveres med produktet.
2. Produktet er brukt til andre formål enn den funksjonen den er beregnet på.
3. Skaden eller funksjonsfeilen er forårsaket av følgende:
   - Feil spenning
   - Ulykker (inkludert skade forårsaket av væske eller fuktighet)
   - Feilaktig bruk av produktet
   - Mangelfull eller feilaktig montering
   - Problemer med strømforsyningen, inkludert spenningssvingninger eller lynskade
   - Skadedyrangrep
   - Produktet er endret eller modifisert av en eller flere personer som ikke er autoriserte teknikere
   - Produktet er utsatt for unormalt korroderende materialer
   - Fremmedlegemer er dyttet inn i enheten
   - Produktet er brukt med utstyr som ikke er godkjent av Brabantia

Les igjennom og overhold alle advarsler og forholdsregler i brukerveiledningen.
Fordi vi kontinuerlig utvikler våre produkter, kan spesifikasjoner endres uten forhåndsvarsel.

MILJØVENNLIG AVHENDING

Riktig avhending av dette produktet (elektrisk og elektronisk utstyr)
(Gjelder i EU og andre europeiske land med separat kildesortering). Europaparlaments- og Rådsdirektiv 2012/19/UE om elektrisk og elektronisk avfall (WEEE). Når dette merket er festet på produktet eller tilhørende dokumentasjon, indikerer det at produktet ikke må kastes sammen med annet husholdningsavfall når det skal avhendes. For å forhindre å skade miljøet eller menneskelig helse fra ukontrollert avfallsdeponering, må dette produktet kastes separat fra andre typer avfall, samt resirkuleres på forsvarlig måte for å fremme bærekraftig gjenbruk av materialressurser. Private brukere bør enten kontakte forhandleren de kjøpte dette produktet fra eller sine lokale myndigheter, for å få informasjon om hvor og hvordan produktet kan resirkuleres på en trygg og miljøvennlig måte.

SK
DÔLEŽITÉ BEZPEČNOSTNÉ UPOZORNENIA

1. Pred zapnutím ručného mixéra si dôkladne prečítajte nasledujúce bezpečnostné opatrenia.
2. Uchovajte si tento návod na použitie na dostupnom mieste pre budúce použitie. Uchovajte si doklad o kúpe, a ak je to možné, aj škatuľu tovaru s vnútorným obalom.
3. Nedodržanie všetkých uvedených pokynov môže spôsobiť úraz elektrickým prúdom, požiar alebo vážne zranenie.
4. Pred zapojením ručného mixéra do siete elektrického napájania skontrolujte napätie a napájanie v súlade s požiadavkami uvedenými na výkonnostnom štítku spotrebiča.
5. Deti nesmú používať tento prístroj. Prístroj a jeho kábel udržujte mimo dosahu detí. Osoby s redukovanými fyzickými, zmyslovými alebo mentálnymi schopnosťami, alebo s nedostatkom skúseností a znalostí môžu prístroje používať pod dohľadom, alebo ak dostali pokyny obsahujúce bezpečný spôsob použitia prístroja a ak porozumeli príslušným rizikám. Deti sa nesmú hrať s prístrojom.
6. Prístroj odpojte z napájania vždy, ak je bez dozoru a pred jeho zostavením a rozoberaním alebo čistením. Prístroj vypnite a odpojte z napájania pred výmenou príslušenstva alebo príslušných častí, ktoré sa pri používaní pohybujú. Varovanie: Nesprávnym použitím vzniká možnosť zranenia. Podrobnosti o čistení povrchov, ktoré sú v kontakte s potravinami sa dozviete v nižšie uvedenom odseku tohto návodu „čistenie“. O pokynoch na používanie príslušenstva, časoch prevádzky a nastaveniach rýchlosti sa dozviete vďaka nižšie uvedeným odsekom.
7. Ručný mixér vždy umiestnite na stabilný, rovný, tepelne odolný povrch. Uistite sa, že povrch je schopný počas použitia uniesť váhu jednotky.
8. Ručný mixér je určený LEN NA DOMÁCE POUŽITIE a nesmie sa používať na komerčné účely.
9. Vyhnite sa kontaktu s pohybujúcimi sa časťami. Počas prevádzky držte ruky, oblečenie, ako aj lopatky a ďalší kuchynský riad ďalej od metličiek na šľahanie, znížite tým riziko zranenia osôb a/alebo poškodenia ručného mixéra.
10. Zakazuje sa použitie prídavných zariadení, ktoré výrobca výslovne neodporúčal, pretože môžu spôsobiť zranenie alebo poškodenie prístroja.
11. Ak sa ručný mixér nepoužíva, pred jeho čistením a počas opravy sa uistite, že je vypnutý a vyberte zástrčku zo siete elektrického napájania.
12. Ak chcete ručný mixér odpojiť, uchopte pevne zástrčku a vyberte ju zo siete elektrického napájania. NEŤAHAJTE ŠNÚRU. Vyhnite sa manipulácii s mokrými rukami.
13. Pravidelne kontrolujte možné poškodenie napájacieho kábla ručného mixéra. Ak je napájací kábel hocijakým spôsobom poškodený, výrobca alebo jeho servisný zástupca, alebo podobne kvalifikovaná osoba ho musí nahradiť, aby sa predišlo rizikám vyplývajúcim z použitia elektrického prúdu.
14. Nedovoľte, aby napájací kábel visel cez ostré hrany alebo prišiel do kontaktu s horúcimi povrchmi.
15. Nikdy neponorte napájací kábel, zástrčku ani žiadne neodstrániteľné časti tohto ručného mixéra do vody, ani do žiadnej inej tekutiny, predídete tak riziku úrazu elektrickým prúdom.
16. Ak je ručný mixér akýmkoľvek spôsobom poškodený, nikdy ho nepoužívajte.
17. Všetky opravy musí vykonávať kvalifikovaný elektrikár. Nesprávnymi opravami sa používateľ môže dostať do nebezpečenstva.
18. Pri odovzdaní tohto produktu tretej strane sa uistite, že sa s prístrojom dodáva aj tento návod na použitie.

Tento návod na použitie je dostupný na našej webovej stránke www.brabantia.com.

POUŽITIE VÁŠHO RUČNÉHO MIXÉRA

1. Zo spodku prístroja odmotajte napájací kábel uložený v priestore na uloženie kábla.
2. Potraviny, ktoré chcete mixovať, umiestnite do misky.
3. K ručnému mixéru pripojte vhodné metličky na šľahanie alebo háky na cesto. Háky na cesto sa používajú iba na mixovanie cesta a metličky na šľahanie sa používajú iba na šľahanie vajíčok alebo podobných potravín.

POZNÁMKA:
- Metličky na šľahanie sa môžu vložiť do ktoréhokoľvek otvoru, pretože sú rovnaké.
- Háky na cesto sa MUSIA vložiť správne. Hák s väčšou podložkou sa musí vložiť len do väčšieho otvoru a menší hák sa musí vložiť len do menšieho otvoru. Tieto dva háky sa nesmú vložiť naopak. Mixér bude fungovať, aj keď sa háky vložia nesprávne, avšak nebudú miesiť cesto správne a vzniká riziko zničenia pripravovaného pokrmu a/alebo poškodenia vášho mixéra.

4. Uistite sa, že je na prístroji zvolená pozícia 0 a potom ho zapojte do zdroja napájania.
5. Ak chcete zvoliť rozsah rýchlosti, zatlačte gombík ZMENIŤ doľava alebo doprava (rýchlosť 1 - 5 alebo rýchlosť 6 - 10), potom zatlačte gombík rýchlosti do pozície rýchlosti určenej pre vašu konkrétnu prevádzku. Ak sa počas prevádzky kedykoľvek stlačí tlačidlo TURBO, prístroj bude pracovať pri maximálnej rýchlosti.
6. Varovanie: Počas prevádzky nedávajte do misky nôž, kovovú lyžicu ani vidličku atď.
7. Maximálny prevádzkový čas pre každý cyklus nesmie prekročiť 5 minút. Medzi dvoma po sebe idúcimi cyklami musí byť prestávka minimálne 10 minút. Pri miesení kysnutého cesta nastavte prepínač rýchlosti do pozície 6 alebo 7, dosiahnete tak najlepšie výsledky.
8. Po ukončení mixovania zatlačte gombík rýchlosti do pozície 0 a odpojte kábel zo zásuvky.
9. Voľne uchopte nástroje okolo osi, pevne stlačte tlačidlo VYSUNÚŤ smerom nadol a vyberte šľahacie metličky alebo háky, aby ste ich ľahko vyčistili.
10. Ak je to nevyhnutné, odstráňte zvyšné časti potravín zo šľahacích metličiek alebo hákov na cesto použitím gumenej alebo drevenej škrabky.

ČISTENIE A ÚDRŽBA

1. Pred čistením odpojte prístroj a počkajte, kým úplne vychladne.
2. Vonkajšok hornej časti a základne utrite mierne vlhkou handričkou a ihneď utrite jemnou, suchou handričkou.
3. Z napájacieho kábla utrite akékoľvek zvyšné časti potravín.
4. Šľahacie metličky a háky na cesto umyte teplou mydlovou vodou a utrite dosucha. Šľahacie metličky a háky na cesto sa môžu umývať v umývačke riadu.

KUCHÁRSKE TIPY
1. Studené prísady, napr. maslo a vajcia, by mali mať pred začatím mixovania izbovú teplotu. Pripravte si všetky prísady dopredu.
2. Neprešľahajte. Dávajte pozor, aby ste mixovali/miešali len tie zmesi, ktoré sa odporúčali v recepte. Pridávajte iba vopred zmiešané suché prísady. Vždy používajte nízku rýchlosť.
3. Aby ste zabránili prítomnosti škrupín alebo skazených vajec v pripravovanom pokrme, vajcia rozbite do inej nádoby, potom ich pridajte k zmesi.
4. Vždy začínajte mixovať pri nízkych rýchlostiach. Postupne pridávajte, až na odporúčanú rýchlosť uvedenú v recepte.
5. Klimatické podmienky: Sezónne zmeny teploty, teplota prísad a zmena ich štruktúry v závislosti od oblasti - to všetko hrá úlohu pri čase potrebnom na mixovanie a pri dosiahnutí výsledkov.

VYLÚČENIE ZO ZÁRUKY

Záruka nebude platiť v týchto prípadoch:
1. Produkt sa neinštaloval, neprevádzkoval alebo neudržiaval v súlade s prevádzkovými pokynmi výrobcu poskytnutými s produktom.

2. Produkt sa používal na iný účel ako na svoju vymedzenú funkciu.
3. Niektoré z nasledujúcich spôsobilo poškodenie alebo poruchu:
   - nesprávne napätie
   - nehoda (vrátanie poškodenia tekutinou alebo vlhkosťou)
   - nesprávne použitie alebo zaobchádzanie s produktom
   - chybná alebo nesprávna inštalácia
   - problémy sieťového napájania, vrátane výkyvov napätia alebo poškodení bleskom
   - zamorenie hmyzom
   - manipulácia alebo modifikácia produktu inými osobami ako autorizovaným servisným personálom
   - vystavenie abnormálne korozívnym materiálom
   - vkladanie cudzích predmetov do jednotky
   - použitie s iným príslušenstvom ako vopred schváleným spoločnosťou Brabantia

Berte do úvahy a dbajte na všetky varovania a bezpečnostné opatrenia v návode na použitie. Vzhľadom na neustály vývoj produktu, môžu špecifikácie podliehať zmenám bez predchádzajúceho upozornenia.

LIKVIDÁCIA ŠETRNÁ K ŽIVOTNÉMU PROSTREDIU

Správna likvidácia tohto produktu (likvidácia elektrického a elektronického zariadenia) (platí v Európskej únii a iných európskych krajinách so systémami separovaného zberu) Európska smernica 2012/19/EÚ o odpade z elektrických a elektronických zariadení (OEEZ) Toto označenie produktu alebo označenie v jeho dokumentácii indikuje, že sa po skončení jeho životnosti nesmie likvidovať s iným komunálnym odpadom. Aby sa zabránilo možnému poškodeniu životného prostredia alebo ľudského zdravia pri nekontrolovanej likvidácii odpadu, oddeľte od ostatného odpadu a recyklujte zodpovedne, podporí sa tým opätovné využitie materiálnych zdrojov. Na získanie podrobností o tom, ako sa dá tento druh tovaru bezpečne odovzdať na recykláciu bezpečnú pre životné prostredie, by sa mali používatelia v domácnostiach obrátiť na predajcu, u ktorého kúpili tento produkt alebo na miestny kompetentný úrad.

CS
DŮLEŽITÉ BEZPEČNOSTNÍ POKYNY

1. Před ZAPNUTÍM tohoto ručního šlehače si pozorně přečtěte následující bezpečnostní opatření.
2. Návod k obsluze uschovejte na bezpečném místě pro budoucí nahlédnutí. Uschovejte si účtenku a případně i dárkovou krabičku s vnitřními obalovými materiály.
3. Nedodržení všech uvedených pokynů může vést k úrazu elektrickým proudem, požáru nebo k vážnému zranění osob.
4. Před připojením ručního šlehače ke zdroji elektrického napájení zkontrolujte, zda napětí a proud zdroje napájení vyhovují údajům uvedeným na typovém štítku přístroje.
5. Tento přístroj nesmí používat děti. Přístroj a jeho přívodní kabel udržujte mimo dosah dětí. Přístroje mohou používat osoby s omezenými fyzickými, smyslovými nebo duševními schopnostmi, nebo bez patřičných zkušeností a znalostí, pokud jim byl poskytnut dohled nebo pokyny ohledně bezpečného používání zařízení a pokud rozumí souvisejícím rizikům. Děti si s přístrojem nesmí hrát.
6. Pokud je přístroj ponechán bez dozoru a než jej sestavíte, rozeberete nebo vyčistíte, vždy jej odpojte od napájení. Před změnou příslušenství nebo kontaktem s pohyblivými částmi vždy přístroj vypněte a odpojte od napájení. Varování: Potenciální zranění v důsledku zneužití. Pokud jde o pokyny pro čištění povrchů přicházejících do styku s potravinami, řiďte se v příručce níže uvedeným odstavcem „Čištění“. Pokud jde o pokyny pro používání příslušenství, dobu provozu a nastavení rychlosti, řiďte se níže uvedenými odstavci.
7. Ruční šlehač vždy umístěte na stabilní, rovný a žáruvzdorný povrch. Ujistěte se, že povrch během používání přístroj unese.
8. Ruční šlehač je určen POUZE PRO POUŽITÍ V DOMÁCNOSTI a nesmí být použit pro komerční účely.
9. Zabraňte kontaktu s pohyblivými součástmi. Během provozu vždy mějte ruce, oděv, špachtle a jiné náčiní v bezpečné vzdálenosti od metel. Snížíte tak zranění osob a/nebo poškození ručního šlehače.
10. Je zakázáno používání přídavných zařízení, která nejsou konkrétně doporučena výrobcem, neboť by mohla způsobit zranění osob nebo poškození přístroje.
11. Pokud ruční šlehač nepoužíváte, také před čištěním a během opravy se ujistěte, že je přístroj VYPNUTÝ a odpojený od elektrického napájení.
12. Chcete-li ruční šlehač odpojit, pevně uchopte zástrčku a vytáhněte ji ze zásuvky. NETAHEJTE ZA KABEL. Manipulaci neprovádějte vlhkýma rukama.
13. Napájecí kabel ručního šlehače pravidelně kontrolujte, zda není poškozen. Pokud je napájecí kabel jakýmkoli způsobem poškozen, musí být vyměněn výrobcem, jeho servisním zástupcem nebo obdobně kvalifikovaným pracovníkem, aby se předešlo možnému elektrickému nebezpečí.
14. Nenechávejte napájecí kabel viset přes ostré hrany stolu nebo vystavit kontaktu s horkými povrchy.
15. Napájecí kabel, zástrčku ani jiné pevné části ručního šlehače nikdy neponořujte do vody nebo do jiné tekutiny, aby nedošlo k úrazu elektrickým proudem.
16. Ruční šlehač nikdy nepoužívejte, pokud je jakýmkoli způsobem poškozen.
17. Všechny opravy musí být prováděny kvalifikovaným elektrikářem. Neodborné opravy mohou ohrozit uživatele.
18. Při předávání tohoto výrobku třetí straně se ujistěte, že je spolu s ním předáván tento návod k obsluze.

Tento návod k obsluze je k dispozici také na našich webových stránkách www.Brabantia.com.

POUŽÍVÁNÍ RUČNÍHO ŠLEHAČE

1. Odmotejte napájecí kabel z úložného prostoru pro kabel ve spodní části jednotky.
2. Do mísy umístěte potraviny, které je třeba promíchat.
3. Na ruční šlehač připevněte vhodné metly nebo háky na těsto. Háky na těsto jsou určeny pouze k míchání těsta a metly jsou určeny pouze ke šlehání vajec a podobných potravin.

POZNÁMKA:
- Metly lze zasunout do libovolného otvoru, neboť jsou identické.
- Háky na těsto MUSÍ být vloženy správně. Hák s větší podložkou musí být zasunut výhradně do větší objímky a menší hák pouze do menší objímky. Háky na těsto nesmí být vloženy obráceně. V případě chybného vložení háků bude šlehač nadále fungovat, háky však nebudou řádně hníst a vzniká nebezpečí zkažení receptu a/nebo poškození šlehače.

4. Zkontrolujte, zda je jednotka přepnuta do polohy 0, poté ji připojte ke zdroji napájení.
5. Posunutím knoflíku SHIFT (Řazení) vlevo nebo vpravo vyberte rozsah rychlosti (rychlost 1-5 nebo 6-10), poté stiskněte tlačítko rychlosti stanovené pro konkrétní činnost. Pokud kdykoliv během provozu stisknete knoflík TURBO, bude přístroj pracovat na maximální otáčky.
6. Varování: Během provozu do mísy nestrkejte nůž, kovovou lžíci, vidličku atd.
7. Maximální doba provozu pro každý cyklus nesmí překročit 5 minut. Mezi dvěma po sobě jdoucími cykly musí být dodržována minimálně 10minutová doba odpočinku. Při hnětení kynutého těsta dotáhnete nejlepších výsledků, je-li volič rychlosti v poloze 6 nebo 7.
8. Jakmile je hnětení dokončeno, nastavte tlačítko rychlosti do polohy 0 a odpojte kabel ze zásuvky.
9. Chcete-li demontovat metly nebo háky na těsto a usnadnit tak čištění, uchopte prsty dejte prsty volně kolem vřeten a silně směrem dolů stiskněte tlačítko EJECT (Uvolnění).
10. V případě potřeby z metel nebo háků na těsto oškrábejte přebytečné částečky potravin pomocí gumové nebo dřevěné stěrky.

ČIŠTĚNÍ A ÚDRŽBA

1. Před čištěním odpojte přístroj ze sítě a počkejte, dokud zcela nevychladne.
2. Vnější povrch hlavice a základny otřete lehce navlhčeným hadříkem a poté ihned otřete měkkým a suchým hadříkem.
3. Otřete případné částečky potravin z napájecího kabelu.
4. Metly a háky na těsto omyjte v teplé mýdlové vodě a otřete do sucha. Metly a háky na těsto lze mýt v myčce nádobí.

TIPY PRO VAŘENÍ

1. Chlazené přísady, jako je máslo nebo vejce, by měly mít před zahájením šlehání pokojovou teplotu. Tyto přísady si nachystejte předem.
2. Pozor na přešlehání. Dbejte na to, abyste směs míchali/hnětli podle doporučení v receptu. V případě suchých přísad pokračujte jen do té doby, dokud se nespojí. Vždy používejte nízkou rychlost.
3. Abyste předešli možnosti, že se do pokrmu dostanou skořápky nebo zkažená vejce, vždy vejce nejprve rozklepávejte do samostatné nádoby a do směsi je přidávejte až následně.
4. Vždy začínejte míchat při nízké rychlosti. Postupně zvyšujte na doporučenou rychlost, která je uvedena v receptu.
5. Klimatické podmínky. Požadovaná doba hnětení a dosažené výsledky závisí na sezónních výkyvech teploty, na teplotě přísad a na jejich textuře, která se mezi jednotlivými oblastmi liší.

VYLOUČENÍ ZE ZÁRUKY

Záruka nebude platná, jestliže:

1. Výrobek není nainstalován, provozován nebo udržován v souladu s provozními pokyny výrobce dodanými s výrobkem.
2. Výrobek byl použit k jakékoli jiné než zamýšlené funkci.
3. Poškození nebo závada výrobku je způsobena některou z následujících příčin:
   - Nesprávné napětí
   - Nehody (včetně škod způsobených tekutinami nebo vlhkostí)
   - Nesprávné použití nebo zneužití výrobku
   - Chybná nebo nesprávná instalace
   - Problémy s napájením ze sítě včetně napěťových špiček nebo poškození bleskem
   - Napadení hmyzem
   - Neoprávněný zásah do výrobku nebo úprava výrobku jinými osobami než oprávněným servisním personálem
   - Působení abnormálně korozivních materiálů
   - Vložení cizí předmětů do jednotky
   - Použití s příslušenstvím, které nebylo předem schváleno společností Brabantia

Respektujte všechna upozornění a bezpečnostní opatření, která jsou uvedena v návodu k obsluze.
Z důvodu nepřetržitého vývoje výrobku mohou být technické údaje změněny bez předchozího upozornění.

LIKVIDACE ŠETRNÁ K ŽIVOTNÍMU PROSTŘEDÍ

Správná likvidace tohoto výrobku (odpadní elektrická a elektronická zařízení) (Týká se Evropské unie a ostatních evropských zemí se systémy odděleného sběru odpadu.) Evropská směrnice 2012/19/UE ohledně zařízení pro nakládání s elektrickými a elektronickými odpady (WEEE) Toto označení uvedené na výrobku nebo na jeho dokumentaci značí, že by na konci své životnosti neměl být likvidován s ostatním domácím odpadem. Oddělte tento výrobek od ostatního odpadu a odpovědně ho recyklujte, abyste podpořili udržitelné opětovné použití materiálních zdrojů a aby v důsledku neřízené likvidace odpadu nedošlo k poškození životního prostředí nebo lidského zdraví. Uživatelé v domácnostech by se měli ohledně podrobností o místě a způsobu recyklace šetrné k životnímu prostředí obrátit buď na prodejce, u kterého tento výrobek zakoupili, nebo na kancelář místního úřadu.