Online Príručka používateľa

DCP-T310
DCP-T510W
DCP-T710W
MFC-T910DW

© 2017 Brother Industries, Ltd. Všetky práva vyhradené.

Obsah

Skôr než začnete používať zariadenie Brother 1
Definícia poznámok 2
Ochranné známky 3
Dôležitá poznámka 4
Úvod k vášmu zariadeniu Brother 5
Pred používaním zariadenia 6
Prehľad ovládacieho panela 7
Prehľad displeja LCD 11
Prístup k Brother Utilities (Windows®) 12
Odinštalácia softvéru a ovládačov Brother (Windows®) 13
Manipulácia s papierom 14
Vkladanie papiera 15
Vložte papier do zásobníka na papier 16
Vkladanie papiera do otvoru manuálneho podávania 27
Vkladanie papiera do viacúčelového zásobníka 30
Nepotlačiteľná plocha 34
Nastavenia papiera 35
Prijateľný papier a iné tlačové médiá 39
Vkladanie dokumentov 48
Vkladanie dokumentov do automatického podávača dokumentov (ADF) 49
Vkladanie dokumentov na sklo skenera 51
Neskenovateľná plocha 52
Tlač 53
Tlač z počítača (Windows®) 54
Tlač fotografie (Windows®) 55
Tlač dokumentu (Windows®) 56
Zrušenie tlačovej úlohy (Windows®) 57
Tlač viacerých strán na jeden hárok papiera (N na 1) (Windows®) 58
Vytlačiť ako plagát (Windows®) 59
Automatická tlač na obe strany papiera (Automatická obojstranná tlač) (Windows®) 60
Manuálna tlač na obe strany papiera (Manuálna obojstranná tlač) (Windows®) 63
Automaticky vytlačiť ako brožúru (Windows®) 66
Manuálne vytlačiť ako brožúru (Windows®) 68
Tlač farebného dokumentu v režime Stupne šedej (Windows®) 71
Prevencia pred rozmazanými výtlačkami a zasekávaním papiera (Windows®) 72
Použitie predvoľby profilu tlače (Windows®) 74
Zmena predvolených nastavení tlače (Windows®) 77
Nastavenia tlače (Windows®) 78
Tlač z počítača (Mac) 83
Tlač fotografie (Mac) 84
Tlač dokumentu (Mac) 85
Automatická tlač na obe strany papiera (Automatická obojstranná tlač) (Mac) 86
Manuálna tlač na obe strany papiera (Manuálna obojstranná tlač) (Mac) 87

Tlač viacerých stránok na jeden hárok papiera (N na 1) (Mac) 89
Tlač farebného dokumentu v režime Stupne šedej (Mac) 90
Prevencia pred rozmazanými výtlačkami a zasekávaním papiera (Mac) 91
Možnosti tlače (Mac) 93
Skenovanie 99
Skenovanie pomocou tlačidla skenovania na zariadení Brother 100
Skenovanie fotografií a grafiky 101
Uloženie naskenovaných údajov do priečinka ako súbor PDF 104
Uloženie skenovaných údajov na jednotku USB Flash 107
Skenovanie do editovateľného textového súboru pomocou technológie OCR 109
Skenovanie do prílohy e-mailu 111
Webové služby pre skenovanie na sieť (Windows® 7, Windows® 8 a Windows® 10) 114
Zmena nastavení tlačidla skenovania z aplikácie ControlCenter4 (Windows®) 119
Zmena nastavení tlačidla skenovania z aplikácie Brother iPrint&Scan (Mac) 123
Skenovanie z počítača (Windows®) 124
Skenovanie v domácom režime aplikácie ControlCenter4 (Windows®) 125
Skenovanie v pokročilom režime aplikácie ControlCenter4 (Windows®) 140
Skenovanie pomocou Nuance™ PaperPort™ 14SE alebo iných aplikácií Windows® 156
Skenovanie pomocou aplikácie Windows® Faxovanie a skenovanie 161
Inštalácia aplikácií BookScan Enhancer a Whiteboard Enhancer (Windows®) 165
Skenovanie z počítača (Mac) 166
Skenovanie pomocou aplikácie Brother iPrint&Scan (Mac) 167
Skenovanie pomocou aplikácií kompatibilných s ovládačom TWAIN (Mac) 168
Kopírovať 172
Kopírovanie dokumentu 173
Zväčšenie alebo zmenšenie kopírovaného obrazu 175
Usporiadanie kópií 177
Vytváranie kópií rozložených na stranu (N na 1 alebo plagát) 178
Tlač na obe strany papiera (obojstranné kopírovanie) 181
Kopírovanie identifikačnej karty 183
Voľby kopírovania 185
Fax 188
Odoslanie faxu 189
Faxovanie zo zariadenia Brother 190
Manuálne odoslanie faxu 192
Odoslanie faxu na konci rozhovoru 193
Odoslanie toho istého faxu viacerým ako jednému príjemcovi (rozosielanie) 194
Odoslanie faxu v reálnom čase 197
Zmena nastavení automatického vytočenia faxu 198
Zrušenie prebiehajúceho odosielania faxu 199
Kontrola a zrušenie pripraveného faxu 200
Možnosti faxovania 201
Prijímanie faxov 202
Nastavenia režimu príjmu 203
Zmena formátu strany prichádzajúceho faxu nadmernej veľkosti 209
Nastavenie značky príjmu faxu 210

Prijatie faxu na konci telefónneho hovoru ... 211
Voľby príjmu do pamäte ... 212
Hlasové operácie a faxové čísla ... 215
Hlasové operácie ... 216
Uloženie faxových čísel ... 218
Nastavenie skupín pre rozosielanie ... 222
Telefonické služby a externé zariadenia ... 226
Nastavenie typy telefónnej linky ... 227
Protokol prenosu hlasu cez internet (VoIP/rušenie telefónnej linky) ... 229
Externý telefónny záznamník (TAD) ... 230
Externé a pobočkové telefóny ... 234
Faxové správy ... 239
Nastavte štýl správy o overení prenosu ... 240
Nastavenie času intervalu faxového denníka ... 241
PC-FAX ... 242
PC-FAX pre systém Windows® ... 243
PC-FAX pre Mac ... 269
PhotoCapture Center ... 272
Tlač fotografií priamo z jednotky USB Flash ... 273
Kompatibilné jednotky USB Flash ... 274
Dôležitá informácia o tlači fotografií ... 275
Tlač fotografií z jednotky USB Flash na zariadení Brother ... 276
Tlač fotografií z aplikácie ControlCenter4 (Windows®) ... 284
Upravovanie fotografií pomocou aplikácie ControlCenter4 (Windows®) ... 286
Sieť ... 288
Podporované základné sieťové funkcie ... 289
Softvér a pomôcky na správu siete ... 290
Informácie o softvéri a pomôckach na správu siete ... 291
Ďalšie metódy konfigurácie zariadenia Brother pre bezdrôtovú sieť ... 292
Pred konfiguráciou zariadenia Brother pre bezdrôtovú sieť ... 293
Konfigurácia zariadenia pre bezdrôtovú sieť pomocou metódy stlačenia jedného tlačidla štandardu Wi-Fi Protected Setup™ (WPS) ... 294
Konfigurácia zariadenia pre bezdrôtovú sieť pomocou metódy PIN štandardu Wi-Fi Protected Setup™ (WPS) ... 296
Konfigurácia zariadenia pre bezdrôtovú sieť, ak sa identifikátor SSID nevysiela ... 299
Používanie siete Wi-Fi Direct® ... 302
Pokročilé sieťové funkcie ... 316
Vytlačenie správy o konfigurácii siete ... 317
Technické informácie pre pokročilých používateľov ... 318
Obnovenie výrobných sieťových nastavení ... 319
Tlač správy o bezdrôtovej sieti ... 320
Zabezpečenie ... 323
Zámok nastavení zariadenia ... 324
Informácie o používaní funkcie na blokovanie odosielania ... 325
Mobilné pripojenie/pripojenie na internet ... 329
Brother Web Connect ... 330

Prehľad funkcie Brother Web Connect ... 331
Online služby používané so službou Brother Web Connect ... 332
Podmienky používania funkcie Brother Web Connect ... 334
Nastavte funkciu Brother Web Connect ... 337
Skenovanie a nahrávanie dokumentov pomocou služby Brother Web Connect ... 344
Google Cloud Print ... 345
Prehľad aplikácie Google Cloud Print ... 346
Pred používaním služby Google Cloud Print ... 347
Tlač z Google Chrome™ alebo Chrome OS™ ... 352
Tlač Google Drive™ pre mobily ... 353
Tlač z e-mailovej služby Gmail™ pre mobily ... 354
AirPrint ... 355
Prehľad služby AirPrint ... 356
Pred používaním funkcie AirPrint (macOS) ... 357
Tlač použitím AirPrint ... 358
Skenovanie použitím funkcie AirPrint (macOS) ... 361
Odoslanie faxu pomocou funkcie AirPrint (macOS) ... 362
Mobilná tlač pre Windows® ... 363
Tlačová služba Mopria® ... 364
Aplikácia Brother iPrint&Scan pre mobil ... 365
ControlCenter ... 366
ControlCenter4 (Windows®) ... 367
Zmena prevádzkového režimu v aplikácii ControlCenter4 (Windows®) ... 368
Skenovanie v domácom režime aplikácie ControlCenter4 (Windows®) ... 370
Skenovanie v pokročilom režime aplikácie ControlCenter4 (Windows®) ... 371
Nastavenie zariadenia Brother pomocou aplikácie ControlCenter4 (Windows®) ... 372
Vytvorenie používateľskej karty prostredníctvom pokročilého režimu aplikácie ControlCenter4 (Windows®) ... 374
Aplikácia Brother iPrint&Scan pre systém Windows® a Mac ... 376
Prehľad aplikácie Brother iPrint&Scan ... 377
Riešenie problémov ... 378
Chybové hlásenia a hlásenia o údržbe ... 379
Prenos faxov alebo správa faxového denníka ... 392
Správy o chybe pri používaní funkcie Brother Web Connect ... 396
Uviaznutie dokumentu ... 398
Dokument uviazol v hornej časti jednotky ADF ... 399
Dokument sa zasekol vnútri jednotky ADF ... 400
Odstránenie útržkov papiera zaseknutých v ADF ... 401
Zaseknutie tlačiarne alebo zaseknutie papiera ... 402
Papier sa zasekol v zariadení (zaseknutý papier) ... 403
Papier sa zasekol vnútri a v prednej časti zariadenia (Zaseknutie A vnútri/vpredu) ... 408
Papier sa zasekol v prednej časti zariadenia (Zaseknutie B vpredu) ... 413
Papier sa zasekol v zadnej časti zariadenia (Zaseknutie C vzadu) ... 416
Papier je zaseknutý vo viacúčelovom zásobníku (Zaseknutie D vo viacúčelovom zásobníku) ... 418
Papier je zaseknutý vo vnútri a vo viacúčelovom zásobníku (Zaseknutie E vo vnútri/vo viacúčelovom zásobníku) ... 421

V prípade, že sa vyskytli problémy so zariadením ... 426
Problémy s manipuláciou s papierom a s tlačou ... 427
Problémy týkajúce sa telefónu a faxu ... 433
Ďalšie problémy ... 439
Problémy so sieťou ... 441
Problémy so službou Google Cloud Print ... 452
Problémy so službou AirPrint ... 453
Kontrola informácií o zariadení ... 454
Resetovanie zariadenia Brother ... 455
Prehľad funkcií resetovania ... 456
Bežná údržba ... 457
Doplňte atramentové nádržky ... 458
Čistenie zariadenia Brother ... 462
Čistenie skenera ... 463
Čistenie tlačovej hlavy zo zariadenia Brother ... 465
Čistenie tlačovej hlavy pomocou počítača (systém Windows®) ... 467
Čistenie tlačovej hlavy pomocou počítača (Mac) ... 469
Čistenie displeja zariadenia ... 470
Čistenie vonkajších častí zariadenia ... 471
Čistenie podložky zariadenia ... 473
Čistenie valčekov podávania papiera ... 474
Čistenie základnej podložky ... 476
Čistenie podávacích valčekov papiera ... 477
Kontrola zariadenia Brother ... 478
Kontrola kvality tlače ... 479
Kontrola ohraničenia tlače zariadenia Brother ... 483
Monitorovanie stavu zariadenia z počítača (Windows®) ... 485
Monitorovanie stavu zariadenia z počítača (Mac) ... 489
Napravenie podávania papiera na obmedzenie výskytu zvislých čiar ... 490
Ak máte problémy s tlačou, zmeňte nastavenia možnosti tlače ... 491
Zabalenie a poslanie zariadenia Brother ... 493
Nastavenia zariadenia ... 495
Zmena nastavení zariadenia na ovládacom paneli ... 496
V prípade výpadku prúdu (uloženie v pamäti) ... 497
Všeobecné nastavenia ... 498
Tlač správ ... 510
Tabuľky nastavení a funkcií ... 513
Zmena nastavení zariadenia z počítača ... 527
Zmena nastavení zariadenia pomocou Diaľkového nastavenia ... 528
Príloha ... 540
Špecifikácie ... 541
Zadávanie textu do zariadenia Brother ... 549
Informácie o recyklovanom papieri ... 551
Telefónne čísla spoločnosti Brother ... 552

Skôr než začnete používať zariadenie Brother

- Definícia poznámok
- Ochranné známky
- Dôležitá poznámka

Definícia poznámok

V tejto príručke používateľa sa používajú nasledujúce symboly a konvencie:

⚠ VAROVANIE	VAROVANIE Označuje potenciálne nebezpečnú situáciu, ktorá v prípade, že jej nezabránite, môže mať za následok smrť alebo vážne zranenia.
⚠ UPOZORNENIE	UPOZORNENIE upozorňuje na potrebu vyhnúť sa potenciálne nebezpečnej situácii, ktorá môže mať za následok menšie alebo mierne zranenia.
DÔLEŽITÉ	DÔLEŽITÉ upozorňuje na potrebu vyhnúť sa potenciálne nebezpečnej situácii, ktorá môže spôsobiť škodu na majetku alebo znefunkčnenie výrobku.
POZNÁMKA	POZNÁMKA stanovuje prevádzkové prostredie, podmienky pre inštaláciu alebo špeciálne podmienky používania.
	Ikony tipov označujú užitočné rady a doplňujúce informácie.
	Ikony Nebezpečenstvo úrazu elektrickým prúdom varujú pred možným zásahom elektrickým prúdom.
Tučné	Tučným písmom sú označené tlačidlá na ovládacom paneli zariadenia alebo na obrazovke počítača.
Kurzíva	Kurzívou sú označené dôležité body alebo odkazy na súvisiacu tému.
`Courier New`	Písmom Courier New sú označené správy zobrazené na displeji LCD zariadenia.

Súvisiace informácie

- Skôr než začnete používať zariadenie Brother

Ochranné známky

Microsoft, Windows, Windows Server, SharePoint, Internet Explorer, Excel, PowerPoint, OneNote a OneDrive sú registrované obchodné známky alebo obchodné známky spoločnosti Microsoft Corporation v USA a/alebo iných krajinách.

Apple, App Store, Mac, Safari, iPad, iPhone, iPod touch a macOS sú obchodné známky spoločnosti Apple Inc., registrované v USA a iných krajinách.

AirPrint a logo AirPrint sú obchodné známky spoločnosti Apple Inc. registrované v USA a ďalších krajinách.

Nuance a PaperPort sú obchodné známky alebo registrované obchodné známky spoločnosti Nuance Communications, Inc. alebo jej pobočiek v USA alebo ďalších krajinách.

Wi-Fi®, Wi-Fi Alliance® a Wi-Fi Direct® sú registrované obchodné známky spoločnosti Wi-Fi Alliance®.

WPA™, WPA2™, Wi-Fi Protected Setup™ a Wi-Fi Protected Setup™ logo sú známky spoločnosti Wi-Fi Alliance®.

Android, Gmail, Google Cloud Print, Google Drive, Google Play, Google Chrome, Chrome OS a Google sú obchodné známky spoločnosti Google, Inc. Tieto obchodné známky sa používajú na základe povolenia od spoločnosti Google.

Mozilla a Firefox sú registrované obchodné známky spoločnosti Mozilla Foundation.

Slovné označenie a logá Bluetooth® sú registrované obchodné známky vo vlastníctve spoločnosti Bluetooth SIG, Inc. a akékoľvek ich použitie spoločnosťou Brother Industries, Ltd. a spriaznenými spoločnosťami je predmetom licencie. Iné obchodné známky a obchodné názvy sú majetkom príslušných vlastníkov.

Intel je obchodná známka spoločnosti Intel Corporation v USA alebo ďalších krajinách.

Evernote a logo Evernote Elephant sú obchodné známky spoločnosti Evernote Corporation a používajú sa na základe licencie.

Mopria® a logo Mopria sú registrované obchodné známky a servisné známky spoločnosti Mopria Alliance, Inc. v USA a iných krajinách. Neoprávnené použitie je prísne zakázané.

WordPerfect je obchodná známka alebo registrovaná obchodná známka spoločnosti Corel Corporation a/alebo jej pobočiek v Kanade, USA a/alebo iných krajinách.

Každá spoločnosť, ktorej názov softvéru je uvedený v tejto príručke, má licenčnú zmluvu na softvér týkajúcu sa programov v jej vlastníctve.
Všetky obchodné názvy a názvy produktov spoločností uvádzané v produktoch Brother, súvisiacich dokumentoch a akýchkoľvek ďalších materiáloch sú ochrannými známkami alebo registrovanými ochrannými známkami príslušných spoločností.

Súvisiace informácie

- Skôr než začnete používať zariadenie Brother

Dôležitá poznámka

- Nepoužívajte tento produkt mimo krajinu, v ktorej bol zakúpený, keďže tým môžete porušiť zákony týkajúce sa bezdrôtovej komunikácie a elektrického napájania danej krajiny.
- Windows® 10 v tomto dokumente predstavuje Windows® 10 Home, Windows® 10 Pro, Windows® 10 Education a Windows® 10 Enterprise.
- Systém Windows Server® 2008 v tomto dokumente označuje systém Windows Server® 2008 a Windows Server® 2008 R2.
- Ak nie je uvedené inak, v tejto príručke používateľa sa používajú hlásenia na displeji LCD pre model DCP-T710W/MFC-T910DW.
- Ak nie je uvedené inak, v tejto príručke používateľa sa používajú ilustrácie modelu DCP-T710W/MFC-T910DW.
- Snímky obrazovky v tejto príručke používateľa slúžia na iba na ilustráciu a od aktuálnych snímok obrazoviek sa môžu líšiť.
- Pokiaľ to nie je uvedené inak, snímky obrazoviek v tejto príručke pochádzajú zo systému Windows® 7 a systému macOS v10.12.x. Obrazovky v počítači sa môžu líšiť v závislosti od vášho operačného systému.
- Obsah príručky a špecifikácie produktu sa môžu zmeniť bez predchádzajúceho upozornenia.
- Táto dokumentácia je určená pre modely MFC aj DCP. „XXX-XXXX“ čítajte ako „MFC/DCP-XXXX“ (kde XXXX označuje názov vášho modelu).

Súvisiace informácie

- Skôr než začnete používať zariadenie Brother

Úvod k vášmu zariadeniu Brother

- Pred používaním zariadenia
- Prehľad ovládacieho panela
- Prehľad displeja LCD
- Prístup k Brother Utilities (Windows®)

Pred používaním zariadenia

Skôr, ako sa pokúsite o akúkoľvek tlačovú operáciu, preverte nasledovné:

- Uistite sa, že ste nainštalovali softvér Brother a ovládače.
- Pre používateľov kábla USB alebo sieťového kábla: presvedčte sa, že kábel rozhrania je fyzicky zaistený.

Výber správneho typu papiera

Pri vysokokvalitnej tlači je dôležité vybrať správny typ papiera. Pred kúpou papiera si nezabudnite prečítať informácie o prijateľných typoch papiera a zistite jeho potlačiteľnú oblasť v závislosti od nastavení v ovládači tlačiarne.

Simultánna tlač, skenovanie a faxovanie

Toto zariadenie môže tlačiť z počítača počas odosielania alebo prijímania faxu do pamäte, alebo počas skenovania dokumentu do počítača. Počas tlače z počítača sa odosielanie faxu nezastaví. Ak však prebieha kopírovanie alebo príjem faxu na papier, tlač sa pozastaví a obnoví sa ihneď po tom, ako sa skončí kopírovanie alebo príjem faxu.

Modely DCP nepodporujú funkciu faxu.

Brána firewall (Windows®)

Ak je počítač chránený bránou firewall a nemôžete tlačiť cez sieť, skenovať cez sieť alebo používať funkciu PC-FAX, bude pravdepodobne potrebné nakonfigurovať nastavenia brány firewall. Ak používate bránu firewall systému Windows® a softvér a ovládače ste nainštalovali použitím krokov v inštalačnom programe, potrebné nastavenia brány firewall už boli vykonané. Ak používate iný typ osobného firewallového softvéru, prečítajte si Príručku používateľa k tomuto softvéru alebo kontaktujte jeho producenta.

Súvisiace informácie

- Úvod k vášmu zariadeniu Brother

Prehľad ovládacieho panela

MFC-T910DW

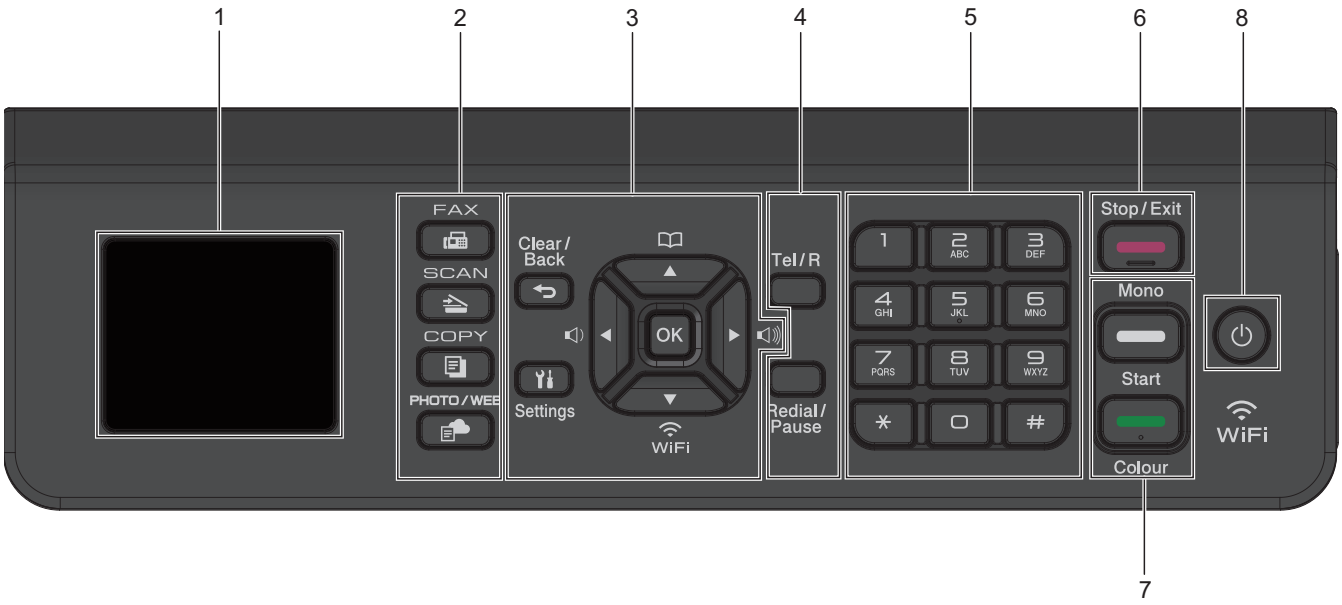

1. **1,8"(44,9 mm) Displej z tekutých kryštálov (LCD)**
   Zobrazuje hlásenia, ktoré pomáhajú pri nastavení a používaní zariadenia.
2. **Tlačidlá režimu**

   FAX

   Stlačením prepnete zariadenie do režimu faxovania.

   SCAN (SKEN)

   Stlačením prepnete zariadenie do režimu skenovania.

   COPY (Kopírovanie)

   Stlačením prepnete zariadenie do režimu kopírovania.

   PHOTO/WEB (FOTO/WEB)

   Stlačením prepnete zariadenie do režimu Foto/Web.
3. **Tlačidlá nastavení**

   Clear/Back (Vymazať/Späť)

   Stlačením sa vrátite späť na predchádzajúcu úroveň ponuky.

   Settings (Nastavenia)

   Stlačením otvoríte hlavnú ponuku.

   OK

   Stlačením vyberiete nastavenie.

   ◀ alebo ▶

   Stlačením nastavíte hlasitosť zvonenia, keď je zariadenie nečinné.

- Stlačením uložíte do pamäte zariadenia čísla krátkej voľby a skupinové čísla.
- Stlačením vyhľadáte a vytočíte čísla uložené v pamäti zariadenia.

Stlačením nakonfigurujete nastavenia bezdrôtového pripojenia, keď je zariadenie nečinné.

▲ alebo ▼

Stláčaním môžete prechádzať ponukami a možnosťami.

◀ alebo ▶

- Stláčaním môžete presúvať kurzor na ľavú alebo pravú časť displeja LCD.
- Stlačením buď potvrdíte alebo zrušíte prebiehajúci proces.

4. **Tlačidlá telefónu**

Tel/R

Ak je zariadenie v režime Fax/Tel (F/T) a vy zdvihnete slúchadlo externého telefónu počas zvonenia (pseudo/dvojité zvonenie), po stlačení tlačidla **Tel/R** môžete začať hovoriť.

Ak ste pripojení k pobočkovej ústredni (PBX), môžete toto tlačidlo použiť na prístup k vonkajšej linke alebo na prepojenie volania na inú klapku.

Redial/Pause (Opakovanie/Pauza)

- Stlačením znovu vytočíte posledné volané číslo.
- Stlačením vyberiete a znovu vytočíte čísla z histórie odchádzajúcich volaní alebo z histórie ID volaného.
- Vloží pauzu pri vytáčaní čísel.

5. **Číselná klávesnica**
   - Použite na vytáčanie faxových a telefónnych čísel.
   - Použite ako klávesnicu na zadávanie textu alebo znakov.
6. **Stop/Exit (Stop/Koniec)**
   - Stlačením zrušíte operáciu.
   - Stlačením opustíte ponuku.
7. **Tlačidlá spúšťania**

Mono Start (Štart ČB)

- Stlačením začnete odosielať čiernobiele faxy.
- Stlačením začnete vytvárať čiernobiele kópie.
- Stlačením spustíte skenovanie dokumentov (farebných alebo čiernobielych v závislosti od nastavenia skenovania).

Colour Start (Štart Farba)

- Stlačením začnete vytvárať plnofarebné kópie.
- Stlačením spustíte skenovanie dokumentov (farebných alebo čiernobielych v závislosti od nastavenia skenovania).

8. **Zapnutie/vypnutie napájania**

   Stlačením tlačidla zariadenie zapnete.

   Stlačením a podržaním tlačidla zariadenie vypnete. Na displeji LCD sa zobrazí hlásenie `[Vypinam]` a zostane zobrazené ešte niekoľko sekúnd, potom sa displej vypne. Ak máte pripojený externý telefón alebo telefónny záznamník (TAD), budú neustále k dispozícii.

   Ak zariadenie vypnete pomocou tlačidla, bude naďalej pravidelne čistiť tlačovú hlavu, aby sa zachovala kvalita tlače. Ak chcete predĺžiť životnosť tlačovej hlavy, usporiť atrament a zachovať kvalitu tlače, zariadenie by ste mali nechať neustále pripojené k zdroju napájania.

DCP-T310/DCP-T510W/DCP-T710W

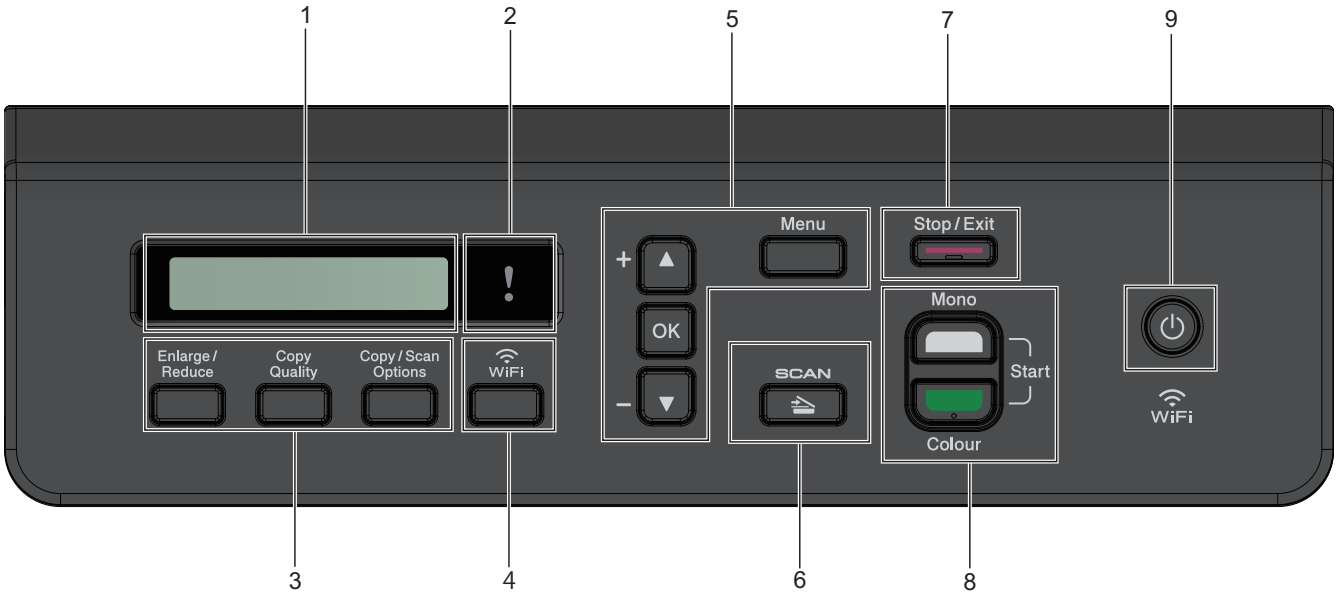

1. **Displej z tekutých kryštálov (LCD)**

   Zobrazuje hlásenia, ktoré pomáhajú pri nastavení a používaní zariadenia.

2. **Výstražný indikátor LED**

   Keď sa na LCD displeji zobrazuje chybové hlásenie alebo dôležité hlásenie o stave, bliká naoranžovo.

3. **Tlačidlá kopírovania**

   (DCP-T310)

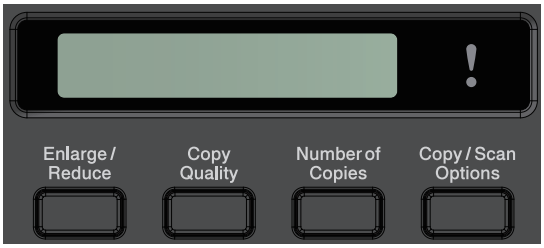

   (DCP-T510W/DCP-T710W)

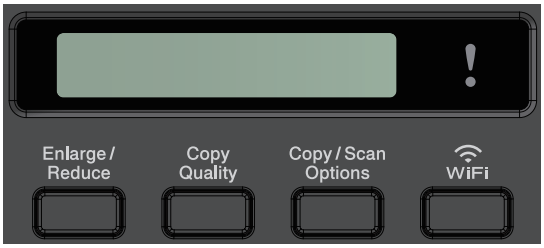

   - **Enlarge/Reduce (Zväčšenie/Zmenšenie)**

     Stlačením zväčšíte alebo zmenšíte kópiu.

- **Copy Quality (Kvalita kopírovania)**

  Stlačením dočasne zmeníte kvalitu kópií.
- **Number of Copies (Počet kópií) (DCP-T310)**

  Stlačením vytvoríte viaceré kópie.
- **Copy / Scan Options Možnosti kopírovania/skenovania)**

  Stlačením vstúpite do dočasného nastavenia kopírovania alebo skenovania.

4. **WiFi (DCP-T510W/DCP-T710W)**

   Stlačením nakonfigurujete nastavenia bezdrôtového pripojenia, keď je zariadenie nečinné.
5. **Tlačidlá ponuky**

   Menu

   Stlačením otvoríte hlavnú ponuku.

   ▲ alebo ▼

   Stláčaním môžete prechádzať ponukami a možnosťami.

   OK

   Stlačením vyberiete nastavenie.
6. **SCAN (SKEN)**

   Stlačením prepnete zariadenie do režimu skenovania.
7. **Stop/Exit (Stop/Koniec)**
   - Stlačením zrušíte operáciu.
   - Stlačením opustíte ponuku.
8. **Tlačidlá spúšťania**

   Mono Start (Štart ČB)
   - Stlačením začnete vytvárať čiernobiele kópie.
   - Stlačením spustíte skenovanie dokumentov (farebných alebo čiernobielych v závislosti od nastavenia skenovania).

   Colour Start (Štart Farba)
   - Stlačením začnete vytvárať plnofarebné kópie.
   - Stlačením spustíte skenovanie dokumentov (farebných alebo čiernobielych v závislosti od nastavenia skenovania).
9. **Zapnutie/vypnutie napájania**

   Stlačením tlačidla zariadenie zapnete.

   Stlačením a podržaním tlačidla zariadenie vypnete. Na displeji LCD sa zobrazí hlásenie `[Vypinam]` a zostane zobrazené ešte niekoľko sekúnd, potom sa displej vypne.

   Ak zariadenie vypnete pomocou tlačidla , bude naďalej pravidelne čistiť tlačovú hlavu, aby sa zachovala kvalita tlače. Ak chcete predĺžiť životnosť tlačovej hlavy, usporiť atrament a zachovať kvalitu tlače, zariadenie by ste mali nechať neustále pripojené k zdroju napájania.

Súvisiace informácie

- Úvod k vášmu zariadeniu Brother

Prehľad displeja LCD

Súvisiace modely: MFC-T910DW

Na tejto obrazovke sa zobrazuje stav zariadenia, keď je zariadenie nečinné. Jej zobrazenie znamená, že je zariadenie pripravené na ďalší príkaz.

Obrazovka Základné

1. **Tichý režim**

   Táto ikona sa zobrazí, keď je `[Tichy rezim]` nastavenie nastavené na možnosť `[Zapnute]`.

   Nastavením tichého režimu môžete znížiť hluk pri tlači. Keď zapnete tichý režim, tlač sa spomalí.

2. **Stav bezdrôtovej siete**

   Jednotlivé ikony v nasledujúcej tabuľke indikujú stav bezdrôtovej siete:

	Bezdrôtová sieť je pripojená. Trojúrovňový indikátor na domovskej obrazovke signalizuje aktuálnu intenzitu bezdrôtového signálu.
	Nedá sa zistiť bezdrôtový prístupový bod.
	Bezdrôtové nastavenie je vypnuté.

3. **Dátum a čas**

   Zobrazuje nastavenie dátumu a času v zariadení.

4. **Počet faxov v pamäti**

   Ukazuje, koľko prijatých faxov je uložených v pamäti zariadenia.

5. **Režim prijímania**

   Zobrazenie aktuálneho režimu prijímania.

   - `[Fax]` (len fax)
   - `[F/T]` (fax/tel)
   - `[TAD]` (externý TAD)
   - `[Mnl]` (manuálne)

Súvisiace informácie

- Úvod k vášmu zariadeniu Brother

Prístup k Brother Utilities (Windows®)

Brother Utilities je spúšťač aplikácií, ktorý ponúka pohodlný prístup ku všetkým aplikáciám Brother nainštalovaným vo vašom počítači.

1. Vykonajte jednu z nasledujúcich činností:
   - Windows® 7

     Kliknite na položku **(Štart)** > **Všetky programy** > **Brother** > **Brother Utilities**.
   - Windows® 8

     Ťuknite alebo kliknite na položku (**Brother Utilities**) na obrazovke **Štart** alebo na pracovnej ploche.
   - Windows® 8,1

     Presuňte kurzor myši do ľavého dolného rohu obrazovky **Štart** a kliknite na položku (ak používate dotykové zariadenie, potiahnutím prsta z dolnej časti obrazovky **Štart** smerom nahor zobrazte obrazovku **Aplikácie**).

     Keď sa objaví obrazovka **Aplikácie**, klepnite alebo kliknite na (**Brother Utilities**).
   - Windows® 10

     Kliknite na položku > **Brother** > **Brother Utilities**.
2. Zvoľte vaše zariadenie.

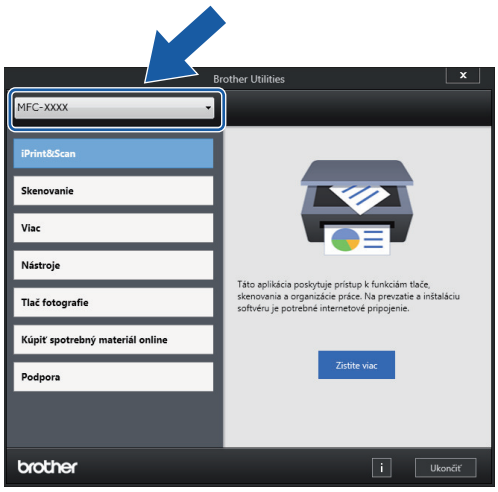

3. Zvoľte operáciu, ktorú chcete použiť.

Súvisiace informácie

- Úvod k vášmu zariadeniu Brother
- Odinštalácia softvéru a ovládačov Brother (Windows®)

Odinštalácia softvéru a ovládačov Brother (Windows®)

1. Vykonajte jednu z nasledujúcich činností:
   - Windows® 7

     Kliknite na položku **(Štart)** > **Všetky programy** > **Brother** > **Brother Utilities**.
   - Windows® 8

     Ťuknite alebo kliknite na položku (**Brother Utilities**) na obrazovke **Štart** alebo na pracovnej ploche.
   - Windows® 8,1

     Presuňte kurzor myši do ľavého dolného rohu obrazovky **Štart** a kliknite na položku (ak používate dotykové zariadenie, potiahnutím prsta z dolnej časti obrazovky **Štart** smerom nahor zobrazte obrazovku **Aplikácie**).

     Keď sa objaví obrazovka **Aplikácie**, klepnite alebo kliknite na (**Brother Utilities**).
   - Windows® 10

     Kliknite na položku > **Brother** > **Brother Utilities**.
2. Z rozbaľovacieho zoznamu vyberte svoj model (ak už nie je vybratý).
3. Kliknite na **Nástroje** na ľavom navigačnom paneli.
   - Ak sa zobrazuje ikona **Upozornenie na aktualizáciu softvéru**, vyberte ju a kliknite na **Skontrolovať teraz** > **Kontrola aktualizácií firmvéru** > **Aktualizovať**. Postupujte podľa pokynov na displeji.
   - Ak sa ikona **Upozornenie na aktualizáciu softvéru** nezobrazuje, prejdite na nasledujúci krok.
4. Kliknite na **Odinštalovať** v časti **Nástroje** aplikácie **Brother Utilities**.

   Podľa pokynov v dialógovom okne odinštalujte softvér a ovládače.

Súvisiace informácie

- Prístup k Brother Utilities (Windows®)

Manipulácia s papierom

- Vkladanie papiera
- Vkladanie dokumentov

Vkladanie papiera

- Vložte papier do zásobníka na papier
- Vkladanie papiera do otvoru manuálneho podávania
- Vkladanie papiera do viacúčelového zásobníka
- Nepotlačiteľná plocha
- Nastavenia papiera
- Prijateľný papier a iné tlačové médiá
- Chybové hlásenia a hlásenia o údržbe
- Problémy s manipuláciou s papierom a s tlačou

Vložte papier do zásobníka na papier

- Vloženie papiera pozostávajúceho z jednotlivých listov alebo Foto 2L do zásobníka na papier
- Vloženie fotografického papiera do zásobníka na papier
- Vloženie obálok do zásobníka na papier

Vloženie papiera pozostávajúceho z jednotlivých listov alebo Foto 2L do zásobníka na papier

- Ak je nastavenie [Skont. papier] nastavené na [Zapnute] a zo zariadenia vytiahnete zásobník na papier, na LCD sa zobrazí otázka, či chcete zmeniť typ a formát papiera. Ak je to potrebné, zmeňte nastavenie formátu a typu papiera podľa pokynov na displeji LCD.
- Do zásobníka na papier vkladajte len papier rovnakého formátu a typu.
- Keď vložíte do zásobníka iný formát papiera, musíte zároveň zmeniť nastavenie formátu papiera v zariadení alebo nastavenie formátu papiera v počítači.

  Takto môže zariadenie automaticky dopĺňať papier z príslušného zásobníka, ak bola na zariadení alebo na ovládači tlačiarne nastavená Možnosť automatického výberu zásobníka. (MFC-T910DW)

1. Ak je vysúvacia podpera (1) papiera otvorená, zatvorte ju a potom zatvorte podperu papiera (2).

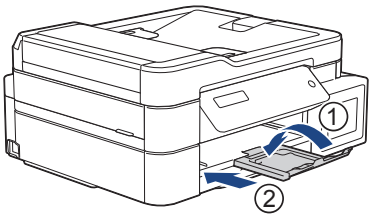

2. Zásobník na papier vytiahnite úplne zo zariadenia.

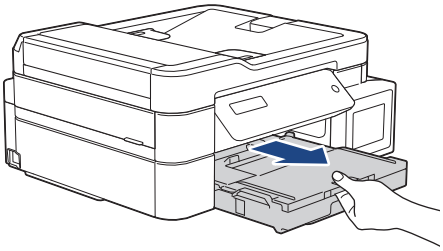

3. Otvorte kryt výstupného zásobníka na papier (1).

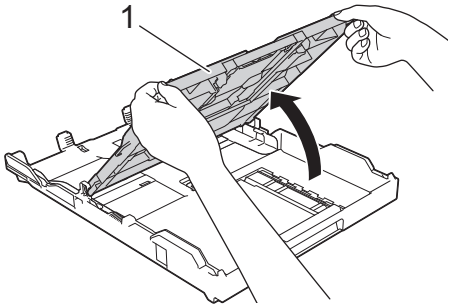

4. Opatrne zatlačte a posuňte vodidlá šírky papiera (1) a potom vodidlo dĺžky papiera (2) tak, aby zodpovedali formátu papiera.

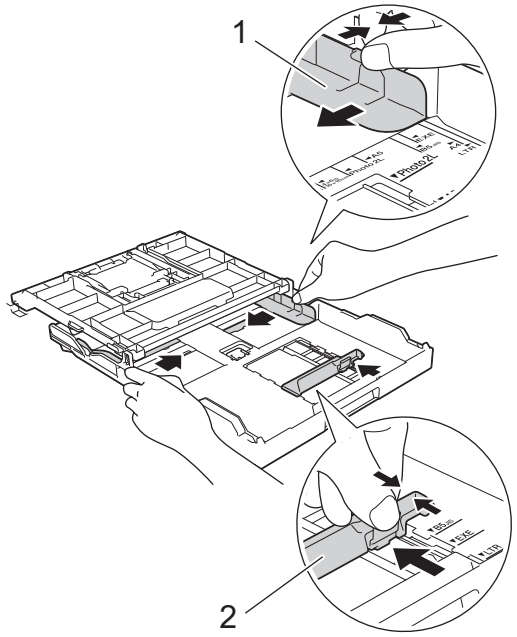

5. Prevetrajte stoh papiera, aby nedochádzalo k zasekávaniu a chybnému podávaniu papiera.

Vždy sa uistite, že papier nie je skrútený ani pokrčený.

6. Opatrne vložte papier do zásobníka na papier povrchom na tlač **smerom nadol.**

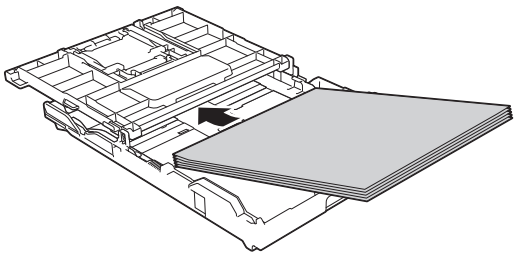

Skontrolujte, či je papier uložený v zásobníku naplocho a vodidlo dĺžky papiera (1) sa dotýka okrajov papiera.

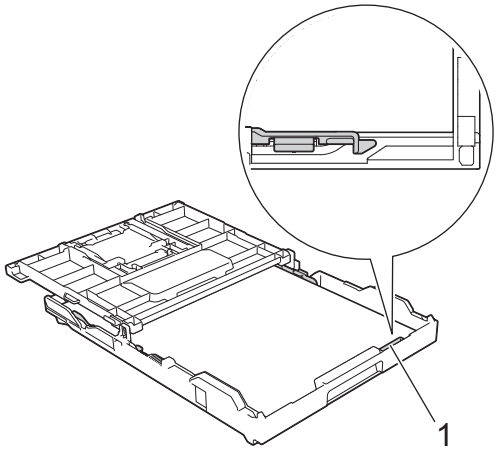

DÔLEŽITÉ

- Dbajte na to, aby ste papier nevložili príliš hlboko, pretože v zadnej časti zásobníka sa môže nadvihnúť a spôsobiť tak problém s podávaním papiera.
- Vloženie viac ako 20 listov papiera Foto 2L (13 x 18 cm) môže spôsobiť zasekávanie papiera.

Ak chcete pridať papier skôr, než bude zásobník na papier prázdny, papier vyberte zo zásobníka a spojte ho s papierom, ktorý pridávate. Stoh papiera vždy dobre prevetrajte, aby zariadenie nepodávalo viacero listov naraz.

7. Opatrne nastavte vodidlá šírky papiera (1) tak, aby zodpovedali formátu papiera.

   Uistite sa, že vodidlá šírky papiera sa dotýkajú okrajov papiera.

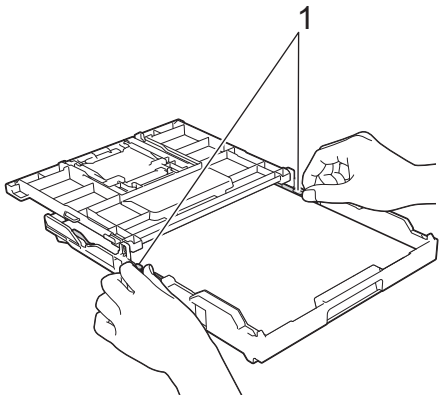

8. Zatvorte kryt výstupného zásobníka papiera.

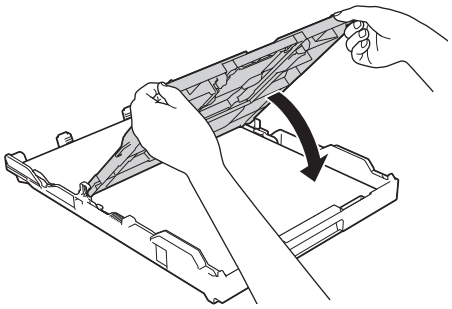

9. Zásobník na papier pomaly úplne zatlačte do zariadenia.

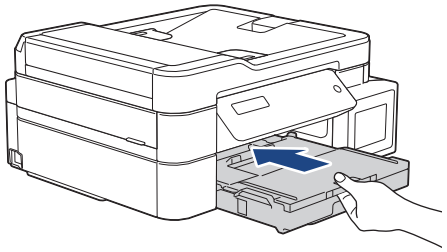

10. Vyťahujte podperu papiera (1), kým nezacvakne na miesto, a potom rozložte vysúvaciu podperu papiera (2).

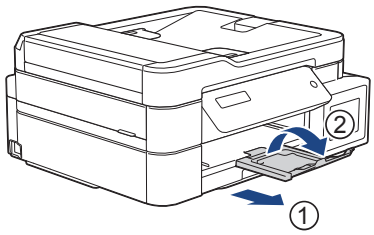

Súvisiace informácie

- Vložte papier do zásobníka na papier
- Zmena nastavenia kontroly formátu papiera
- Výber správneho tlačového média
- Zmena formátu a typu papiera

Vloženie fotografického papiera do zásobníka na papier

- Ak je nastavenie [Skont. papier] nastavené na [Zapnute] a zo zariadenia vytiahnete zásobník na papier, na LCD sa zobrazí otázka, či chcete zmeniť typ a formát papiera. Ak je to potrebné, zmeňte nastavenie formátu a typu papiera podľa pokynov na displeji LCD.
- Do zásobníka na papier vkladajte len papier rovnakého formátu a typu.
- Keď vložíte do zásobníka iný formát papiera, musíte zároveň zmeniť nastavenie formátu papiera v zariadení alebo nastavenie formátu papiera v počítači.

  Takto môže zariadenie automaticky dopĺňať papier z príslušného zásobníka, ak bola na zariadení alebo na ovládači tlačiarne nastavená Možnosť automatického výberu zásobníka. (MFC-T910DW)

1. Ak je vysúvacia podpera (1) papiera otvorená, zatvorte ju a potom zatvorte podperu papiera (2).

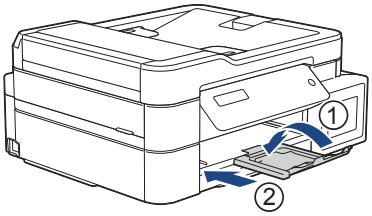

2. Zásobník na papier vytiahnite úplne zo zariadenia.

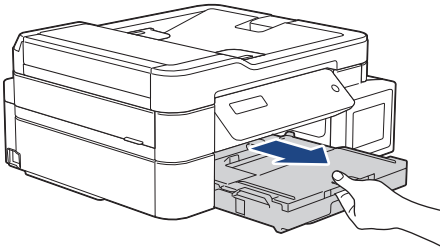

3. Otvorte kryt výstupného zásobníka na papier (1).

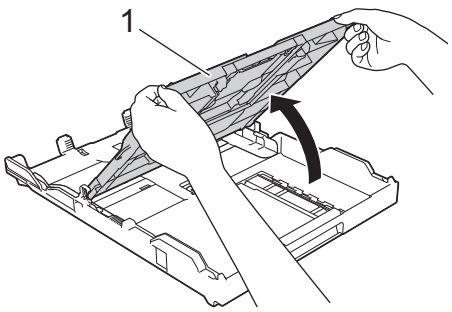

4. Opatrne zatlačte a posuňte vodidlá šírky papiera (1) tak, aby zodpovedali formátu papiera, potom zdvihnite hore zarážku (2).

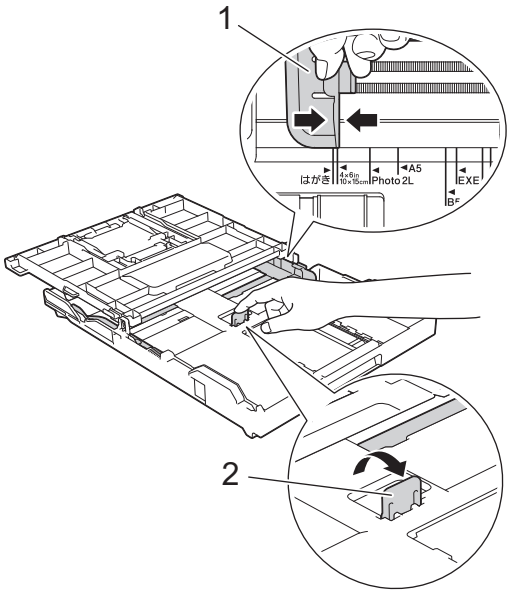

5. Zatvorte kryt výstupného zásobníka papiera.

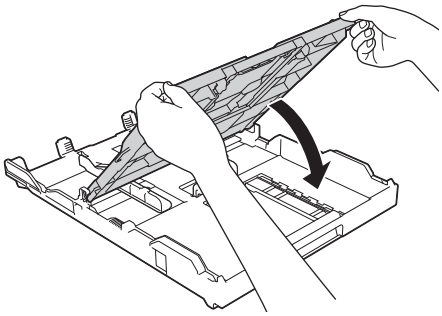

6. Vložte najviac 20 listov fotografického papiera povrchom na tlač **smerom nadol**.
   Vloženie viac ako 20 listov fotopapiera môže spôsobiť zaseknutie papiera.

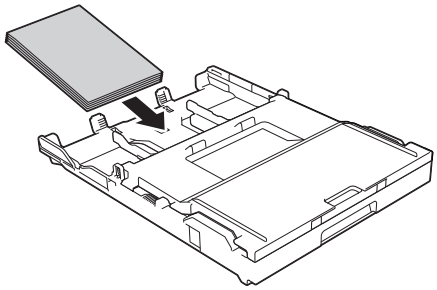

7. Opatrne nastavte vodidlá šírky papiera (1) tak, aby zodpovedali formátu papiera.
   Uistite sa, že vodidlá šírky papiera sa dotýkajú okrajov papiera a papier je v zásobníku uložený naplocho.

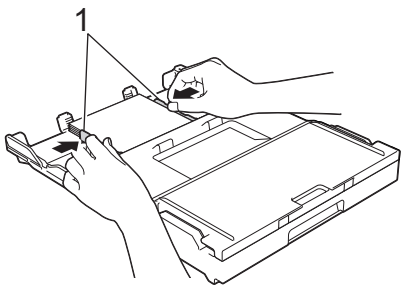

8. Zásobník na papier pomaly úplne zatlačte do zariadenia.

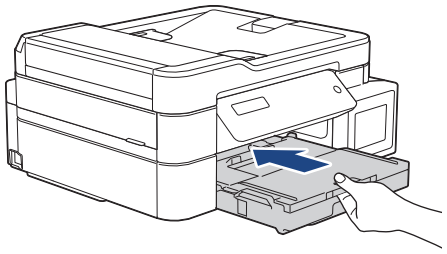

9. Vyťahujte podperu papiera (1), kým nezacvakne na miesto, a potom rozložte vysúvaciu podperu papiera (2).

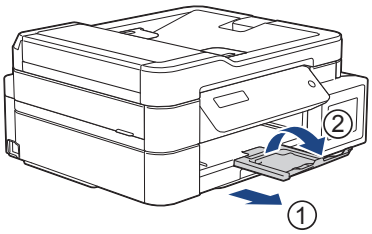

Súvisiace informácie

- Vložte papier do zásobníka na papier
- Zmena nastavenia kontroly formátu papiera
- Výber správneho tlačového média
- Zmena formátu a typu papiera

Vloženie obálok do zásobníka na papier

- Ak je nastavenie [Skont. papier] nastavené na [Zapnute] a zo zariadenia vytiahnete zásobník na papier, na LCD sa zobrazí otázka, či chcete zmeniť typ a formát papiera. Ak je to potrebné, zmeňte nastavenie formátu a typu papiera podľa pokynov na displeji LCD.
- Do zásobníka na papier vkladajte len papier rovnakého formátu a typu.
- Keď vložíte do zásobníka iný formát papiera, musíte zároveň zmeniť nastavenie formátu papiera v zariadení alebo nastavenie formátu papiera v počítači.

  Takto môže zariadenie automaticky dopĺňať papier z príslušného zásobníka, ak bola na zariadení alebo na ovládači tlačiarne nastavená Možnosť automatického výberu zásobníka. (MFC-T910DW)
- Pred vložením obálok do zásobníka stlačte rohy a okraje obálok a čo najviac ich sploštite.

  ➤➤ *Súvisiace informácie*: *O obálkach*

1. Ak je vysúvacia podpera (1) papiera otvorená, zatvorte ju a potom zatvorte podperu papiera (2).

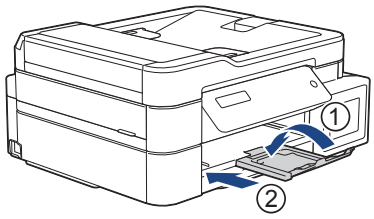

2. Zásobník na papier vytiahnite úplne zo zariadenia.

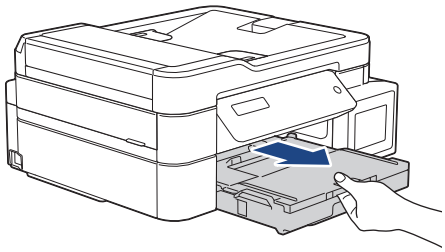

3. Otvorte kryt výstupného zásobníka na papier (1).

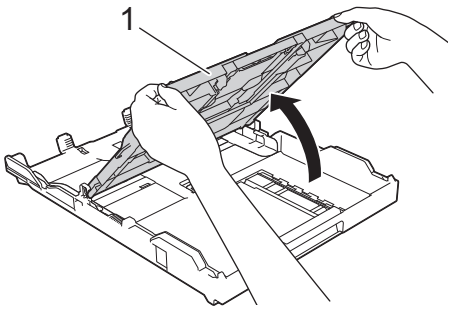

4. Vložte najviac 10 obálok do zásobníka na papier povrchom na tlač **smerom nadol**. Vloženie viac ako 10 obálok môže spôsobiť zaseknutie papiera.

   Ak sú chlopne obálky na pozdĺžnej strane, obálku vložte tak, aby chlopňa bola vľavo, ako je znázornené na obrázku. Opatrne zatlačte a posuňte vodidlá šírky papiera (1) a vodidlo dĺžky papiera (2) tak, aby zodpovedali formátu obálok.

   Skontrolujte, či sú obálky uložené v zásobníku naplocho.

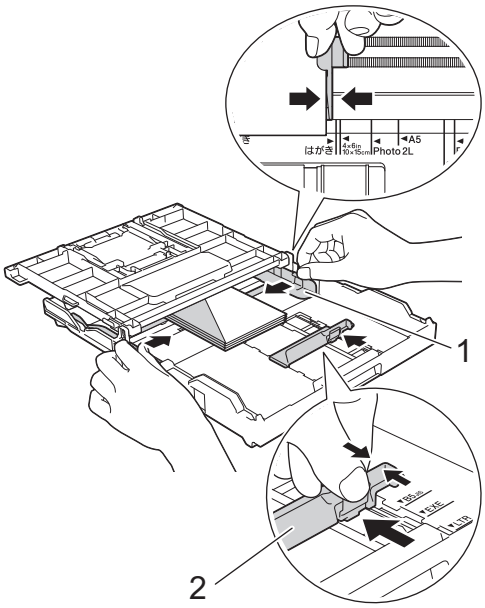

DÔLEŽITÉ

Ak sa obálky podávajú po dvoch, do zásobníka na papier ich vkladajte po jednej.

5. Zatvorte kryt výstupného zásobníka papiera.

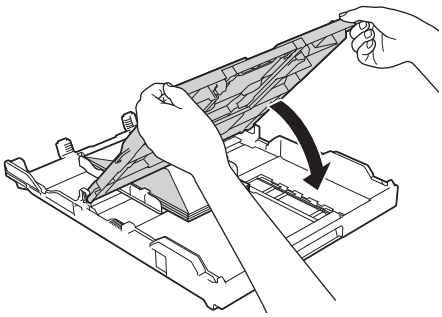

6. Zásobník na papier pomaly úplne zatlačte do zariadenia.

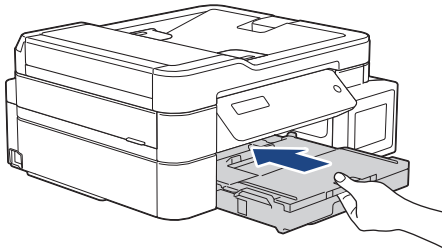

7. Vyťahujte podperu papiera (1), kým nezacvakne na miesto, a potom rozložte vysúvaciu podperu papiera (2).

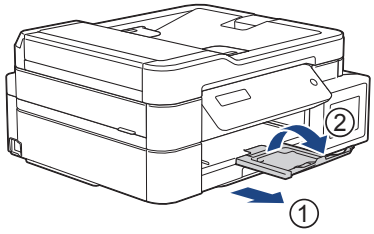

Súvisiace informácie

- Vložte papier do zásobníka na papier
- O obálkach
- Zmena nastavenia kontroly formátu papiera

- Výber správneho tlačového média
- Zmena formátu a typu papiera

Vkladanie papiera do otvoru manuálneho podávania

Súvisiace modely: DCP-T310/DCP-T510W/DCP-T710W

Špeciálne tlačové média vkladajte do tohto otvoru po jednom.

Keď do otvoru manuálneho podávania vložíte papier, zariadenie automaticky zapne režim manuálneho podávania.

1. Otvorte kryt otvoru manuálneho podávania.

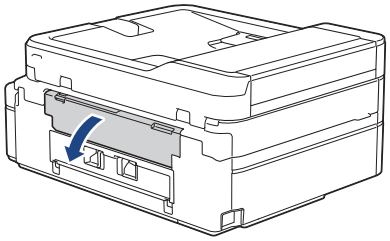

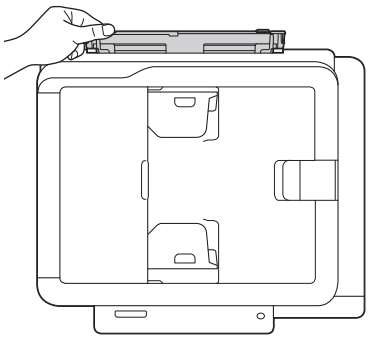

2. Zdvihnite podperu papiera.

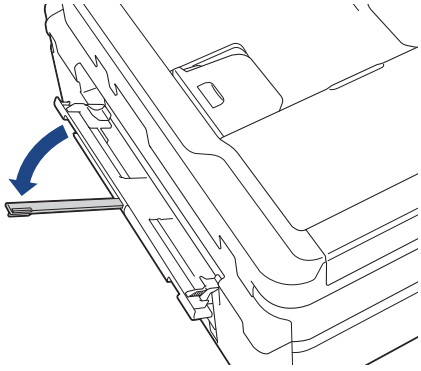

3. Posuňte vodidlá papiera otvoru manuálneho podávania tak, aby zodpovedali šírke používaného papiera.

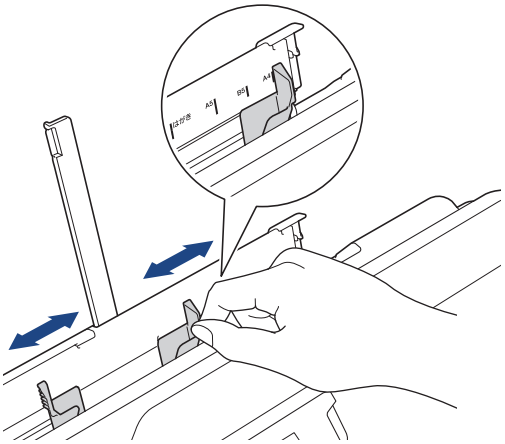

4. Do otvoru manuálneho podávania vkladajte len jeden list papiera tak, aby strana na tlač smerovala **nahor**.

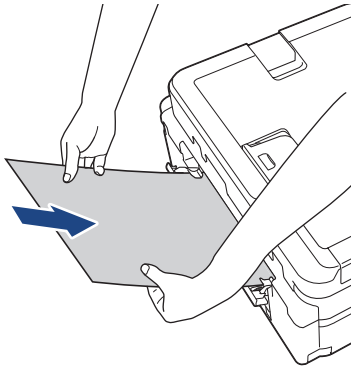

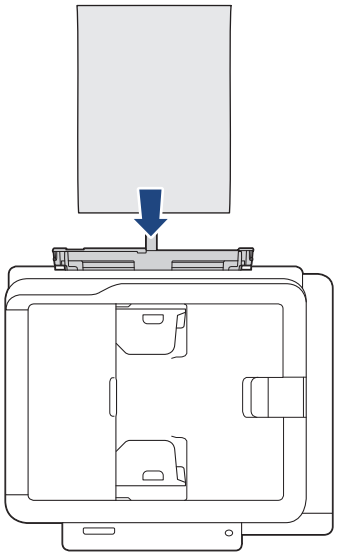

Ak používate obálky, vložte ich stranou na tlač smerujúcou **nahor** a záklopkou smerujúcou vľavo, ako je znázornené na obrázku.

➤➤ *Súvisiace informácie*: *O obálkach*

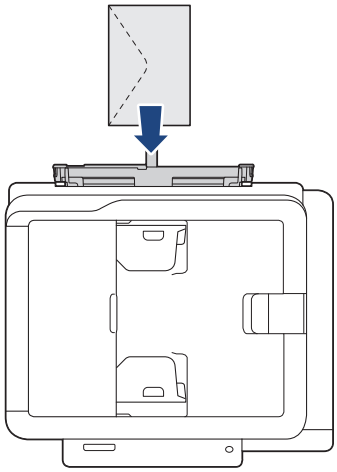

DÔLEŽITÉ

- Do otvoru manuálneho podávania vkladajte naraz NAJVIAC jeden list papiera. Inak by mohlo dôjsť k zaseknutiu papiera. Pri tlači viacerých strán nepodávajte ďalší list papiera, kým sa na displeji LCD nezobrazí hlásenie s pokynom na podanie ďalšieho listu.
- Do otvoru manuálneho podávania NEVKLADAJTE papier, ak tlačíte zo zásobníka na papier. Inak by mohlo dôjsť k zaseknutiu papiera.

5. Oboma rukami zasúvajte jeden list papiera do otvoru manuálneho podávania, kým sa predný okraj nedotkne podávacích valčekov papiera. Papier pustite, keď budete počuť, že ho zariadenie vtiahlo. Na displeji LCD sa zobrazí `[Pripravene]`.

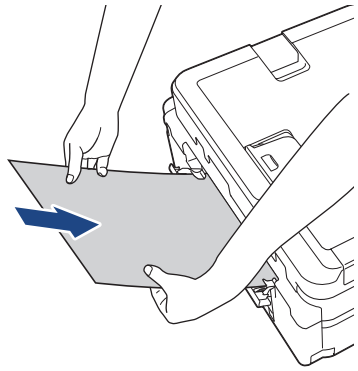

Pri vkladaní obálky alebo listu hrubého papiera zatlačte obálku do otvoru manuálneho podávania, kým neucítite, že ju podávacie valčeky papiera uchopili.

6. Vyťahujte podperu papiera (1), kým nezacvakne na miesto, a potom rozložte vysúvaciu podperu papiera (2).

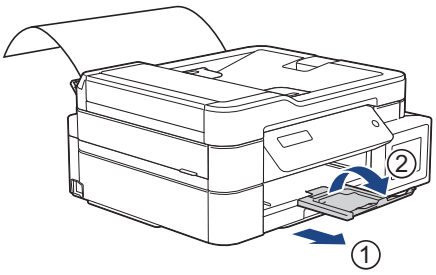

- Ak sa dokument nevmestí na jeden list, na zariadení sa zobrazí výzva na vloženie ďalšieho listu papiera. Do otvoru manuálneho podávania vložte ďalší list papiera a potom stlačte `[OK]` na ovládacom paneli zariadenia.
- Pred zatvorením krytu otvoru manuálneho podávania sa uistite, že sa tlač skončila.
- Ak je v otvore manuálneho podávania vložený papier, zariadenie bude vždy tlačiť z otvoru manuálneho podávania.
- Kým sa tlačí skúšobná strana, fax alebo správa, zariadenie vysunie papier vložený do otvoru manuálneho podávania.
- Počas procesu čistenia zariadenie vysunie papier vložený do otvoru manuálneho podávania. Počkajte, kým zariadenie nedokončí čistenie, a potom vložte papier do otvoru manuálneho podávania.

Súvisiace informácie

- Vkladanie papiera
- O obálkach
- Výber správneho tlačového média
- Chybové hlásenia a hlásenia o údržbe

Vkladanie papiera do viacúčelového zásobníka

Súvisiace modely: MFC-T910DW

Viacúčelový zásobník používajte na špeciálne tlačové médiá, ako napr. fotopapier alebo obálky.

- Ak je nastavenie `[Skont. papier]` nastavené na možnosť `[Zapnute]` a do viacúčelového zásobníka vložíte papier, na displeji LCD sa zobrazí otázka, či chcete zmeniť typ a formát papiera. Ak je to potrebné, zmeňte nastavenie formátu a typu papiera podľa pokynov na displeji LCD.
- Do zásobníka na papier vkladajte len papier rovnakého formátu a typu.
- Keď vložíte do zásobníka iný formát papiera, musíte zároveň zmeniť nastavenie formátu papiera v zariadení alebo nastavenie formátu papiera v počítači.

  Takto môže zariadenie automaticky dopĺňať papier z príslušného zásobníka, ak bola na zariadení alebo na ovládači tlačiarne nastavená Možnosť automatického výberu zásobníka.

1. Viacúčelový zásobník otvorte oboma rukami.

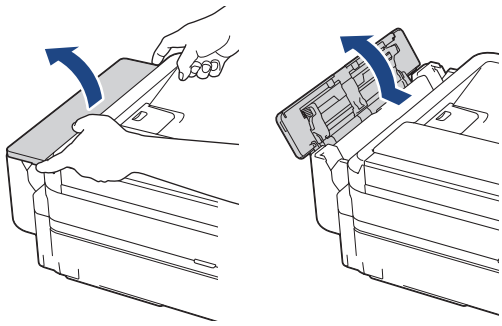

2. Zdvihnite podperu papiera.

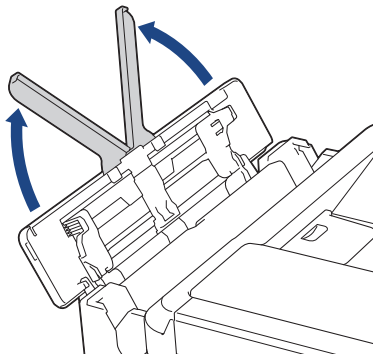

3. Jemne zatlačte a posuňte vodidlá papiera viacúčelového zásobníka tak, aby zodpovedali šírke používaného papiera.

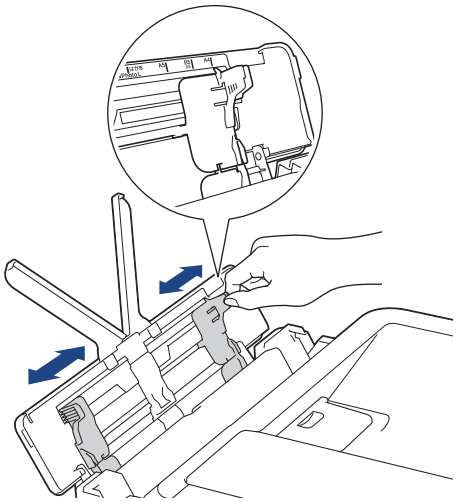

4. Prevetrajte stoh papiera, aby nedochádzalo k zasekávaniu a chybnému podávaniu papiera.

Vždy sa uistite, že papier nie je skrútený ani pokrčený.

5. Opatrne vložte papier do viacúčelového zásobníka stranou na tlač **nahor**.

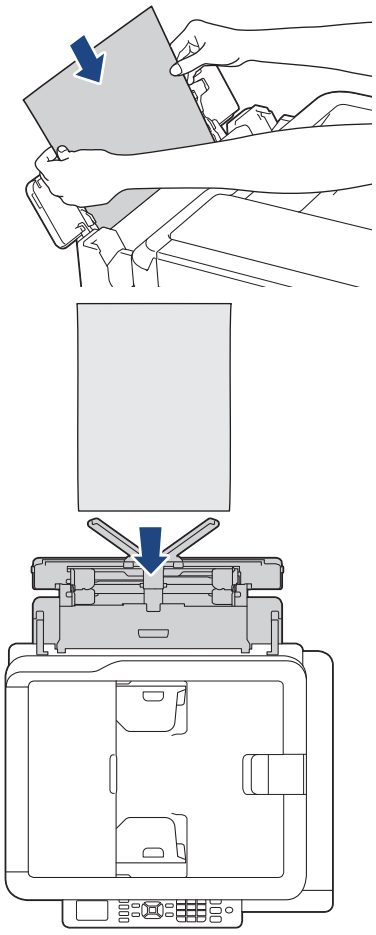

Ak používate obálky, vložte ich stranou na tlač smerujúcou *nahor* a záklopkou smerujúcou vľavo, ako je znázornené na obrázku.

➤➤ *Súvisiace informácie*: *O obálkach*

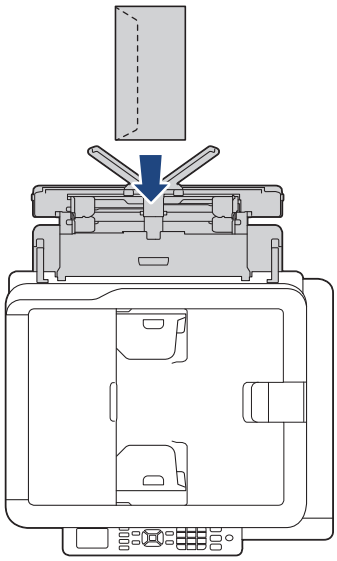

Ak máte problémy s vložením papiera do viacúčelového zásobníka, stlačte uvoľňovaciu páčku (1) smerom k zadnej časti zariadenia a potom vložte papier.

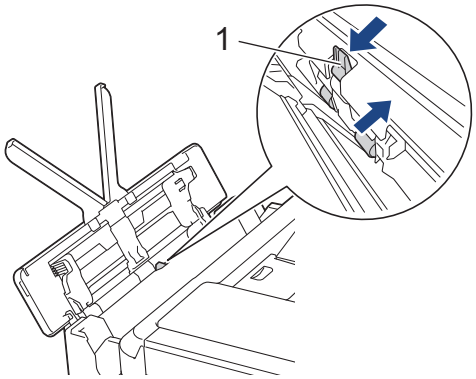

6. Oboma rukami opatrne nastavte vodidlá papiera viacúčelového zásobníka tak, aby zodpovedali papieru.

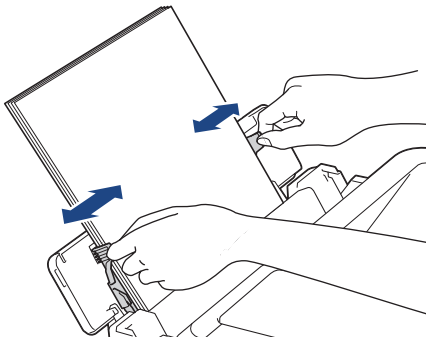

- NEPRITLÁČAJTE vodidlá papiera k papieru príliš tesne. Papier by sa tým mohol ohnúť a zaseknúť.
- Vložte papier do stredu viacúčelového zásobníka medzi vodidlá papiera. Ak papier nie je vycentrovaný, vytiahnite ho a znova ho vložte do stredu.

7. Vyťahujte podperu papiera (1), kým nezacvakne na miesto, a potom rozložte vysúvaciu podperu papiera (2).

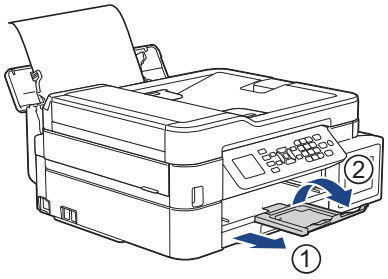

8. V prípade potreby zmeňte v ponuke `[Nast. VU zas.]` nastavenie formátu a typu papiera.

Pred zatvorením viacúčelového zásobníka sa uistite, že sa tlač skončila.

Súvisiace informácie

- Vkladanie papiera
- O obálkach

Nepotlačiteľná plocha

Nepotlačiteľná plocha závisí od nastavení v aplikácii, ktorú používate. Nasledujúce obrázky znázorňujú nepotlačiteľné plochy na jednotlivých listoch papiera a obálkach. Zariadenie dokáže tlačiť na vytieňované oblasti jednotlivých listov papiera len vtedy, ak je dostupná a zapnutá funkcia tlače bez okrajov.

Jednotlivé listy papiera

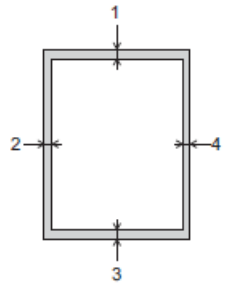

Obálky

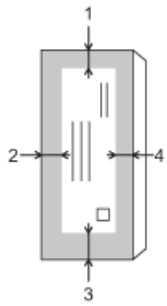

	Hore (1)	Vľavo (2)	Dole (3)	Vpravo (4)
Jednotlivé listy	3 mm	3 mm	3 mm	3 mm
Obálky	12 mm	3 mm	12 mm	3 mm

Funkcia tlače bez okrajov nie je dostupná pri tlači obálok ani pri obojstrannej tlači.

Súvisiace informácie

- Vkladanie papiera
- Problémy s manipuláciou s papierom a s tlačou

Nastavenia papiera

- Zmena formátu a typu papiera
- Zmena nastavenia kontroly formátu papiera
- Zmena formátu strany prichádzajúceho faxu nadmernej veľkosti

Zmena formátu a typu papiera

Súvisiace modely: DCP-T510W/DCP-T710W/MFC-T910DW

Nastavte nastavenia formátu a typu papiera pre zásobník na papier.

- Ak chcete dosiahnuť maximálnu kvalitu tlače, v ponuke nastavení zariadenia je potrebné nastaviť rovnaký typ papiera, aký práve používate.
- Keď vložíte do zásobníka iný formát papiera, musíte zároveň zmeniť nastavenie formátu papiera na displeji LCD.

>> DCP-T510W/DCP-T710W
>> MFC-T910DW

DCP-T510W/DCP-T710W

1. Stlačte **Menu**.
2. Stlačením tlačidla ▲ alebo ▼ vyberte nasledujúce položky:
   a. Vyberte položku `[Vseob. nastav.]`. Stlačte tlačidlo **OK**.
   b. Vyberte položku `[Nastav. zasob.]`.Stlačte tlačidlo **OK**.
   c. Vyberte položku `[Typ papiera]`.Stlačte tlačidlo **OK**.
   d. Vyberte položku `[Obycajny papier]`, `[Atrm papier]`, `[Brother BP71]` alebo `[Dalsie leskle]`. Stlačte tlačidlo **OK**.
   e. Vyberte položku `[Velk.papiera]`.Stlačte tlačidlo **OK**.
   f. Vyberte požadovaný formát papiera a potom stlačte tlačidlo **OK**.
3. Stlačte tlačidlo **Stop/Exit (Stop/Koniec)**.

Papier vychádza zo zariadenia na zásobník na papier v prednej časti zariadenia potlačenou stranou smerujúcou nahor. Ak používate lesklý papier, každý list vyberte zvlášť, aby nedošlo k rozmazaniu alebo zaseknutiu papiera.

MFC-T910DW

1. Stlačte tlačidlo **Settings (Nastavenia)**.
2. Stlačením tlačidla ▲ alebo ▼ vyberte nasledujúce položky:
   a. Vyberte položku `[Vseob. nastav.]`. Stlačte tlačidlo **OK**.
   b. Vyberte položku `[Nastav. zasob.]`.Stlačte tlačidlo **OK**.
   c. Zvoľte možnosť požadovaného zásobníka. Stlačte tlačidlo **OK**.
   d. Vyberte položku `[Typ papiera]`.Stlačte tlačidlo **OK**.
   e. Vyberte položku `[Obycajny papier]`, `[Atrm papier]`, `[Brother BP71]` alebo `[Dalsie leskle]`. Stlačte tlačidlo **OK**.
   f. Vyberte položku `[Velk.papiera]`.Stlačte tlačidlo **OK**.
   g. Vyberte požadovaný formát papiera a potom stlačte tlačidlo **OK**.
3. Stlačte tlačidlo **Stop/Exit (Stop/Koniec)**.

Papier vychádza zo zariadenia na zásobník na papier v prednej časti zariadenia potlačenou stranou smerujúcou nahor. Ak používate lesklý papier, každý list vyberte zvlášť, aby nedošlo k rozmazaniu alebo zaseknutiu papiera.

Súvisiace informácie

- Nastavenia papiera
- Vloženie papiera pozostávajúceho z jednotlivých listov alebo Foto 2L do zásobníka na papier
- Vloženie fotografického papiera do zásobníka na papier
- Vloženie obálok do zásobníka na papier
- Prijateľný papier a iné tlačové médiá
- Chybové hlásenia a hlásenia o údržbe
- Problémy s manipuláciou s papierom a s tlačou

Zmena nastavenia kontroly formátu papiera

Súvisiace modely: DCP-T510W/DCP-T710W/MFC-T910DW

Ak je kontrola papiera nastavená na [Zapnute] a vysuniete zásobník papiera zo zariadenia alebo vložíte papier do viacúčelového zásobníka, na displeji LCD sa zobrazí hlásenie s otázkou, či chcete zmeniť nastavenie formátu a typu papiera.

Predvolené nastavenie je [Zapnute].

>> DCP-T510W/DCP-T710W
>> MFC-T910DW

DCP-T510W/DCP-T710W

1. Stlačte **Menu**.
2. Stlačením tlačidla ▲ alebo ▼ vyberte nasledujúce položky:
   a. Vyberte položku [Vseob. nastav.]. Stlačte tlačidlo **OK**.
   b. Vyberte položku [Nastav. zasob.].Stlačte tlačidlo **OK**.
   c. Vyberte položku [Skont. papier].Stlačte tlačidlo **OK**.
   d. Vyberte položku [Zapnute] (alebo [Vypnute]). Stlačte tlačidlo **OK**.
3. Stlačte tlačidlo **Stop/Exit (Stop/Koniec)**.

MFC-T910DW

1. Stlačte tlačidlo **Settings (Nastavenia)**.
2. Stlačením tlačidla ▲ alebo ▼ vyberte nasledujúce položky:
   a. Vyberte položku [Vseob. nastav.]. Stlačte tlačidlo **OK**.
   b. Vyberte položku [Nastav. zasob.].Stlačte tlačidlo **OK**.
   c. Vyberte položku [Skont. papier].Stlačte tlačidlo **OK**.
   d. Vyberte položku [Zapnute] alebo [Vypnute].Stlačte tlačidlo **OK**.
3. Stlačte tlačidlo **Stop/Exit (Stop/Koniec)**.

Súvisiace informácie

- Nastavenia papiera
- Vloženie papiera pozostávajúceho z jednotlivých listov alebo Foto 2L do zásobníka na papier
- Vloženie fotografického papiera do zásobníka na papier
- Vloženie obálok do zásobníka na papier
- Chybové hlásenia a hlásenia o údržbe

Prijateľný papier a iné tlačové médiá

Kvalita tlače závisí od typu papiera, ktorý používate v zariadení.

Na dosiahnutie najlepšej kvality tlače pri vybratých nastaveniach vždy nastavte typ papiera zodpovedajúci typu vloženého papiera.

Môžete použiť obyčajný papier, papier pre atramentové zariadenia (kriedový papier), lesklý papier, recyklovaný papier a obálky.

Pred nákupom veľkého množstva rôznych typov papiera odporúčame ich otestovanie.

Najlepšie výsledky dosiahnete pri používaní papiera Brother.

- Ak tlačíte na papier pre atramentové zariadenia (kriedový papier) alebo lesklý papier, vyberte správne tlačové médium na karte **Základné** ovládača tlačiarne alebo v nastavení Typ papiera v zariadení.
- Ak tlačíte na fotografický papier značky Brother, vložte do zásobníka na papier ešte jeden list fotografického papiera toho istého druhu navyše.
- Ak používate fotopapier, každý list vyberte zvlášť, aby nedošlo k rozmazaniu alebo zaseknutiu papiera.
- Nedotýkajte sa vytlačeného povrchu papiera bezprostredne po tlači, pretože povrch nemusí byť celkom suchý a môže zanechať škvrny na prstoch.

Súvisiace informácie

- Vkladanie papiera
- Odporučené tlačové médiá
- Manipulácia s tlačovými médiami a ich používanie
- O obálkach
- Výber správneho tlačového média
- Zmena formátu a typu papiera
- Problémy s manipuláciou s papierom a s tlačou

Odporučené tlačové médiá

Na dosiahnutie najlepšej kvality tlače odporúčame používať papier Brother uvedený v tabuľke.

Ak vo vašej krajine nie je dostupný papier Brother, pred nákupom veľkého množstva odporúčame otestovať rôzne typy papiera.

Papier Brother

Typ papiera	Položka
A4 obyčajný	BP60PA
A4 lesklý fotopapier	BP71GA4
A4 pre tlač na atramentových tlačiarňach (matný)	BP60MA
Lesklý fotopapier 10 x 15 cm	BP71GP

Súvisiace informácie

- Prijateľný papier a iné tlačové médiá

Manipulácia s tlačovými médiami a ich používanie

- Papier skladujte v originálnom balení a udržujte ho uzatvorený. Papier skladujte vyrovnaný a chráňte ho pred vlhkosťou, priamym slnečným svetlom a teplom.
- Nedotýkajte sa lesklej (potiahnutej) strany fotopapiera.

DÔLEŽITÉ

NEPOUŽÍVAJTE nasledujúce druhy papiera:

- Poškodený, skrútený, pokrčený papier alebo papier s nepravidelným tvarom

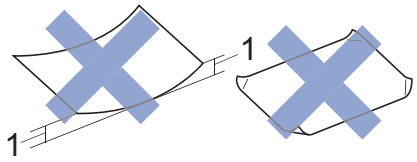

1. **Skrútenie papiera o 2 mm alebo viac môže zapríčiniť jeho zaseknutie.**

- Veľmi lesklý alebo veľmi drsný papier
- Papier, ktorý pri naukladaní na seba nie je možné rovnomerne usporiadať
- Papier s krátkymi vláknami

Súvisiace informácie

- Prijateľný papier a iné tlačové médiá

O obálkach

- Používajte obálky s hmotnosťou 80 až 95 g/m².
- Niektoré formáty obálok vyžadujú nastavenie okrajov v aplikácii. Pred tlačou väčšieho počtu obálok najprv vykonajte skúšobnú tlač.

DÔLEŽITÉ

NEPOUŽÍVAJTE obálky, ktoré:

- majú voľnú konštrukciu,
- majú okienka,
- majú reliéf (s vyvýšeným písmom),
- sú zošité zošívačkou alebo obsahujú sponky,
- sú vnútri predtlačené.
- Sú samolepiace
- Majú dvojité chlopne

Samolepiace	Dvojité chlopne

Môžete sa stretnúť s problémami pri podávaní papiera, ktoré sú spôsobené hrúbkou, veľkosťou a tvarom záklopiek obálok, ktoré používate.

- Pred vložením obálok do zásobníka stlačte chlopne, okraje a rohy, aby boli čo najplochejšie tak, ako je to zobrazené na obrázkoch.

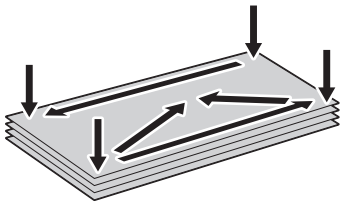

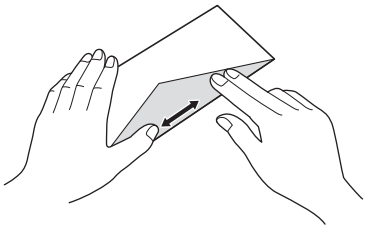

Prevetrajte stoh obálok, aby nedochádzalo k zasekávaniu a chybnému podávaniu papiera.

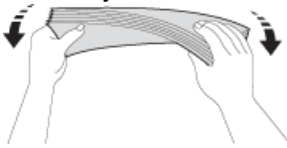

DÔLEŽITÉ

Ak sa obálky podávajú po dvoch, do zásobníka na papier ich vkladajte po jednej.

Súvisiace informácie

- Prijateľný papier a iné tlačové médiá

- Vloženie obálok do zásobníka na papier
- Vkladanie papiera do viacúčelového zásobníka
- Vkladanie papiera do otvoru manuálneho podávania

Výber správneho tlačového média

- Typ papiera a formát papiera pre jednotlivé operácie
- Kapacita zásobníkov na papier
- Hmotnosť a hrúbka papiera
- Vloženie papiera pozostávajúceho z jednotlivých listov alebo Foto 2L do zásobníka na papier
- Vloženie fotografického papiera do zásobníka na papier
- Vloženie obálok do zásobníka na papier
- Vkladanie papiera do otvoru manuálneho podávania

Typ papiera a formát papiera pre jednotlivé operácie

Typ papiera	Formát papiera		Použitie			
			Fax [1]	Kopírovať	Len digitalizácia fotografií [2]	Tlačiareň
Jednotlivé listy	A4	210 x 297 mm	Áno	Áno	Áno	Áno
	Letter	215,9 x 279,4 mm	Áno	Áno	Áno	Áno
	Executive	184,1 x 266,7 mm	-	-	-	Áno
	A5	148 x 210 mm	-	Áno	-	Áno
	A6	105 x 148 mm	-	-	-	Áno
Karty	Foto	10 x 15 cm	-	Áno	Áno	Áno
	Foto L	9 x 13 cm	-	-	-	Áno
	Foto 2L	13 x 18 cm	-	-	Áno	Áno
	Štítok	13 x 20 cm	-	-	-	Áno
Obálky	Obálka C5	162 x 229 mm	-	-	-	Áno
	Obálka DL	110 x 220 mm	-	-	-	Áno
	Com-10	104,7 x 241,3 mm	-	-	-	Áno
	Monarch	98,4 x 190,5 mm	-	-	-	Áno

1 Len modely MFC

2 MFC-T910DW

Súvisiace informácie

- Výber správneho tlačového média

Kapacita zásobníkov na papier

	Formát papiera	Typy papiera	Počet listov
Zásobník papiera	A4, Letter, Executive, A5, A6, Obálky (C5, Com-10, DL, Monarch), Foto (4" x 6")/(10 x 15 cm), Foto 2L (5" x 7")/(13 x 18 cm), Štítok (5" x 8")/(13 x 20 cm)	Obyčajný papier, recyklovaný papier	150 [1]
		Papier pre atramentové zariadenie	20
		Lesklý papier, Foto	20
		Štítok	30
		Obálky	10
Otvor manuálneho podávania (DCP-T310/DCP-T510W/ DCP-T710W)	A4, Letter, Executive, A5, A6, Obálky (C5, Com-10, DL, Monarch), Foto (4" x 6")/(10 x 15 cm), Foto L (9 x 13 cm), Foto 2L (5" x 7")/(13 x 18 cm), Štítok (5" x 8")/(13 x 20 cm)	Obyčajný papier, papier pre atramentové zariadenie, lesklý papier, recyklovaný papier, Foto a Obálky	1
Viacúčelový zásobník [2] (MFC-T910DW)	A4, Letter, Executive, A5, A6, Obálky (C5, Com-10, DL, Monarch), Foto (4" x 6")/(10 x 15 cm), Foto L (9 x 13 cm), Foto 2L (5" x 7")/(13 x 18 cm), Štítok (5" x 8")/(13 x 20 cm)	Obyčajný papier, recyklovaný papier	80 (Maximálne do formátu papiera A4/Letter) [1] 1 (Pre väčšie formáty papiera ako A4/Letter)
		Papier pre atramentové zariadenie, lesklý papier, Foto a Obálky	20 (Maximálne do formátu papiera A4/Letter) [1] 1 (Pre väčšie formáty papiera ako A4/Letter)

1 Pri použití obyčajného papiera 80 g/m²

2 Pri lesklom papieri odporúčame použiť viacúčelový zásobník.

Súvisiace informácie

- Výber správneho tlačového média

Hmotnosť a hrúbka papiera

Typ papiera		Hmotnosť	Hrúbka
Jednotlivé listy	Obyčajný papier, recyklovaný papier	64 až 120 g/m²	0,08 až 0,15 mm
	Papier pre atramentové zariadenie	64 až 200 g/m²	0,08 až 0,25 mm
	Lesklý papier [1] [2]	Do 220 g/m²	Do 0,25 mm
Karty	Foto karta [1] [2]	Do 220 g/m²	Do 0,25 mm
	Štítok [2]	Do 120 g/m²	Do 0,15 mm
Obálky		80 až 95 g/m²	Do 0,52 mm

1 BP71 260 g/m² je špeciálne určený pre atramentové zariadenia Brother.

2 Do 300 g/m² pre otvor manuálneho podávania (DCP-T310/DCP-T510W/DCP-T710W)

Súvisiace informácie

- Výber správneho tlačového média
- Problémy s manipuláciou s papierom a s tlačou

Vkladanie dokumentov

- Vkladanie dokumentov do automatického podávača dokumentov (ADF)
- Vkladanie dokumentov na sklo skenera
- Neskenovateľná plocha

Vkladanie dokumentov do automatického podávača dokumentov (ADF)

Súvisiace modely: DCP-T710W/MFC-T910DW

Do jednotky ADF sa vojde viacero strán a každý list sa podáva samostatne.

Použite papier formátu a hmotnosti podľa nasledujúcej tabuľky. Strany pred vložením do jednotky ADF vždy prevetrajte.

Formát a hmotnosť dokumentov

Dĺžka [1]:	148 až 355,6 mm
Šírka:	148 až 215,9 mm
Hmotnosť papiera:	64 až 90 g/m²

1 Dokumenty, ktoré sú dlhšie ako 297 mm, sa musia podávať po jednej stránke.

DÔLEŽITÉ

- Počas podávania NEŤAHAJTE za dokument.
- NEPOUŽÍVAJTE papier, ktorý je skrútený, pokrčený, preložený, roztrhnutý, spojený zošívačkou, zopnutý kancelárskymi sponami, zlepený alebo prelepený páskou.
- NEPOUŽÍVAJTE kartón, noviny ani textílie.
- Uistite sa, že dokumenty s korekčnou kvapalinou alebo písané atramentom sú úplne zaschnuté.

1. Nadvihnite a rozložte podperu papiera jednotky ADF (1).

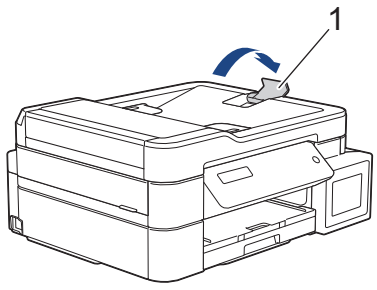

2. Prevetrajte stoh papiera, aby nedochádzalo k zasekávaniu a chybnému podávaniu papiera.
3. Nastavte vodidlá papiera (1) pre správny formát dokumentu.

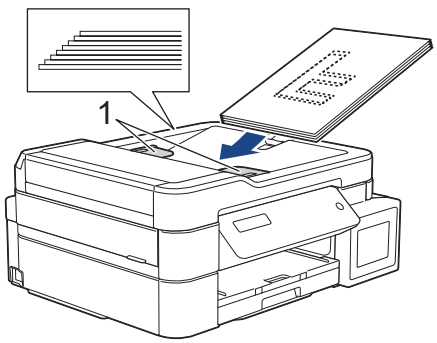

4. Zasúvajte dokument do jednotky ADF pod vodidlami papiera **lícom nadol** a **horným okrajom dopredu**, kým nezacítite, že sa dokument dotkol podávacích valčekov, a kým sa na displeji LCD nezobrazí hlásenie `[ADF pripravene]`.

DÔLEŽITÉ

NENECHÁVAJTE žiadne dokumenty položené na skle skenera. V opačnom prípade môže dôjsť k zaseknutiu v jednotke ADF.

Súvisiace informácie

- Vkladanie dokumentov
- Kopírovanie dokumentu
- Chybové hlásenia a hlásenia o údržbe
- Problémy týkajúce sa telefónu a faxu
- Ďalšie problémy

Vkladanie dokumentov na sklo skenera

Sklo skenera môžete používať na faxovanie, kopírovanie alebo skenovanie jednej strany.

Podporované rozmery dokumentov

Dĺžka:	Do 297 mm
Šírka:	Do 215,9 mm
Hmotnosť:	Do 2 kg

(modely s jednotkou ADF)

Ak chcete použiť sklo skenera, jednotka ADF musí byť prázdna a podpera papiera jednotky ADF musí byť zatvorená.

1. Nadvihnite kryt dokumentov.
2. Položte dokument **lícom nadol** do ľavého horného rohu skla skenera, zarovnaný so šípkou tak, ako je to znázornené na obrázku.

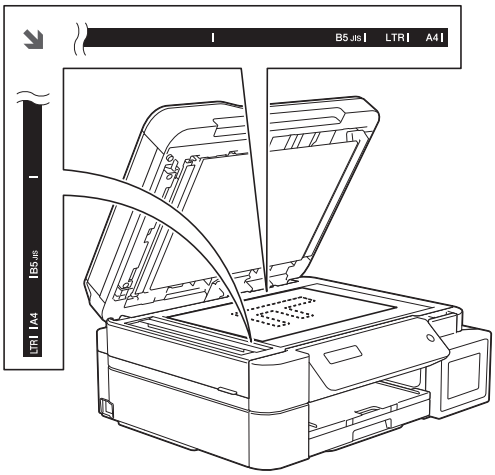

3. Zatvorte kryt dokumentov.

DÔLEŽITÉ

Ak skenujete knihu alebo hrubý dokument, kryt dokumentov NEDORÁŽAJTE ani naň NETLAČTE.

Súvisiace informácie

- Vkladanie dokumentov
- Kopírovanie dokumentu
- Problémy týkajúce sa telefónu a faxu
- Ďalšie problémy

Neskenovateľná plocha

Veľkosť neskenovateľnej plochy závisí od nastavení aplikácie, ktorú používate. Hodnoty nižšie zobrazujú typické rozmery neskenovateľnej plochy.

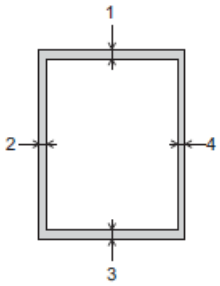

Použitie	Formát dokumentu	Hore (1) Dole (3)	Vľavo (2) Vpravo (4)
Fax	A4	3 mm	3 mm [1]
	Letter		4 mm
	Legal		
Kopírovať	Všetky formáty papiera		3 mm
Skenovanie		1 mm	1 mm

1 Pri použití jednotky ADF má neskenovateľná plocha šírku 1 mm.

Súvisiace informácie

- Vkladanie dokumentov

Tlač

- Tlač z počítača (Windows®)
- Tlač z počítača (Mac)

Tlač z počítača (Windows®)

- Tlač fotografie (Windows®)
- Tlač dokumentu (Windows®)
- Zrušenie tlačovej úlohy (Windows®)
- Tlač viacerých strán na jeden hárok papiera (N na 1) (Windows®)
- Vytlačiť ako plagát (Windows®)
- Automatická tlač na obe strany papiera (Automatická obojstranná tlač) (Windows®)
- Manuálna tlač na obe strany papiera (Manuálna obojstranná tlač) (Windows®)
- Automaticky vytlačiť ako brožúru (Windows®)
- Manuálne vytlačiť ako brožúru (Windows®)
- Tlač farebného dokumentu v režime Stupne šedej (Windows®)
- Prevencia pred rozmazanými výtlačkami a zasekávaním papiera (Windows®)
- Použitie predvoľby profilu tlače (Windows®)
- Zmena predvolených nastavení tlače (Windows®)
- Nastavenia tlače (Windows®)

Tlač fotografie (Windows®)

1. Vo svojej aplikácii zvoľte príkaz na tlač.
2. Vyberte položku **Brother MFC-XXXX Printer** (kde XXXX označuje názov vášho modelu) a potom kliknite na vlastnosti tlače alebo na tlačidlo Preferencie.

   Zobrazí sa okno ovládača tlačiarne.
3. Uistite sa, že ste do zásobníka na papier vložili správny typ média.

   DÔLEŽITÉ

   - Najlepšie výsledky dosiahnete pri používaní papiera Brother.
   - Ak tlačíte na fotopapier značky Brother, vložte do zásobníka na papier ešte jeden list fotopapiera toho istého druhu navyše.
4. Kliknite na kartu **Základné**.
5. Kliknite na rozbaľovací zoznam **Typ média** a potom zvoľte typ papiera, ktorý používate.

   DÔLEŽITÉ

   Na dosiahnutie najlepšej kvality tlače pri zvolených nastaveniach vždy nastavte možnosť **Typ média** zodpovedajúcu typu vloženého papiera.
6. Kliknite na rozbaľovací zoznam **Veľkosť papiera** a potom zvoľte požadovaný formát papiera.
7. V prípade potreby začiarknite políčko na označenie **Bez okrajov**.
8. Pre položku **Režim farieb** vyberte možnosť **Prírodné** alebo **Živá**.
9. V poli **Orientácia** výberom možnosti **Na výšku** alebo **Na šírku** nastavte orientáciu výtlačku.

   Ak vaša aplikácia obsahuje podobné nastavenie, odporúčame orientáciu nastaviť pomocou aplikácie.
10. Do poľa **Kópie** zadajte požadovaný počet kópií (1 – 999).
11. Podľa potreby zmeňte ostatné nastavenia tlačiarne.
12. Kliknite na **OK**.
13. Dokončite operáciu tlače.

Súvisiace informácie

- Tlač z počítača (Windows®)
- Nastavenia tlače (Windows®)

Tlač dokumentu (Windows®)

1. Vo svojej aplikácii zvoľte príkaz na tlač.
2. Vyberte položku **Brother MFC-XXXX Printer** (kde XXXX označuje názov vášho modelu) a potom kliknite na vlastnosti tlače alebo na tlačidlo Preferencie.

   Zobrazí sa okno ovládača tlačiarne.
3. Uistite sa, že ste do zásobníka na papier vložili papier správneho formátu.
4. Kliknite na kartu **Základné**.
5. Kliknite na rozbaľovací zoznam **Typ média** a potom zvoľte typ papiera, ktorý používate.

   DÔLEŽITÉ

   Na dosiahnutie najlepšej kvality tlače pri zvolených nastaveniach vždy nastavte možnosť **Typ média** zodpovedajúcu typu vloženého papiera.
6. Kliknite na rozbaľovací zoznam **Veľkosť papiera** a potom zvoľte požadovaný formát papiera.
7. Pre položku **Režim farieb** vyberte možnosť **Prírodné** alebo **Živá**.
8. V poli **Orientácia** výberom možnosti **Na výšku** alebo **Na šírku** nastavte orientáciu výtlačku.

   Ak vaša aplikácia obsahuje podobné nastavenie, odporúčame orientáciu nastaviť pomocou aplikácie.
9. Do poľa **Kópie** zadajte požadovaný počet kópií (1 – 999).
10. Ak chcete vytlačiť viacero strán na jeden hárok papiera alebo naopak jednu stranu na viacero hárkov papiera, kliknite na rozbaľovací zoznam **Rozloženie viacerých strán** a vyberte požadované možnosti.
11. Podľa potreby zmeňte ostatné nastavenia tlačiarne.
12. Kliknite na **OK**.
13. Dokončite operáciu tlače.

Súvisiace informácie

- Tlač z počítača (Windows®)
- Nastavenia tlače (Windows®)

Zrušenie tlačovej úlohy (Windows®)

Ak bola tlačová úloha odoslaná do tlačového frontu a tlač neprebehla, alebo bola do tlačového frontu odoslaná s chybou, pravdepodobne ju bude potrebné odstrániť, aby mohla prebehnúť tlač nasledujúcich úloh.

1. Na paneli úloh dvakrát kliknite na ikonu tlačiarne .
2. Zvoľte tlačovú úlohu, ktorú chcete zrušiť.
3. Kliknite na ponuku **Dokument**.
4. Zvoľte **Zrušiť**.
5. Kliknite na **Áno**.

Súvisiace informácie

- Tlač z počítača (Windows®)
- Monitorovanie stavu zariadenia z počítača (Windows®)

Tlač viacerých strán na jeden hárok papiera (N na 1) (Windows®)

1. Vo svojej aplikácii zvoľte príkaz na tlač.
2. Vyberte položku **Brother MFC-XXXX Printer** (kde XXXX označuje názov vášho modelu) a potom kliknite na vlastnosti tlače alebo na tlačidlo Preferencie.

   Zobrazí sa okno ovládača tlačiarne.
3. Kliknite na kartu **Základné**.
4. V poli **Orientácia** výberom možnosti **Na výšku** alebo **Na šírku** nastavte orientáciu výtlačku.

Ak vaša aplikácia obsahuje podobné nastavenie, odporúčame orientáciu nastaviť pomocou aplikácie.

5. Kliknite na rozbaľovací zoznam **Rozloženie viacerých strán** a potom zvoľte voľbu **2 na 1**, **4 na 1**, **9 na 1** alebo **16 na 1**.
6. Kliknite na rozbaľovací zoznam **Poradie strán** a potom zvoľte požadované poradie strán.
7. Kliknite na rozbaľovací zoznam **Okraj** a potom zvoľte požadovaný typ okraja.
8. Podľa potreby zmeňte ostatné nastavenia tlačiarne.
9. Kliknite na položku **OK** a dokončite operáciu tlače.

Súvisiace informácie

- Tlač z počítača (Windows®)
- Nastavenia tlače (Windows®)

Vytlačiť ako plagát (Windows®)

Zväčšenie veľkosti tlače a vytlačenie dokumentu v režime plagátu.

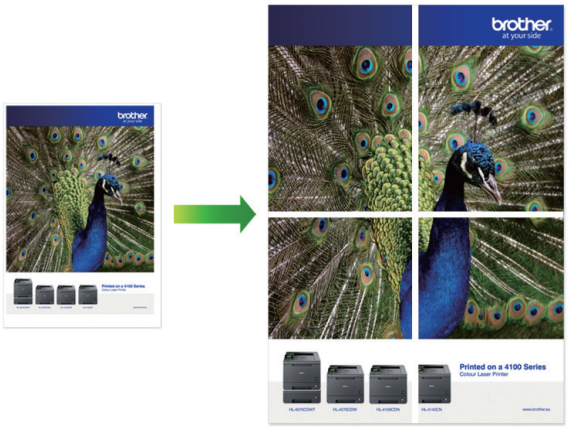

1. Vo svojej aplikácii zvoľte príkaz na tlač.
2. Vyberte položku **Brother MFC-XXXX Printer** (kde XXXX označuje názov vášho modelu) a potom kliknite na vlastnosti tlače alebo na tlačidlo Preferencie.

   Zobrazí sa okno ovládača tlačiarne.
3. Kliknite na kartu **Základné**.
4. Kliknite na rozbaľovací zoznam **Rozloženie viacerých strán** a potom zvoľte voľbu **1 na 2x2 stranách** alebo **1 na 3x3 stranách**.
5. Podľa potreby zmeňte ostatné nastavenia tlačiarne.
6. Kliknite na **OK**.
7. Dokončite operáciu tlače.

Súvisiace informácie

- Tlač z počítača (Windows®)
- Nastavenia tlače (Windows®)

Automatická tlač na obe strany papiera (Automatická obojstranná tlač) (Windows®)

Súvisiace modely: MFC-T910DW

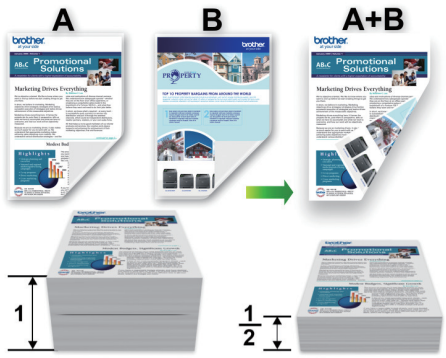

- Skontrolujte, či je kryt na vybratie pokrčeného papiera zatvorený.
- Ak je papier zvlnený, vyrovnajte ho a vložte späť do zásobníka na papier.
- Použite obyčajný alebo tenký papier. NEPOUŽÍVAJTE kancelársky papier.
- Ak je papier tenký, môže sa pokrčiť.

1. Vo svojej aplikácii zvoľte príkaz na tlač.
2. Vyberte položku **Brother MFC-XXXX Printer** (kde XXXX označuje názov vášho modelu) a potom kliknite na vlastnosti tlače alebo na tlačidlo Preferencie.

   Zobrazí sa okno ovládača tlačiarne.
3. Kliknite na kartu **Základné**.
4. V poli **Orientácia** výberom možnosti **Na výšku** alebo **Na šírku** nastavte orientáciu výtlačku.

Ak vaša aplikácia obsahuje podobné nastavenie, odporúčame orientáciu nastaviť pomocou aplikácie.

5. Kliknite na rozbaľovací zoznam **Obojstranná tlač / Tlač brožúr** a potom zvoľte **Obojstranná tlač**.
6. Kliknite na tlačidlo **Nastavenie obojstrannej tlače**.
7. V ponuke **Typ obojstrannej tlače** vyberte jednu z nasledujúcich možností:

   Keď je zvolená obojstranná tlač, pre každú orientáciu sú k dispozícii štyri typy väzby obojstrannej tlače:

Voľba viazania na výšku	Popis
Na šírku (vľavo)	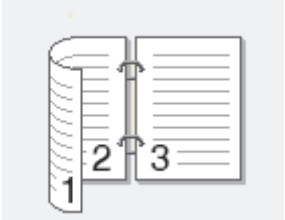
Na šírku (vpravo)	

Voľba viazania na výšku	Popis
Na výšku (hore)	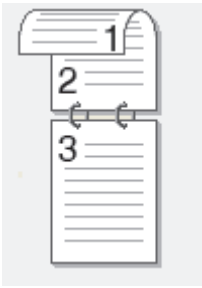
Na výšku (dolu)	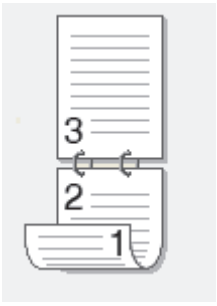

Voľba viazania na šírku	Popis
Na šírku (hore)	
Na šírku (dolu)	
Na výšku (vpravo)	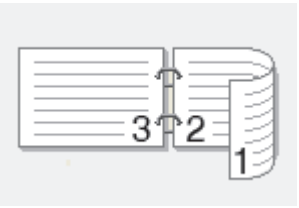
Na výšku (vľavo)	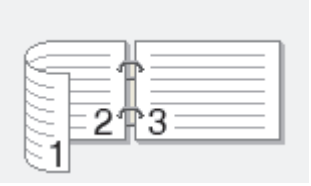

8. Začiarknite políčko na označenie **Nastavenie okraja na väzbu**, ak chcete určiť odsadenie väzby v milimetroch.
9. Kliknutím na tlačidlo **OK** sa vrátite do okna ovládača tlačiarne.
10. Podľa potreby zmeňte ostatné nastavenia tlačiarne.

Funkcia tlače bez okrajov nie je pri použití tejto funkcie k dispozícii.

11. Znova kliknite na **OK** a potom dokončite tlačovú operáciu.

Súvisiace informácie

- Tlač z počítača (Windows®)
- Nastavenia tlače (Windows®)
- Manuálna tlač na obe strany papiera (Manuálna obojstranná tlač) (Windows®)
- Automaticky vytlačiť ako brožúru (Windows®)
- Manuálne vytlačiť ako brožúru (Windows®)

Manuálna tlač na obe strany papiera (Manuálna obojstranná tlač) (Windows®)

Súvisiace modely: DCP-T310/DCP-T510W/DCP-T710W

Zariadenie najprv vytlačí na jednu stranu hárkov papiera všetky strany s nepárnymi číslami. Ovládač tlačiarne potom zobrazí kontextovú správu s pokynom na opätovné vloženie nepárnych strán do zariadenia, aby mohlo vytlačiť strany s párnymi číslami.

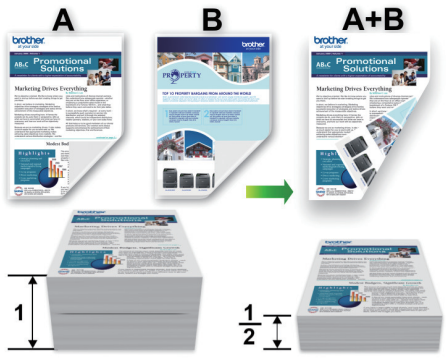

- Pred opätovným vložením papiera prehnutím stohu oddeľte jednotlivé hárky a potom stoh vyrovnajte, aby nedošlo k zaseknutiu papiera.
- Neodporúčame používať príliš tenký ani príliš hrubý papier.
- Ak je papier tenký, môže sa pokrčiť.
- Je možné, že pri používaní funkcie manuálnej obojstrannej tlače dôjde k zaseknutiu papiera alebo zníženiu kvality tlače.

1. Vo svojej aplikácii zvoľte príkaz na tlač.
2. Vyberte položku **Brother MFC-XXXX Printer** (kde XXXX označuje názov vášho modelu) a potom kliknite na vlastnosti tlače alebo na tlačidlo Preferencie.

   Zobrazí sa okno ovládača tlačiarne.
3. Kliknite na kartu **Základné**.
4. V poli **Orientácia** výberom možnosti **Na výšku** alebo **Na šírku** nastavte orientáciu výtlačku.

   Ak vaša aplikácia obsahuje podobné nastavenie, odporúčame orientáciu nastaviť pomocou aplikácie.
5. Kliknite na rozbaľovací zoznam **Obojstranná tlač / Tlač brožúr** a potom vyberte položku **Obojstranná tlač (ručná)**.
6. Kliknite na tlačidlo **Nastavenie obojstrannej tlače**.
7. V ponuke **Typ obojstrannej tlače** vyberte jednu z nasledujúcich možností:

   Keď je zvolená obojstranná tlač, pre každú orientáciu sú k dispozícii štyri typy väzby obojstrannej tlače:

Voľba viazania na výšku	Popis
Na šírku (vľavo)	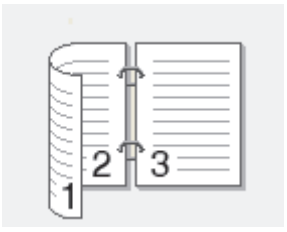

Voľba viazania na výšku	Popis
Na šírku (vpravo)	
Na výšku (hore)	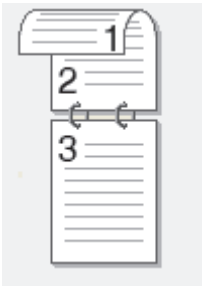
Na výšku (dolu)	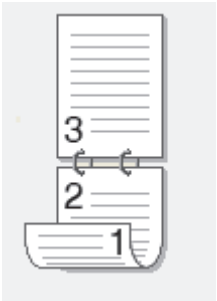

Voľba viazania na šírku	Popis
Na šírku (hore)	
Na šírku (dolu)	
Na výšku (vpravo)	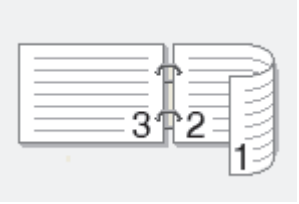
Na výšku (vľavo)	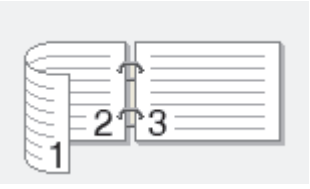

8. Začiarknite políčko na označenie **Nastavenie okraja na väzbu**, ak chcete určiť odsadenie väzby v milimetroch.
9. Kliknutím na tlačidlo **OK** sa vrátite do okna ovládača tlačiarne.
10. Podľa potreby zmeňte ostatné nastavenia tlačiarne.

Funkcia tlače bez okrajov nie je pri použití tejto funkcie k dispozícii.

11. Spustite tlač kliknutím na tlačidlo **OK** a následným kliknutím na tlačidlo vykonania v dialógovom okne vašej aplikácie.
12. Kliknutím na tlačidlo **OK** vytlačte prvé strany.

    Zariadenie najprv vytlačí všetky strany s nepárnymi číslami. Ovládač tlačiarne sa následne zastaví a zobrazí pokyny potrebné na opätovné vloženie papiera.
13. Znova vložte papier.
14. Kliknite na **OK**.

    Vytlačia sa strany s párnymi číslami.

Ak sa papier nepodáva správne, môže sa zvlniť. Vyberte papier, vyrovnajte ho a vložte späť do zásobníka na papier.

Súvisiace informácie

- Tlač z počítača (Windows®)
- Automatická tlač na obe strany papiera (Automatická obojstranná tlač) (Windows®)
- Automaticky vytlačiť ako brožúru (Windows®)
- Manuálne vytlačiť ako brožúru (Windows®)

Automaticky vytlačiť ako brožúru (Windows®)

Súvisiace modely: MFC-T910DW

Táto možnosť umožňuje vytlačiť dokument vo formáte brožúry pomocou funkcie obojstrannej tlače. Strany dokumentu sa usporiadajú podľa správneho čísla strany, čo umožní zloženie výtlačku v strede bez potreby zmeny poradia vytlačených strán.

- Skontrolujte, či je kryt na vybratie pokrčeného papiera zatvorený.
- Ak je papier zvlnený, vyrovnajte ho a vložte späť do zásobníka na papier.
- Použite obyčajný alebo tenký papier. NEPOUŽÍVAJTE kancelársky papier.
- Ak je papier tenký, môže sa pokrčiť.

1. Vo svojej aplikácii zvoľte príkaz na tlač.
2. Vyberte položku **Brother MFC-XXXX Printer** (kde XXXX označuje názov vášho modelu) a potom kliknite na vlastnosti tlače alebo na tlačidlo Preferencie.

   Zobrazí sa okno ovládača tlačiarne.
3. Kliknite na kartu **Základné**.
4. V poli **Orientácia** výberom možnosti **Na výšku** alebo **Na šírku** nastavte orientáciu výtlačku.

Ak vaša aplikácia obsahuje podobné nastavenie, odporúčame orientáciu nastaviť pomocou aplikácie.

5. Kliknite na rozbaľovací zoznam **Obojstranná tlač / Tlač brožúr** a potom vyberte možnosť **Tlač brožúr**.
6. Kliknite na tlačidlo **Nastavenie obojstrannej tlače**.
7. V ponuke **Typ obojstrannej tlače** vyberte jednu z nasledujúcich možností.

   Pre každú orientáciu papiera sú k dispozícii dva typy väzby obojstrannej tlače:

Možnosť viazania na výšku	Popis
Viazanie vľavo	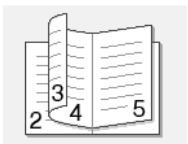
Viazanie vpravo	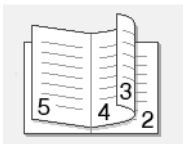

Možnosť viazania na šírku	Popis
Viazanie hore	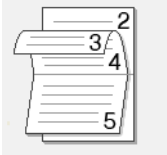
Viazanie dolu	

8. Vyberte jednu z možností v ponuke **Spôsob tlače brožúr**.

Možnosť	Popis
Všetky strany naraz	Každá strana sa vytlačí vo formáte brožúry (štyri strany na každý hárok papiera, dve strany na každú stranu). Preložením výtlačku v strede vytvoríte brožúru.
Rozdeliť na sady	Po výbere tejto možnosti sa pri tlači rozdelí brožúra na menšie samostatné časti, čím sa umožní zohnutie v strede jednotlivých menších častí bez toho, aby ste museli meniť poradie vytlačených strán. Môžete určiť počet listov v každej menšej sade brožúry (v rozsahu od 1 do 15). Táto možnosť môže byť užitočná pri skladaní vytlačenej brožúry, ktorá pozostáva z veľkého počtu strán.

9. Začiarknite políčko na označenie **Nastavenie okraja na väzbu**, ak chcete určiť odsadenie väzby v milimetroch.
10. Kliknutím na tlačidlo **OK** sa vrátite do okna ovládača tlačiarne.
11. Podľa potreby zmeňte ostatné nastavenia tlačiarne.

Funkcia tlače bez okrajov nie je pri použití tejto funkcie k dispozícii.

12. Kliknite na **OK**.
13. Dokončite operáciu tlače.

Súvisiace informácie

- Tlač z počítača (Windows®)
- Nastavenia tlače (Windows®)
- Automatická tlač na obe strany papiera (Automatická obojstranná tlač) (Windows®)
- Manuálna tlač na obe strany papiera (Manuálna obojstranná tlač) (Windows®)
- Manuálne vytlačiť ako brožúru (Windows®)

Manuálne vytlačiť ako brožúru (Windows®)

Súvisiace modely: DCP-T310/DCP-T510W/DCP-T710W

Táto možnosť umožňuje vytlačiť dokument vo formáte brožúry pomocou funkcie obojstrannej tlače. Strany dokumentu sa usporiadajú podľa správneho čísla strany, čo umožní zloženie výtlačku v strede bez potreby zmeny poradia vytlačených strán.

- Pred opätovným vložením papiera prehnutím stohu oddeľte jednotlivé hárky a potom stoh vyrovnajte, aby nedošlo k zaseknutiu papiera.
- Neodporúčame používať príliš tenký ani príliš hrubý papier.
- Ak je papier tenký, môže sa pokrčiť.
- Je možné, že pri používaní funkcie manuálnej obojstrannej tlače dôjde k zaseknutiu papiera alebo zníženiu kvality tlače.

1. Vo svojej aplikácii zvoľte príkaz na tlač.
2. Vyberte položku **Brother MFC-XXXX Printer** (kde XXXX označuje názov vášho modelu) a potom kliknite na vlastnosti tlače alebo na tlačidlo Preferencie.

   Zobrazí sa okno ovládača tlačiarne.
3. Kliknite na kartu **Základné**.
4. V poli **Orientácia** výberom možnosti **Na výšku** alebo **Na šírku** nastavte orientáciu výtlačku.

   Ak vaša aplikácia obsahuje podobné nastavenie, odporúčame orientáciu nastaviť pomocou aplikácie.
5. Kliknite na rozbaľovací zoznam **Obojstranná tlač / Tlač brožúr** a potom vyberte možnosť **Tlač brožúr (ručná)**.
6. Kliknite na tlačidlo **Nastavenie obojstrannej tlače**.
7. Vyberte jednu z možností v ponuke **Typ obojstrannej tlače**.

   Pre každú orientáciu papiera sú k dispozícii dva typy väzby obojstrannej tlače:

Možnosť viazania na výšku	Popis
Viazanie vľavo	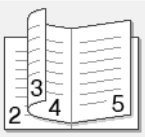

Možnosť viazania na výšku	Popis
Viazanie vpravo	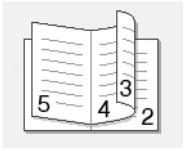

Možnosť viazania na šírku	Popis
Viazanie hore	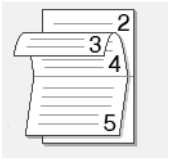
Viazanie dolu	

8. Vyberte jednu z možností v ponuke **Spôsob tlače brožúr**.

Možnosť	Popis
Všetky strany naraz	Každá strana sa vytlačí vo formáte brožúry (štyri strany na každý hárok papiera, dve strany na každú stranu). Preložením výtlačku v strede vytvoríte brožúru.
Rozdeliť na sady	Po výbere tejto možnosti sa pri tlači rozdelí brožúra na menšie samostatné časti, čím sa umožní zohnutie v strede jednotlivých menších častí bez toho, aby ste museli meniť poradie vytlačených strán. Môžete určiť počet listov v každej menšej sade brožúry (v rozsahu od 1 do 15). Táto možnosť môže byť užitočná pri skladaní vytlačenej brožúry, ktorá pozostáva z veľkého počtu strán.

9. Začiarknite políčko na označenie **Nastavenie okraja na väzbu**, ak chcete určiť odsadenie väzby v milimetroch.
10. Kliknutím na tlačidlo **OK** sa vrátite do okna ovládača tlačiarne.
11. Podľa potreby zmeňte ostatné nastavenia tlačiarne.

Funkcia tlače bez okrajov nie je pri použití tejto funkcie k dispozícii.

12. Spustite tlač kliknutím na tlačidlo **OK** a následným kliknutím na tlačidlo vykonania v dialógovom okne vašej aplikácie.
13. Kliknutím na tlačidlo **OK** vytlačte prvé strany.

    Zariadenie najprv vytlačí všetky strany s nepárnymi číslami. Ovládač tlačiarne sa následne zastaví a zobrazí pokyny potrebné na opätovné vloženie papiera.
14. Znova vložte papier.
15. Kliknite na **OK**.

    Vytlačia sa strany s párnymi číslami.

Ak sa papier nepodáva správne, môže sa zvlniť. Vyberte papier, vyrovnajte ho a vložte späť do zásobníka na papier.

Súvisiace informácie

- Tlač z počítača (Windows®)
- Automatická tlač na obe strany papiera (Automatická obojstranná tlač) (Windows®)
- Manuálna tlač na obe strany papiera (Manuálna obojstranná tlač) (Windows®)
- Automaticky vytlačiť ako brožúru (Windows®)

Tlač farebného dokumentu v režime Stupne šedej (Windows®)

V režime Stupne šedej je rýchlosť spracovania tlače v porovnaní s režimom farieb vyššia. Ak dokument obsahuje farby, po výbere režimu Stupne šedej sa dokument vytlačí v 256 odtieňoch šedej.

1. Vo svojej aplikácii zvoľte príkaz na tlač.
2. Vyberte položku **Brother MFC-XXXX Printer** (kde XXXX označuje názov vášho modelu) a potom kliknite na vlastnosti tlače alebo na tlačidlo Preferencie.

   Zobrazí sa okno ovládača tlačiarne.
3. Kliknite na kartu **Rozšírené**.
4. Pre položku **Farebne / Stupne sivej** vyberte možnosť **Stupne sivej**.
5. Podľa potreby zmeňte ostatné nastavenia tlačiarne.
6. Kliknite na **OK**.
7. Dokončite operáciu tlače.

Súvisiace informácie

- Tlač z počítača (Windows®)

Prevencia pred rozmazanými výtlačkami a zasekávaním papiera (Windows®)

Niektoré typy tlačových médií potrebujú viac času na schnutie. Ak máte problémy s rozmazanými obojstrannými výtlačkami alebo zasekávaním papiera, zmeňte možnosť **Znížiť rozmazanie**.

1. Vo svojej aplikácii zvoľte príkaz na tlač.
2. Vyberte položku **Brother MFC-XXXX Printer** (kde XXXX označuje názov vášho modelu) a potom kliknite na vlastnosti tlače alebo na tlačidlo Preferencie.

   Zobrazí sa okno ovládača tlačiarne.
3. Kliknite na kartu **Rozšírené**.
4. Kliknite na tlačidlo **Ďalšie možnosti tlače**.
5. Na ľavej strane obrazovky vyberte možnosť **Znížiť rozmazanie**.
6. Vyberte jednu z nasledujúcich možností:

Typ média	Možnosť		Popis
Obyčajný papier (MFC-T910DW)	**Obojstranná tlač** alebo **Jednoduchá tlač**	**Vypnuté**	Tento režim vyberte, ak chcete tlačiť normálnou rýchlosťou s použitím bežného množstva atramentu.
		Nízka	Tento režim vyberte, ak chcete tlačiť pomalšou rýchlosťou s použitím bežného množstva atramentu.
		Vysoká	Tento režim vyberte, ak chcete tlačiť rovnakou rýchlosťou ako v režime **Nízka**, ale chcete na to použiť menej atramentu.
Obyčajný papier (DCP-T310/DCP-T510W/ DCP-T710W)	-	**Vypnuté**	Tento režim vyberte, ak chcete tlačiť normálnou rýchlosťou s použitím bežného množstva atramentu.
		Nízka	Tento režim vyberte, ak chcete tlačiť pomalšou rýchlosťou s použitím bežného množstva atramentu.
		Vysoká	Tento režim vyberte, ak chcete tlačiť rovnakou rýchlosťou ako v režime **Nízka**, ale chcete na to použiť menej atramentu.
Lesklý papier	**Vypnuté** / **Zapnuté**		Vyberte **Vypnuté**, ak chcete tlačiť normálnou rýchlosťou s použitím bežného množstva atramentu. Vyberte **Zapnuté**, ak chcete tlačiť pomalšou rýchlosťou s použitím

Typ média	Možnosť	Popis
		menšieho množstva atramentu.

7. Kliknutím na tlačidlo **OK** sa vrátite do okna ovládača tlačiarne.
8. Kliknite na **OK**.
9. Dokončite operáciu tlače.

Súvisiace informácie

- Tlač z počítača (Windows®)
- Problémy s manipuláciou s papierom a s tlačou
- Ak máte problémy s tlačou, zmeňte nastavenia možnosti tlače

Použitie predvoľby profilu tlače (Windows®)

Profily tlače sú predvoľby, ktoré vám umožňujú rýchly prístup k často používaným konfiguráciám tlače.

1. Vo svojej aplikácii zvoľte príkaz na tlač.
2. Vyberte položku **Brother MFC-XXXX Printer** (kde XXXX označuje názov vášho modelu) a potom kliknite na vlastnosti tlače alebo na tlačidlo Preferencie.

   Zobrazí sa okno ovládača tlačiarne.
3. Kliknite na kartu **Profily tlače**.

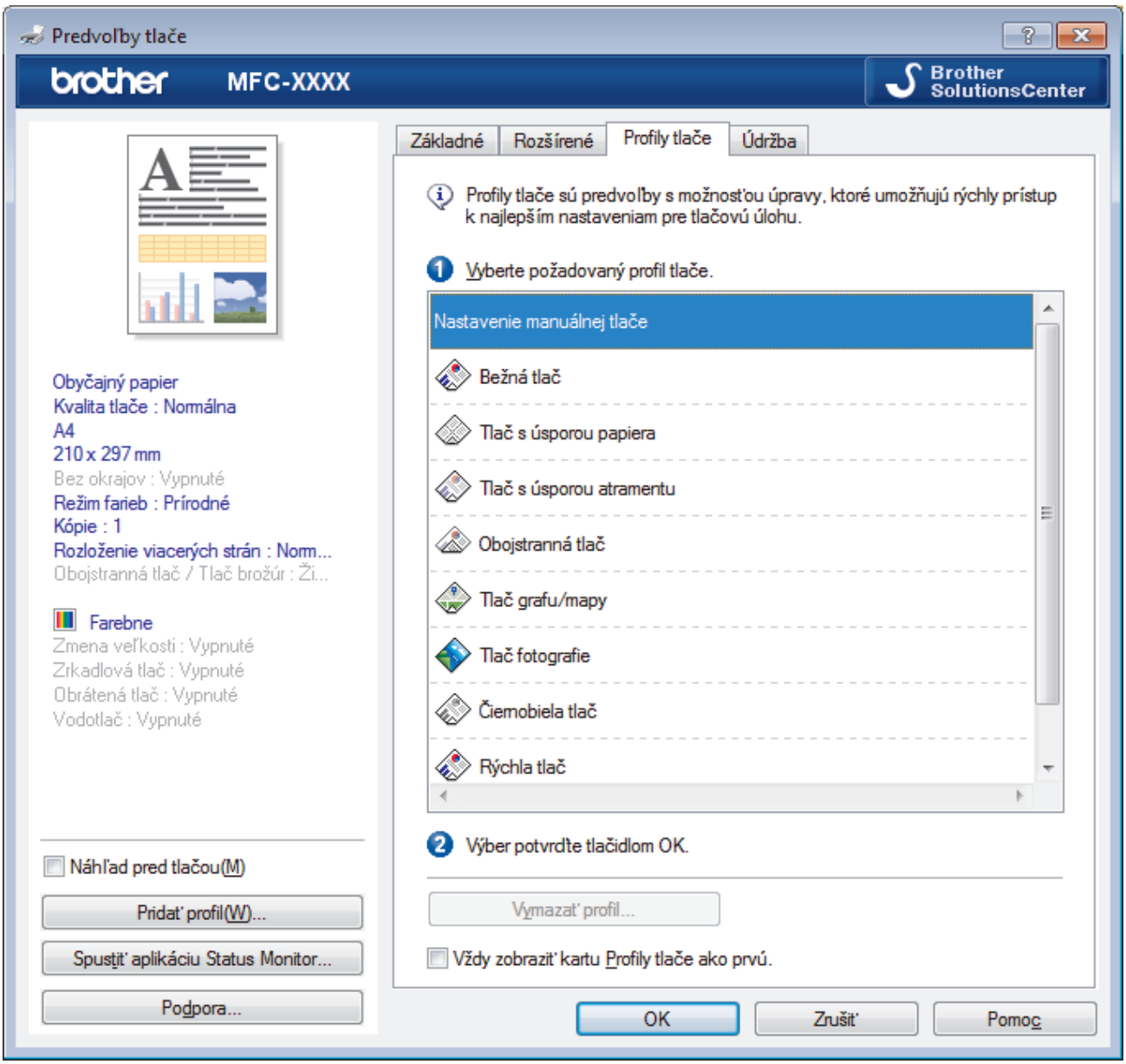

4. V zozname tlačových profilov zvoľte požadovaný profil.

   Uložia sa nastavenia profilu zobrazené na ľavej strane okna ovládača tlačiarne.
5. Vykonajte jednu z nasledujúcich činností:
   - Ak sú nastavenia pre tlačovú úlohu správne, kliknite na **OK**.
   - Ak chcete zmeniť nastavenia, vráťte sa na kartu **Základné** alebo **Rozšírené**, zmeňte nastavenia a potom kliknite na **OK**.

Ak chcete, aby sa karta **Profily tlače** zobrazovala pri ďalšej tlači v popredí okna, označte políčko **Vždy zobraziť kartu Profily tlače ako prvú.**.

Súvisiace informácie

- Tlač z počítača (Windows®)
- Vytvorenie alebo odstránenie profilu tlače (Windows®)
- Nastavenia tlače (Windows®)

Vytvorenie alebo odstránenie profilu tlače (Windows®)

S prispôsobenými nastaveniami môžete pridať až 20 nových tlačových profilov.

1. Vo svojej aplikácii zvoľte príkaz na tlač.
2. Vyberte položku **Brother MFC-XXXX Printer** (kde XXXX označuje názov vášho modelu) a potom kliknite na vlastnosti tlače alebo na tlačidlo Preferencie.

   Zobrazí sa okno ovládača tlačiarne.
3. Kliknutím na kartu **Základné** a **Rozšírené** nakonfigurujte požadované nastavenia tlače nového tlačového profilu.
4. Kliknite na kartu **Profily tlače**.
5. Vykonajte jednu z nasledujúcich činností:

   Vytvorenie nového profilu tlače:

   a. Kliknite na **Pridať profil**.

      Zobrazí sa dialógové okno **Pridať profil**.

   b. Napíšte do poľa **Názov** názov nového profilu.

   c. V zozname ikon kliknite na ikonu, ktorú chcete použiť pre tento profil.

   d. Kliknite na **OK**.

      Názov nového tlačového profilu sa doplní do zoznamu na karte **Profily tlače**.

   Vymazanie profilu tlače, ktorý ste vytvorili:

   a. Kliknite na **Vymazať profil**.

      Zobrazí sa dialógové okno **Vymazať profil**.

   b. Zvoľte profil, ktorý chcete vymazať.

   c. Kliknite na **Vymazať**.

   d. Kliknite na **Áno**.

   e. Kliknite na **Zavrieť**.

Súvisiace informácie

- Použitie predvoľby profilu tlače (Windows®)

Zmena predvolených nastavení tlače (Windows®)

Keď zmeníte nastavenia tlače aplikácie, zmeny sa aplikujú iba na dokumenty, ktoré sa budú tlačiť s tou aplikáciou. Ak chcete zmeniť nastavenia tlače pre všetky aplikácie Windows®, musíte nakonfigurovať vlastnosti ovládača tlačiarne.

1. Vykonajte jednu z nasledujúcich činností:
   - Pre Windows Server® 2008

     Kliknite na položku **(Štart)** > **Ovládací panel** > **Hardvér a zvuk** > **Tlačiarne**.
   - Pre Windows® 7 a Windows Server® 2008 R2

     Kliknite na **(Štart)** > **Zariadenia a tlačiarne**.
   - Pre Windows® 8

     Prejdite myšou do pravého dolného rohu pracovnej plochy. Keď sa zobrazí panel ponuky, kliknite na **Nastavenie** a potom kliknite na **Ovládací panel**. V skupine **Hardvér a zvuk** kliknite na **Zobraziť zariadenia a tlačiarne**.
   - Pre Windows® 10 a Windows Server® 2016

     Kliknite na položku > **Systém** > **Ovládací panel**. V skupine **Hardvér a zvuk** kliknite na položku **Zobraziť zariadenia a tlačiarne**.
   - Pre Windows Server® 2012

     Prejdite myšou do pravého dolného rohu pracovnej plochy. Keď sa zobrazí panel ponuky, kliknite na **Nastavenie** a potom kliknite na **Ovládací panel**. V skupine **Hardvér** kliknite na **Zobraziť zariadenia a tlačiarne**.
   - Pre Windows Server® 2012 R2

     Kliknite na **Ovládací panel** na obrazovke **Štart**. V skupine **Hardvér** kliknite na **Zobraziť zariadenia a tlačiarne**.
2. Kliknite pravým tlačidlom na ikonu **Brother MFC-XXXX Printer** (kde XXXX je názov vášho modelu) a vyberte **Vlastnosti tlačiarne**. Ak sa zobrazia voľby ovládača tlačiarne, zvoľte váš ovládač tlačiarne.
3. Kliknite na kartu **Všeobecné** a potom kliknite na tlačidlo **Predvoľby tlače...** alebo **Preferencie...**.

   Zobrazí sa dialógové okno ovládača tlačiarne.
4. Zvoľte nastavenia tlače, ktoré chcete použiť ako predvolené pre všetky programy systému Windows®.
5. Kliknite na **OK**.
6. Zatvorte dialógové okno vlastností tlačiarne.

Súvisiace informácie

- Tlač z počítača (Windows®)
- Nastavenia tlače (Windows®)

Nastavenia tlače (Windows®)

Karta Základné

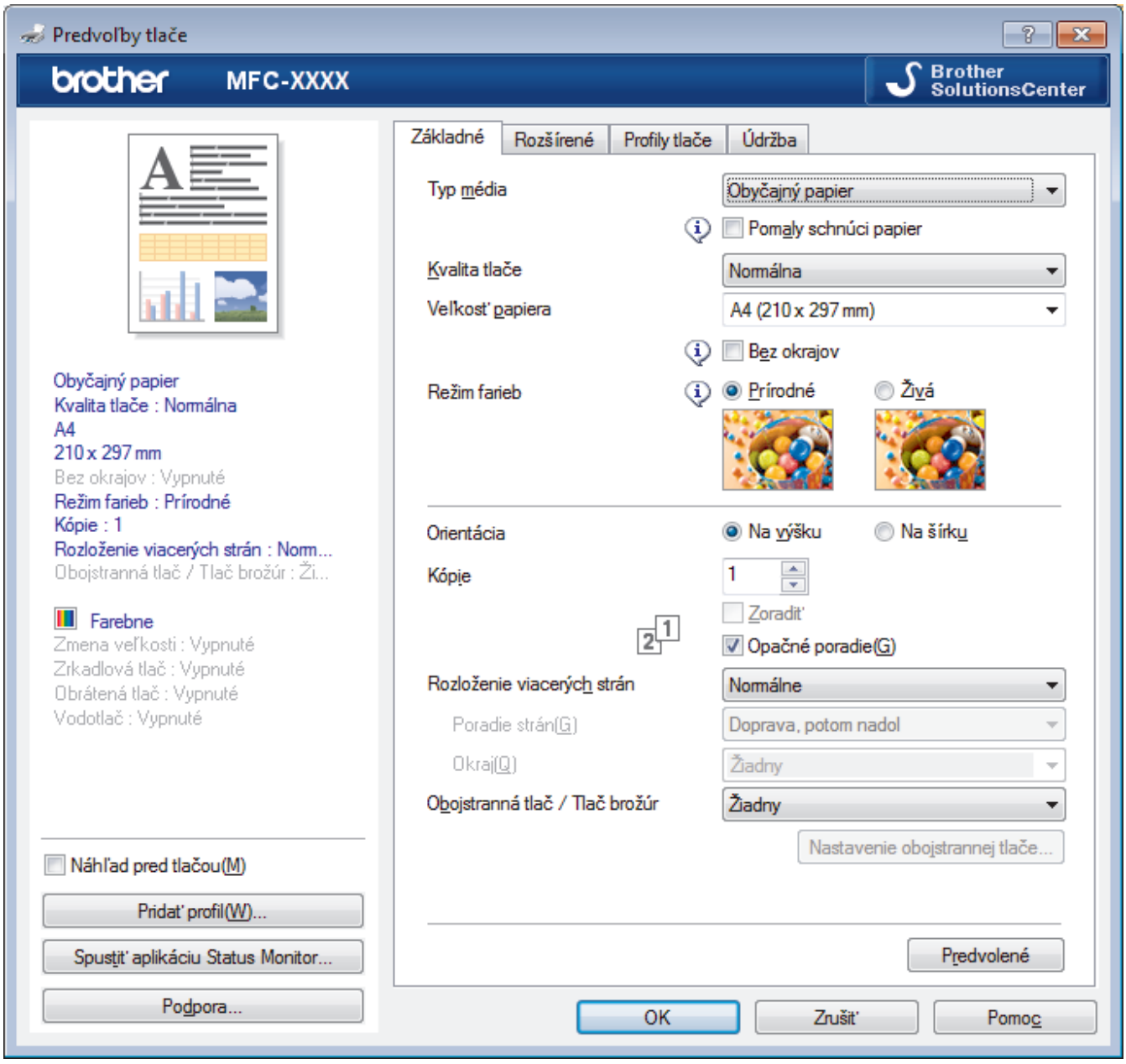

1. **Typ média**

   Výber žiadaného typu médií.

   Pomaly schnúci papier

   Vyberte túto možnosť, pokiaľ používate typ obyčajného papiera, na ktorom pomaly schne atrament. Toto nastavenie môže spôsobiť mierne rozmazanie textu.

2. **Kvalita tlače**

   Výber požadovaného režimu emulácie. Keďže kvalita a rýchlosť tlače spolu súvisia, čím vyššia je kvalita, tým dlhšie bude trvať vytlačenie dokumentu.

3. **Veľkosť papiera**

   Vyberte formát papiera, ktorý chcete používať. Môžete si vybrať zo štandardných formátov papiera alebo si zvoliť vlastný.

   Bez okrajov

   Pomocou tejto voľby môžete tlačiť fotografie bez okrajov. Keďže údaje obrázkov sa vytvárajú trochu väčšie ako formát papiera, ktorý používate, spôsobí to mierne orezanie okrajov fotografie.

Pri niektorých kombináciách typov a kvality médií, ako aj v niektorých aplikáciách sa nemusí dať zvoliť možnosť Bez okrajov.

4. **Režim farieb**

   Výber farebného režimu, ktorý zodpovedá vašim preferenciám.

5. **Orientácia**

   Výber orientácie (na výšku alebo na šírku) výtlačkov.

   Ak vaša aplikácia obsahuje podobné nastavenie, odporúčame orientáciu nastaviť pomocou aplikácie.

6. **Kópie**

   Do tohto poľa zadajte počet kópií (1 - 999), ktoré chcete vytlačiť.

   Zoradiť

   Výberom tejto voľby sa vytlačia zostavy dokumentov s viacerými stranami v pôvodnom poradí strán. Keď je vybratá táto voľba, najprv sa vytlačí jedna kompletná kópia dokumentu a potom sa dotlačí zvyšný počet vybratých kópií. Ak nie je vybratá táto voľba, vytlačia sa najprv všetky strany podľa vybratého počtu kópií a až potom sa vytlačí nasledujúca strana dokumentu.

   Opačné poradie

   Výberom tejto voľby sa vytlačí dokument v obrátenom poradí. Najprv sa vytlačí posledná strana dokumentu.

7. **Rozloženie viacerých strán**

   Výberom tejto voľby sa na jeden hárok papiera vytlačí niekoľko strán alebo jedna strana dokumentu sa vytlačí na niekoľko hárkov.

   Poradie strán

   Výber poradia strán pri tlači viacerých strán na jednom hárku papiera.

   Okraj

   Výber typu okraja pri tlači viacerých strán na jednom hárku papiera.

8. **Obojstranná tlač / Tlač brožúr**

   Výberom tejto voľby sa bude tlačiť na obe strany papiera alebo sa dokument vytlačí pomocou obojstrannej tlače vo formáte brožúry.

   Tlačidlo Nastavenie obojstrannej tlače

   Kliknutím na toto tlačidlo je možné vybrať typ obojstrannej väzby. Pri každej orientácii sú dostupné štyri typy obojstranných väzieb.

9. **(MFC-T910DW) Zdroj papiera**

   Zvoľte nastavenie zdroja papiera, podľa podmienok alebo účelu tlače.

Karta Rozšírené

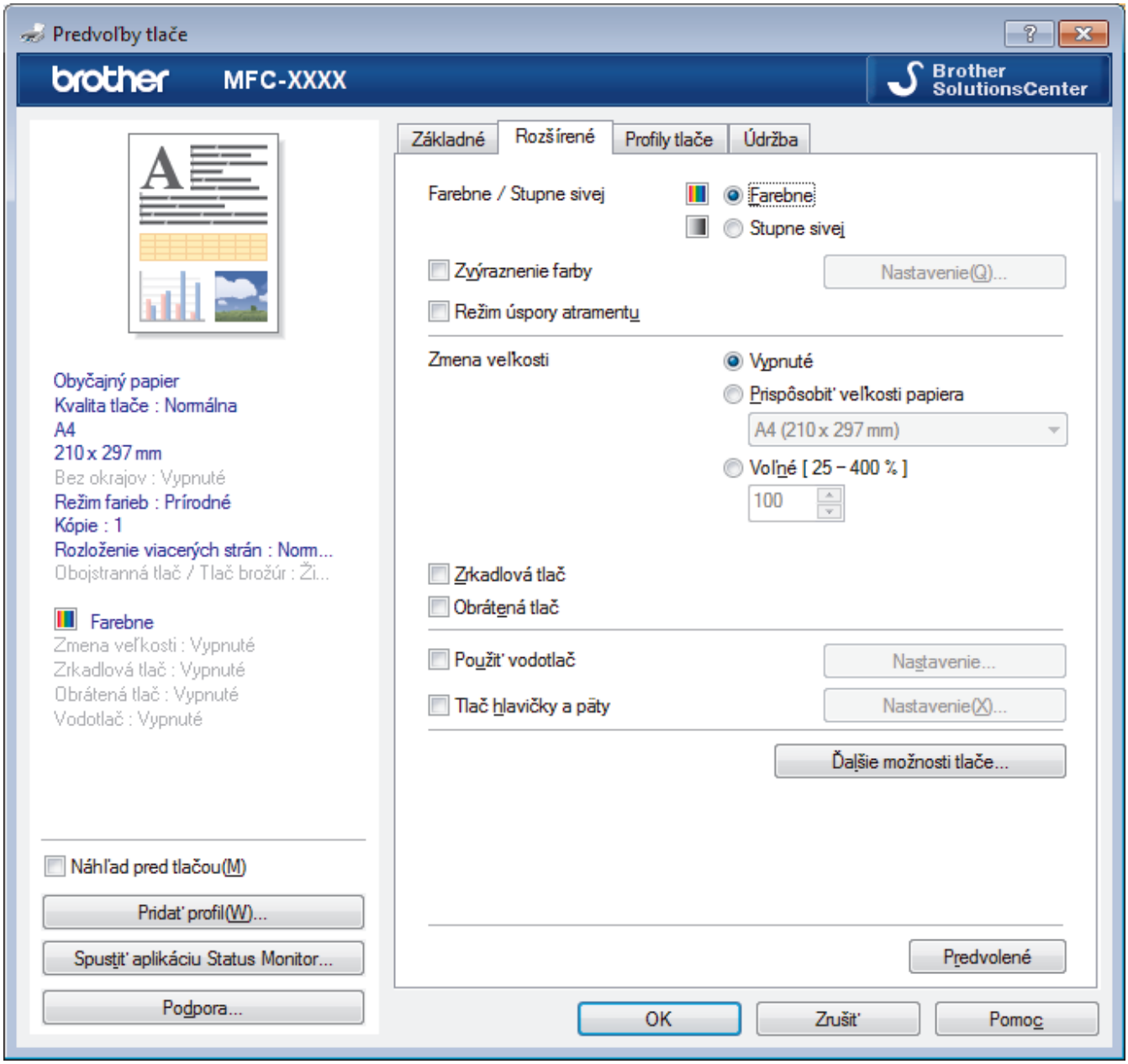

1. **Farebne / Stupne sivej**

   Výber farebnej tlače alebo tlače v odtieňoch sivej. Tlač je rýchlejšia v režime odtieňov sivej než pri farebnom režime. Ak váš dokument obsahuje farby a vyberiete režim tlače v odtieňoch sivej, dokument sa vytlačí v režime 256 úrovní odtieňov sivej.

2. **Zvýraznenie farby**

   Túto možnosť vyberte, ak chcete použiť funkciu Vylepšenia farby. Táto funkcia analyzuje obrázok a vylepší jeho ostrosť, vyváženie bielej a farebnú hustotu. Tento proces môže trvať niekoľko minút v závislosti od veľkosti obrázka a špecifikácií počítača.

3. **Režim úspory atramentu**

   Výberom tejto voľby sa bude tlačiť s využitím svetlejších farieb a zvýraznením obrysov obrázka. Množstvo usporeného atramentu závisí od druhu tlačených dokumentov. Režim úspory atramentu môže spôsobiť, že výtlačky budú vyzerať inak než na obrazovke počítača.

   Funkcia režimu úspory atramentu je podporovaná technológiou od spoločnosti Reallusion, Inc.

   REALLUSION

4. **Zmena veľkosti**

   Pomocou týchto volieb môžete zväčšovať alebo zmenšovať veľkosť strán dokumentu.

Prispôsobiť veľkosti papiera

Pomocou tejto voľby je možné zväčšovať alebo zmenšovať strany dokumentu tak, aby sa zmestili na žiadaný formát papiera. Pomocou tejto voľby vyberte v rozbaľovacom zozname žiadaný formát papiera.

Voľné

Pomocou tejto voľby je možné manuálne zväčšovať alebo zmenšovať strany dokumentu. Po výbere tejto voľby zadajte žiadanú hodnotu do zobrazeného poľa.

5. **Zrkadlová tlač**

   Pomocou tejto voľby je možné obrátiť vytlačený obrázok na strane zľava doprava vo vodorovnom smere.

6. **Obrátená tlač**

   Pomocou tejto voľby sa vytlačený obrázok otočí o 180 stupňov.

7. **Použiť vodotlač**

   Pomocou tejto voľby sa logo alebo text vytlačí v dokumente vo forme vodotlače. Zvoľte jednu z predvolených vodotlačí, pridajte novú vodotlač, alebo použite obrázkový súbor, ktorý ste vytvorili.

8. **Tlač hlavičky a päty**

   Pomocou tejto voľby sa v dokumente vytlačí dátum, čas a prihlasovacie meno používateľa daného počítača.

9. **Tlačidlo Ďalšie možnosti tlače**

Zmeniť režim prenosu dát

Výber režimu prenosu údajov s cieľom zlepšiť kvalitu alebo rýchlosť tlače.

Rozšírené nastavenia farieb

Výber metódy, ktorú bude zariadenie využívať na usporiadanie bodov pri vykresľovaní rastrovej tlače.

Farby výtlačku možno upraviť tak, aby sa čo najviac zhodovali s farbami na obrazovke počítača.

(DCP-T310/DCP-T510W) Rozšírené nastavenia kvality

Túto možnosť vyberte, ak chcete svoje dokumenty vytlačiť v najvyššej kvalite.

Znížiť rozmazanie

Niektoré typy tlačových médií potrebujú viac času na schnutie. Ak máte problémy s rozmazanými výtlačkami alebo zasekávaním papiera, zmeňte možnosť.

Získať údaje tlačiarne o farbách

Táto voľba vám pomôže optimalizovať kvalitu tlače pomocou výrobných nastavení zariadenia, ktoré sú nastavené špeciálne pre vaše zariadenie Brother. Túto možnosť vyberte, ak ste vymenili zariadenie alebo zmenili jeho sieťovú adresu.

Tlačový archív

Pomocou tejto voľby je možné uložiť tlačové údaje na počítači vo formáte súboru PDF.

Súvisiace informácie

- Tlač z počítača (Windows®)
- Chybové hlásenia a hlásenia o údržbe
- Problémy s manipuláciou s papierom a s tlačou
- Tlač fotografie (Windows®)
- Tlač dokumentu (Windows®)
- Tlač viacerých strán na jeden hárok papiera (N na 1) (Windows®)
- Vytlačiť ako plagát (Windows®)
- Automatická tlač na obe strany papiera (Automatická obojstranná tlač) (Windows®)
- Automaticky vytlačiť ako brožúru (Windows®)
- Použitie predvoľby profilu tlače (Windows®)
- Zmena predvolených nastavení tlače (Windows®)

- Ak máte problémy s tlačou, zmeňte nastavenia možnosti tlače

Tlač z počítača (Mac)

- Tlač fotografie (Mac)
- Tlač dokumentu (Mac)
- Automatická tlač na obe strany papiera (Automatická obojstranná tlač) (Mac)
- Manuálna tlač na obe strany papiera (Manuálna obojstranná tlač) (Mac)
- Tlač viacerých stránok na jeden hárok papiera (N na 1) (Mac)
- Tlač farebného dokumentu v režime Stupne šedej (Mac)
- Prevencia pred rozmazanými výtlačkami a zasekávaním papiera (Mac)
- Možnosti tlače (Mac)

Tlač fotografie (Mac)

1. Uistite sa, že ste do zásobníka na papier vložili správny typ média.

   DÔLEŽITÉ

   - Najlepšie výsledky dosiahnete pri používaní papiera Brother.
   - Ak tlačíte na fotopapier značky Brother, vložte do zásobníka na papier ešte jeden list fotopapiera toho istého druhu navyše.

2. V aplikácii, ako je napríklad Apple Preview, kliknite na ponuku **File (Súbor)** a potom vyberte položku **Print (Tlač)**.
3. Vyberte možnosť **Brother MFC-XXXX** (kde XXXX je názov vášho modelu).

   Pre viac možností nastavení strany kliknite na tlačidlo **Show Details (Zobraziť podrobnosti)**.

4. Kliknite na kontextovú ponuku **Paper Size (Veľkosť papiera)** a potom zvoľte požadovaný formát papiera.

   Ak chcete tlačiť fotografie bez okrajov, zvoľte voľbu formátu papiera bez okrajov.

5. Kliknite na tlačidlo **Orientation (Orientácia)** zodpovedajúce spôsobu, akým chcete fotografiu vytlačiť.
6. Kliknite na kontextovú ponuku aplikácie a potom zvoľte **Print Settings (Nastavenia tlače)**.

   Zobrazia sa možnosti **Print Settings (Nastavenia tlače)**.
7. Kliknite na kontextovú ponuku **Media Type (Typ média)** a vyberte typ média, ktorý chcete použiť.

   DÔLEŽITÉ

   Na dosiahnutie najlepšej kvality tlače pri zvolených nastaveniach vždy nastavte voľbu **Media Type (Typ média)**, ktorá vyhovuje typu vloženého papiera.

8. Podľa potreby zmeňte ostatné nastavenia tlačiarne.
9. Kliknite na **Print (Tlač)**.

Súvisiace informácie

- Tlač z počítača (Mac)
- Problémy s manipuláciou s papierom a s tlačou
- Možnosti tlače (Mac)

Tlač dokumentu (Mac)

1. Uistite sa, že ste do zásobníka na papier vložili papier správneho formátu.
2. V aplikácii ako napríklad Apple TextEdit kliknite na ponuku **File (Súbor)**, a potom zvoľte **Print (Tlač)**.
3. Vyberte možnosť **Brother MFC-XXXX** (kde XXXX je názov vášho modelu).

   Pre viac možností nastavení strany kliknite na tlačidlo **Show Details (Zobraziť podrobnosti)**.
4. Kliknite na kontextovú ponuku **Paper Size (Veľkosť papiera)** a potom zvoľte požadovaný formát papiera.
5. Zvoľte voľbu **Orientation (Orientácia)**, ktorá vyhovuje spôsobu, akým chcete dokument vytlačiť.
6. Kliknite na kontextovú ponuku aplikácie a potom zvoľte **Print Settings (Nastavenia tlače)**.

   Zobrazia sa možnosti **Print Settings (Nastavenia tlače)**.
7. Kliknite na kontextovú ponuku **Media Type (Typ média)** a vyberte typ média, ktorý chcete použiť.

   DÔLEŽITÉ

   Na dosiahnutie najlepšej kvality tlače pri zvolených nastaveniach vždy nastavte voľbu **Media Type (Typ média)**, ktorá vyhovuje typu vloženého papiera.
8. Podľa potreby zmeňte ostatné nastavenia tlačiarne.
9. Kliknite na **Print (Tlač)**.

Súvisiace informácie

- Tlač z počítača (Mac)
- Možnosti tlače (Mac)

Automatická tlač na obe strany papiera (Automatická obojstranná tlač) (Mac)

Súvisiace modely: MFC-T910DW

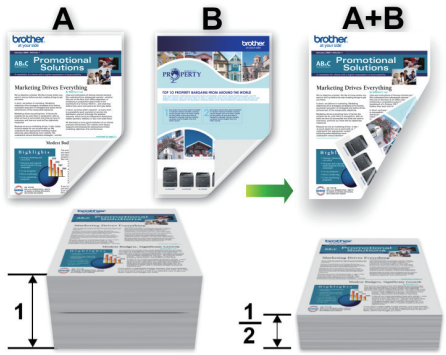

1. V aplikácii ako napríklad Apple TextEdit kliknite na ponuku **File (Súbor)**, a potom zvoľte **Print (Tlač)**.
2. Vyberte možnosť **Brother MFC-XXXX** (kde XXXX je názov vášho modelu).

Pre viac možností nastavení strany kliknite na tlačidlo **Show Details (Zobraziť podrobnosti)**.

3. Zvoľte voľbu **Orientation (Orientácia)**, ktorá vyhovuje spôsobu, akým chcete dokument vytlačiť.
4. Kliknite na kontextovú ponuku aplikácie a potom zvoľte **Layout (Rozloženie)**.

   Zobrazia sa možnosti nastavenia **Layout (Rozloženie)**.
5. V časti **Two-Sided (Obojstranná tlač)** zvoľte voľbu **Short-Edge binding (Väzba na dĺžku)** alebo **Long-Edge binding (Väzba na šírku)**.
6. Podľa potreby zmeňte ostatné nastavenia tlačiarne.

Funkcia tlače bez okrajov nie je pri použití tejto funkcie k dispozícii.

7. Kliknite na **Print (Tlač)**.

Súvisiace informácie

- Tlač z počítača (Mac)
- Možnosti tlače (Mac)

Manuálna tlač na obe strany papiera (Manuálna obojstranná tlač) (Mac)

Súvisiace modely: DCP-T310/DCP-T510W/DCP-T710W

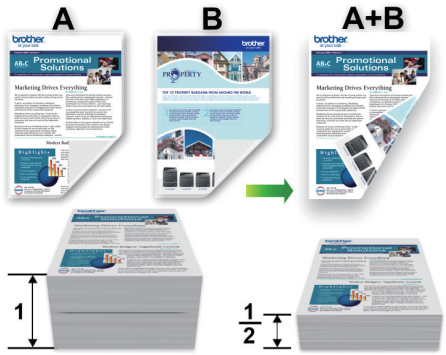

- Pred opätovným vložením papiera prehnutím stohu oddeľte jednotlivé hárky a potom stoh vyrovnajte, aby nedošlo k zaseknutiu papiera.
- Neodporúčame používať príliš tenký ani príliš hrubý papier.
- Ak je papier tenký, môže sa pokrčiť.
- Je možné, že pri používaní funkcie manuálnej obojstrannej tlače dôjde k zaseknutiu papiera alebo zníženiu kvality tlače.

1. V aplikácii ako napríklad Apple TextEdit kliknite na ponuku **File (Súbor)**, a potom zvoľte **Print (Tlač)**.
2. Vyberte možnosť **Brother MFC-XXXX** (kde XXXX je názov vášho modelu).

Pre viac možností nastavení strany kliknite na tlačidlo **Show Details (Zobraziť podrobnosti)**.

3. Zvoľte voľbu **Orientation (Orientácia)**, ktorá vyhovuje spôsobu, akým chcete dokument vytlačiť.
4. Kliknite na kontextovú ponuku aplikácie a potom zvoľte **Paper Handling (Manipulácia s papierom)**.
   Zobrazia sa možnosti **Paper Handling (Manipulácia s papierom)**.
5. Kliknite na kontextovú ponuku **Pages to Print (Strany na tlač)** a potom vyberte možnosť **Even Only (Len párne)**.
6. Kliknite na kontextovú ponuku **Page Order (Poradie strán)** a potom vyberte možnosť **Reverse (Obrátené)**.
7. Podľa potreby zmeňte ostatné nastavenia tlačiarne.
8. Kliknite na **Print (Tlač)**.
9. Keď zariadenie vytlačí strany s párnymi číslami, odoberte vytlačené strany z výstupného zásobníka papiera.
10. Uistite sa, že strany sú úplne rovné, a potom dajte papier späť do zásobníka tak, aby prázdna strana smerovala nadol a prvá bola vrchná strana.

Orientácia papiera

Na výšku	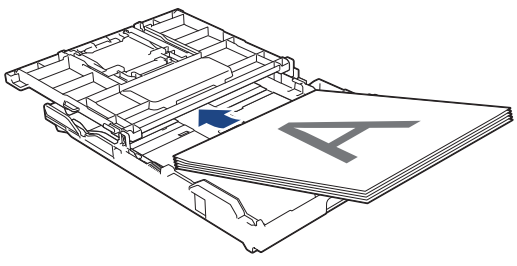

Na šírku	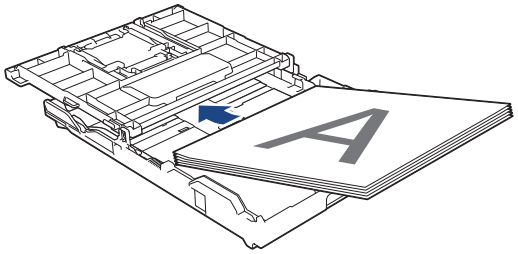

11. Kliknite na ponuku **File (Súbor)** a vyberte možnosť **Print (Tlač)**.
12. Kliknite na kontextovú ponuku aplikácie a potom zvoľte **Paper Handling (Manipulácia s papierom)**.

    Zobrazia sa možnosti **Paper Handling (Manipulácia s papierom)**.
13. Kliknite na kontextovú ponuku **Pages to Print (Strany na tlač)** a potom vyberte možnosť **Odd Only (Len nepárne)**.
14. Kliknite na kontextovú ponuku **Page Order (Poradie strán)** a potom vyberte možnosť **Normal (Bežná)**.
15. Kliknite na **Print (Tlač)**.

Súvisiace informácie

- Tlač z počítača (Mac)

Tlač viacerých stránok na jeden hárok papiera (N na 1) (Mac)

1. V aplikácii ako napríklad Apple TextEdit kliknite na ponuku **File (Súbor)**, a potom zvoľte **Print (Tlač)**.
2. Vyberte možnosť **Brother MFC-XXXX** (kde XXXX je názov vášho modelu).

Pre viac možností nastavení strany kliknite na tlačidlo **Show Details (Zobraziť podrobnosti)**.

3. Kliknite na kontextovú ponuku aplikácie a potom zvoľte **Layout (Rozloženie)**.

   Zobrazia sa možnosti nastavenia **Layout (Rozloženie)**.
4. Kliknite na kontextovú ponuku **Pages per Sheet (Počet strán na hárok)**, a potom zvoľte počet strán, ktoré sa majú vytlačiť na každý hárok.
5. Zvoľte možnosť **Layout Direction (Smer rozloženia)**.
6. Kliknite na kontextovú ponuku **Border (Okraj)** a potom zvoľte požadovaný typ okraja.
7. Podľa potreby zmeňte ostatné nastavenia tlačiarne.
8. Kliknite na **Print (Tlač)**.

Súvisiace informácie

- Tlač z počítača (Mac)
- Možnosti tlače (Mac)

Tlač farebného dokumentu v režime Stupne šedej (Mac)

V režime Stupne šedej je rýchlosť spracovania tlače v porovnaní s režimom farieb vyššia. Ak dokument obsahuje farby, po výbere režimu Stupne šedej sa dokument vytlačí v 256 odtieňoch šedej.

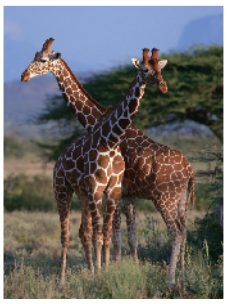

1. V aplikácii ako napríklad Apple TextEdit kliknite na ponuku **File (Súbor)**, a potom zvoľte **Print (Tlač)**.
2. Vyberte možnosť **Brother MFC-XXXX** (kde XXXX je názov vášho modelu).

Pre viac možností nastavení strany kliknite na tlačidlo **Show Details (Zobraziť podrobnosti)**.

3. Kliknite na kontextovú ponuku aplikácie a potom zvoľte **Print Settings (Nastavenia tlače)**.

   Zobrazia sa možnosti **Print Settings (Nastavenia tlače)**.
4. Kliknite na kontextovú ponuku **Color / Grayscale (Farebne / Stupne šedej)** a potom vyberte možnosť **Grayscale (Stupne šedej)**.
5. Podľa potreby zmeňte ostatné nastavenia tlačiarne.
6. Kliknite na **Print (Tlač)**.

Súvisiace informácie

- Tlač z počítača (Mac)

Prevencia pred rozmazanými výtlačkami a zasekávaním papiera (Mac)

Niektoré typy tlačových médií potrebujú viac času na schnutie. Ak máte problémy s rozmazanými obojstrannými výtlačkami alebo zasekávaním papiera, zmeňte možnosť **Reduce Smudge (Znížiť rozmazanie)**.

1. V aplikácii ako napríklad Apple TextEdit kliknite na ponuku **File (Súbor)**, a potom zvoľte **Print (Tlač)**.
2. Vyberte možnosť **Brother MFC-XXXX** (kde XXXX je názov vášho modelu).

Pre viac možností nastavení strany kliknite na tlačidlo **Show Details (Zobraziť podrobnosti)**.

3. Kliknite na kontextovú ponuku aplikácie a potom zvoľte **Print Settings (Nastavenia tlače)**.
   Zobrazia sa možnosti **Print Settings (Nastavenia tlače)**.
4. Kliknite na zoznam nastavení tlače **Advanced (Rozšírené)**.
5. Kliknite na ponuku **Reduce Smudge (Znížiť rozmazanie)**.
6. Vyberte jednu z nasledujúcich možností:

Typ média	Možnosť		Popis
Plain Paper (Obyčajný papier) (MFC-T910DW)	**2-sided Printing (Obojstranná tlač)** alebo **Simplex Printing (Jednoduchá tlač)**	**Off (Vypnuté)**	Tento režim vyberte, ak chcete tlačiť normálnou rýchlosťou s použitím bežného množstva atramentu.
		Low (Nízka)	Tento režim vyberte, ak chcete tlačiť pomalšou rýchlosťou s použitím bežného množstva atramentu.
		High (Vysoká)	Tento režim vyberte, ak chcete tlačiť rovnakou rýchlosťou ako v režime **Low (Nízka)**, ale chcete na to použiť menej atramentu.
Plain Paper (Obyčajný papier) (DCP-T310/DCP-T510W/ DCP-T710W)	-	**Off (Vypnuté)**	Tento režim vyberte, ak chcete tlačiť normálnou rýchlosťou s použitím bežného množstva atramentu.
		Low (Nízka)	Tento režim vyberte, ak chcete tlačiť pomalšou rýchlosťou s použitím bežného množstva atramentu.
		High (Vysoká)	Tento režim vyberte, ak chcete tlačiť rovnakou rýchlosťou ako v režime **Low (Nízka)**, ale chcete na to použiť menej atramentu.
Glossy Paper (Lesklý papier)	**Off (Vypnuté)** / **On (Zapnuté)**		Vyberte **Off (Vypnuté)**, ak chcete tlačiť normálnou rýchlosťou s použitím bežného množstva atramentu. Vyberte **On (Zapnuté)**, ak chcete tlačiť pomalšou rýchlosťou s použitím

Typ média	Možnosť	Popis
		menšieho množstva atramentu.

7. Podľa potreby zmeňte ostatné nastavenia tlačiarne.
8. Kliknite na **Print (Tlač)**.

Súvisiace informácie

- Tlač z počítača (Mac)
- Problémy s manipuláciou s papierom a s tlačou
- Ak máte problémy s tlačou, zmeňte nastavenia možnosti tlače

Možnosti tlače (Mac)

Nastavenie strany

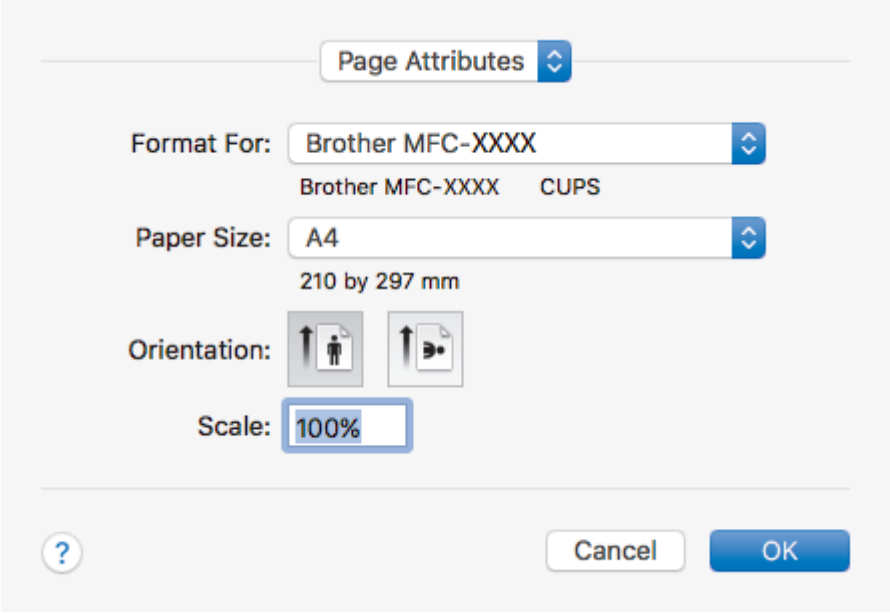

1. **Paper Size (Veľkosť papiera)**

   Vyberte formát papiera, ktorý chcete používať. Môžete si vybrať zo štandardných formátov papiera alebo si zvoliť vlastný.

2. **Orientation (Orientácia)**

   Výber orientácie (na výšku alebo na šírku) výtlačkov.

   Ak vaša aplikácia obsahuje podobné nastavenie, odporúčame orientáciu nastaviť pomocou aplikácie.

3. **Scale (Mierka veľkosti)**

   Zadajte do poľa hodnotu zväčšenia alebo zmenšenia strán dokumentu, aby sa zhodovali s vybratým formátom papiera.

Layout (Rozloženie)

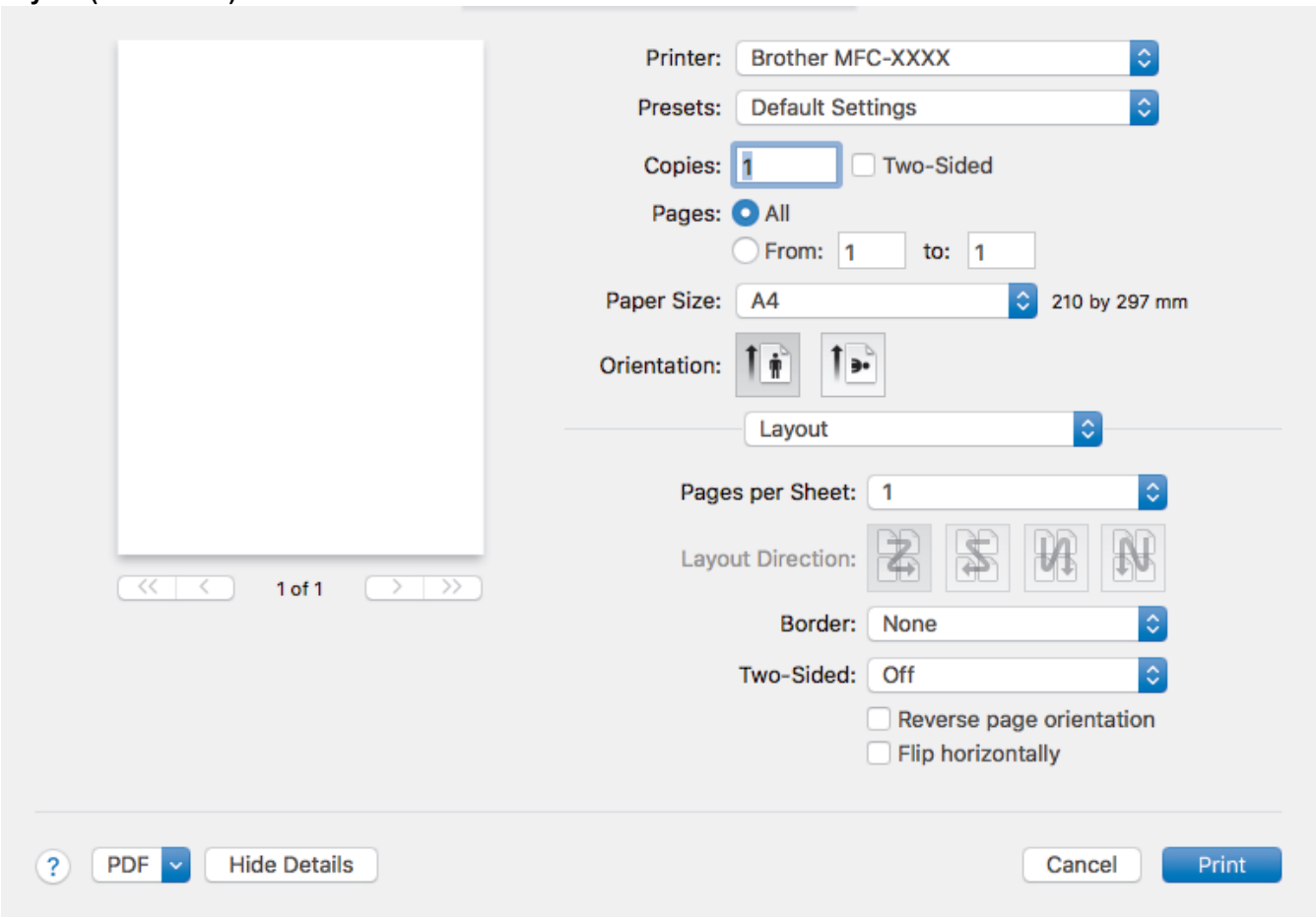

1. **Pages per Sheet (Počet strán na hárok)**
   Výber počtu strán na vytlačenie na jednom hárku papiera.
2. **Layout Direction (Smer rozloženia)**
   Výber poradia strán pri tlači viacerých strán na jednom hárku papiera.
3. **Border (Okraj)**
   Výber typu okraja pri tlači viacerých strán na jednom hárku papiera.
4. **(MFC-T910DW) Two-Sided (Obojstranná tlač)**
   Výber, či bude tlačiareň tlačiť na obe strany papiera.
5. **Reverse Page Orientation (Opačná orientácia strán)**
   Pomocou tejto voľby sa vytlačený obrázok otočí o 180 stupňov.
6. **Flip horizontally (Prevrátiť vodorovne)**
   Pomocou tejto voľby je možné obrátiť vytlačený obrázok na strane zľava doprava vo vodorovnom smere.

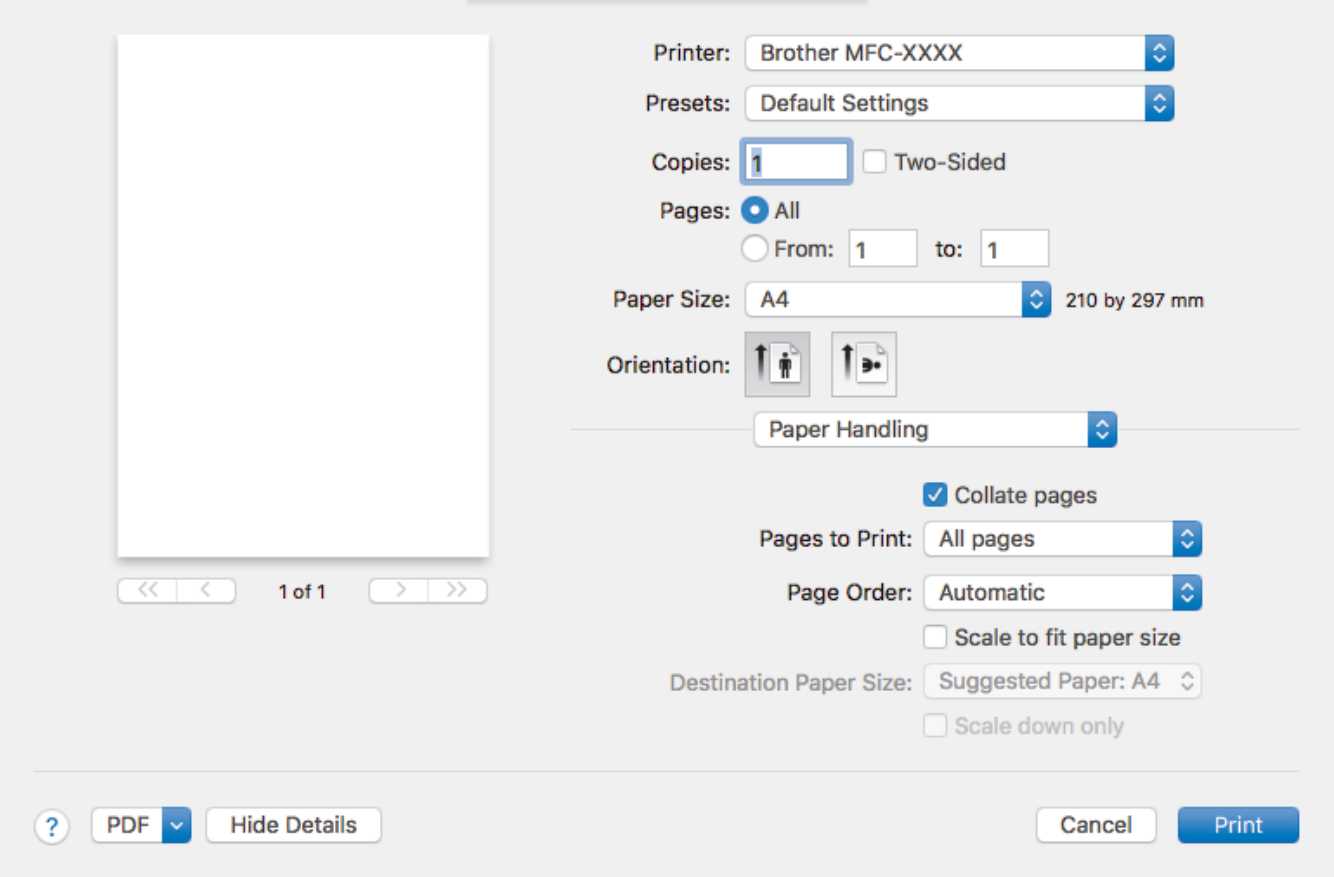

1. **Collate pages (Zoradiť strany)**

   Výberom tejto voľby sa vytlačia zostavy dokumentov s viacerými stranami v pôvodnom poradí strán. Keď je vybratá táto voľba, najprv sa vytlačí jedna kompletná kópia dokumentu a potom sa dotlačí zvyšný počet vybratých kópií. Ak nie je vybratá táto voľba, vytlačia sa najprv všetky strany podľa vybratého počtu kópií a až potom sa vytlačí nasledujúca strana dokumentu.

2. **(DCP-T310/DCP-T510W/DCP-T710W) Pages to Print (Strany na tlač)**

   Výber strán, ktoré chcete tlačiť (párne alebo nepárne strany).

3. **Page Order (Poradie strán)**

   Výber poradia strán.

4. **Scale to fit paper size (Prispôsobiť veľkosť formátu papiera)**

   Pomocou tejto voľby je možné zväčšovať alebo zmenšovať strany dokumentu, aby sa zhodovali s vybratým formátom papiera.

5. **Destination Paper Size (Cieľový formát papiera)**

   Výber formátu papiera na tlač.

6. **Scale down only (Len zmenšiť)**

   Pomocou tejto voľby je možné zmenšiť strany dokumentu, keď sú príliš veľké pre vybratý formát papiera. Keď je zvolená táto voľba a formát dokumentu je menší ako formát použitého papiera, dokument sa vytlačí v pôvodnej veľkosti.

Print Settings (Nastavenia tlače)

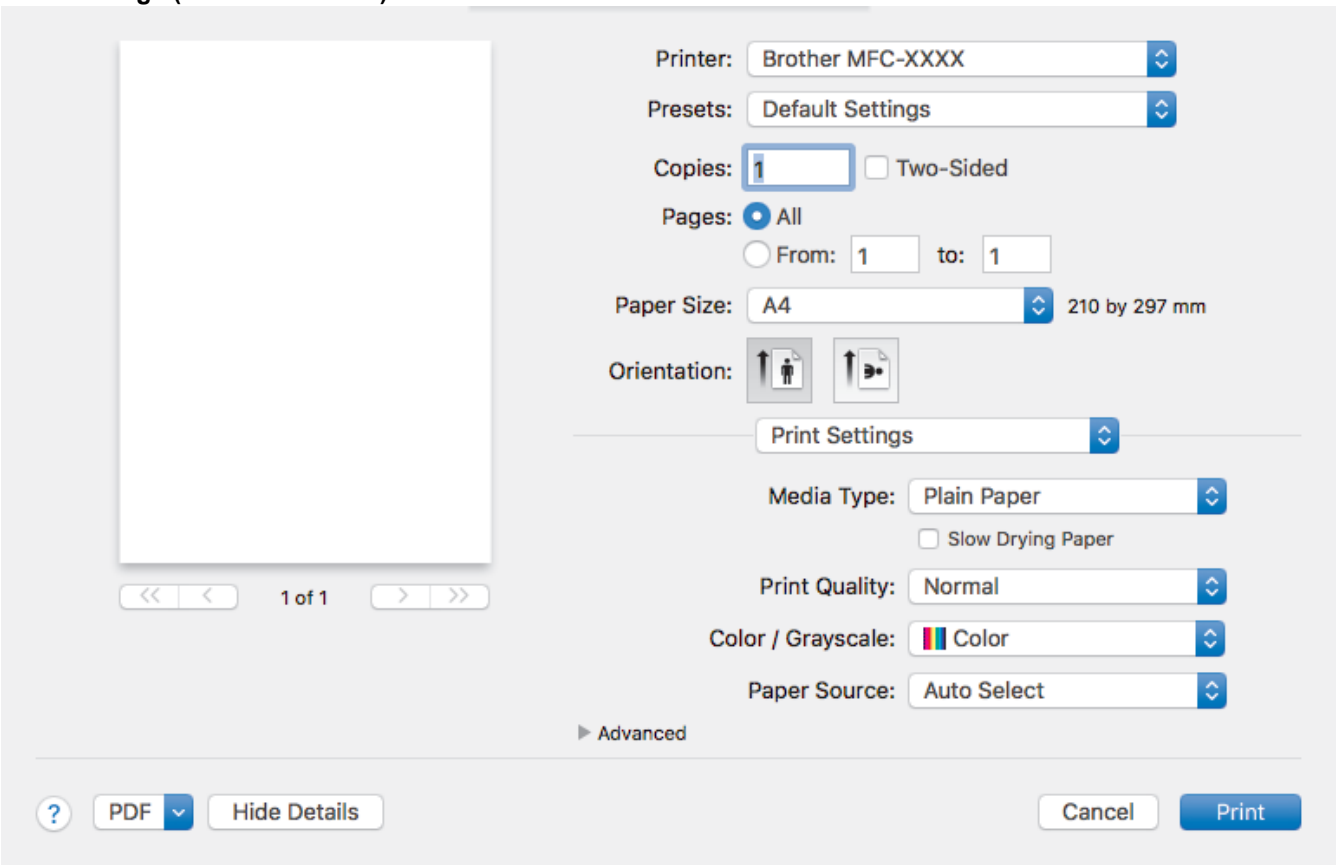

1. **Media Type (Typ média)**

   Výber žiadaného typu médií.

2. **Slow Drying Paper (Pomaly schnúci papier)**

   Vyberte túto možnosť, pokiaľ používate typ obyčajného papiera, na ktorom pomaly schne atrament. Toto nastavenie môže spôsobiť mierne rozmazanie textu.

3. **Print Quality (Kvalita tlače)**

   Výber požadovaného režimu emulácie. Keďže kvalita a rýchlosť tlače spolu súvisia, čím vyššia je kvalita, tým dlhšie bude trvať vytlačenie dokumentu.

4. **Color / Grayscale (Farebne / Stupne šedej)**

   Výber farebnej tlače alebo tlače v odtieňoch sivej. Tlač je rýchlejšia v režime odtieňov sivej než pri farebnom režime. Ak váš dokument obsahuje farby a vyberiete režim tlače v odtieňoch sivej, dokument sa vytlačí v režime 256 úrovní odtieňov sivej.

5. **(MFC-T910DW) Paper Source (Zdroj papiera)**

   Zvoľte nastavenie zdroja papiera, podľa podmienok alebo účelu tlače.

6. **Advanced (Rozšírené)**

   Change Data Transfer Mode (Zmeniť režim prenosu dát)

   Výber režimu prenosu údajov s cieľom zlepšiť kvalitu alebo rýchlosť tlače.

   Reduce Smudge (Znížiť rozmazanie)

   Niektoré typy tlačových médií potrebujú viac času na schnutie. Ak máte problémy s rozmazanými výtlačkami alebo zasekávaním papiera, zmeňte možnosť.

   Other Print Options (Ďalšie možnosti tlače)

   Paper Thickness (Hrúbka papiera)

   Výber príslušnej hrúbky papiera.

Bi-Directional Printing (Obojsmerná tlač)

Pomocou tejto voľby je možné zvýšiť rýchlosť tlače. Ak je vybratá táto voľba, tlačová hlava tlačí obomi smermi. Ak táto voľba nie je vybratá, tlačová hlava bude tlačiť iba v jednom smere, pričom kvalita tlače bude vyššia, ale rýchlosť tlače bude nižšia.

V niektorých prípadoch sa môže pohyb tlačovej hlavy líšiť v závislosti od podmienok prostredia. Je to viditeľné, keď tlačíte zvislé čiary, ktoré nie sú zarovnané. Ak narazíte na tento problém, funkciu obojsmernej tlače vypnite.

Color Settings (Nastavenia farieb)

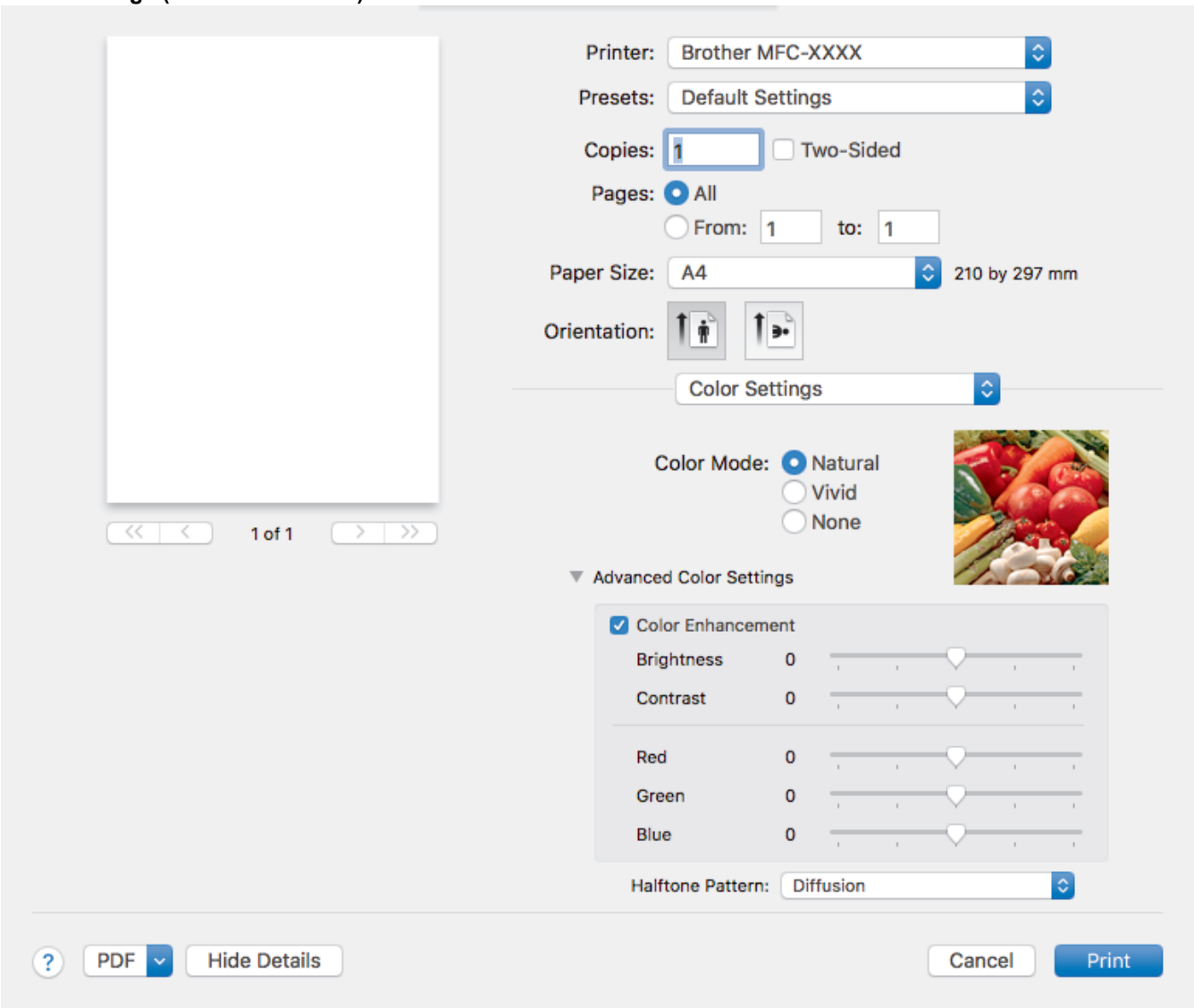

1. **Color Mode (Režim farieb)**

   Výber farebného režimu, ktorý zodpovedá vašim preferenciám.

2. **Advanced Color Settings (Rozšírené nastavenia farieb)**

   Pre zobrazenie pokročilých nastavení farieb, kliknite na trojuholník. Vyberte okienko pokročilých farieb a potom nastavte možnosť pomocou posuvníka. Tento proces môže v závislosti od veľkosti obrázka a od parametrov počítača trvať niekoľko minút.

Súvisiace informácie

- Tlač z počítača (Mac)
- Chybové hlásenia a hlásenia o údržbe
- Problémy s manipuláciou s papierom a s tlačou
- Tlač fotografie (Mac)
- Tlač dokumentu (Mac)
- Automatická tlač na obe strany papiera (Automatická obojstranná tlač) (Mac)

- Tlač viacerých stránok na jeden hárok papiera (N na 1) (Mac)
- Ak máte problémy s tlačou, zmeňte nastavenia možnosti tlače

Skenovanie

- Skenovanie pomocou tlačidla skenovania na zariadení Brother
- Skenovanie z počítača (Windows®)
- Skenovanie z počítača (Mac)

Skenovanie pomocou tlačidla skenovania na zariadení Brother

- Skenovanie fotografií a grafiky
- Uloženie naskenovaných údajov do priečinka ako súbor PDF
- Uloženie skenovaných údajov na jednotku USB Flash
- Skenovanie do editovateľného textového súboru pomocou technológie OCR
- Skenovanie do prílohy e-mailu
- Webové služby pre skenovanie na sieť (Windows® 7, Windows® 8 a Windows® 10)
- Zmena nastavení tlačidla skenovania z aplikácie ControlCenter4 (Windows®)
- Zmena nastavení tlačidla skenovania z aplikácie Brother iPrint&Scan (Mac)

Skenovanie fotografií a grafiky

Odošlite naskenované fotografie alebo grafiku priamo do počítača.

Na vykonanie dočasných zmien nastavení skenovania použite tlačidlo skenovania na zariadení. Na vykonanie trvalých zmien použite softvér ControlCenter4 (Windows®) alebo Brother iPrint&Scan (Mac).

>> DCP-T310/DCP-T510W/DCP-T710W
>> MFC-T910DW

DCP-T310/DCP-T510W/DCP-T710W

1. Vložte dokument.
2. Stlačte (**SCAN (SKEN)**).
3. Stlačením tlačidla ▲ alebo ▼ vyberte možnosť `[Sken do PC]` a potom stlačte tlačidlo **OK**.
4. Stlačením tlačidla ▲ alebo ▼ vyberte možnosť `[Obrazok]` a potom stlačte tlačidlo **OK**.
5. Ak je zariadenie pripojené prostredníctvom siete, stlačením tlačidla ▲ alebo ▼ vyberte počítač, do ktorého chcete odoslať údaje, a potom stlačte tlačidlo **OK**.

Ak sa na displeji LCD zobrazí výzva na zadanie PIN kódu, na ovládacom paneli zadajte štvorciferný PIN kód pre počítač a potom stlačte tlačidlo **OK**.

6. Vykonajte jednu z nasledujúcich činností:
   - Ak chcete zmeniť nastavenia, stlačte tlačidlo **Options (Možnosti)** alebo **Copy / Scan Options Možnosti kopírovania/skenovania)** a potom prejdite na nasledujúci krok.
   - Ak chcete použiť predvolené nastavenia, stlačte tlačidlo **Mono Start (Štart ČB)** alebo **Colour Start (Štart Farba)**.

- Nastavenie `[Typ skenovania]` závisí od predvolených nastavení. Nastavenia nie je možné meniť stlačením tlačidla **Mono Start (Štart ČB)** ani **Colour Start (Štart Farba)**.
- Aby bolo možné používať možnosti skenovania, musí byť k zariadeniu pripojený počítač s nainštalovaným softvérom ControlCenter4 (Windows®) alebo Brother iPrint&Scan (Mac).

7. Zariadenie vás vyzve na nastavenie každého z nasledujúcich nastavení skenovania. Stlačením tlačidla ▲ alebo ▼ vyberte požadovanú možnosť a potom prejdite na nasledujúce nastavenie skenovania stlačením tlačidla **OK**.
   - `[Typ skenovania]`
   - `[Rozlisenie]`
   - `[Typ suboru]`
   - `[Velkost dok.]`

- [Odst.farbu poz.]

8. Stlačte tlačidlo **Mono Start (Štart ČB)** alebo **Colour Start (Štart Farba)**.

Nastavenie [Typ skenovania] závisí od vybraných nastavení. Stlačením tlačidla **Mono Start (Štart ČB)** alebo **Colour Start (Štart Farba)** sa nastavenia nezmenia.

MFC-T910DW

1. Vložte dokument.
2. Stlačte (**SCAN (SKEN)**).
3. Stlačením tlačidla ▲ alebo ▼ vyberte možnosť [do PC] a potom stlačte tlačidlo **OK**.
4. Stlačením tlačidla ▲ alebo ▼ vyberte možnosť [do obrazka] a potom stlačte tlačidlo **OK**.
5. Ak je zariadenie pripojené prostredníctvom siete, stlačením tlačidla ▲ alebo ▼ vyberte počítač, do ktorého chcete odoslať údaje, a potom stlačte tlačidlo **OK**.

Ak sa na displeji LCD zobrazí výzva na zadanie PIN kódu, pomocou ovládacieho panela zadajte štvorciferný PIN kód pre počítač a potom stlačte tlačidlo **OK**.

6. Vykonajte jednu z nasledujúcich činností:
   - Ak chcete zmeniť nastavenia, prejdite na nasledujúci krok.
   - Ak chcete použiť predvolené nastavenia, stlačte tlačidlo **Mono Start (Štart ČB)** alebo **Colour Start (Štart Farba)**.

Nastavenie [Typ skenovania] závisí od predvolených nastavení. Nastavenia nie je možné meniť stlačením tlačidla **Mono Start (Štart ČB)** ani **Colour Start (Štart Farba)**.

7. Stlačením tlačidla ▲ alebo ▼ vyberte nastavenie [Nastav. skenu] a potom stlačte tlačidlo **OK**.

Aby bolo možné používať možnosť [Nastav. skenu], musí byť k zariadeniu pripojený počítač s nainštalovaným softvérom ControlCenter4 (Windows®), alebo Brother iPrint&Scan (Mac).

8. Stlačením tlačidla ▲ alebo ▼ vyberte nastavenie [Nastav. na zariad.] a potom stlačte tlačidlo **OK**.
9. Vyberte nastavenia skenovania, ktoré chcete zmeniť, a potom stlačte tlačidlo **OK**.

Možnosť	Popis
Typ skenovania	Vyberte typ skenovania pre dokument.
Rozlisenie	Vyberte rozlíšenie skenovania pre dokument.
Typ suboru	Vyberte formát súboru pre dokument.
Velkost dok.	Vyberte formát dokumentu.
Jas	Vyberte úroveň jasu.
Kontrast	Vyberte úroveň kontrastu.
Odstranit pozadie	Zmena množstva farby odstránenej z pozadia.

10. Stlačte tlačidlo **Mono Start (Štart ČB)** alebo **Colour Start (Štart Farba)**.

Nastavenie [Typ skenovania] závisí od vybraných nastavení. Nastavenia nie je možné meniť stlačením tlačidla **Mono Start (Štart ČB)** ani **Colour Start (Štart Farba)**.

Súvisiace informácie

- Skenovanie pomocou tlačidla skenovania na zariadení Brother

Uloženie naskenovaných údajov do priečinka ako súbor PDF

Skenovanie dokumentov a ich uloženie do priečinka v počítači ako súbory PDF.

Na vykonanie dočasných zmien nastavení skenovania použite tlačidlo skenovania na zariadení. Na vykonanie trvalých zmien použite softvér ControlCenter4 (Windows®) alebo Brother iPrint&Scan (Mac).

>> DCP-T310/DCP-T510W/DCP-T710W
>> MFC-T910DW

DCP-T310/DCP-T510W/DCP-T710W

1. Vložte dokument.
2. Stlačte (**SCAN (SKEN)**).
3. Stlačením tlačidla ▲ alebo ▼ vyberte možnosť `[Sken do PC]` a potom stlačte tlačidlo **OK**.
4. Stlačením tlačidla ▲ alebo ▼ vyberte možnosť `[Subor]` a potom stlačte tlačidlo **OK**.
5. Ak je zariadenie pripojené prostredníctvom siete, stlačením tlačidla ▲ alebo ▼ vyberte počítač, do ktorého chcete odoslať údaje, a potom stlačte tlačidlo **OK**.

Ak sa na displeji LCD zobrazí výzva na zadanie PIN kódu, na ovládacom paneli zadajte štvorciferný PIN kód pre počítač a potom stlačte tlačidlo **OK**.

6. Vykonajte jednu z nasledujúcich činností:
   - Ak chcete zmeniť nastavenia, stlačte tlačidlo **Options (Možnosti)** alebo **Copy / Scan Options Možnosti kopírovania/skenovania)** a potom prejdite na nasledujúci krok.
   - Ak chcete použiť predvolené nastavenia, stlačte tlačidlo **Mono Start (Štart ČB)** alebo **Colour Start (Štart Farba)**.

- Nastavenie `[Typ skenovania]` závisí od predvolených nastavení. Nastavenia nie je možné meniť stlačením tlačidla **Mono Start (Štart ČB)** ani **Colour Start (Štart Farba)**.
- Aby bolo možné používať možnosti skenovania, musí byť k zariadeniu pripojený počítač s nainštalovaným softvérom ControlCenter4 (Windows®) alebo Brother iPrint&Scan (Mac).

7. Zariadenie vás vyzve na nastavenie každého z nasledujúcich nastavení skenovania. Stlačením tlačidla ▲ alebo ▼ vyberte požadovanú možnosť a potom prejdite na nasledujúce nastavenie skenovania stlačením tlačidla **OK**.
   - `[Typ skenovania]`
   - `[Rozlisenie]`
   - `[Typ suboru]`
   - `[Velkost dok.]`

- [Odst.farbu poz.]

8. Stlačte tlačidlo **Mono Start (Štart ČB)** alebo **Colour Start (Štart Farba)**.

Nastavenie [Typ skenovania] závisí od vybraných nastavení. Stlačením tlačidla **Mono Start (Štart ČB)** alebo **Colour Start (Štart Farba)** sa nastavenia nezmenia.

MFC-T910DW

1. Vložte dokument.
2. Stlačte (**SCAN (SKEN)**).
3. Stlačením tlačidla ▲ alebo ▼ vyberte možnosť [do PC] a potom stlačte tlačidlo **OK**.
4. Stlačením tlačidla ▲ alebo ▼ vyberte možnosť [do suboru] a potom stlačte tlačidlo **OK**.
5. Ak je zariadenie pripojené prostredníctvom siete, stlačením tlačidla ▲ alebo ▼ vyberte počítač, do ktorého chcete odoslať údaje, a potom stlačte tlačidlo **OK**.

Ak sa na displeji LCD zobrazí výzva na zadanie PIN kódu, pomocou ovládacieho panela zadajte štvorciferný PIN kód pre počítač a potom stlačte tlačidlo **OK**.

6. Vykonajte jednu z nasledujúcich činností:
   - Ak chcete zmeniť nastavenia, prejdite na nasledujúci krok.
   - Ak chcete použiť predvolené nastavenia, stlačte tlačidlo **Mono Start (Štart ČB)** alebo **Colour Start (Štart Farba)**.

Nastavenie [Typ skenovania] závisí od predvolených nastavení. Nastavenia nie je možné meniť stlačením tlačidla **Mono Start (Štart ČB)** ani **Colour Start (Štart Farba)**.

7. Stlačením tlačidla ▲ alebo ▼ vyberte nastavenie [Nastav. skenu] a potom stlačte tlačidlo **OK**.

Aby bolo možné používať možnosť [Nastav. skenu], musí byť k zariadeniu pripojený počítač s nainštalovaným softvérom ControlCenter4 (Windows®), alebo Brother iPrint&Scan (Mac).

8. Stlačením tlačidla ▲ alebo ▼ vyberte nastavenie [Nastav. na zariad.] a potom stlačte tlačidlo **OK**.
9. Vyberte nastavenia skenovania, ktoré chcete zmeniť, a potom stlačte tlačidlo **OK**.

Možnosť	Popis
Typ skenovania	Vyberte typ skenovania pre dokument.
Rozlisenie	Vyberte rozlíšenie skenovania pre dokument.
Typ suboru	Vyberte formát súboru pre dokument.
Velkost dok.	Vyberte formát dokumentu.
Jas	Vyberte úroveň jasu.
Kontrast	Vyberte úroveň kontrastu.
Odstranit pozadie	Zmena množstva farby odstránenej z pozadia.

10. Stlačte tlačidlo **Mono Start (Štart ČB)** alebo **Colour Start (Štart Farba)**.

Nastavenie [Typ skenovania] závisí od vybraných nastavení. Nastavenia nie je možné meniť stlačením tlačidla **Mono Start (Štart ČB)** ani **Colour Start (Štart Farba)**.

Súvisiace informácie

- Skenovanie pomocou tlačidla skenovania na zariadení Brother

Uloženie skenovaných údajov na jednotku USB Flash

Súvisiace modely: MFC-T910DW

Skenovanie dokumentov a ich ukladanie priamo na pamäťovú jednotku USB Flash bez použitia počítača.

1. Vložte dokument.
2. Zasuňte jednotku USB flash do zariadenia.
   Displej LCD sa automaticky zmení.
3. Stlačte (**SCAN (SKEN)**).
4. Vykonajte jednu z nasledujúcich činností:
   - Ak chcete zmeniť nastavenia, prejdite na nasledujúci krok.
   - Ak chcete použiť predvolené nastavenia, stlačte tlačidlo **Mono Start (Štart ČB)** alebo **Colour Start (Štart Farba)**.

Nastavenie `[Typ skenovania]` závisí od predvolených nastavení. Nastavenia nie je možné meniť stlačením tlačidla **Mono Start (Štart ČB)** ani **Colour Start (Štart Farba)**.

5. Vyberte nastavenia skenovania, ktoré chcete zmeniť, a potom stlačte tlačidlo **OK**.

Možnosť	Popis
`Typ skenovania`	Vyberte typ skenovania pre dokument.
`Rozlisenie`	Vyberte rozlíšenie skenovania pre dokument.
`Typ suboru`	Vyberte formát súboru pre dokument.
`Velkost dok.`	Vyberte formát dokumentu.
`SkenDlhyPapier(ADF)` (MFC-T910DW)	Skenovanie dlhého dokumentu pomocou jednotky ADF.
`Nazov suboru`	Premenovanie súboru.
`Styl nazvu suboru`	Vyberte poradie, v ktorom sa dátum, číslo počítadla a ďalšie položky objavia v názvoch súborov.
`Jas`	Vyberte úroveň jasu.
`Kontrast`	Vyberte úroveň kontrastu.
`Odstranit pozadie`	Zmena množstva farby odstránenej z pozadia.

6. Stlačte tlačidlo **Mono Start (Štart ČB)** alebo **Colour Start (Štart Farba)**.

Nastavenie `[Typ skenovania]` závisí od vybraných nastavení. Nastavenia nie je možné meniť stlačením tlačidla **Mono Start (Štart ČB)** ani **Colour Start (Štart Farba)**.

Súvisiace informácie

- Skenovanie pomocou tlačidla skenovania na zariadení Brother
- Kompatibilné jednotky USB Flash

Kompatibilné jednotky USB Flash

Súvisiace modely: MFC-T910DW

Zariadenie Brother má jednotku média (slot) na použitie s bežnými médiami na ukladanie údajov.

DÔLEŽITÉ

Priame rozhranie USB podporuje iba pamäťové jednotky USB Flash a digitálne fotoaparáty, ktoré využívajú štandard veľkokapacitného USB zariadenia. Ostatné zariadenia USB nie sú podporované.

Kompatibilné pamäťové karty	
Jednotka USB flash	

Súvisiace informácie

- Uloženie skenovaných údajov na jednotku USB Flash
- Tlač fotografií priamo z jednotky USB Flash

Skenovanie do editovateľného textového súboru pomocou technológie OCR

Súvisiace modely: MFC-T910DW

Zariadenie dokáže konvertovať znaky v naskenovanom dokumente na text pomocou technológie optického rozpoznávania znakov (OCR). Tento text môžete upraviť v textovom editore podľa vlastného výberu.

- Pre niektoré jazyky je k dispozícii skenovanie pomocou funkcie OCR.
- Na vykonanie dočasných zmien nastavení skenovania použite tlačidlo skenovania na zariadení. Na vykonanie trvalých zmien použite softvér ControlCenter4 (Windows®) alebo Brother iPrint&Scan (Mac).

1. Vložte dokument.
2. Stlačte (**SCAN (SKEN)**).
3. Stlačením tlačidla ▲ alebo ▼ vyberte možnosť `[do PC]` a potom stlačte tlačidlo **OK**.
4. Stlačením tlačidla ▲ alebo ▼ vyberte možnosť `[do OCR]` a potom stlačte tlačidlo **OK**.
5. Ak je zariadenie pripojené prostredníctvom siete, stlačením tlačidla ▲ alebo ▼ vyberte počítač, do ktorého chcete odoslať údaje, a potom stlačte tlačidlo **OK**.

Ak sa na displeji LCD zobrazí výzva na zadanie PIN kódu, pomocou ovládacieho panela zadajte štvorciferný PIN kód pre počítač a potom stlačte tlačidlo **OK**.

6. Vykonajte jednu z nasledujúcich činností:
   - Ak chcete zmeniť nastavenia, prejdite na nasledujúci krok.
   - Ak chcete použiť predvolené nastavenia, stlačte tlačidlo **Mono Start (Štart ČB)** alebo **Colour Start (Štart Farba)**.

Nastavenie `[Typ skenovania]` závisí od predvolených nastavení. Nastavenia nie je možné meniť stlačením tlačidla **Mono Start (Štart ČB)** ani **Colour Start (Štart Farba)**.

7. Stlačením tlačidla ▲ alebo ▼ vyberte nastavenie `[Nastav. skenu]` a potom stlačte tlačidlo **OK**.

Aby bolo možné používať možnosť `[Nastav. skenu]`, musí byť k zariadeniu pripojený počítač s nainštalovaným softvérom ControlCenter4 (Windows®), alebo Brother iPrint&Scan (Mac).

8. Stlačením tlačidla ▲ alebo ▼ vyberte nastavenie `[Nastav. na zariad.]` a potom stlačte tlačidlo **OK**.
9. Vyberte nastavenia skenovania, ktoré chcete zmeniť, a potom stlačte tlačidlo **OK**.

Možnosť	Popis
Typ skenovania	Vyberte typ skenovania pre dokument.
Rozlisenie	Vyberte rozlíšenie skenovania pre dokument.
Typ suboru	Vyberte formát súboru pre dokument.
Velkost dok.	Vyberte formát dokumentu.
Jas	Vyberte úroveň jasu.
Kontrast	Vyberte úroveň kontrastu.
Odstranit pozadie	Zmena množstva farby odstránenej z pozadia.

10. Stlačte tlačidlo **Mono Start (Štart ČB)** alebo **Colour Start (Štart Farba)**.

Nastavenie [Typ skenovania] závisí od vybraných nastavení. Nastavenia nie je možné meniť stlačením tlačidla **Mono Start (Štart ČB)** ani **Colour Start (Štart Farba)**.

Súvisiace informácie

- Skenovanie pomocou tlačidla skenovania na zariadení Brother

Skenovanie do prílohy e-mailu

Odoslanie naskenovaného dokumentu vo forme prílohy e-mailu.

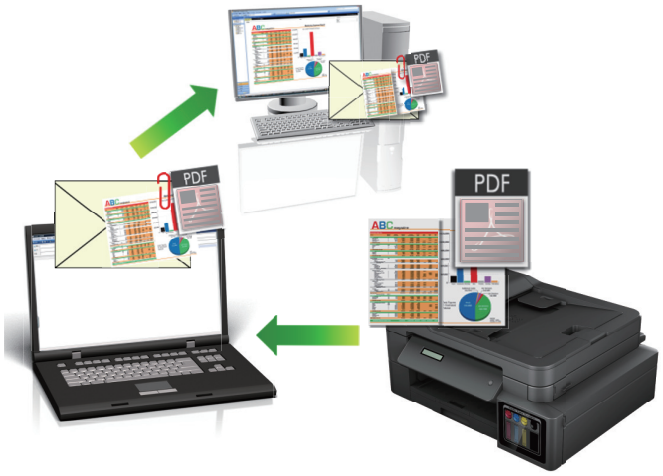

- Na vykonanie dočasných zmien nastavení skenovania použite tlačidlo skenovania na zariadení. Na vykonanie trvalých zmien použite softvér ControlCenter4 (Windows®) alebo Brother iPrint&Scan (Mac).
- Funkcia Skenovať do e-mailu nepodporuje webmailové služby. Funkciu Skenovať do obrázku alebo Skenovať do súboru môžete použiť na naskenovanie dokumentu alebo obrázku a potom naskenovaný súbor priložiť k e-mailovej správe.

>> DCP-T310/DCP-T510W/DCP-T710W
>> MFC-T910DW

DCP-T310/DCP-T510W/DCP-T710W

1. Vložte dokument.
2. Stlačte (**SCAN (SKEN)**).
3. Stlačením tlačidla ▲ alebo ▼ vyberte možnosť `[Sken do PC]` a potom stlačte tlačidlo **OK**.
4. Stlačením tlačidla ▲ alebo ▼ vyberte možnosť `[E-mail]` a potom stlačte tlačidlo **OK**.
5. Ak je zariadenie pripojené prostredníctvom siete, stlačením tlačidla ▲ alebo ▼ vyberte počítač, do ktorého chcete odoslať údaje, a potom stlačte tlačidlo **OK**.

Ak sa na displeji LCD zobrazí výzva na zadanie PIN kódu, na ovládacom paneli zadajte štvorciferný PIN kód pre počítač a potom stlačte tlačidlo **OK**.

6. Vykonajte jednu z nasledujúcich činností:
   - Ak chcete zmeniť nastavenia, stlačte tlačidlo **Options (Možnosti)** alebo **Copy / Scan Options Možnosti kopírovania/skenovania)** a potom prejdite na nasledujúci krok.
   - Ak chcete použiť predvolené nastavenia, stlačte tlačidlo **Mono Start (Štart ČB)** alebo **Colour Start (Štart Farba)**.

- Nastavenie `[Typ skenovania]` závisí od predvolených nastavení. Nastavenia nie je možné meniť stlačením tlačidla **Mono Start (Štart ČB)** ani **Colour Start (Štart Farba)**.
- Aby bolo možné používať možnosti skenovania, musí byť k zariadeniu pripojený počítač s nainštalovaným softvérom ControlCenter4 (Windows®) alebo Brother iPrint&Scan (Mac).

7. Zariadenie vás vyzve na nastavenie každého z nasledujúcich nastavení skenovania. Stlačením tlačidla ▲ alebo ▼ vyberte požadovanú možnosť a potom prejdite na nasledujúce nastavenie skenovania stlačením tlačidla **OK**.
   - `[Typ skenovania]`
   - `[Rozlisenie]`
   - `[Typ suboru]`
   - `[Velkost dok.]`
   - `[Odst.farbu poz.]`
8. Stlačte tlačidlo **Mono Start (Štart ČB)** alebo **Colour Start (Štart Farba)**.

Nastavenie `[Typ skenovania]` závisí od vybraných nastavení. Stlačením tlačidla **Mono Start (Štart ČB)** alebo **Colour Start (Štart Farba)** sa nastavenia nezmenia.

MFC-T910DW

1. Vložte dokument.
2. Stlačte (**SCAN (SKEN)**).
3. Stlačením tlačidla ▲ alebo ▼ vyberte možnosť `[do PC]` a potom stlačte tlačidlo **OK**.
4. Stlačením tlačidla ▲ alebo ▼ vyberte možnosť `[do e-mailu]` a potom stlačte tlačidlo **OK**.
5. Ak je zariadenie pripojené prostredníctvom siete, stlačením tlačidla ▲ alebo ▼ vyberte počítač, do ktorého chcete odoslať údaje, a potom stlačte tlačidlo **OK**.

Ak sa na displeji LCD zobrazí výzva na zadanie PIN kódu, pomocou ovládacieho panela zadajte štvorciferný PIN kód pre počítač a potom stlačte tlačidlo **OK**.

6. Vykonajte jednu z nasledujúcich činností:
   - Ak chcete zmeniť nastavenia, prejdite na nasledujúci krok.
   - Ak chcete použiť predvolené nastavenia, stlačte tlačidlo **Mono Start (Štart ČB)** alebo **Colour Start (Štart Farba)**.

Nastavenie `[Typ skenovania]` závisí od predvolených nastavení. Nastavenia nie je možné meniť stlačením tlačidla **Mono Start (Štart ČB)** ani **Colour Start (Štart Farba)**.

7. Stlačením tlačidla ▲ alebo ▼ vyberte nastavenie `[Nastav. skenu]` a potom stlačte tlačidlo **OK**.

Aby bolo možné používať možnosť `[Nastav. skenu]`, musí byť k zariadeniu pripojený počítač s nainštalovaným softvérom ControlCenter4 (Windows®), alebo Brother iPrint&Scan (Mac).

8. Stlačením tlačidla ▲ alebo ▼ vyberte nastavenie `[Nastav. na zariad.]` a potom stlačte tlačidlo **OK**.
9. Vyberte nastavenia skenovania, ktoré chcete zmeniť, a potom stlačte tlačidlo **OK**.

Možnosť	Popis
`Typ skenovania`	Vyberte typ skenovania pre dokument.
`Rozlisenie`	Vyberte rozlíšenie skenovania pre dokument.
`Typ suboru`	Vyberte formát súboru pre dokument.
`Velkost dok.`	Vyberte formát dokumentu.
`Jas`	Vyberte úroveň jasu.
`Kontrast`	Vyberte úroveň kontrastu.
`Odstranit pozadie`	Zmena množstva farby odstránenej z pozadia.

10. Stlačte tlačidlo **Mono Start (Štart ČB)** alebo **Colour Start (Štart Farba)**.

Nastavenie `[Typ skenovania]` závisí od vybraných nastavení. Nastavenia nie je možné meniť stlačením tlačidla **Mono Start (Štart ČB)** ani **Colour Start (Štart Farba)**.

Súvisiace informácie

- Skenovanie pomocou tlačidla skenovania na zariadení Brother

Webové služby pre skenovanie na sieť (Windows® 7, Windows® 8 a Windows® 10)

Protokol Webové služby umožňuje používateľom systémov Windows® 7, Windows® 8 a Windows® 10 skenovať pomocou zariadenia Brother v sieti. Musíte nainštalovať ovládač cez Webové služby.

- Používanie webových služieb na inštaláciu ovládačov používaných na skenovanie (Windows® 7, Windows® 8 a Windows® 10)
- Skenovanie pomocou webových služieb zo zariadenia Brother (Windows® 7, Windows® 8 a Windows® 10)
- Konfigurácia nastavení skenovania pre Webové služby

Používanie webových služieb na inštaláciu ovládačov používaných na skenovanie (Windows® 7, Windows® 8 a Windows® 10)

Súvisiace modely: DCP-T510W/DCP-T710W/MFC-T910DW

Pomocou webových služieb môžete monitorovať tlačiarne v sieti.

- Uistite sa, že ste nainštalovali softvér Brother a ovládače.
- Uistite sa, že hlavný počítač a zariadenie Brother sú v rovnakej podsieti alebo že je smerovač správne nakonfigurovaný tak, aby prenášal údaje medzi týmito dvoma zariadeniami.
- Pred konfiguráciou tohto nastavenia musíte nakonfigurovať na zariadení Brother adresu IP.

1. Vykonajte jednu z nasledujúcich činností:
   - Windows® 7

     Kliknite na položku **(Štart)** > **Ovládací panel** > **Sieť a Internet** > **Zobraziť počítače a zariadenia v sieti**.

     Spolu s ikonou tlačiarne sa zobrazí názov webových služieb zariadenia.

     Pravým tlačidlom myši kliknite na zariadenie, ktoré chcete nainštalovať.
   - Windows® 8

     Prejdite myšou do pravého dolného rohu pracovnej plochy. Keď sa zobrazí panel s ponukami, kliknite na položky **Nastavenie** > **Zmeniť nastavenie PC** > **Zariadenia** > **Pridať zariadenie**.

     Zobrazí sa názov webových služieb zariadenia.
   - Windows® 8.1

     Presuňte myš do pravého dolného rohu pracovnej plochy. Keď sa zobrazí panel s ponukami, kliknite na **Nastavenie** > **Zmeniť nastavenie PC** > **Počítač a zariadenia** > **Zariadenia** > **Pridať zariadenie**.

     Zobrazí sa názov webových služieb zariadenia.
   - Windows® 10

     Kliknite na položku > **Systém** > **Ovládací panel**. V skupine **Hardvér a zvuk** kliknite na položku **Pridať zariadenie**.

   - Názov webových služieb zariadenia Brother je názov vášho modelu a MAC adresa (ethernetová adresa) vášho zariadenia (napríklad Brother MFC-XXXX (názov modelu) [XXXXXXXXXXXX] (MAC adresa/ethernetová adresa)).
   - Windows® 8/Windows® 10

     Presunutím kurzora myši na názov zariadenia zobrazte informácie o zariadení.

2. Vykonajte jednu z nasledujúcich činností:
   - Windows® 7

     Kliknite na položku **Inštalovať** v zobrazenom menu.
   - Windows® 8/Windows® 10

     Vyberte zariadenie, ktoré chcete nainštalovať a potom postupujte podľa zobrazených pokynov.

Ak chcete ovládače odinštalovať, kliknite na položku **Odinštalovať** alebo (**Odstrániť zariadenie**).

Súvisiace informácie

- Webové služby pre skenovanie na sieť (Windows® 7, Windows® 8 a Windows® 10)

Skenovanie pomocou webových služieb zo zariadenia Brother (Windows® 7, Windows® 8 a Windows® 10)

Súvisiace modely: DCP-T510W/DCP-T710W/MFC-T910DW

Ak ste ovládač na skenovanie nainštalovali prostredníctvom webových služieb, prístup do ponuky skenovania pomocou webových služieb môžete získať aj prostredníctvom displeja LCD zariadenia Brother.

- Ak sa nastavenia jazyka operačného systému a vášho zariadenia Brother odlišujú, niektoré znaky v hláseniach zobrazovaných na displeji LCD môžu byť nahradené medzerami.
- Ak LCD zobrazí správu o nedostatku pamäte, vyberte menší formát v nastavení **Veľkosť papiera** alebo nižšie rozlíšenie v nastavení **Rozlíšenie (DPI)**.

>> DCP-T510W/DCP-T710W
>> MFC-T910DW

DCP-T510W/DCP-T710W

1. Vložte dokument.
2. Stlačte (**SCAN (SKEN)**).
3. Stlačením tlačidla ▲ alebo ▼ vyberte možnosť `[Webova sluzba]` a potom stlačte tlačidlo **OK**.
4. Stlačením tlačidla ▲ alebo ▼ vyberte požadovaný typ skenovania a potom stlačte tlačidlo **OK**.
5. Stlačením tlačidla ▲ alebo ▼ vyberte počítač, do ktorého chcete odoslať údaje, a potom stlačte tlačidlo **OK**.
6. Stlačte tlačidlo **Mono Start (Štart ČB)** alebo **Colour Start (Štart Farba)**.
   Zariadenie začne skenovať.

MFC-T910DW

1. Vložte dokument.
2. Stlačte (**SCAN (SKEN)**).
3. Stlačením tlačidla ▲ alebo ▼ vyberte nasledujúce položky:
   a. Vyberte položku `[WS sken]`. Stlačte **OK**.
   b. Výber typu požadovaného skenu. Stlačte **OK**.
   c. Vyberte počítač, kde chcete poslať údaje. Stlačte **OK**.
4. Stlačte tlačidlo **Mono Start (Štart ČB)** alebo **Colour Start (Štart Farba)**.
   Zariadenie začne skenovať.

Súvisiace informácie

- Webové služby pre skenovanie na sieť (Windows® 7, Windows® 8 a Windows® 10)

Konfigurácia nastavení skenovania pre Webové služby

Súvisiace modely: DCP-T510W/DCP-T710W/MFC-T910DW

1. Vykonajte jednu z nasledujúcich činností:
   - Windows® 7

     Kliknite na **(Štart)** > **Zariadenia a tlačiarne**.
   - Windows® 8

     Prejdite myšou do pravého dolného rohu pracovnej plochy. Keď sa zobrazí panel ponuky, kliknite na **Nastavenie** a potom kliknite na **Ovládací panel**. V skupine **Hardvér a zvuk** kliknite na **Zobraziť zariadenia a tlačiarne**.
   - Windows® 10

     Kliknite na položku > **Systém** > **Ovládací panel**. V skupine **Hardvér a zvuk** kliknite na položku **Zobraziť zariadenia a tlačiarne**.
2. Pravým tlačidlom kliknite na ikonu zariadenia a potom zvoľte **Profily skenovania...**. Zobrazí sa dialógové okno **Profily skenovania**.
3. Zvoľte profil skenovania, ktorý chcete použiť.
4. Presvedčte sa, že skener vybratý v zozname **Skener** je zariadenie Brother, ktoré podporuje Webové služby pre skenovanie, a potom kliknite na tlačidlo **Predvoliť**.
5. Kliknite na **Upraviť...**.

   Zobrazí sa dialógové okno **Upraviť predvolený profil**.
6. Zvoľte nastavenia **Zdroj**, **Veľkosť papiera**, **Formát farieb**, **Typ súboru**, **Rozlíšenie (DPI)**, **Jas** a **Kontrast**.
7. Kliknite na tlačidlo **Uložiť profil**.

   Tieto nastavenia sa použijú pri skenovaní s použitím protokolu Webové služby.

Ak sa zobrazí výzva na výber skenovacej aplikácie, zo zoznamu vyberte možnosť Windows® Faxovanie a skenovanie.

Súvisiace informácie

- Webové služby pre skenovanie na sieť (Windows® 7, Windows® 8 a Windows® 10)

Zmena nastavení tlačidla skenovania z aplikácie ControlCenter4 (Windows®)

1. Na paneli úloh kliknite na ikonu (**ControlCenter4**) a potom kliknite na **Otvoriť**.
2. Kliknite na kartu **Nastavenie zariadenia**.
3. Kliknite na tlačidlo **Nastavenia skenovania na zariadení**.
   Zobrazí sa dialógové okno **Nastavenia skenovania na zariadení**.

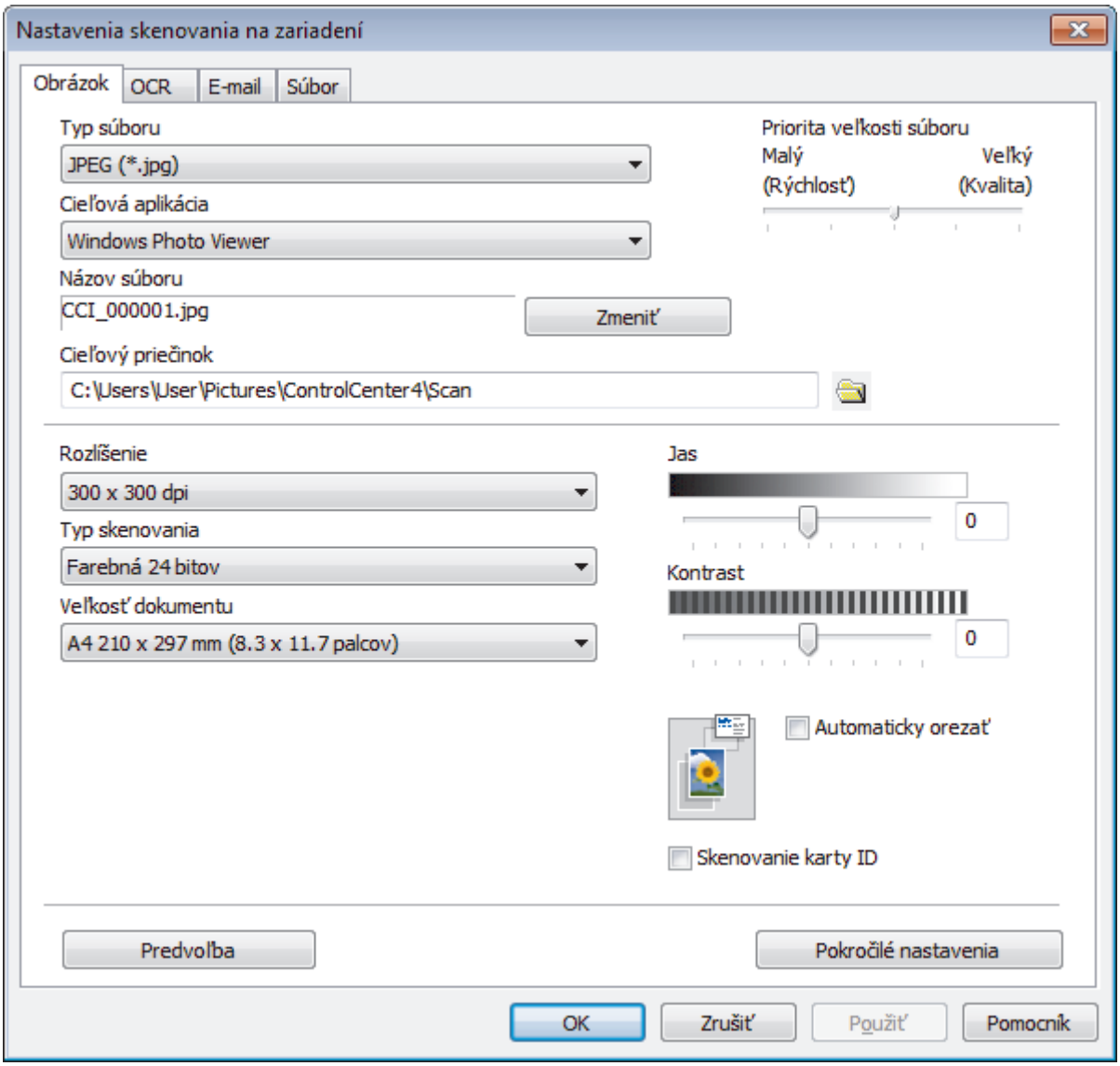

4. Kliknite na kartu pre činnosť skenovania, ktorú chcete zmeniť (**Obrázok**, **OCR**, **E-mail** alebo **Súbor**).
5. Zmeňte nastavenia podľa potreby.
6. Kliknite na položky **OK**.

Každá karta zodpovedá nižšie popísanej funkcii skenovania.

Tieto nastavenia je možné zmeniť.

Kliknite na jednotlivé karty a potom zmeňte nastavenia.

Názov karty	Príslušná funkcia
Obrázok	Skenovať do obrázku
OCR	Skenovať do OCR
E-mail	Skenovať do e-mailu
Súbor	Skenovať do súboru

Nastavenia	Príslušné funkcie			
	Obrázok	**OCR**	**E-mail**	**Súbor**
Typ súboru	Áno	Áno	Áno	Áno
Cieľová aplikácia	Áno	Áno	-	-
Jazyk OCR (Dostupné len pre určité modely)	-	Áno	-	-
Názov súboru	Áno	Áno	Áno	Áno
Cieľový priečinok	Áno	Áno	Áno	-
Skenovanie dokumentu	-	-	-	Áno
Priorita veľkosti súboru	Áno	-	Áno	Áno
Rozlíšenie	Áno	Áno	Áno	Áno
Typ skenovania	Áno	Áno	Áno	Áno
Veľkosť dokumentu	Áno	Áno	Áno	Áno
Jas	Áno	Áno	Áno	Áno
Kontrast	Áno	Áno	Áno	Áno
Automaticky orezať	Áno	-	Áno	Áno
Skenovanie karty ID	Áno	Áno	Áno	Áno
Pokročilé nastavenia	Áno	Áno	Áno	Áno
Predvoľba	Áno	Áno	Áno	Áno

Typ súboru

Zvoľte typ súboru, ktorý chcete použiť pre naskenované údaje.

Cieľová aplikácia

V rozbaľovacom zozname zvoľte cieľovú aplikáciu.

Jazyk OCR

Nastavte jazyk optického rozpoznávania textu (OCR) tak, aby zodpovedal jazyku textu skenovaného dokumentu (Dostupné len pre určité modely).

Názov súboru

V prípade potreby zadajte predponu názvu súboru.

Cieľový priečinok

Kliknite na ikonu priečinka, aby ste mohli vyhľadať a vybrať priečinok, do ktorého chcete uložiť naskenované dokumenty.

Skenovanie dokumentu

Výberom prepínača **Priečinok** alebo **SharePoint** nastavte cieľové umiestnenie, do ktorého chcete ukladať naskenované dokumenty.

Priorita veľkosti súboru

Úprava kompresného pomeru údajov skenovaného obrázka. Veľkosť súboru môžete zmeniť posunutím posúvača **Priorita veľkosti súboru** doprava alebo doľava.

Rozlíšenie

V rozbaľovacom zozname **Rozlíšenie** zvoľte rozlíšenie skenovania. Vyššie rozlíšenie je náročnejšie na pamäť a čas prenosu, ale výsledkom je lepší naskenovaný obrázok.

Typ skenovania

Vyberte si z rôznych farebných hĺbok skenovania.

- **Automatický**

  Slúži pre ľubovoľný typ dokumentu. Tento režim automaticky vyhodnotí vhodnú farebnú hĺbku dokumentov.

- **Čiernobiele**

  Používa sa pre text alebo pre načrtnuté obrázky.

- **Šedá (chybové prelínanie)**

  Používa sa na fotografické snímky alebo grafiku. (Chybové rozšírenie je metóda na vytvorenie simulovaných sivých obrázkov bez použitia skutočných sivých bodiek. Čierne body sú zostavené do špecifického vzoru, ktorý vytvára sivý vzhľad.)

- **Odtiene šedej**

  Používa sa na fotografické snímky alebo grafiku. Tento režim je presnejší, keďže používa až 256 odtieňov sivej.

- **Farebná 24 bitov**

  Slúži na vytvorenie obrázka s najpresnejšou reprodukciou farieb. Tento režim využíva na skenovania obrázka až 16,8 milióna farieb, vyžaduje však najviac pamäte a má najdlhší čas prenosu.

Veľkosť dokumentu

Z rozbaľovacieho zoznamu **Veľkosť dokumentu** vyberte presnú veľkosť dokumentu.

- Ak vyberiete možnosť **1 na 2 (A4)**, naskenovaný obrázok sa rozdelí na dva dokumenty vo formáte A5.

Jas

Úroveň položky **Jas** nastavte posunutím posúvača doprava alebo doľava, čím sa obrázok zosvetlí alebo stmaví. Ak je naskenovaný obrázok príliš svetlý, nastavte nižšiu úroveň jasu a dokument znovu naskenujte. Ak je obrázok príliš tmavý, nastavte vyššiu úroveň jasu a dokument znovu naskenujte. Úroveň nastavenia **Jas** môžete nastaviť aj zadaním hodnoty do poľa.

Kontrast

Pohybom posuvníka doprava alebo doľava zvýšte alebo znížte úroveň **Kontrast**. Zvýšenie zvýrazní tmavé a svetlé oblasti obrázka, zatiaľ čo zníženie zvýrazní viac detailov v sivých oblastiach. Úroveň nastavenia **Kontrast** môžete nastaviť aj zadaním hodnoty do poľa.

Automaticky orezať

Môžete skenovať viacero dokumentov umiestnených na skle skenera. Zariadenie oskenuje každý dokument a vytvorí z nich samostatné súbory alebo jeden viacstranový dokument.

Skenovanie karty ID

Ak chcete skenovať obidve strany identifikačnej karty na jednu stranu, začiarknite toto políčko na označenie.

Pokročilé nastavenia

Ak chcete nakonfigurovať rozšírené nastavenia, v dialógovom okne Nastavenia skenovania kliknite na tlačidlo **Pokročilé nastavenia**.

- **Odstrániť presvitanie/vzor**
  - **Odstrániť farbu pozadia**

    Odstránenie farby základu dokumentov, aby boli naskenované údaje čitateľnejšie.

- **Otočiť obrázok**

  Otočte naskenovaný obrázok.

- **Vynechať prázdnu stranu**

  Z výsledkov skenovania odstráňte prázdne stránky dokumentu.
- **Zobrazenie výsledkov skenovania**

  Na obrazovke počítača sa zobrazí celkový počet uložených stránok a preskočených prázdnych stránok.

Predvoľba

Túto možnosť vyberte, ak chcete obnoviť predvolené hodnoty všetkých nastavení.

Súvisiace informácie

- Skenovanie pomocou tlačidla skenovania na zariadení Brother

Zmena nastavení tlačidla skenovania z aplikácie Brother iPrint&Scan (Mac)

1. Na lište ponuky **Finder (Vyhľadávač)** kliknite na **Go (Prejsť)** > **Applications (Aplikácie)** a potom dvakrát kliknite na ikonu iPrint&Scan.

   Zobrazí sa obrazovka Brother iPrint&Scan.
2. Ak vaše zariadenie Brother nie je vybrané, kliknite na tlačidlo **Vyberte svoje zariadenie** a podľa zobrazených pokynov vyberte zariadenie Brother.
3. Kliknite na tlačidlo **Nastavenia skenovania zariadenia** a podľa pokynov na displeji zmeňte nastavenia skenovania.

Súvisiace informácie

- Skenovanie pomocou tlačidla skenovania na zariadení Brother
- Skenovanie pomocou aplikácie Brother iPrint&Scan (Mac)

Skenovanie z počítača (Windows®)

Existuje niekoľko spôsobov, ako môžete z počítača skenovať fotografie a dokumenty na zariadení Brother. Použite softvérové aplikácie poskytnuté spoločnosťou Brother alebo svoju obľúbenú skenovaciu aplikáciu.

- Skenovanie v domácom režime aplikácie ControlCenter4 (Windows®)
- Skenovanie v pokročilom režime aplikácie ControlCenter4 (Windows®)
- Skenovanie pomocou Nuance™ PaperPort™ 14SE alebo iných aplikácií Windows®
- Skenovanie pomocou aplikácie Windows® Faxovanie a skenovanie
- Inštalácia aplikácií BookScan Enhancer a Whiteboard Enhancer (Windows®)

Skenovanie v domácom režime aplikácie ControlCenter4 (Windows®)

Prístup k hlavným funkciám zariadenia získate pomocou funkcie ControlCenter4 Domáci režim.

- Skenovanie v domácom režime aplikácie ControlCenter4 (Windows®)
- Uloženie naskenovaných údajov do priečinka ako súbor PDF prostredníctvom domáceho režimu aplikácie ControlCenter4 (Windows®)
- Nastavenia skenovania v domácom režime aplikácie ControlCenter4 (Windows®)
- Zmena prevádzkového režimu v aplikácii ControlCenter4 (Windows®)

Skenovanie v domácom režime aplikácie ControlCenter4 (Windows®)

Zvoľte **Domáci režim** ako nastavenie režimu pre aplikáciu ControlCenter4.

1. Vložte dokument.
2. Na paneli úloh kliknite na ikonu (**ControlCenter4**) a potom kliknite na **Otvoriť**.
3. Kliknite na kartu **Skenovanie**.

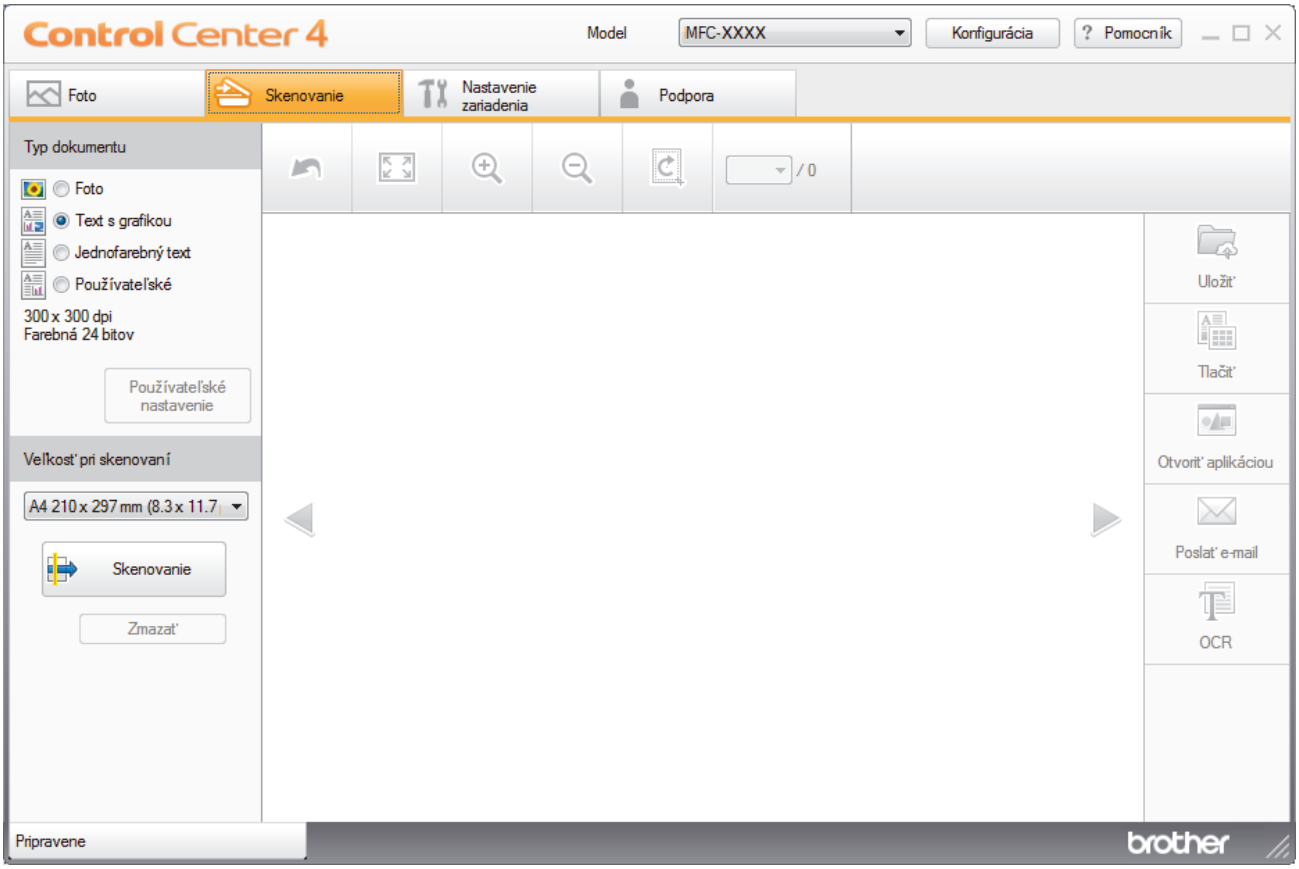

4. Zvoľte **Typ dokumentu**.
5. V prípade potreby zmeňte **Veľkosť pri skenovaní** dokumentu.
6. Kliknite na (**Skenovanie**).

   Zariadenie začne skenovať a naskenovaný obrázok sa zobrazí v obrázkovom prehliadači.
7. Ak ste pomocou ADF naskenovali viacero stránok, náhľad každej z naskenovaných strán vyvoláte kliknutím ľavého alebo pravého tlačidla na myši. (len modely s ADF)
8. Naskenovaný obrázok v prípade potreby orežte.
9. Vykonajte jednu z nasledujúcich činností:
   - Kliknutím na (**Uložiť**) uložíte naskenované údaje.
   - Kliknutím na (**Tlačiť**) vytlačíte naskenované údaje.
   - Kliknutím na (**Otvoriť aplikáciou**) otvoríte naskenované údaje v inej aplikácii.
   - Kliknutím na (**Poslať e-mail**) priložíte naskenované údaje k e-mailu.
   - Kliknite na položku (**OCR**) pre konverziu naskenovaného dokumentu do editovateľného textového súboru. (dostupné len pre určité modely)

Súvisiace informácie

- Skenovanie v domácom režime aplikácie ControlCenter4 (Windows®)
- Voľba typu dokumentu pomocou domáceho režimu aplikácie ControlCenter4 (Windows®)
- Zmena veľkosti skenovania prostredníctvom domáceho režimu ControlCenter4 (Windows®)
- Orezanie naskenovaného obrázka pomocou domáceho režimu aplikácie ControlCenter4 (Windows®)
- Tlač naskenovaných údajov pomocou domáceho režimu aplikácie ControlCenter4 (Windows®)
- Otvoriť aplikáciou pomocou domáceho režimu aplikácie ControlCenter4 (Windows®)

Voľba typu dokumentu pomocou domáceho režimu aplikácie ControlCenter4 (Windows®)

- Zvoľte voľbu **Typ dokumentu**, ktorá zodpovedá typu originálu, ktorý chcete naskenovať.

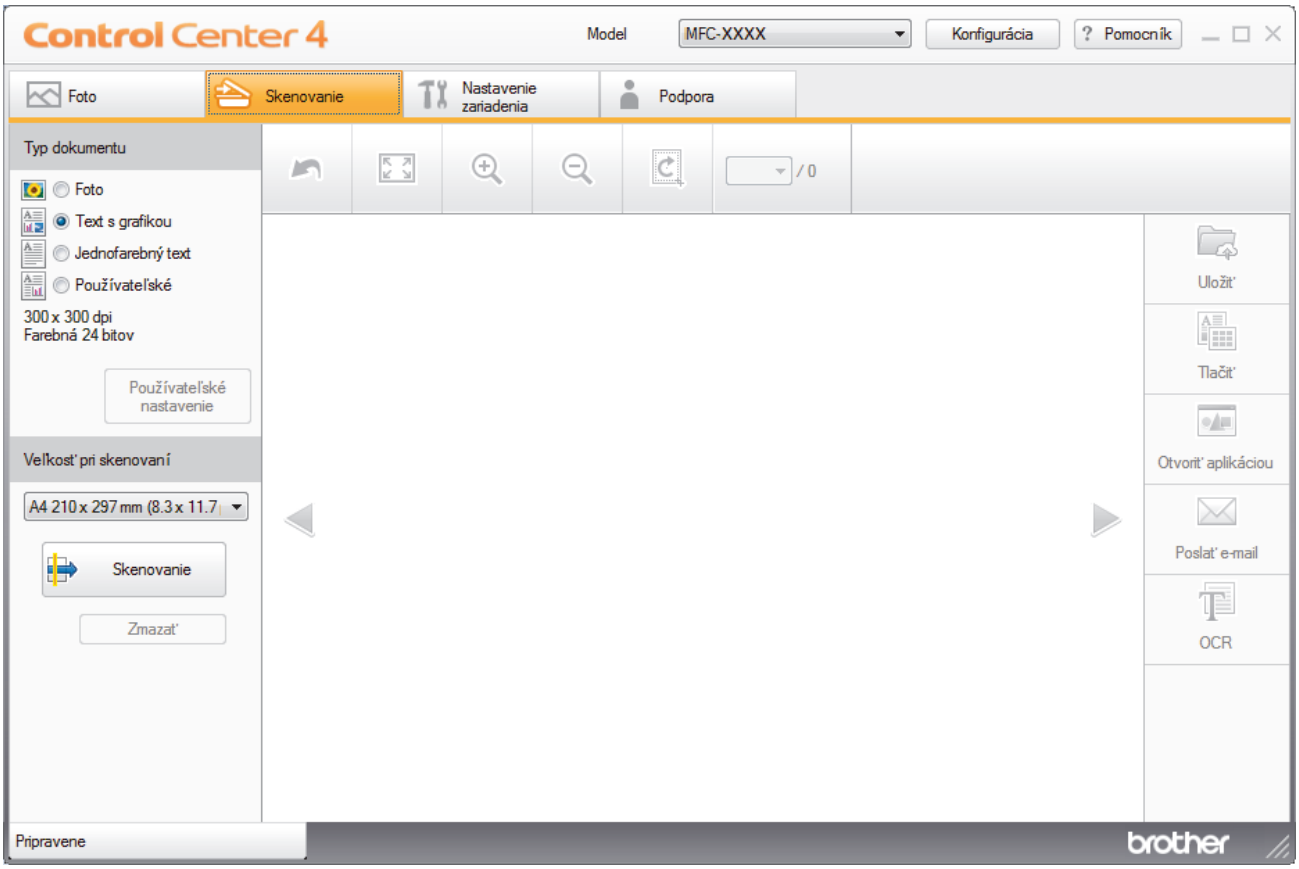

Voľba	Popis
Foto	**600 x 600 dpi Farebná 24 bitov**
Text s grafikou	**300 x 300 dpi Farebná 24 bitov**
Jednofarebný text	**200 x 200 dpi Čiernobiele**
Používateľské	**300 x 300 dpi** (**Farebná 24 bitov** je predvolená hodnota) Vyberte žiadané nastavenia skenovania pomocou tlačidla **Používateľské nastavenie**.

Súvisiace informácie

- Skenovanie v domácom režime aplikácie ControlCenter4 (Windows®)
- Používateľské nastavenia skenovania (Windows®)

Používateľské nastavenia skenovania (Windows®)

Ak chcete zmeniť rozšírené nastavenia skenovania, v zozname **Typ dokumentu** zvoľte **Používateľské**.

- Zvoľte **Používateľské** a potom kliknite na tlačidlo **Používateľské nastavenie**.

  Zobrazí sa dialógové okno **Používateľské nastavenie skenovania**.

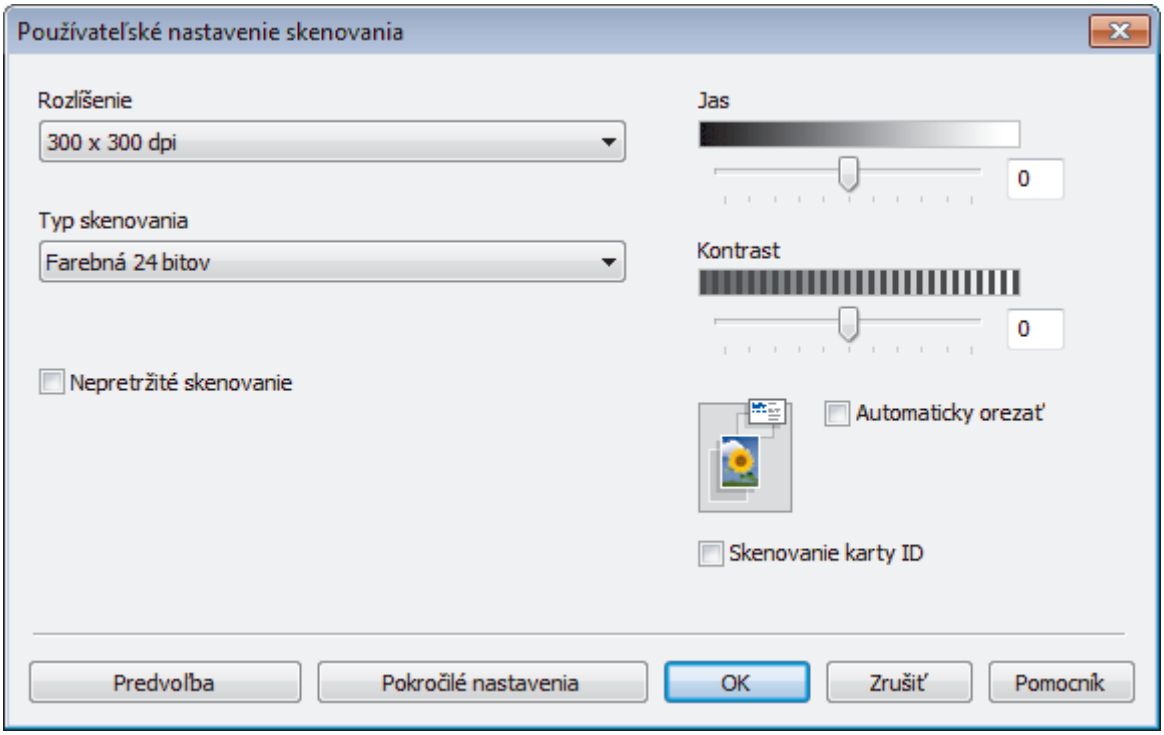

Môžete zmeniť nasledujúce nastavenia:

Rozlíšenie

V rozbaľovacom zozname **Rozlíšenie** zvoľte rozlíšenie skenovania. Vyššie rozlíšenie je náročnejšie na pamäť a čas prenosu, ale výsledkom je lepší naskenovaný obrázok.

Typ skenovania

Vyberte si z rôznych farebných hĺbok skenovania.

- **Automatický**

  Slúži pre ľubovoľný typ dokumentu. Tento režim automaticky vyhodnotí vhodnú farebnú hĺbku dokumentov.

- **Čiernobiele**

  Používa sa pre text alebo pre načrtnuté obrázky.

- **Šedá (chybové prelínanie)**

  Používa sa na fotografické snímky alebo grafiku. (Chybové rozšírenie je metóda na vytvorenie simulovaných sivých obrázkov bez použitia skutočných sivých bodiek. Čierne body sú zostavené do špecifického vzoru, ktorý vytvára sivý vzhľad.)

- **Odtiene šedej**

  Používa sa na fotografické snímky alebo grafiku. Tento režim je presnejší, keďže používa až 256 odtieňov sivej.

- **Farebná 24 bitov**

  Slúži na vytvorenie obrázka s najpresnejšou reprodukciou farieb. Tento režim využíva na skenovania obrázka až 16,8 milióna farieb, vyžaduje však najviac pamäte a má najdlhší čas prenosu.

Jas

Úroveň položky **Jas** nastavte posunutím posúvača doprava alebo doľava, čím sa obrázok zosvetlí alebo stmaví. Ak je naskenovaný obrázok príliš svetlý, nastavte nižšiu úroveň jasu a dokument znovu naskenujte. Ak je obrázok príliš tmavý, nastavte vyššiu úroveň jasu a dokument znovu naskenujte. Úroveň nastavenia **Jas** môžete nastaviť aj zadaním hodnoty do poľa.

Kontrast

Pohybom posuvníka doprava alebo doľava zvýšte alebo znížte úroveň **Kontrast**. Zvýšenie zvýrazní tmavé a svetlé oblasti obrázka, zatiaľ čo zníženie zvýrazní viac detailov v sivých oblastiach. Úroveň nastavenia **Kontrast** môžete nastaviť aj zadaním hodnoty do poľa.

Automaticky orezať

Môžete skenovať viacero dokumentov umiestnených na skle skenera. Zariadenie oskenuje každý dokument a vytvorí z nich samostatné súbory alebo jeden viacstranový dokument.

Nepretržité skenovanie

Túto možnosť vyberte, ak chcete skenovať viac strán. Po naskenovaní strany buď pokračujte v skenovaní, alebo skončite.

Skenovanie karty ID

Ak chcete skenovať obidve strany identifikačnej karty na jednu stranu, začiarknite toto políčko na označenie.

Pokročilé nastavenia

Rozšírené nastavenia môžete konfigurovať tak, že v dialógovom okne Nastavenia skenovania kliknete na tlačidlo **Pokročilé nastavenia**.

- **Odstrániť presvitanie/vzor**
  - **Odstrániť farbu pozadia**

    Odstránenie farby základu dokumentov, aby boli naskenované údaje čitateľnejšie. (Dostupné len pre určité modely)
- **Otočiť obrázok**

  Otočte naskenovaný obrázok.
- **Vynechať prázdnu stranu**

  Z výsledkov skenovania odstráňte prázdne stránky dokumentu.
- **Zobrazenie výsledkov skenovania**

  Na obrazovke počítača sa zobrazí celkový počet uložených stránok a preskočených prázdnych stránok.

Súvisiace informácie

- Voľba typu dokumentu pomocou domáceho režimu aplikácie ControlCenter4 (Windows®)

Zmena veľkosti skenovania prostredníctvom domáceho režimu ControlCenter4 (Windows®)

Ak chcete dosiahnuť vyššiu rýchlosť skenovania, z rozbaľovacieho zoznamu **Veľkosť pri skenovaní** vyberte presnú veľkosť dokumentu.

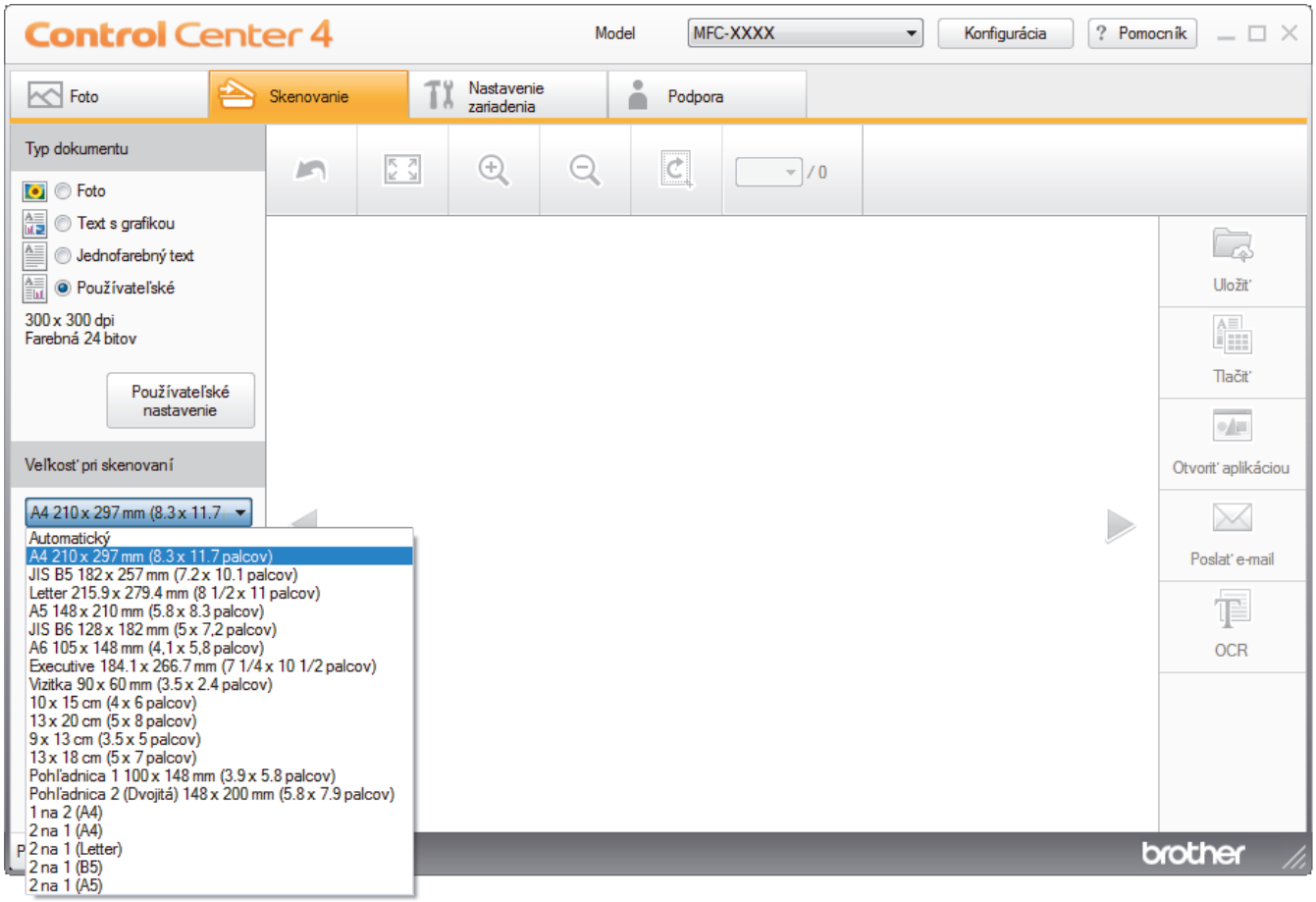

Súvisiace informácie

- Skenovanie v domácom režime aplikácie ControlCenter4 (Windows®)

Orezanie naskenovaného obrázka pomocou domáceho režimu aplikácie ControlCenter4 (Windows®)

Nástroj orezávania na paneli nástrojov úpravy obrázka umožňuje z naskenovaného obrázka orezať nežiaduce časti. Na zobrazenie obrázka, ktorý sa má orezať použite nástroje **Zväčšiť** a **Zmenšiť**.

Panel nástrojov úpravy obrázka

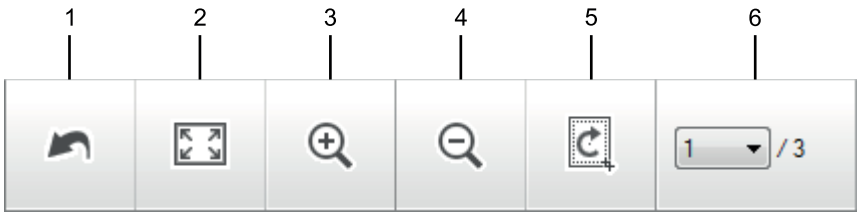

1. **Reštartovať**

   Ruší všetky úpravy použité na zvolený obrázok. Upravený obrázok sa vráti do pôvodného stavu.
2. **Prispôsobiť veľkosti okna**

   Naskenovaný obrázok sa zobrazí tak, že vyplní celé okno.
3. **Zväčšiť**

   Naskenovaný obrázok sa priblíži.
4. **Zmenšiť**

   Naskenovaný obrázok sa oddiali.
5. **Orezať a upraviť**

   Slúži na odstránenie vonkajších častí obrázka. Kliknite na tlačidlo **Orezať a upraviť** a potom zmeňte rámik tak, aby obsahoval plochu, ktorá sa má po orezaní zachovať.
6. **Počítadlo strán**

   Udáva číslo strany naskenovanej strany, ktorá sa práve zobrazuje v obrázkovom prehliadači. Ak chcete zobraziť inú stranu, z rozbaľovacieho zoznamu čísel strán vyberte požadované číslo strany.

Ak ste naskenovali viacero strán, môžete zobraziť nasledujúcu alebo predchádzajúcu stranu kliknutím na ľavé alebo pravé tlačidlo so šípkami v okne náhľadu.

1. Naskenujte dokument.
2. Kliknite na (**Orezať a upraviť**) pre upravenie naskenovaného obrázka.

   Zobrazí sa okno **Orezať a upraviť - ControlCenter4**.

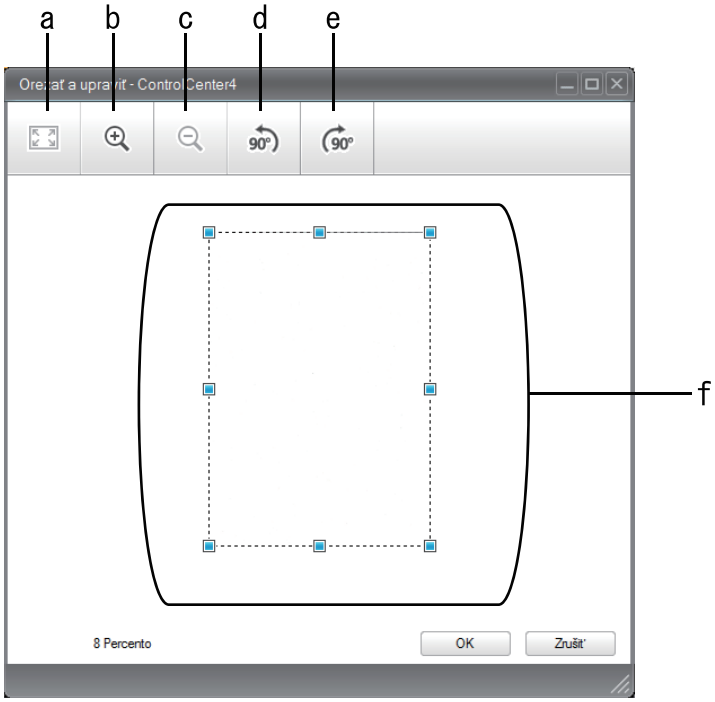

a. Naskenovaný obrázok sa rozšíri tak, že vyplní celé okno.
b. Obrázok sa priblíži.
c. Obrázok sa oddiali.
d. Obrázok sa otočí proti smeru hodinových ručičiek o 90 stupňov.
e. Obrázok sa otočí v smere hodinových ručičiek o 90 stupňov.
f. Ak chcete upraviť plochu, ktorá sa má orezať, kliknite a potiahnite rám.

3. Kliknite na **OK**.
   Upravený obrázok sa zobrazí v obrázkovom prehliadači.

Súvisiace informácie

- Skenovanie v domácom režime aplikácie ControlCenter4 (Windows®)

Tlač naskenovaných údajov pomocou domáceho režimu aplikácie ControlCenter4 (Windows®)

Naskenujte dokument na vašom zariadení Brother a potom vytlačte kópie pomocou funkcií ovládača tlačiarne, ktoré sú dostupné v aplikácii ControlCenter4.

1. Naskenujte dokument.
2. Kliknite na **Tlačiť**.

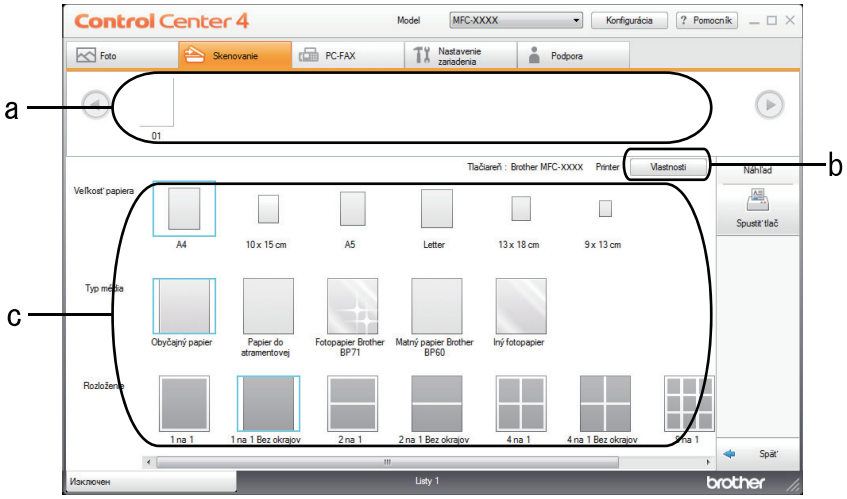

a. Zobrazenie aktuálne vybraných obrázkov.

b. Kliknutím na tlačidlo **Vlastnosti** môžete zmeniť jednotlivé nastavenia tlačiarne.

c. Vyberte možnosti **Veľkosť papiera**, **Typ média** a **Rozloženie**. Aktuálne nastavenia sú ohraničené modrým štvorcom.

3. Konfigurujte nastavenia tlače a potom kliknite na tlačidlo **Spustiť tlač**.

Súvisiace informácie

- Skenovanie v domácom režime aplikácie ControlCenter4 (Windows®)

Otvoriť aplikáciou pomocou domáceho režimu aplikácie ControlCenter4 (Windows®)

Tlačidlo **Otvoriť aplikáciou** umožňuje naskenovať obrázok priamo do grafickej aplikácie, kde následne môžete vykonať úpravy.

1. Kliknite na tlačidlo **Otvoriť aplikáciou**.
2. Z rozbaľovacieho zoznamu zvoľte aplikáciu a potom kliknite na **OK**.

   Obrázok sa otvorí v aplikácii, ktorú ste zvolili.

Súvisiace informácie

- Skenovanie v domácom režime aplikácie ControlCenter4 (Windows®)

Uloženie naskenovaných údajov do priečinka ako súbor PDF prostredníctvom domáceho režimu aplikácie ControlCenter4 (Windows®)

Zvoľte **Domáci režim** ako nastavenie režimu pre aplikáciu ControlCenter4.

1. Vložte dokument.
2. Na paneli úloh kliknite na ikonu (**ControlCenter4**) a potom kliknite na **Otvoriť**.
3. Kliknite na kartu **Skenovanie**.

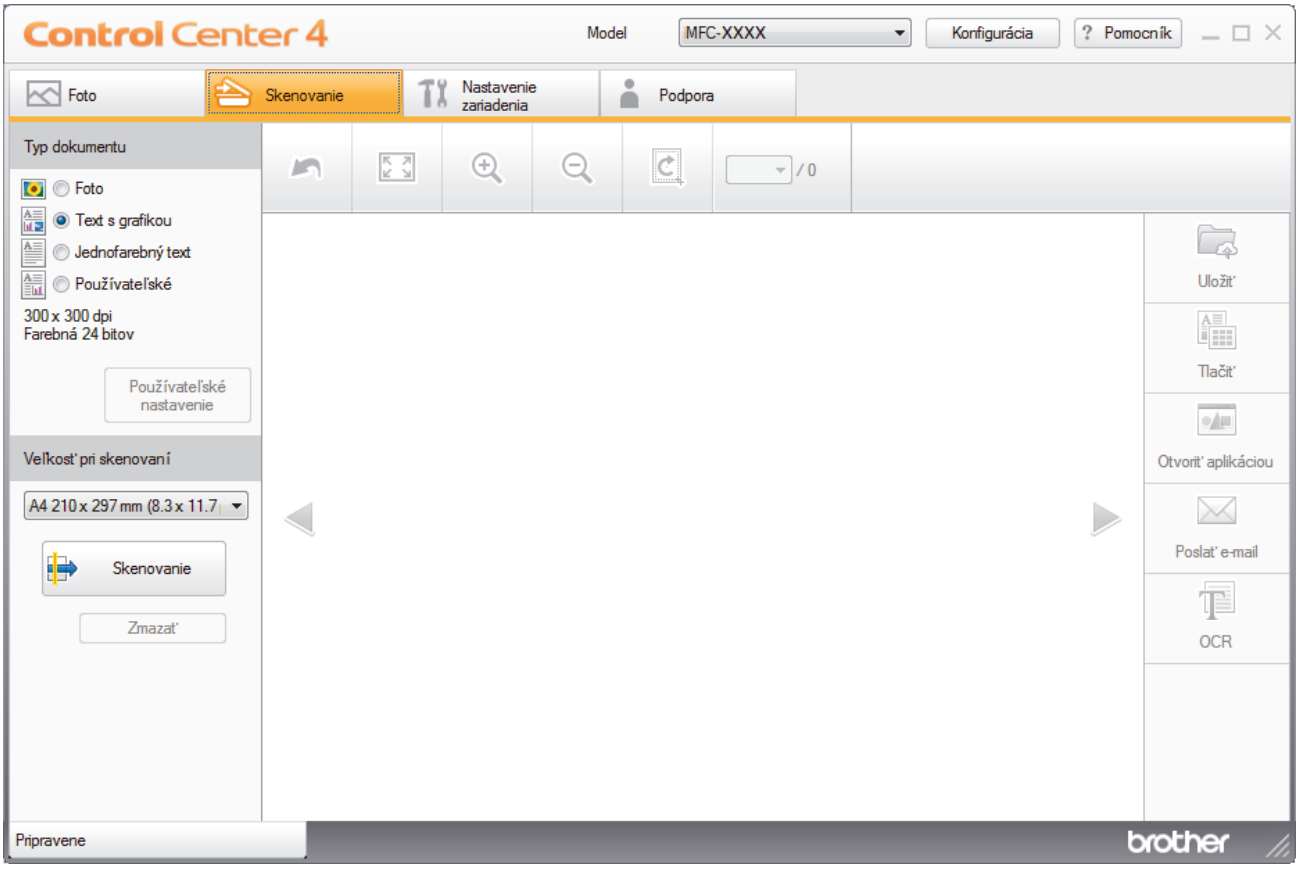

4. Zvoľte **Typ dokumentu**.
5. V prípade potreby zmeňte formát dokumentu.
6. Kliknite na (**Skenovanie**).

   Zariadenie začne skenovať a naskenovaný obrázok sa zobrazí v obrázkovom prehliadači.
7. Kliknutím na pravé alebo ľavé tlačidlo so šípkami zobrazíte náhľad jednotlivých naskenovaných strán.
8. Kliknite na **Uložiť**.

   Zobrazí sa dialógové okno **Uložiť**.
9. Kliknite na rozbaľovací zoznam **Typ súboru** a potom zvoľte súbor PDF.

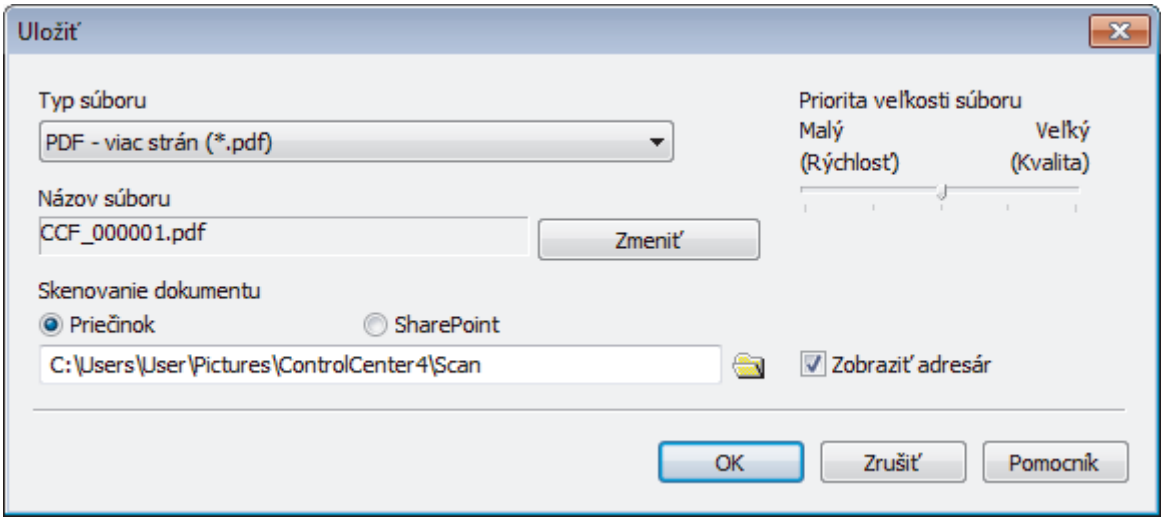

Ak chcete dokument uložiť ako heslom chránený súbor PDF, v rozbaľovacom zozname **Typ súboru** zvoľte **Zabezpečené PDF - jedna strana (*.pdf)** alebo **Zabezpečené PDF - viac strán (*.pdf)**, kliknite na a potom zadajte heslo.

10. Ak je to potrebné, pre zmenu názvu súboru kliknite na tlačidlo **Zmeniť**.
11. Kliknite na ikonu priečinka, aby ste mohli vyhľadať a vybrať priečinok, do ktorého chcete uložiť naskenované dokumenty.
12. Kliknite na **OK**.

    Naskenovaný dokument sa uloží do cieľového priečinka ako súbor PDF.

Súvisiace informácie

- Skenovanie v domácom režime aplikácie ControlCenter4 (Windows®)

Nastavenia skenovania v domácom režime aplikácie ControlCenter4 (Windows®)

Nastavenia	Príslušné funkcie			
	Otvoriť aplikáciou	OCR	Poslať e-mail	Uložiť
Typ súboru	-	Áno	Áno	Áno
Cieľová aplikácia	Áno	Áno	-	-
Jazyk OCR (Dostupné len pre určité modely)	-	Áno	-	-
Názov súboru	-	-	-	Áno
Skenovanie dokumentu	-	-	-	Áno
Zobraziť adresár	-	-	-	Áno
Priorita veľkosti súboru	-	-	Áno	Áno

Typ súboru

Zvoľte typ súboru, ktorý chcete použiť pre naskenované údaje.

Pre **Poslať e-mail** a **Uložiť**:

- **Windows Bitmap (*.bmp)**
- **JPEG (*.jpg)** (odporúčané pre väčšinu používateľov pri skenovaní obrázkov)
- **TIFF - jedna strana (*.tif)**
- **TIFF - viac strán (*.tif)**
- **Portable Network Graphics (*.png)**
- **PDF - jedna strana (*.pdf)** (odporúčané na skenovanie a zdieľanie dokumentov)
- **PDF - viac strán (*.pdf)** (odporúčané na skenovanie a zdieľanie dokumentov)
- **PDF s vysokou kompresiou - jedna strana (*.pdf)**
- **PDF s vysokou kompresiou - viac strán (*.pdf)**
- **Zabezpečené PDF - jedna strana (*.pdf)**
- **Zabezpečené PDF - viac strán (*.pdf)**
- **PDF s možnosťou vyhľadávania - jedna strana (*.pdf)**
- **PDF s možnosťou vyhľadávania - viac strán (*.pdf)**
- **XML Paper Specification (*.xps)** (možnosť Špecifikácia papiera XML je dostupná pre operačné systémy Windows® 7, Windows® 8 a Windows® 10 alebo ak používate aplikácie podporujúce súbory špecifikácie papiera XML)
- **Microsoft Office Word (*.docx)** (Dostupné len pre určité modely)
- **Microsoft Office PowerPoint (*.pptx)** (Dostupné len pre určité modely)
- **Microsoft Office Excel (*.xlsx)** (Dostupné len pre určité modely)

Pre hlásenie **OCR**:

- **Text (*.txt)**
- **HTML 3.2 (*.htm)**
- **HTML 4.0 (*.htm)**
- **PDF s možnosťou vyhľadávania - jedna strana (*.pdf)**
- **PDF s možnosťou vyhľadávania - viac strán (*.pdf)**
- **WordPad (*.rtf)**

- **RTF Word 2000 (*.rtf)**
- **WordPerfect 9, 10 (*.wpd)**
- **Microsoft Excel 2003, XP (*.xls)**

Cieľová aplikácia

V rozbaľovacom zozname zvoľte cieľovú aplikáciu.

Jazyk OCR

Nastavte jazyk optického rozpoznávania textu (OCR) tak, aby zodpovedal jazyku textu skenovaného dokumentu (Dostupné len pre určité modely).

Názov súboru

Kliknutím na položku **Zmeniť** zmeníte predponu názvu súboru.

Skenovanie dokumentu

Výberom prepínača **Priečinok** alebo **SharePoint** nastavte cieľové umiestnenie, do ktorého chcete ukladať naskenované dokumenty.

Zobraziť adresár

Ak chcete po skenovaní automaticky zobraziť cieľový priečinok, vyberte túto možnosť.

Priorita veľkosti súboru

Úprava kompresného pomeru údajov skenovaného obrázka. Veľkosť súboru môžete zmeniť posunutím posúvača **Priorita veľkosti súboru** doprava alebo doľava.

Používateľské nastavenie

Vyberte možnosť **Používateľské**, kliknite na tlačidlo **Používateľské nastavenie** a potom zmeňte nastavenia.

Veľkosť pri skenovaní

Z rozbaľovacej ponuky **Veľkosť pri skenovaní** vyberte presnú veľkosť dokumentu.

Súvisiace informácie

- Skenovanie v domácom režime aplikácie ControlCenter4 (Windows®)

Skenovanie v pokročilom režime aplikácie ControlCenter4 (Windows®)

Pokročilý režim aplikácie ControlCenter4 poskytuje väčšiu kontrolu nad podrobnými nastaveniami funkcií zariadenia a umožňuje prispôsobiť činnosti skenovania vykonávané stláčaním jedného tlačidla.

- Skenovanie fotografií a grafiky v pokročilom režime aplikácie ControlCenter4 (Windows®)
- Ukladanie naskenovaných údajov do priečinka vo formáte súboru PDF pomocou pokročilého režimu aplikácie ControlCenter4 (Windows®)
- Skenovanie oboch strán ID karty prostredníctvom pokročilého režimu aplikácie ControlCenter4 (Windows®)
- Skenovanie do prílohy e-mailu pomocou pokročilého režimu aplikácie ControlCenter4 (Windows®)
- Skenovanie do editovateľného textového súboru (OCR) pomocou pokročilého režimu aplikácie ControlCenter4 (Windows®)
- Skenovanie do súboru balíka programov Office pomocou pokročilého režimu aplikácie ControlCenter4 (Windows®)
- Nastavenia skenovania pre pokročilý režim aplikácie ControlCenter4 (Windows®)
- Zmena prevádzkového režimu v aplikácii ControlCenter4 (Windows®)

Skenovanie fotografií a grafiky v pokročilom režime aplikácie ControlCenter4 (Windows®)

Odošlite naskenované fotografie alebo grafiku priamo do počítača.

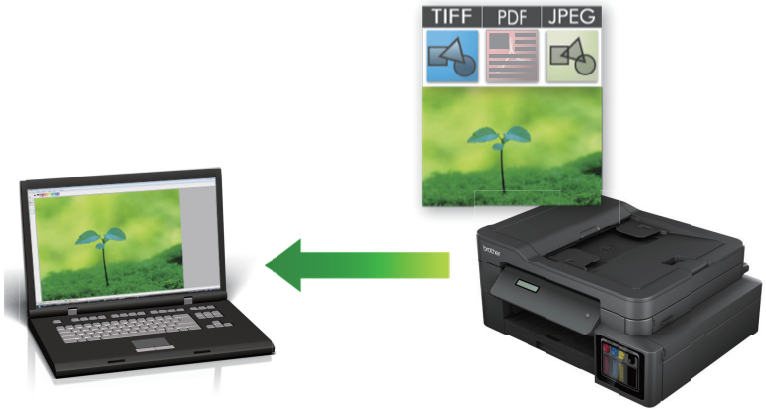

Zvoľte **Pokročilý režim** ako nastavenie režimu pre aplikáciu ControlCenter4.

1. Vložte dokument.
2. Na paneli úloh kliknite na ikonu (**ControlCenter4**) a potom kliknite na **Otvoriť**.
3. Kliknite na kartu **Skenovanie**.

4. Kliknite na tlačidlo **Obrázok**.
   Zobrazí sa dialógové okno nastavení skenovania.

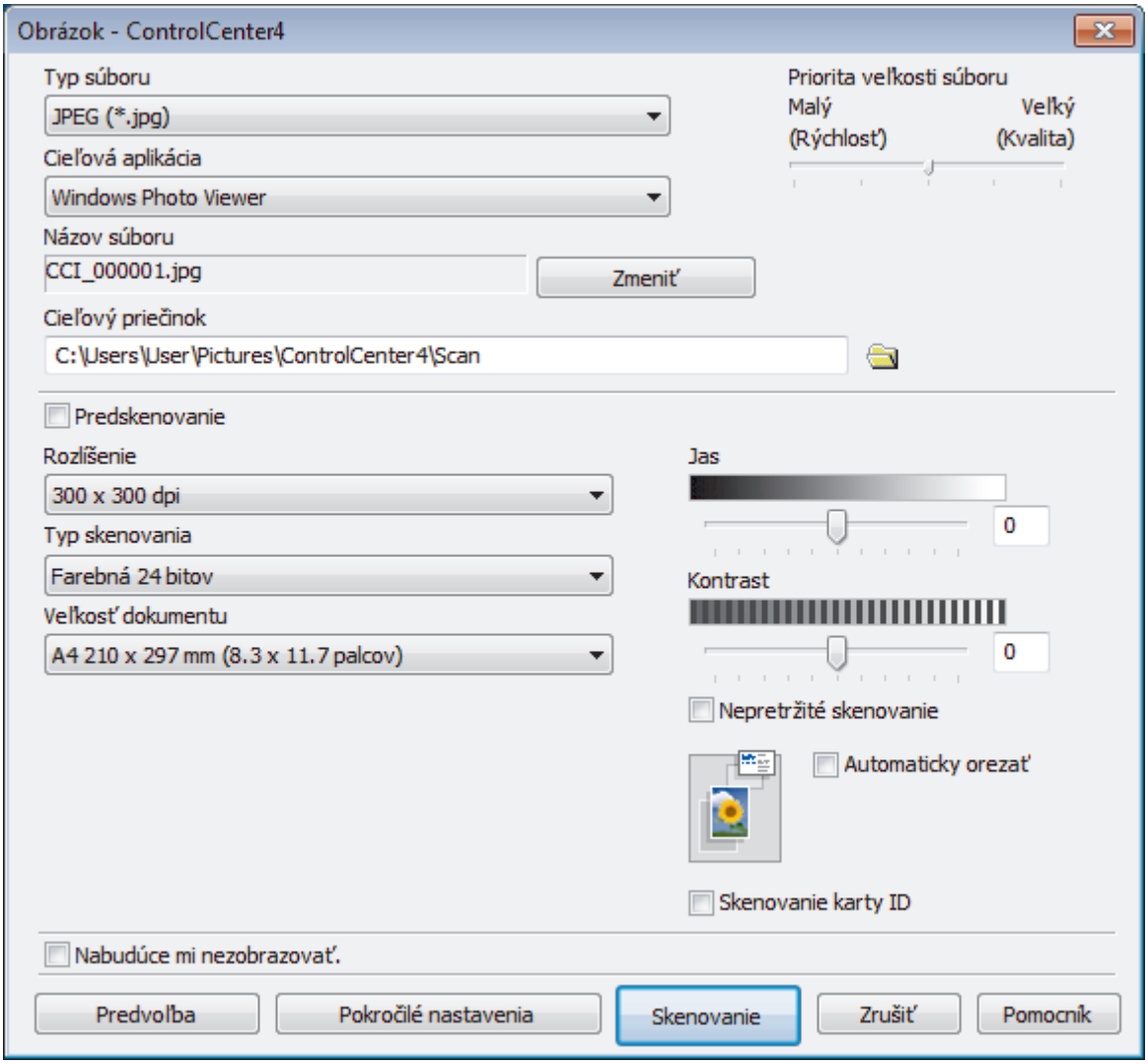

5. V prípade potreby zmeňte nastavenia skenovania, ako je formát súboru, názov súboru, cieľový priečinok, rozlíšenie a farba.

- Ak chcete zmeniť názov súboru, kliknite na **Zmeniť**.
- Ak chcete zmeniť **Cieľový priečinok**, kliknite na ikonu priečinku.
- Ak chcete zobraziť a konfigurovať naskenovaný obrázok, začiarknite políčko na označenie **Predskenovanie**.

6. Kliknite na **Skenovanie**.

   Zariadenie začne skenovať. Obrázok sa otvorí v aplikácii, ktorú ste zvolili.

Súvisiace informácie

- Skenovanie v pokročilom režime aplikácie ControlCenter4 (Windows®)

Ukladanie naskenovaných údajov do priečinka vo formáte súboru PDF pomocou pokročilého režimu aplikácie ControlCenter4 (Windows®)

Skenovanie dokumentov a ich uloženie do priečinka v počítači ako súbory PDF.

Zvoľte **Pokročilý režim** ako nastavenie režimu pre aplikáciu ControlCenter4.

1. Vložte dokument.
2. Na paneli úloh kliknite na ikonu (**ControlCenter4**) a potom kliknite na **Otvoriť**.
3. Kliknite na kartu **Skenovanie**.

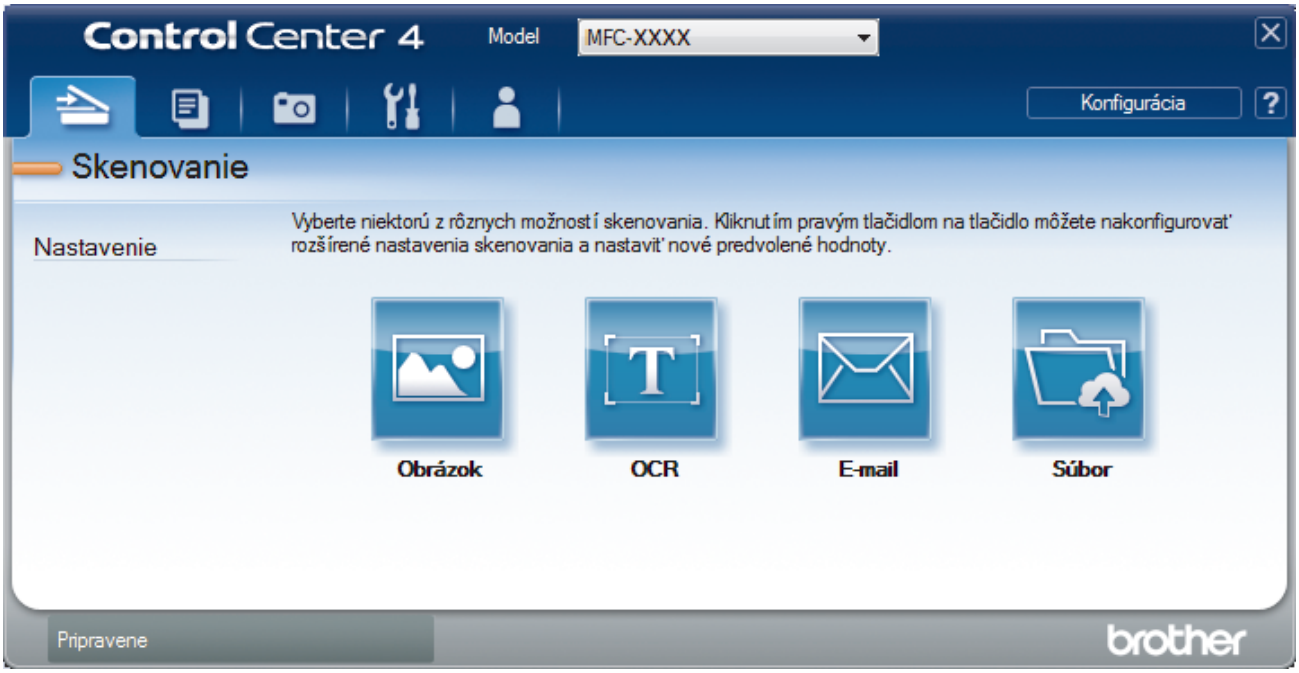

4. Kliknite na tlačidlo **Súbor**.

   Zobrazí sa dialógové okno nastavení skenovania.

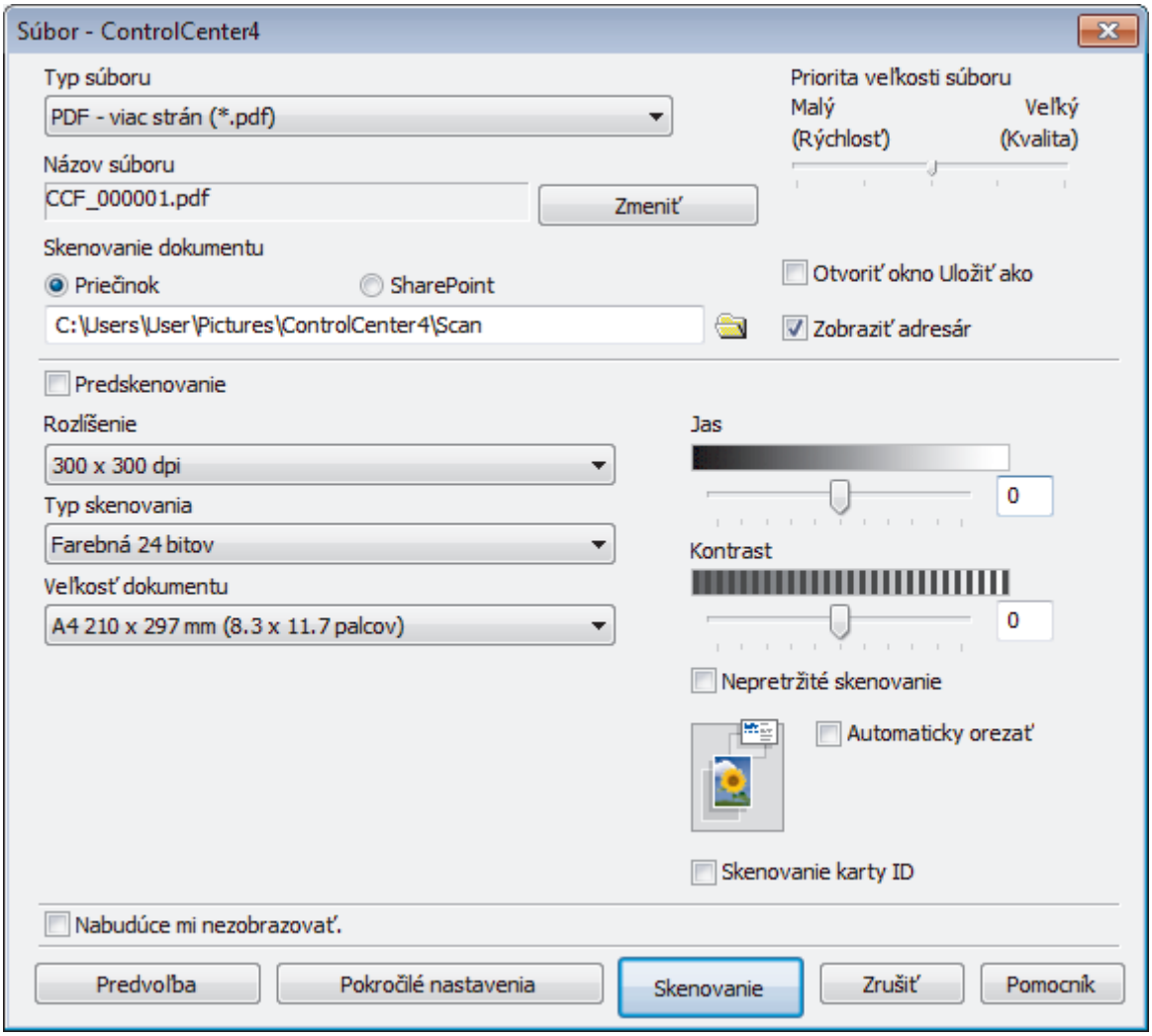

5. Kliknite na rozbaľovací zoznam **Typ súboru** a potom zvoľte súbor PDF.

Ak chcete dokument uložiť ako heslom chránený súbor PDF, v rozbaľovacom zozname **Typ súboru** zvoľte **Zabezpečené PDF - jedna strana (*.pdf)** alebo **Zabezpečené PDF - viac strán (*.pdf)**, kliknite na a potom zadajte heslo.

6. Kliknite na ikonu priečinka, aby ste mohli vyhľadať a vybrať priečinok, do ktorého chcete uložiť naskenované dokumenty.
7. V prípade potreby zmeňte nastavenia skenovania, ako je formát súboru, názov súboru, rozlíšenie a farba.

Ak chcete zobraziť a konfigurovať naskenovaný obrázok, začiarknite políčko na označenie **Predskenovanie**.

8. Kliknite na **Skenovanie**.

   Zariadenie začne skenovať. Súbor sa uloží v priečinku, ktorý ste zvolili.

Súvisiace informácie

- Skenovanie v pokročilom režime aplikácie ControlCenter4 (Windows®)

Skenovanie oboch strán ID karty prostredníctvom pokročilého režimu aplikácie ControlCenter4 (Windows®)

Zvoľte **Pokročilý režim** ako nastavenie režimu pre aplikáciu ControlCenter4.

1. ID kartu položte na sklo skenera.
2. Na paneli úloh kliknite na ikonu (**ControlCenter4**) a potom kliknite na **Otvoriť**.
3. Kliknite na kartu **Skenovanie**.

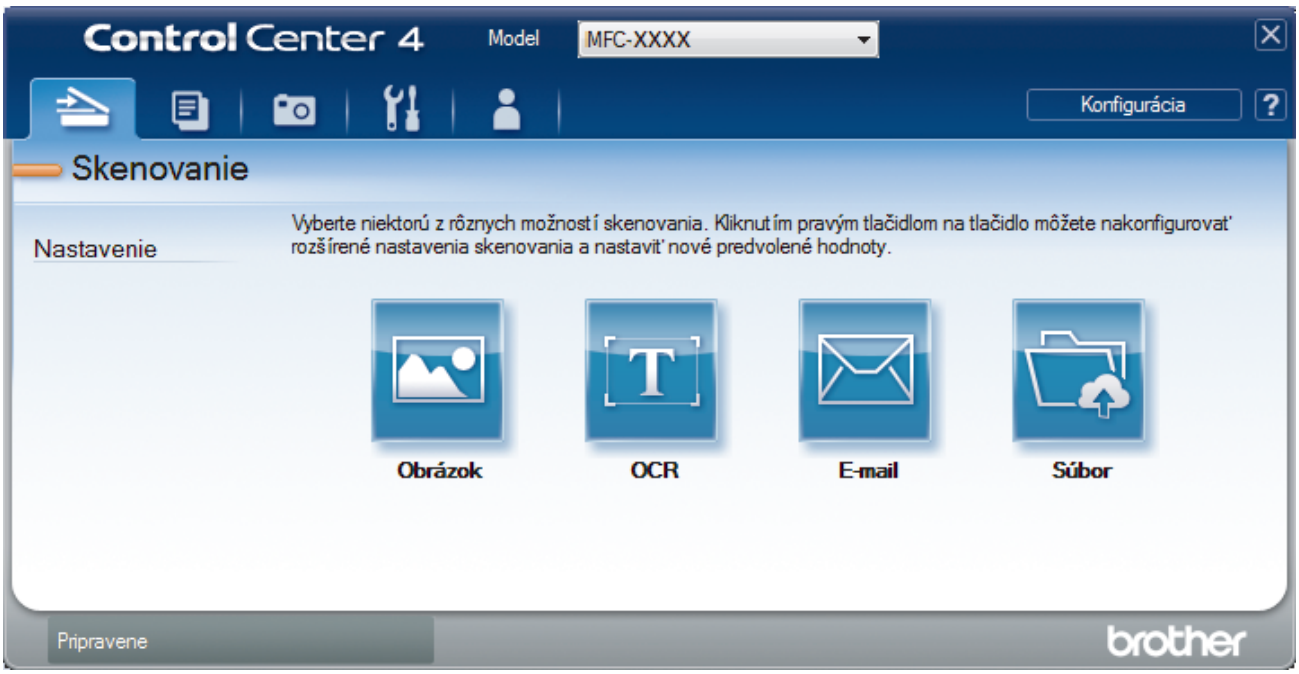

4. Kliknite na tlačidlo **Súbor**.

   Zobrazí sa dialógové okno nastavení skenovania.

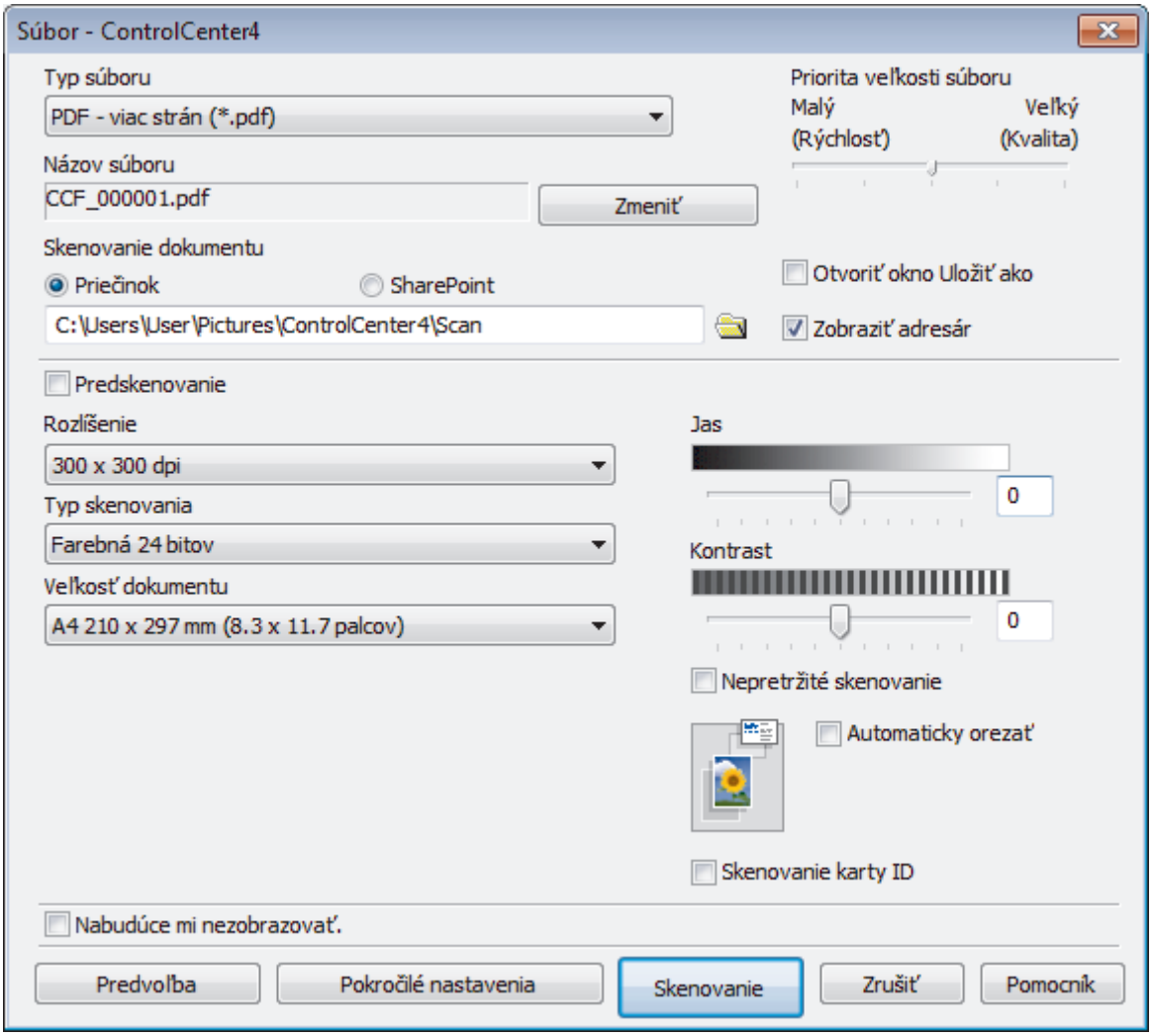

5. Zvoľte políčko na označenie **Skenovanie karty ID**.

   Zobrazí sa dialógové okno s pokynmi.

6. Prečítajte si pokyny na displeji a stlačte **OK**.
7. V prípade potreby zmeňte nastavenia skenovania, ako je formát súboru, názov súboru, umiestnenie skenu, rozlíšenie a farba.
8. Kliknite na **Skenovanie**.

   Zariadenie začne skenovať jednu stranu identifikačnej karty.

9. Keď zariadenie naskenuje prvú stranu, otočte identifikačnú kartu a kliknutím na **Pokračovať** naskenujte druhú stranu.
10. Kliknite na **Dokončiť**.

Súvisiace informácie

- Skenovanie v pokročilom režime aplikácie ControlCenter4 (Windows®)

Skenovanie do prílohy e-mailu pomocou pokročilého režimu aplikácie ControlCenter4 (Windows®)

Odoslanie naskenovaného dokumentu vo forme prílohy e-mailu.

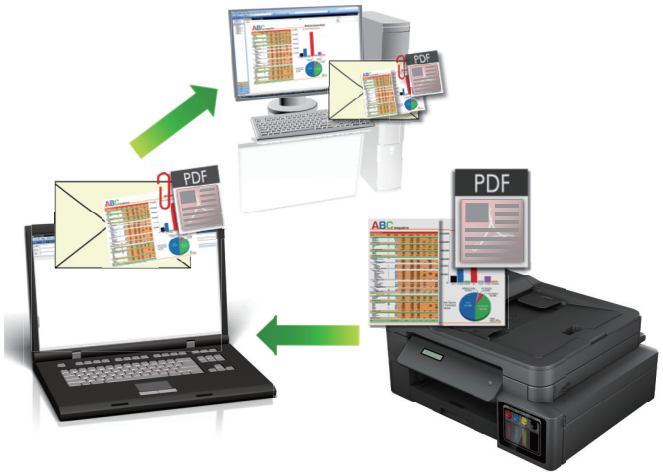

- Zvoľte **Pokročilý režim** ako nastavenie režimu pre aplikáciu ControlCenter4.
- Funkcia Skenovať do e-mailu nepodporuje webmailové služby. Funkciu Skenovať do obrázku alebo Skenovať do súboru môžete použiť na naskenovanie dokumentu alebo obrázku a potom naskenovaný súbor priložiť k e-mailovej správe.

Zariadenie skenuje do vášho predvoleného e-mailového klienta.

1. Vložte dokument.
2. Na paneli úloh kliknite na ikonu (**ControlCenter4**) a potom kliknite na **Otvoriť**.
3. Kliknite na kartu **Skenovanie**.

4. Kliknite na tlačidlo **E-mail**.

Zobrazí sa dialógové okno nastavení skenovania.

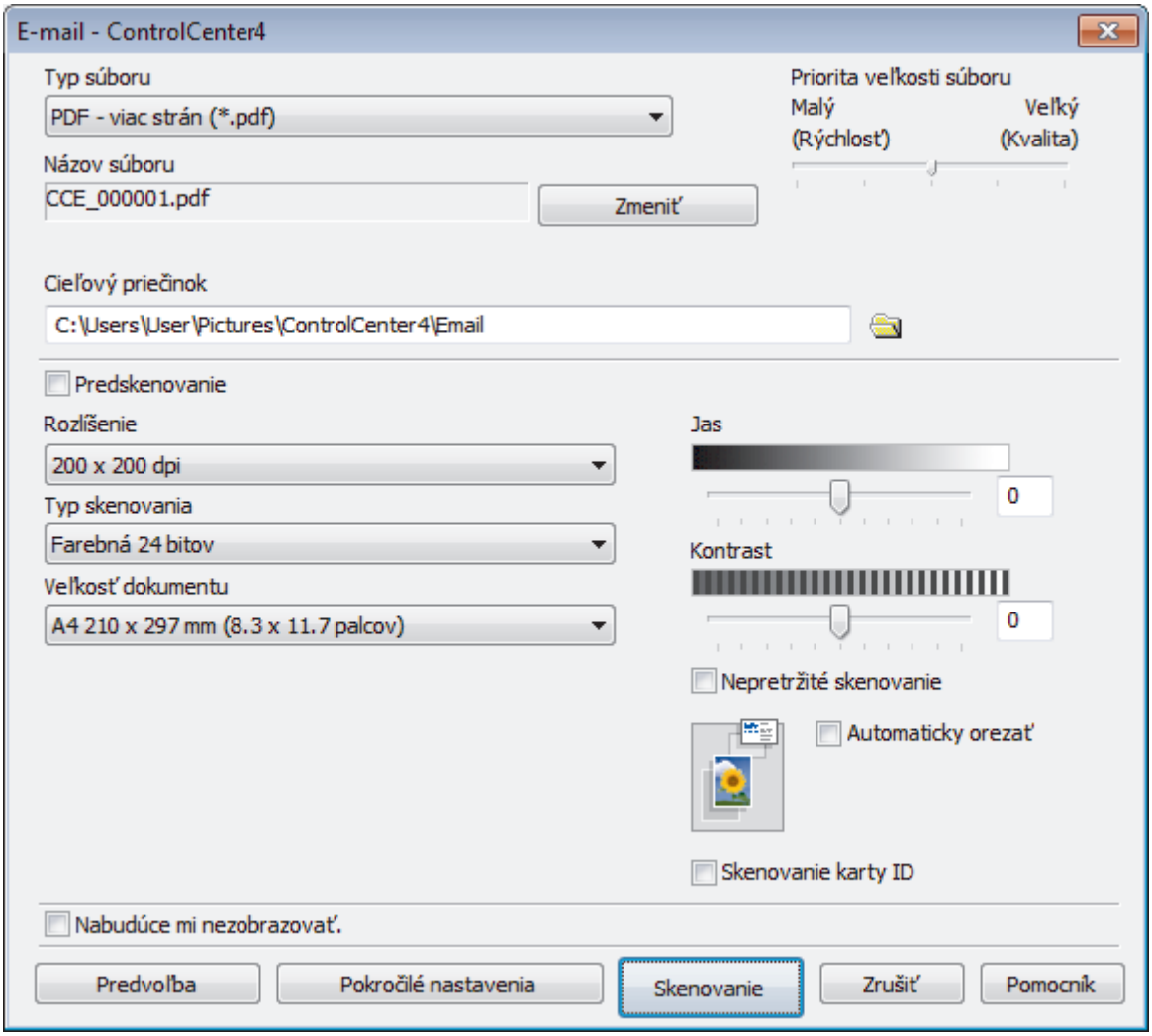

5. V prípade potreby zmeňte nastavenia skenovania, ako je formát súboru, názov súboru, cieľový priečinok, rozlíšenie a farba.

- Ak chcete zmeniť názov súboru, kliknite na **Zmeniť**.
- Ak chcete zmeniť **Cieľový priečinok**, kliknite na ikonu priečinku.
- Ak chcete zobraziť a konfigurovať naskenovaný obrázok, začiarknite políčko na označenie **Predskenovanie**.

6. Kliknite na **Skenovanie**.

   Zariadenie začne skenovať. Otvorí sa vaša predvolená e-mailová aplikácia a naskenovaný obrázok sa priloží k novej, prázdnej e-mailovej správe.

Súvisiace informácie

- Skenovanie v pokročilom režime aplikácie ControlCenter4 (Windows®)

Skenovanie do editovateľného textového súboru (OCR) pomocou pokročilého režimu aplikácie ControlCenter4 (Windows®)

Súvisiace modely: MFC-T910DW

Zariadenie dokáže konvertovať znaky v naskenovanom dokumente na text pomocou technológie optického rozpoznávania znakov (OCR). Tento text môžete upraviť v textovom editore podľa vlastného výberu.

- Zvoľte **Pokročilý režim** ako nastavenie režimu pre aplikáciu ControlCenter4.

1. Vložte dokument.
2. Na paneli úloh kliknite na ikonu (**ControlCenter4**) a potom kliknite na **Otvoriť**.
3. Kliknite na kartu **Skenovanie**.

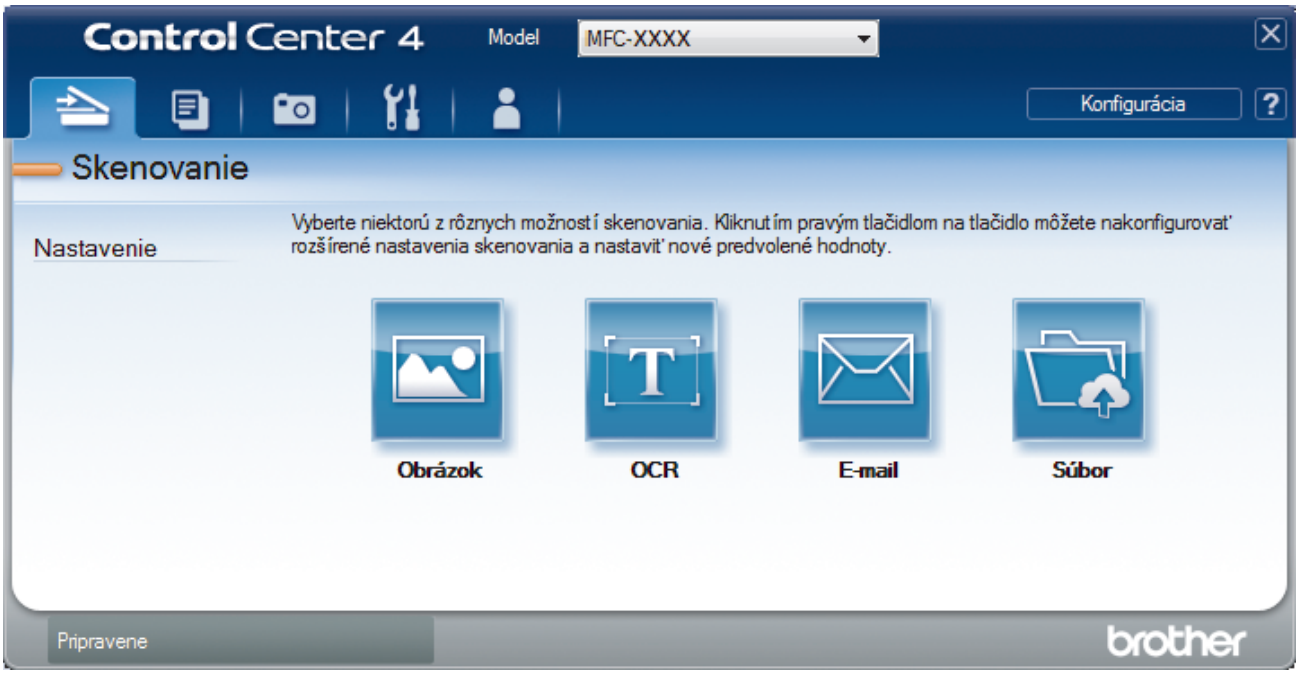

4. Kliknite na tlačidlo **OCR**.

   Zobrazí sa dialógové okno nastavení skenovania.

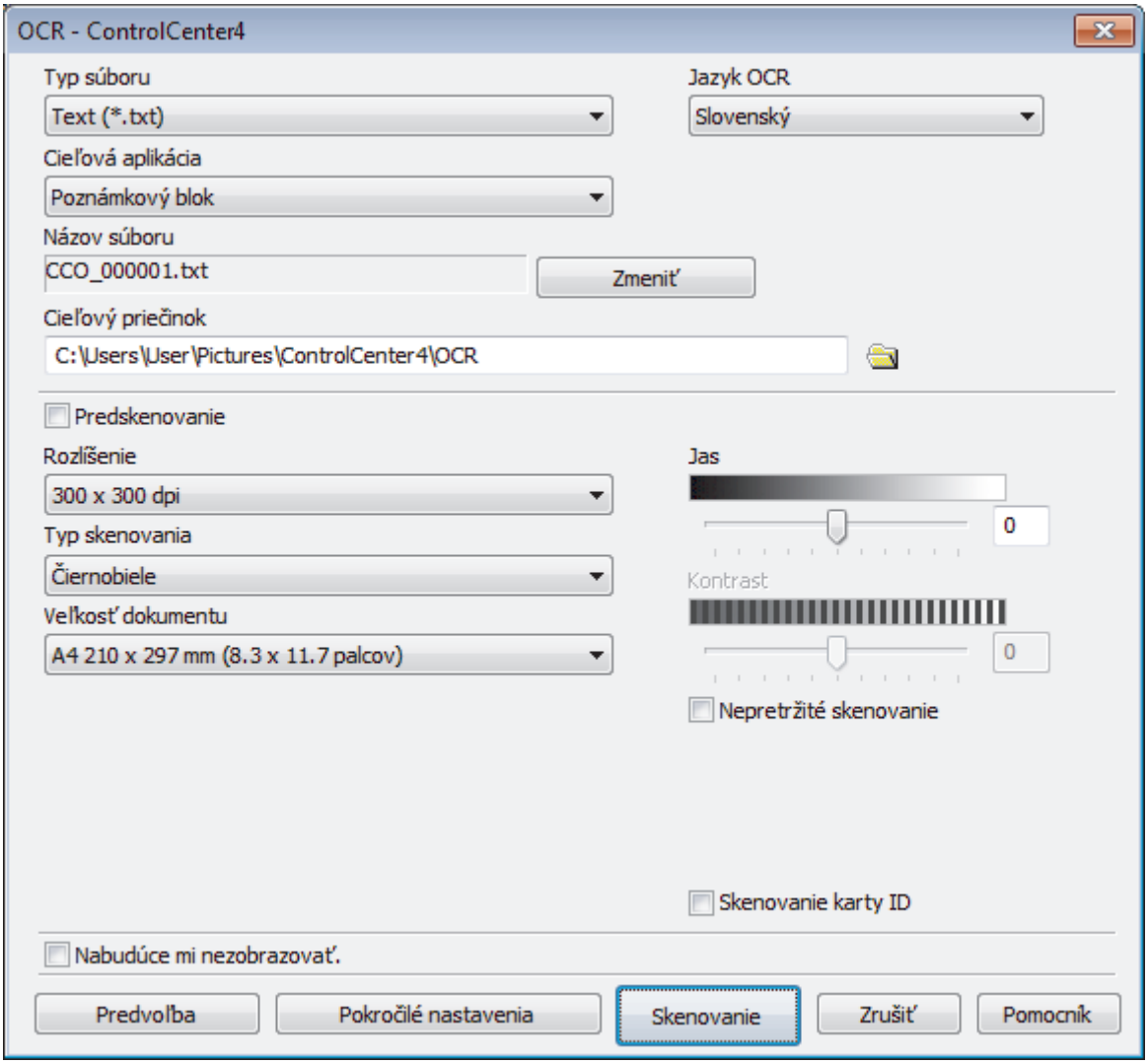

5. V prípade potreby zmeňte nastavenia skenovania, ako je formát súboru, názov súboru, cieľový priečinok, rozlíšenie a farba.

- Ak chcete zmeniť názov súboru, kliknite na **Zmeniť**.
- Ak chcete zmeniť **Cieľový priečinok**, kliknite na ikonu priečinku.
- Ak chcete zobraziť a konfigurovať naskenovaný obrázok, začiarknite políčko na označenie **Predskenovanie**.

6. Kliknite na **Skenovanie**.

   Zariadenie naskenuje dokument, skonvertuje ho na editovateľný text a odošle ho do predvolenej aplikácie spracovania textov.

Súvisiace informácie

- Skenovanie v pokročilom režime aplikácie ControlCenter4 (Windows®)

Skenovanie do súboru balíka programov Office pomocou pokročilého režimu aplikácie ControlCenter4 (Windows®)

Súvisiace modely: MFC-T910DW

Vaše zariadenie môže konvertovať naskenované údaje do súboru Microsoft® Word, Microsoft® PowerPoint®, alebo Microsoft® Excel®.

- Zvoľte **Pokročilý režim** ako nastavenie režimu pre aplikáciu ControlCenter4.
- Pre použitie tejto možnosti musí byť váš počítač pripojený k internetu.

1. Vložte dokument.
2. Na paneli úloh kliknite na ikonu (**ControlCenter4**) a potom kliknite na **Otvoriť**.
3. Kliknite na kartu **Skenovanie**.

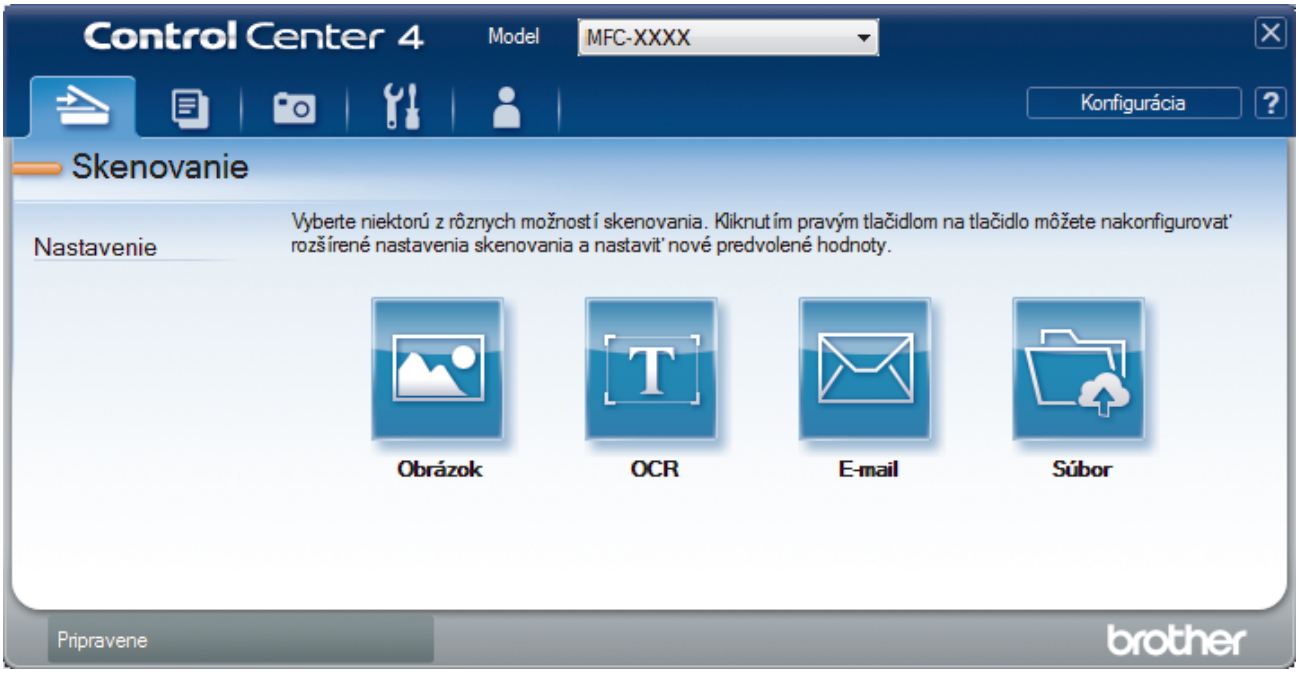

4. Kliknite na tlačidlo **E-mail** alebo **Súbor**.

   Zobrazí sa dialógové okno nastavení skenovania.
5. Kliknite na rozbaľovací zoznam **Typ súboru** a následne vyberte možnosť **Microsoft Office Word (*.docx)**, **Microsoft Office PowerPoint (*.pptx)**, alebo **Microsoft Office Excel (*.xlsx)**.
6. V prípade potreby zmeňte nastavenia skenovania.
7. Kliknite na tlačidlo **Skenovanie**.

   Ak sa zobrazí dialógové okno s hlásením týkajúcim sa internetového pripojenia, prečítajte si informácie a kliknite na tlačidlo **OK**.

Súvisiace informácie

- Skenovanie v pokročilom režime aplikácie ControlCenter4 (Windows®)

Nastavenia skenovania pre pokročilý režim aplikácie ControlCenter4 (Windows®)

Nastavenia	Príslušné funkcie			
	Obrázok	OCR	E-mail	Súbor
Typ súboru	Áno	Áno	Áno	Áno
Cieľová aplikácia	Áno	Áno	-	-
Jazyk OCR (Dostupné len pre určité modely)	-	Áno	-	-
Názov súboru	Áno	Áno	Áno	Áno
Cieľový priečinok	Áno	Áno	Áno	-
Skenovanie dokumentu	-	-	-	Áno
Zobraziť adresár	-	-	-	Áno
Otvoriť okno Uložiť ako	-	-	-	Áno
Priorita veľkosti súboru	Áno	-	Áno	Áno
Predskenovanie	Áno	Áno	Áno	Áno
Rozlíšenie	Áno	Áno	Áno	Áno
Typ skenovania	Áno	Áno	Áno	Áno
Veľkosť dokumentu	Áno	Áno	Áno	Áno
Jas	Áno	Áno	Áno	Áno
Kontrast	Áno	Áno	Áno	Áno
Nepretržité skenovanie	Áno	Áno	Áno	Áno
Automaticky orezať	Áno	-	Áno	Áno
Skenovanie karty ID	Áno	Áno	Áno	Áno
Pokročilé nastavenia	Áno	Áno	Áno	Áno
Predvoľba	Áno	Áno	Áno	Áno

Typ súboru

Zvoľte typ súboru, ktorý chcete použiť pre naskenované údaje.

Pre **Obrázok**, **E-mail** a **Súbor**:

- **Windows Bitmap (*.bmp)**
- **JPEG (*.jpg)** (odporúčané pre väčšinu používateľov pri skenovaní obrázkov)
- **TIFF - jedna strana (*.tif)**
- **TIFF - viac strán (*.tif)**
- **Portable Network Graphics (*.png)**
- **PDF - jedna strana (*.pdf)** (odporúčané na skenovanie a zdieľanie dokumentov)
- **PDF - viac strán (*.pdf)** (odporúčané na skenovanie a zdieľanie dokumentov)
- **PDF s vysokou kompresiou - jedna strana (*.pdf)**
- **PDF s vysokou kompresiou - viac strán (*.pdf)**
- **Zabezpečené PDF - jedna strana (*.pdf)**
- **Zabezpečené PDF - viac strán (*.pdf)**
- **PDF s možnosťou vyhľadávania - jedna strana (*.pdf)**
- **PDF s možnosťou vyhľadávania - viac strán (*.pdf)**

- **XML Paper Specification (*.xps)** (možnosť Špecifikácia papiera XML je dostupná pre operačné systémy Windows® 7, Windows® 8 a Windows® 10 alebo ak používate aplikácie podporujúce súbory špecifikácie papiera XML)

Pre hlásenie **OCR**:

- **Text (*.txt)**
- **HTML 3.2 (*.htm)**
- **HTML 4.0 (*.htm)**
- **PDF s možnosťou vyhľadávania - jedna strana (*.pdf)**
- **PDF s možnosťou vyhľadávania - viac strán (*.pdf)**
- **WordPad (*.rtf)**
- **RTF Word 2000 (*.rtf)**
- **WordPerfect 9, 10 (*.wpd)**
- **Microsoft Excel 2003, XP (*.xls)**

Pre **E-mail** a **Súbor**:

- **Microsoft Office Word (*.docx)** (Dostupné len pre určité modely)
- **Microsoft Office PowerPoint (*.pptx)** (Dostupné len pre určité modely)
- **Microsoft Office Excel (*.xlsx)** (Dostupné len pre určité modely)

Cieľová aplikácia

V rozbaľovacom zozname zvoľte cieľovú aplikáciu.

Jazyk OCR

Nastavte jazyk optického rozpoznávania textu (OCR) tak, aby zodpovedal jazyku textu skenovaného dokumentu (Dostupné len pre určité modely).

Názov súboru

Kliknutím na položku **Zmeniť** zmeníte predponu názvu súboru.

Cieľový priečinok

Kliknite na ikonu priečinka, aby ste mohli vyhľadať a vybrať priečinok, do ktorého chcete uložiť naskenované dokumenty.

Skenovanie dokumentu

Výberom prepínača **Priečinok** alebo **SharePoint** nastavte cieľové umiestnenie, do ktorého chcete ukladať naskenované dokumenty.

Zobraziť adresár

Ak chcete po skenovaní automaticky zobraziť cieľový priečinok, vyberte túto možnosť.

Otvoriť okno Uložiť ako

Túto možnosť vyberte, ak chcete zadať cieľové umiestnenie naskenovaného obrázka pri každom skenovaní.

Priorita veľkosti súboru

Úprava kompresného pomeru údajov skenovaného obrázka. Veľkosť súboru môžete zmeniť posunutím posúvača **Priorita veľkosti súboru** doprava alebo doľava.

Predskenovanie

Ak chcete pred skenovaním zobraziť náhľad obrázka a orezať nepotrebné časti, vyberte voľbu **Predskenovanie**.

Rozlíšenie

V rozbaľovacom zozname **Rozlíšenie** zvoľte rozlíšenie skenovania. Vyššie rozlíšenie je náročnejšie na pamäť a čas prenosu, ale výsledkom je lepší naskenovaný obrázok.

Typ skenovania

Vyberte si z rôznych farebných hĺbok skenovania.

- **Automatický**

  Slúži pre ľubovoľný typ dokumentu. Tento režim automaticky vyhodnotí vhodnú farebnú hĺbku dokumentov.
- **Čiernobiele**

  Používa sa pre text alebo pre načrtnuté obrázky.
- **Šedá (chybové prelínanie)**

  Používa sa na fotografické snímky alebo grafiku. (Chybové rozšírenie je metóda na vytvorenie simulovaných sivých obrázkov bez použitia skutočných sivých bodiek. Čierne body sú zostavené do špecifického vzoru, ktorý vytvára sivý vzhľad.)
- **Odtiene šedej**

  Používa sa na fotografické snímky alebo grafiku. Tento režim je presnejší, keďže používa až 256 odtieňov sivej.
- **Farebná 24 bitov**

  Slúži na vytvorenie obrázka s najpresnejšou reprodukciou farieb. Tento režim využíva na skenovania obrázka až 16,8 milióna farieb, vyžaduje však najviac pamäte a má najdlhší čas prenosu.

Veľkosť dokumentu

Z rozbaľovacieho zoznamu **Veľkosť dokumentu** vyberte presnú veľkosť dokumentu.

- Ak vyberiete možnosť **1 na 2 (A4)**, naskenovaný obrázok sa rozdelí na dva dokumenty vo formáte A5.

Jas

Úroveň položky **Jas** nastavte posunutím posúvača doprava alebo doľava, čím sa obrázok zosvetlí alebo stmaví. Ak je naskenovaný obrázok príliš svetlý, nastavte nižšiu úroveň jasu a dokument znovu naskenujte. Ak je obrázok príliš tmavý, nastavte vyššiu úroveň jasu a dokument znovu naskenujte. Úroveň nastavenia **Jas** môžete nastaviť aj zadaním hodnoty do poľa.

Kontrast

Pohybom posuvníka doprava alebo doľava zvýšte alebo znížte úroveň **Kontrast**. Zvýšenie zvýrazní tmavé a svetlé oblasti obrázka, zatiaľ čo zníženie zvýrazní viac detailov v sivých oblastiach. Úroveň nastavenia **Kontrast** môžete nastaviť aj zadaním hodnoty do poľa.

Nepretržité skenovanie

Túto možnosť vyberte, ak chcete skenovať viac strán. Po naskenovaní strany buď pokračujte v skenovaní, alebo skončite.

Automaticky orezať

Môžete skenovať viacero dokumentov umiestnených na skle skenera. Zariadenie oskenuje každý dokument a vytvorí z nich samostatné súbory alebo jeden viacstranový dokument.

Skenovanie karty ID

Ak chcete skenovať obidve strany identifikačnej karty na jednu stranu, začiarknite toto políčko na označenie.

Pokročilé nastavenia

Rozšírené nastavenia môžete konfigurovať tak, že v dialógovom okne Nastavenia skenovania kliknete na tlačidlo **Pokročilé nastavenia**.

- **Odstrániť presvitanie/vzor**

  - **Odstrániť farbu pozadia**

    Odstránenie farby základu dokumentov, aby boli naskenované údaje čitateľnejšie.
- **Otočiť obrázok**

  Otočte naskenovaný obrázok.
- **Vynechať prázdnu stranu**

  Z výsledkov skenovania odstráňte prázdne stránky dokumentu. (Dostupné len pre určité modely)
- **Zobrazenie výsledkov skenovania**

  Na obrazovke počítača sa zobrazí celkový počet uložených stránok a preskočených prázdnych stránok. (Dostupné len pre určité modely)

Predvoľba

Túto možnosť vyberte, ak chcete obnoviť predvolené hodnoty všetkých nastavení.

Súvisiace informácie

- Skenovanie v pokročilom režime aplikácie ControlCenter4 (Windows®)

Skenovanie pomocou Nuance™ PaperPort™ 14SE alebo iných aplikácií Windows®

Na skenovanie môžete použiť aplikáciu Nuance™ PaperPort™ 14SE.

- Ak chcete prevziať aplikáciu Nuance™ PaperPort™ 14SE, kliknite na (**Brother Utilities**), vyberte **Viac** v ľavom navigačnom paneli a potom kliknite na **PaperPort**.
- Nuance™ PaperPort™ 14SE podporuje Windows® 7, Windows® 8, Windows® 8.1, Windows® 10 Home, Windows® 10 Pro, Windows® 10 Education a Windows® 10 Enterprise.
- Podrobné pokyny o používaní jednotlivých aplikácií získate po kliknutí na ponuku aplikácie **Pomocník** a potom kliknite na **Príručka Začíname** v páse s nástrojmi **Pomocník**.

Tieto pokyny na skenovanie sú určené pre program PaperPort™ 14SE. Pri iných aplikáciách systému Windows® budú pokyny podobné. Program PaperPort™ 14SE podporuje ovládače TWAIN aj WIA. V týchto krokoch je použitý ovládač TWAIN (odporúča sa).

- V závislosti od modelu zariadenia nemusí byť program Nuance™ PaperPort™ 14SE súčasťou balenia. Ak nie je súčasťou balenia, použite iné aplikácie softvéru podporujúce skenovanie.

1. Vložte dokument.
2. Spustite program PaperPort™ 14SE.

   Vykonajte jednu z nasledujúcich činností:

   - Windows® 7

     V počítači postupne kliknite na **(Štart)** > **Všetky programy** > **Nuance PaperPort 14** > **PaperPort**.

   - Windows® 8

     Kliknite na ikonu (**PaperPort**).

   - Windows® 10

     Kliknite na položku > **Nuance PaperPort 14** > **PaperPort**.

3. Kliknite na ponuku **Pracovná plocha** a potom kliknite na položku **Nastavenie skenovania** na páse s nástrojmi **Pracovná plocha**.

   Na ľavej strane obrazovky sa zobrazí panel **Skenovať alebo načítať fotografiu**.
4. Kliknite na **Vybrať**.
5. Zo zoznamu dostupných skenerov zvoľte **TWAIN: TW-Brother MFC-XXXX** alebo **TWAIN: TW-Brother MFC-XXXX LAN** (kde MFC-XXXX označuje názov modelu zariadenia). Ak chcete použiť ovládač WIA, zvoľte ovládač Brother, ktorý má predponu „WIA“.
6. Začiarknite políčko na označenie **Zobraziť dialógové okno skenera** na paneli **Skenovať alebo načítať fotografiu**.
7. Kliknite na **Skenovať**.

   Zobrazí sa dialógové okno nastavenia skenera.

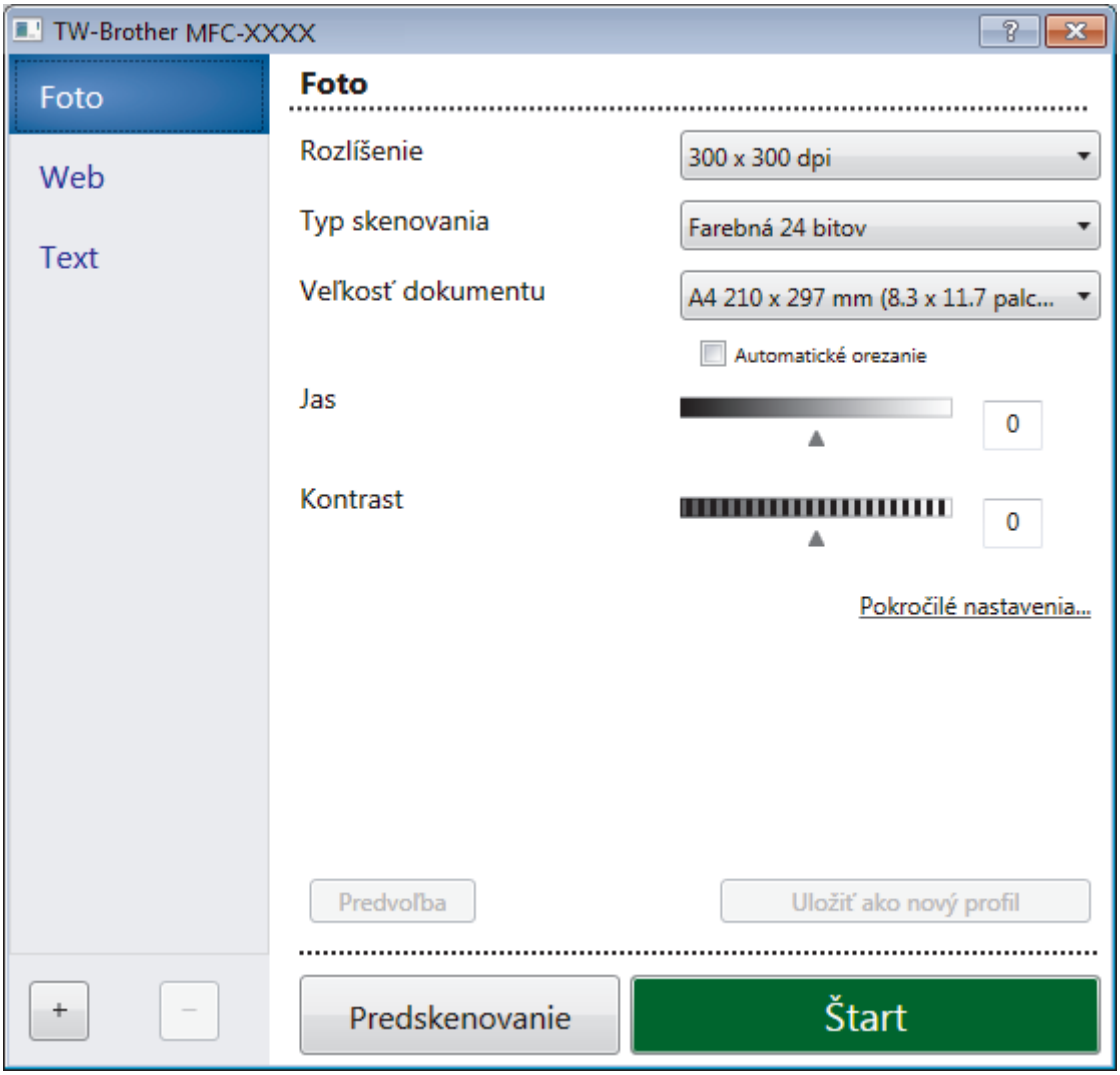

8. V prípade potreby upravte nastavenia v dialógovom okne nastavenia skenera.
9. Kliknite na rozbaľovací zoznam **Veľkosť dokumentu** a vyberte veľkosť dokumentu.
10. Ak chcete pred skenovaním zobraziť ukážku obrázka a orezať nepotrebné časti, kliknite na **Predskenovanie**.
11. Kliknite na **Štart**.

    Zariadenie začne skenovať.

Súvisiace informácie

- Skenovanie z počítača (Windows®)
- Nastavenia ovládača TWAIN (Windows®)

Nastavenia ovládača TWAIN (Windows®)

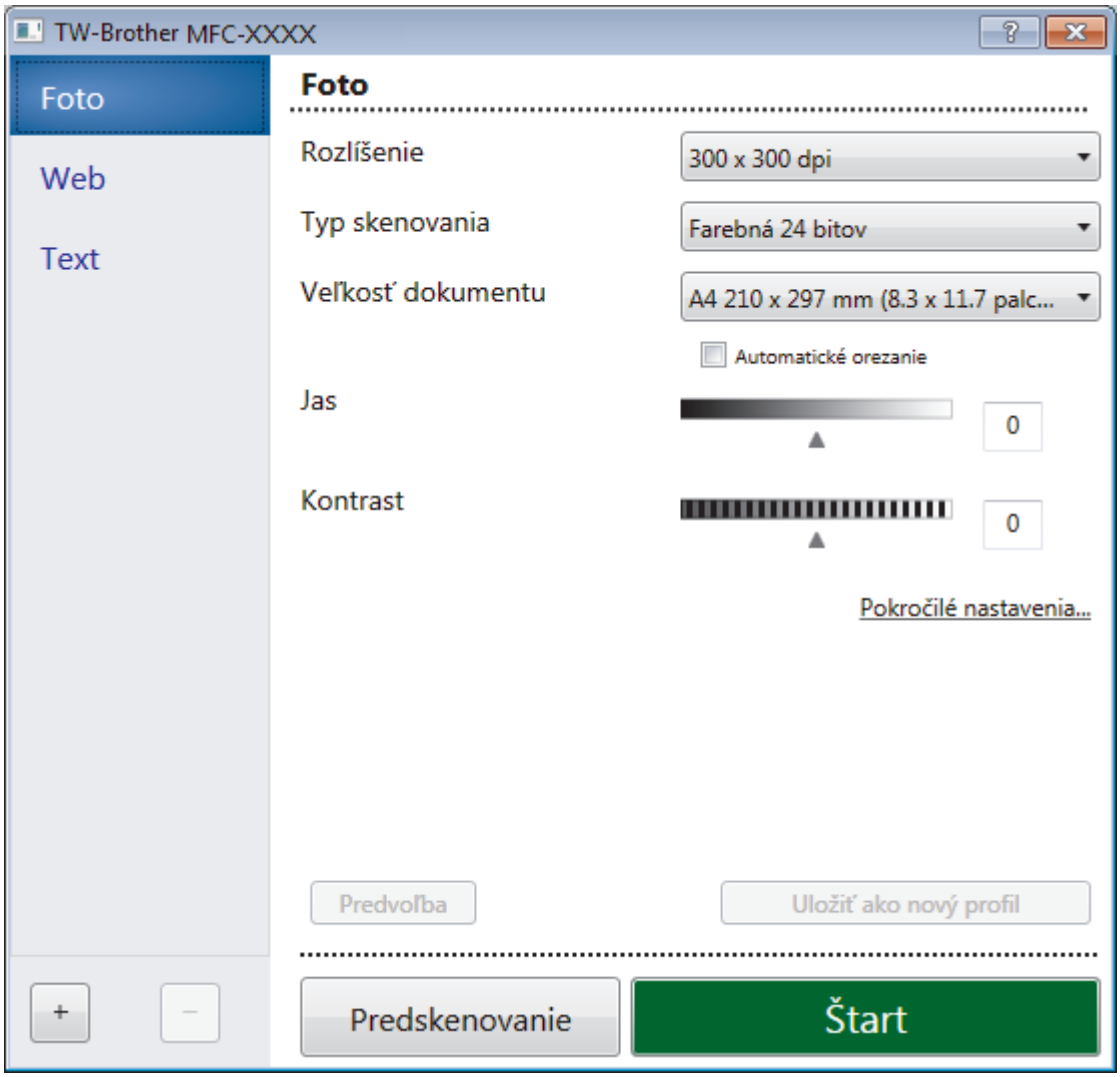

Názvy položiek a priraditeľné hodnoty sa líšia v závislosti od zariadenia.

1. **Sken**

   Vyberte možnosť **Foto**, **Web** alebo **Text** v závislosti od typu dokumentu, ktorý chcete skenovať.

Skenovanie (Typ obrázka)		Rozlíšenie	Typ skenovania
Foto	Používa sa na skenovanie fotografií.	300 x 300 dpi	**Farebná 24 bitov**
Web	Používa sa na odovzdanie naskenovaného obrázka na webové stránky.	100 x 100 dpi	**Farebná 24 bitov**
Text	Používa sa na skenovanie textových dokumentov.	200 x 200 dpi	**Čiernobiele**

2. **Rozlíšenie**

   V rozbaľovacom zozname **Rozlíšenie** zvoľte rozlíšenie skenovania. Vyššie rozlíšenie je náročnejšie na pamäť a čas prenosu, ale výsledkom je lepší naskenovaný obrázok.

3. **Typ skenovania**

   Vyberte si z rôznych farebných hĺbok skenovania.

- **Čiernobiele**

  Používa sa pre text alebo pre načrtnuté obrázky.
- **Šedá (chybové prelínanie)**

  Používa sa na fotografické snímky alebo grafiku. (Chybové rozšírenie je metóda na vytvorenie simulovaných sivých obrázkov bez použitia skutočných sivých bodiek. Čierne body sú zostavené do špecifického vzoru, ktorý vytvára sivý vzhľad.)
- **Odtiene šedej**

  Používa sa na fotografické snímky alebo grafiku. Tento režim je presnejší, keďže používa až 256 odtieňov sivej.
- **Farebná 24 bitov**

  Slúži na vytvorenie obrázka s najpresnejšou reprodukciou farieb. Tento režim využíva na skenovania obrázka až 16,8 milióna farieb, vyžaduje však najviac pamäte a má najdlhší čas prenosu.

4. **Veľkosť dokumentu**

   Výber presnej veľkosti dokumentu z výberu predvolených veľkosti skenovaných dokumentov.

   Ak zvolíte **používateľský...**, zobrazí sa dialógové okno **používateľský rozmer dokumentu** a budete môcť zadať veľkosť dokumentu.

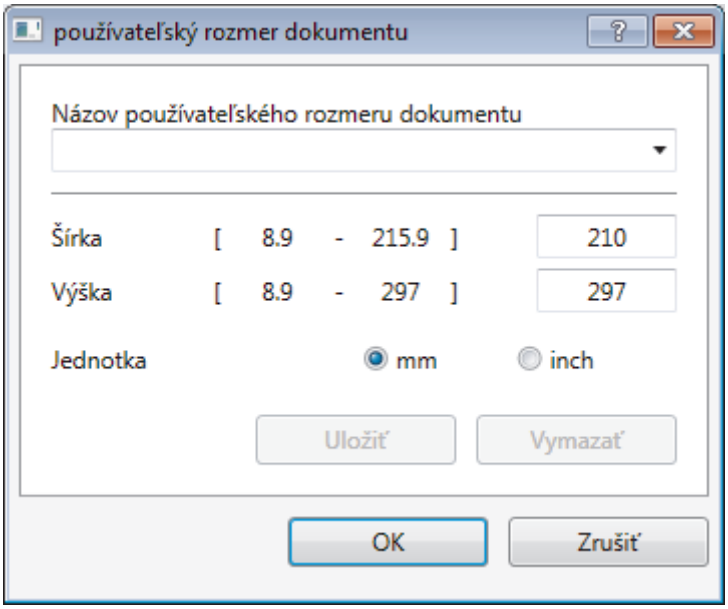

5. **Jas**

   Úroveň položky **Jas** nastavte posunutím posúvača doprava alebo doľava, čím sa obrázok zosvetlí alebo stmaví. Ak je naskenovaný obrázok príliš svetlý, nastavte nižšiu úroveň jasu a dokument znovu naskenujte. Ak je obrázok príliš tmavý, nastavte vyššiu úroveň jasu a dokument znovu naskenujte. Úroveň jasu tiež môžete nastaviť tak, že zadáte hodnotu do poľa.

6. **Kontrast**

   Úroveň nastavenia **Kontrast** zvýšite alebo znížite posunutím posúvača doprava alebo doľava. Zvýšenie zvýrazní tmavé a svetlé oblasti obrázka, zatiaľ čo zníženie odhalí viac detailov v sivých oblastiach. Úroveň kontrastu tiež môžete nastaviť tak, že zadáte hodnotu do poľa.

7. **Automatické orezanie**

   Môžete skenovať viacero dokumentov umiestnených na skle skenera. Zariadenie oskenuje každý dokument a vytvorí z nich samostatné súbory alebo jeden viacstranový dokument.

8. **Pokročilé nastavenia**

   Rozšírené nastavenia môžete konfigurovať tak, že v dialógovom okne Nastavenia skeneru kliknete na tlačidlo **Pokročilé nastavenia**.

   - **Papier**
     - **Otočiť obrázok**

       Otočte naskenovaný obrázok.
   - **Vylepšenie**
     - **Spracovanie na pozadí**

- **Odstrániť presvitanie/vzor**

  Zabrániť presvitaniu.
- **Odstrániť farbu pozadia**

  Odstránenie farby základu dokumentov, aby boli naskenované údaje čitateľnejšie.

- **Vynechanie farby**

  Vyberte farbu a odstráňte ju z naskenovaného obrázku.
- **Formátovanie tučného písma**

  Zvýraznite znaky originálu hrubým písmom.
- **Korekcia nejasných znakov**

  Opravte porušené alebo nekompletné znaky originálu, aby sa mohli ľahšie čítať.
- **Zvýraznenie okrajov**

  Znaky originálu musia byť ostrejšie.
- **Redukcia šumu**

  Táto voľba umožňuje zlepšiť kvalitu naskenovaných obrázkov. Voľba **Redukcia šumu** je dostupná, keď zvolíte voľbu **Farebná 24 bitov** a rozlíšenie skenovania **300 x 300 dpi**, **400 x 400 dpi** alebo **600 x 600 dpi**.

- **Manipulácia s papierom**
  - **Vyplnenie hrany**

    Vyplňte okraje na štyroch stranách skenovaného obrázku použitím vybranej farby rozsahu.
  - **Priebežné skenovanie**

    Túto možnosť vyberte, ak chcete skenovať viac strán. Po naskenovaní strany buď pokračujte v skenovaní, alebo skončite.

Súvisiace informácie

- Skenovanie pomocou Nuance™ PaperPort™ 14SE alebo iných aplikácií Windows®

Skenovanie pomocou aplikácie Windows® Faxovanie a skenovanie

Aplikácia Windows® Faxovanie a skenovanie ja ďalšia možnosť, ktorú môžete použiť na skenovanie.

- Aplikácia Windows® Faxovanie a skenovanie využíva ovládača skenera WIA.
- Ak chcete po predskenovaní dokumentu orezať časť strany, musíte skenovať s použitím skla skenera (tzv. plochý skener).

1. Vložte dokument.
2. Spustite aplikáciu Windows® Faxovanie a skenovanie.
3. Kliknite na položku **Súbor** > **Nové** > **Skenovať**.
4. Zvoľte skener, ktorý chcete použiť.
5. Kliknite na **Importovať** alebo **OK**.

   Zobrazí sa dialógové okno **Nové skenovanie**.

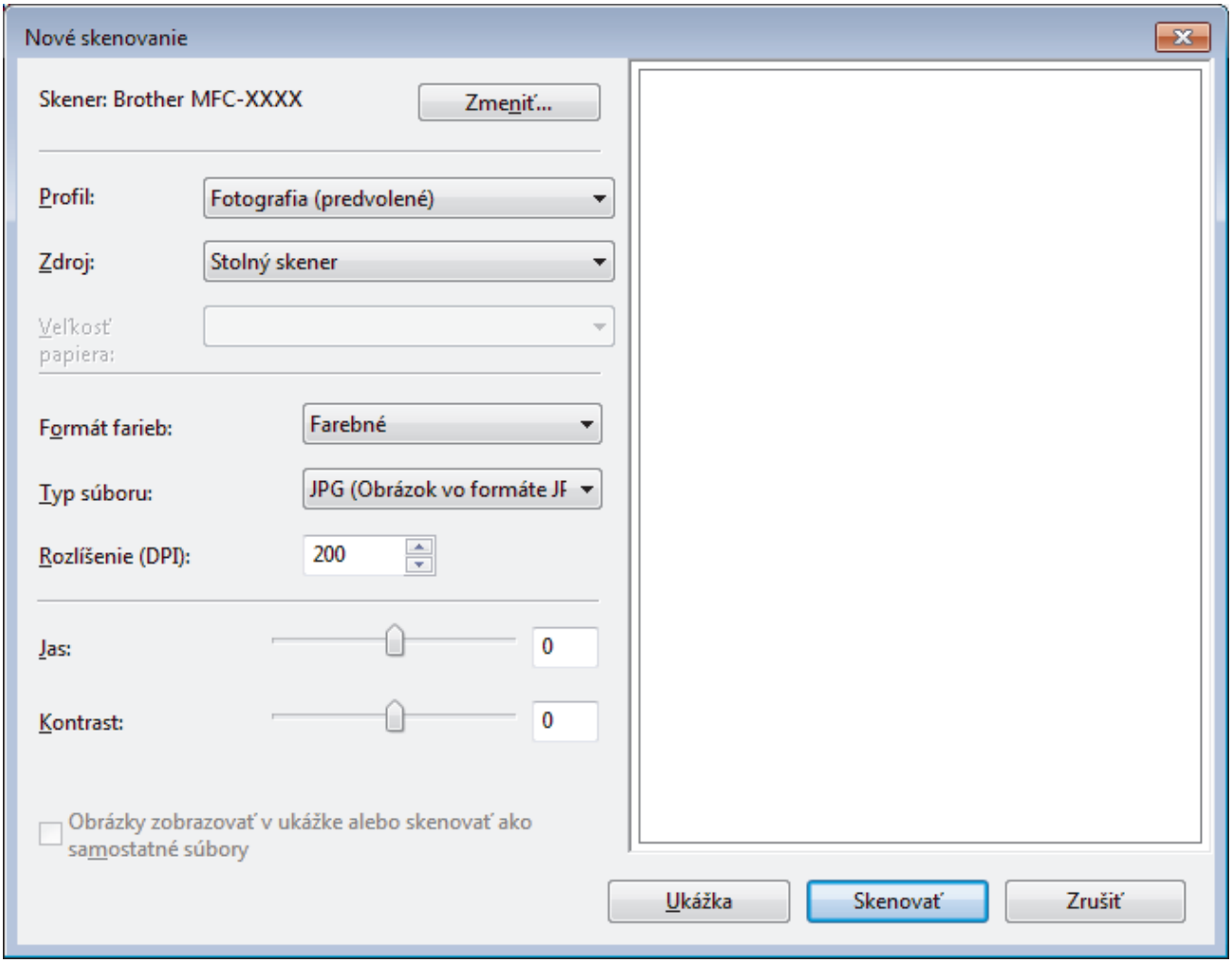

6. V prípade potreby upravte nastavenia v dialógovom okne Nastavenie skenera.

   Rozlíšenie skenera je možné nastaviť na maximálne 1200 dpi. Ak chcete skenovať s vyšším rozlíšením, použite softvér **Pomôcka skenera** od **Brother Utilities**.
7. Kliknite na **Skenovať**.

   Zariadenie začne skenovať dokument.

Súvisiace informácie

- Skenovanie z počítača (Windows®)

- Nastavenia ovládača WIA (Windows®)

Nastavenia ovládača WIA (Windows®)

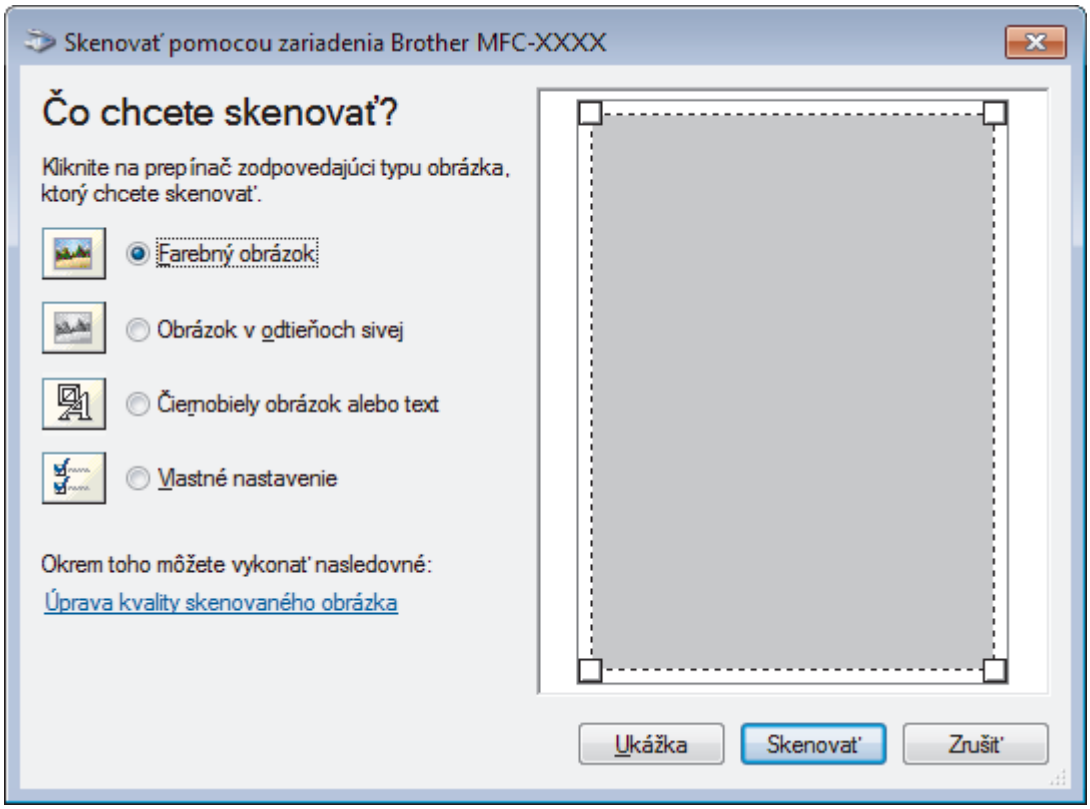

Zdroj papiera

V rozbaľovacom zozname zvoľte voľbu **Podávač dokumentov** alebo **Stolný skener**.

Typ obrázka

Ako typ dokumentu, ktorý chcete skenovať, zvoľte **Farebný obrázok**, **Obrázok v odtieňoch sivej**, **Čiernobiely obrázok alebo text** alebo **Vlastné nastavenie**.

Ak chcete zmeniť rozšírené nastavenia, kliknite na odkaz **Úprava kvality skenovaného obrázka**.

Veľkosť strany

Voľba **Veľkosť strany** je dostupná, keď ste ako voľbu **Zdroj papiera** zvolili **Podávač dokumentov**.

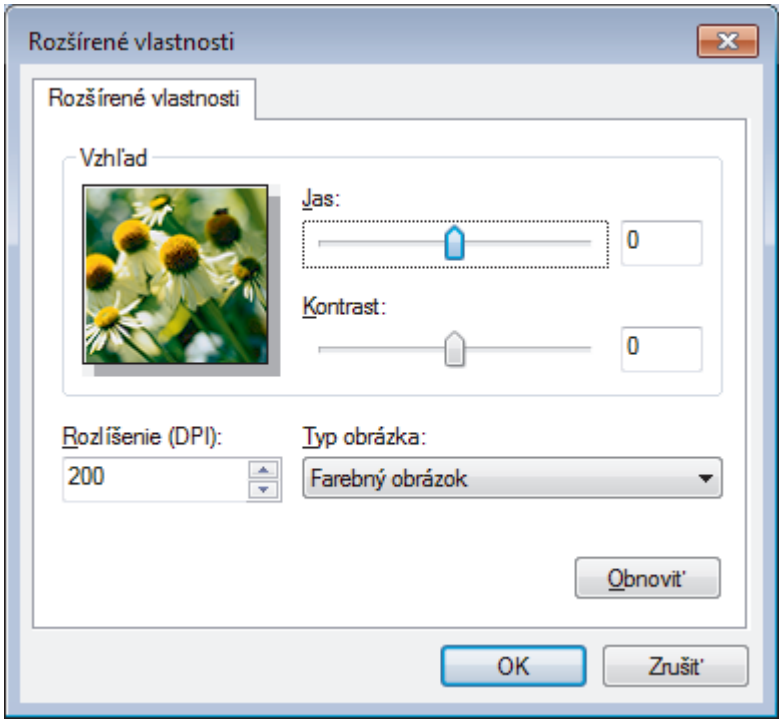

Jas

Úroveň položky **Jas** nastavte posunutím posúvača doprava alebo doľava, čím sa obrázok zosvetlí alebo stmaví. Ak je naskenovaný obrázok príliš svetlý, nastavte nižšiu úroveň jasu a dokument znovu naskenujte. Ak je obrázok príliš tmavý, nastavte vyššiu úroveň jasu a dokument znovu naskenujte.

Kontrast

Pohybom posuvníka doprava alebo doľava zvýšte alebo znížte úroveň **Kontrast**. Zvýšenie zvýrazní tmavé a svetlé oblasti obrázka, zatiaľ čo zníženie zvýrazní viac detailov v sivých oblastiach. Úroveň kontrastu tiež môžete nastaviť tak, že zadáte hodnotu do poľa.

Rozlíšenie (DPI)

Zo zoznamu **Rozlíšenie (DPI)** vyberte rozlíšenie skenovania. Vyššie rozlíšenie je náročnejšie na pamäť a čas prenosu, ale výsledkom je lepší naskenovaný obrázok.

Súvisiace informácie

- Skenovanie pomocou aplikácie Windows® Faxovanie a skenovanie

Inštalácia aplikácií BookScan Enhancer a Whiteboard Enhancer (Windows®)

BookScan Enhancer a Whiteboard Enhancer sú aplikácie na spracúvanie obrázkov. Aplikácia BookScan Enhancer dokáže automaticky opraviť obrázky naskenované z kníh. Aplikácia Whiteboard Enhancer dokáže vyčistiť a vylepšiť text a obrázky vo fotografiách zhotovených z tabule.

Tieto aplikácie nie sú dostupné v systémoch Windows Server®.

- Zariadenie musí byť zapnuté a pripojené k počítaču.
- Počítač musí byť pripojený na internet.
- Musíte byť prihlásení s prístupovými oprávneniami správcu.

1. Kliknite na ikonu (**Brother Utilities**).
2. Z rozbaľovacieho zoznamu vyberte svoje zariadenie.
3. Kliknite na položku **Viac** na ľavom navigačnom paneli.
4. Kliknite na tlačidlo **BookScan&WhiteBoard Suite** a nainštalujte aplikáciu podľa pokynov na displeji.

Súvisiace informácie

- Skenovanie z počítača (Windows®)

Skenovanie z počítača (Mac)

Existuje niekoľko spôsobov, ako môžete z počítača Mac skenovať fotografie a dokumenty na zariadení Brother. Použite aplikácie softvéru poskytnuté spoločnosťou Brother alebo svoje obľúbené aplikácie na skenovanie.

- Skenovanie pomocou aplikácie Brother iPrint&Scan (Mac)
- Skenovanie pomocou aplikácií kompatibilných s ovládačom TWAIN (Mac)
- Skenovanie použitím funkcie AirPrint (macOS)

Skenovanie pomocou aplikácie Brother iPrint&Scan (Mac)

1. Na lište ponuky **Finder (Vyhľadávač)** kliknite na **Go (Prejsť)** > **Applications (Aplikácie)** a potom dvakrát kliknite na ikonu iPrint&Scan.

   Zobrazí sa obrazovka Brother iPrint&Scan.
2. Ak vaše zariadenie Brother nie je vybrané, kliknite na tlačidlo **Vyberte svoje zariadenie** a podľa zobrazených pokynov vyberte zariadenie Brother.
3. Kliknite na ikonu **Skenovanie** a podľa zobrazených pokynov naskenujte dokumenty.

Súvisiace informácie

- Skenovanie z počítača (Mac)
- Aplikácia Brother iPrint&Scan pre systém Windows® a Mac
- Zmena nastavení tlačidla skenovania z aplikácie Brother iPrint&Scan (Mac)

Skenovanie pomocou aplikácií kompatibilných s ovládačom TWAIN (Mac)

Skenovať môžete tiež pomocou aplikácií TWAIN-compliant. Pre viac informácií ohľadom procesu skenovania, si pozrite návod pre vašu aplikáciu.

Ak chcete používať ovládač Brother TWAIN, prejdite na stránku **Downloads (Na prevzatie)** svojho modelu na lokalite strediska Brother Solutions Center na adrese support.brother.com a prevezmite **Scanner Driver (TWAIN) (Ovládač skenera (TWAIN))**.

1. Spustite svoju grafickú aplikáciu a následne vyberte operáciu skenovania.

   Zobrazí sa dialógové okno nastavenia skenera.

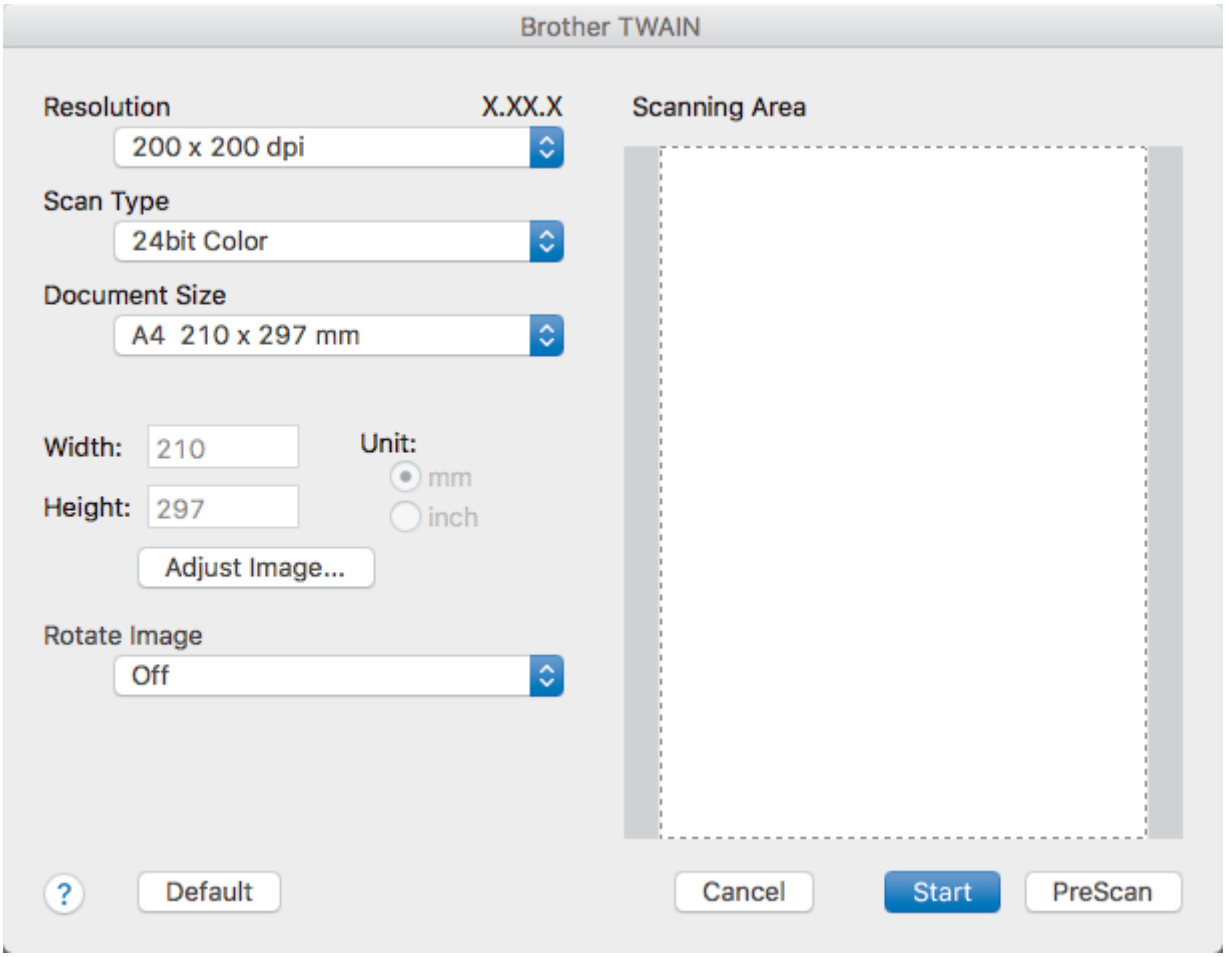

2. V prípade potreby zmeňte nastavenia skenovania, ako napríklad **Resolution (Rozlíšenie)**, **Scan Type (Typ skenovania)** alebo **Adjust Image (Upraviť obrázok)**.
3. Kliknite na kontextovú ponuku **Document Size (Veľkosť dokumentu)** a vyberte veľkosť dokumentu.
4. Kliknutím na možnosť **PreScan (Predskenovanie)** zobrazte náhľad obrázka a pred skenovaním orežte nepotrebné časti.

- Po výbere veľkosti dokumentu upravte oblasť skenovania podržaním tlačidla myši a potiahnutím kurzora na oblasť, ktorú chcete skenovať.

5. Kliknite na **Start (Štart)**.

   Zariadenie začne skenovať.

Súvisiace informácie

- Skenovanie z počítača (Mac)

- Nastavenia ovládača TWAIN (Mac)

Nastavenia ovládača TWAIN (Mac)

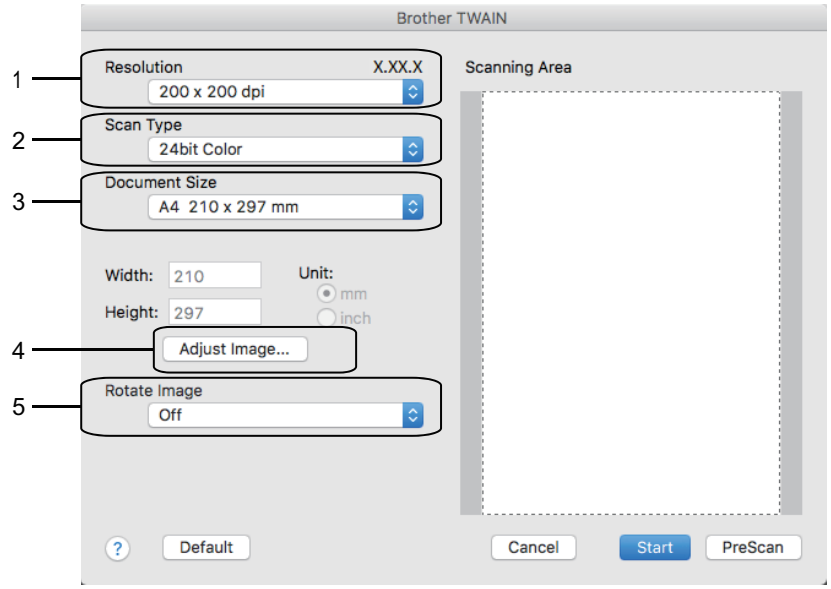

- Názvy položiek a priraditeľné hodnoty sa líšia v závislosti od zariadenia.
- Nastavenie **Contrast (Kontrast)** je dostupné, len keď vo voľbách **Gray (Error Diffusion) (Sivá (Rozptyl chýb))** zvolíte **True Gray (Skutočná sivá)**, **24bit Color (24-bitové farby)** alebo **Scan Type (Typ skenovania)**.

1. **Resolution (Rozlíšenie)**

   V kontextovej ponuke **Resolution (Rozlíšenie)** zvoľte rozlíšenie skenovania. Vyššie rozlíšenie je náročnejšie na pamäť a čas prenosu, ale výsledkom je lepší naskenovaný obrázok.

2. **Scan Type (Typ skenovania)**

   Vyberte si z rôznych farebných hĺbok skenovania.

   - **Black & White (Čiernobiele)**

     Používa sa pre text alebo pre načrtnuté obrázky.

   - **Gray (Error Diffusion) (Sivá (Rozptyl chýb))**

     Používa sa na fotografické snímky alebo grafiku. (Chybové rozšírenie je metóda na vytvorenie simulovaných sivých obrázkov bez použitia skutočných sivých bodiek. Čierne body sú zostavené do špecifického vzoru, ktorý vytvára sivý vzhľad.)

   - **True Gray (Skutočná sivá)**

     Používa sa na fotografické snímky alebo grafiku. Tento režim je presnejší, keďže používa až 256 odtieňov sivej.

   - **24bit Color (24-bitové farby)**

     Slúži na vytvorenie obrázka s najpresnejšou reprodukciou farieb. Tento režim využíva na skenovania obrázka až 16,8 milióna farieb, vyžaduje však najviac pamäte a má najdlhší čas prenosu.

3. **Document Size (Veľkosť dokumentu)**

   Výber presnej veľkosti dokumentu z výberu predvolených veľkosti skenovaných dokumentov.

   - Keď zvolíte **Custom (používateľský)**, môžete určiť veľkosť dokumentu.

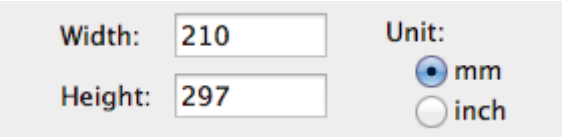

4. **Adjust Image (Upraviť obrázok)**

   Ak chcete upraviť ďalšie vlastnosti obrazu, kliknite na tlačidlo **Adjust Image (Upraviť obrázok)**.

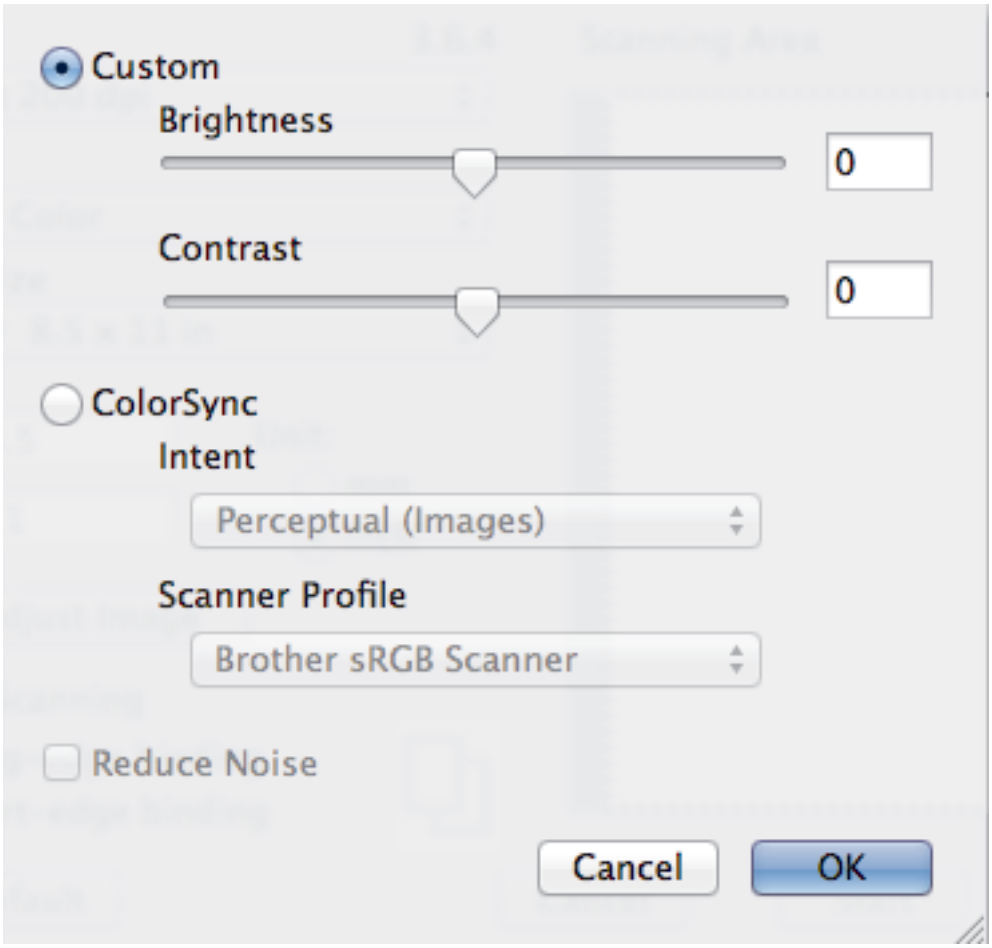

   Brightness (Jas)

   Úroveň položky **Brightness (Jas)** nastavte posunutím posúvača doprava alebo doľava, čím sa obrázok zosvetlí alebo stmaví. Ak je naskenovaný obrázok príliš svetlý, nastavte nižšiu úroveň jasu a dokument znovu naskenujte. Ak je obrázok príliš tmavý, nastavte vyššiu úroveň jasu a dokument znovu naskenujte. Jas tiež môžete nastaviť tak, že zadáte hodnotu do poľa.

   Contrast (Kontrast)

   Pohybom posuvníka doprava alebo doľava zvýšte alebo znížte úroveň **Contrast (Kontrast)**. Zvýšenie zvýrazní tmavé a svetlé oblasti obrázka, zatiaľ čo zníženie zvýrazní viac detailov v sivých oblastiach. Kontrast tiež môžete nastaviť tak, že zadáte hodnotu do poľa.

   Reduce Noise (Znížiť šum)

   Táto voľba umožňuje zlepšiť kvalitu naskenovaných obrázkov. Voľba **Reduce Noise (Znížiť šum)** je dostupná, keď zvolíte voľbu **24bit Color (24-bitové farby)** a rozlíšenia skenovania **300 x 300 dpi**, **400 x 400 dpi** alebo **600 x 600 dpi**.

5. **Rotate Image (Otočiť obrázok)**

   Otočte naskenovaný obrázok.

Súvisiace informácie

- Skenovanie pomocou aplikácií kompatibilných s ovládačom TWAIN (Mac)

Kopírovať

- Kopírovanie dokumentu
- Zväčšenie alebo zmenšenie kopírovaného obrazu
- Usporiadanie kópií
- Vytváranie kópií rozložených na stranu (N na 1 alebo plagát)
- Tlač na obe strany papiera (obojstranné kopírovanie)
- Kopírovanie identifikačnej karty
- Voľby kopírovania

Kopírovanie dokumentu

>> DCP-T310/DCP-T510W/DCP-T710W
>> MFC-T910DW

DCP-T310/DCP-T510W/DCP-T710W

1. Uistite sa, že ste do zásobníka na papier vložili papier správneho formátu.
2. Vložte dokument.
3. Jedným z nasledujúcich spôsobov zadajte počet kópií:
   - (DCP-T310) Tlačidlo **Number of Copies (Počet kópií)** stláčajte opakovane.
   - (DCP-T510W/DCP-T710W) Na ovládacom paneli stlačte tlačidlo ▲ alebo ▼.
4. V prípade potreby zmeňte nastavenia kopírovania.
   a. Stlačte tlačidlo **Options (Možnosti)** alebo **Copy / Scan Options Možnosti kopírovania/skenovania)** na ovládacom paneli.
   b. Stlačením tlačidla ▲ alebo ▼ vyberte nastavenia kopírovania. Po zobrazení požadovaného nastavenia stlačte tlačidlo **OK**.
5. Po dokončení stlačte tlačidlo **Mono Start (Štart ČB)** alebo **Colour Start (Štart Farba)**.

Ak chcete kopírovanie zastaviť, stlačte tlačidlo **Stop/Exit (Stop/Koniec)**.

MFC-T910DW

1. Uistite sa, že ste do zásobníka na papier vložili papier správneho formátu.
2. Vložte dokument.
3. Stlačte tlačidlo (**COPY (Kopírovanie)**).

   Na displeji LCD sa zobrazí:

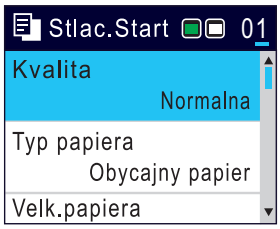

4. Pomocou číselnej klávesnice zadajte počet kópií.
5. V prípade potreby zmeňte nastavenia kopírovania.

   Stláčaním tlačidla ▲ alebo ▼ sa môžete presúvať nastaveniami kopírovania. Po zvýraznení požadovaného nastavenia stlačte tlačidlo **OK**.

- Ak vložíte iný papier ako obyčajný papier formátu A4, musíte zmeniť nastavenia `[Velk.papiera]` a `[Typ papiera]`.

6. Po dokončení stlačte tlačidlo **Mono Start (Štart ČB)** alebo **Colour Start (Štart Farba)**.

Ak chcete kopírovanie zastaviť, stlačte tlačidlo **Stop/Exit (Stop/Koniec)**.

Súvisiace informácie

- Kopírovať
- Vkladanie dokumentov do automatického podávača dokumentov (ADF)
- Vkladanie dokumentov na sklo skenera

- Voľby kopírovania

Zväčšenie alebo zmenšenie kopírovaného obrazu

Zvoľte pomer zväčšenia alebo zmenšenia veľkosti kopírovaných údajov.

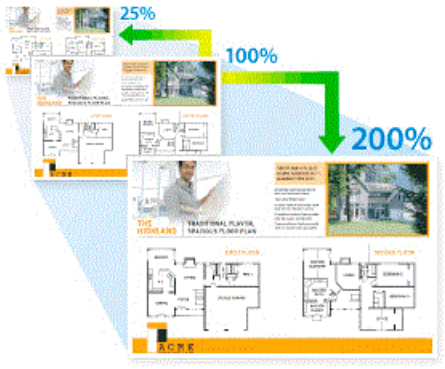

>> DCP-T310/DCP-T510W/DCP-T710W
>> MFC-T910DW

DCP-T310/DCP-T510W/DCP-T710W

1. Vložte dokument.
2. Jedným z nasledujúcich spôsobov zadajte počet kópií:
   - (DCP-T310) Tlačidlo **Number of Copies (Počet kópií)** stláčajte opakovane.
   - (DCP-T510W/DCP-T710W) Na ovládacom paneli stlačte tlačidlo ▲ alebo ▼.
3. Na ovládacom paneli stlačte tlačidlo **Enlarge/Reduce (Zväčšenie/Zmenšenie)**.
4. Stlačením tlačidla ▲ alebo ▼ vyberte dostupné možnosti. Stlačte **OK**.

Ak ste vybrali možnosť `[Volit.(25-400%)]`, zadajte pomer zväčšenia alebo zmenšenia od `[25%]` do `[400%]`.

5. Po dokončení stlačte tlačidlo **Mono Start (Štart ČB)** alebo **Colour Start (Štart Farba)**.

Ak ste vybrali možnosť `[Umiest.na str.]`, zariadenie prispôsobí veľkosť kópie formátu papiera nastavenému v zariadení.

- Možnosť `[Umiest.na str.]` nefunguje správne, ak je dokument na skle skenera položený šikmo o viac než tri stupne. Pomocou vodidiel dokumentu na ľavej a hornej strane umiestnite dokument lícom nadol do ľavého horného rohu skla skenera.
- Možnosť `[Umiest.na str.]` nie je k dispozícii pri použití jednotky ADF.
- Možnosť `[Umiest.na str.]` nie je k dispozícii pri dokumentoch formátu Legal.

MFC-T910DW

1. Vložte dokument.
2. Stlačte tlačidlo (**COPY (Kopírovanie)**).
3. Pomocou číselnej klávesnice zadajte počet kópií.
4. Stlačením ▲ alebo ▼ vyberte `[Zvacsit/Zmensit]`. Stlačte tlačidlo **OK**.
5. Stlačením ▲ alebo ▼ vyberte dostupné možnosti. Stlačte tlačidlo **OK**.
6. Vykonajte jednu z nasledujúcich činností:
   - Ak ste vybrali možnosť `[Zvacsit]` alebo `[Zmensit]`, stlačením ▲ alebo ▼ vyberte pomer zväčšenia alebo zmenšenia, ktorý chcete použiť. Stlačte **OK**.
   - Ak ste vybrali možnosť `[Volit.(25-400%)]`, zadajte pomer zväčšenia alebo zmenšenia od `[25%]` do `[400%]`. Stlačte **OK**.

- Ak ste vybrali možnosť [100%] alebo [Umiest.na str.], prejdite na nasledujúci krok.

7. Po dokončení stlačte tlačidlo **Mono Start (Štart ČB)** alebo **Colour Start (Štart Farba)**.

Ak ste vybrali možnosť [Umiest.na str.], zariadenie prispôsobí veľkosť kópie formátu papiera nastavenému v zariadení.

- Možnosť [Umiest.na str.] nefunguje správne, ak je dokument na skle skenera položený šikmo o viac než tri stupne. Pomocou vodidiel dokumentu na ľavej a hornej strane umiestnite dokument lícom nadol do ľavého horného rohu skla skenera.
- Možnosť [Umiest.na str.] nie je k dispozícii pri použití jednotky ADF.
- Možnosť [Umiest.na str.] nie je k dispozícii pri dokumentoch formátu Legal.

Súvisiace informácie

- Kopírovať

Usporiadanie kópií

Umožňuje usporiadať viaceré kópie. Strany sa skompletizujú v poradí, v akom sa podávajú, t.j.: 1, 2, 3 atď.

>> DCP-T310/DCP-T510W/DCP-T710W
>> MFC-T910DW

DCP-T310/DCP-T510W/DCP-T710W

1. Vložte dokument.
2. Jedným z nasledujúcich spôsobov zadajte počet kópií:
   - (DCP-T310) Tlačidlo **Number of Copies (Počet kópií)** stláčajte opakovane.
   - (DCP-T510W/DCP-T710W) Na ovládacom paneli stlačte tlačidlo ▲ alebo ▼.
3. Stlačením **Options (Možnosti)** alebo **Copy / Scan Options Možnosti kopírovania/skenovania)** a ▲ alebo ▼ vyberte `[Hromad/Triedit]`. Stlačte **OK**.
4. Stlačením tlačidla ▲ alebo ▼ vyberte `[Triedit]`. Stlačte **OK**.
5. Stlačte tlačidlo **Mono Start (Štart ČB)** alebo **Colour Start (Štart Farba)**. Ak ste vložili dokument do jednotky ADF (iba modely ADF), zariadenie naskenuje dokument a začne tlačiť.
6. **Ak používate sklo skenera, zopakujte nasledujúce kroky pre každú stranu dokumentu:**
   - Položte ďalšiu stranu na sklo skenera a stlačením ▲ stranu naskenujte.
   - Po naskenovaní všetkých strán stlačte tlačidlo ▼, čím spustíte tlač.

MFC-T910DW

1. Vložte dokument.
2. Stlačte tlačidlo (**COPY (Kopírovanie)**).
3. Pomocou číselnej klávesnice zadajte počet kópií.
4. Stlačením tlačidla ▲ alebo ▼ vyberte nasledujúce položky:
   a. Vyberte položku `[Hromad/Triedit]`. Stlačte tlačidlo **OK**.
   b. Vyberte položku `[Triedit]`. Stlačte tlačidlo **OK**.
5. Stlačte tlačidlo **Mono Start (Štart ČB)** alebo **Colour Start (Štart Farba)**. Ak ste vložili dokument do jednotky ADF (iba modely ADF), zariadenie naskenuje dokument a začne tlačiť.
6. **Ak používate sklo skenera, zopakujte nasledujúce kroky pre každú stranu dokumentu:**
   - Položte ďalšiu stranu na sklo skenera a stlačením ▶ stranu naskenujte.
   - Po naskenovaní všetkých strán spustite tlač stlačením tlačidla ◀.

Súvisiace informácie

- Kopírovať

Vytváranie kópií rozložených na stranu (N na 1 alebo plagát)

Funkcia N na 1 šetrí papier tým, že kopíruje dve alebo štyri strany vášho dokumentu na jednu stranu. Funkcia plagáta rozdelí dokument na sekcie, ktoré zväčší tak, že ich spojením môžete vytvoriť plagát. Ak chcete tlačiť plagát, použite sklo skenera.

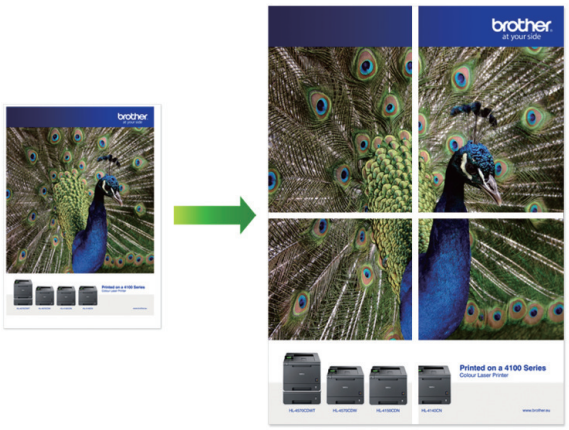

- Uistite sa, že je nastavená veľkosť papiera A4 alebo Letter.
- Naraz môžete vytvoriť iba jednu kópiu plagátu.

>> DCP-T310/DCP-T510W/DCP-T710W
>> MFC-T910DW

DCP-T310/DCP-T510W/DCP-T710W

1. Vložte dokument.
2. Jedným z nasledujúcich spôsobov zadajte počet kópií:
   - (DCP-T510W/DCP-T710W) Na ovládacom paneli stlačte tlačidlo ▲ alebo ▼.
   - (DCP-T310) Tlačidlo **Number of Copies (Počet kópií)** stláčajte opakovane.
3. Stlačením **Options (Možnosti)** alebo **Copy / Scan Options Možnosti kopírovania/skenovania)** a ▲ alebo ▼ vyberte `[Rozlo.(2na1 ID)]`. Stlačte **OK**.
4. Stlačením ▲ alebo ▼ zobrazte možnosti a potom stlačením **OK** vyberte požadovanú možnosť.

Možnosť	Popis
`Vypnute(1na1)`	-
`2na1(ID)` (Používanie skla skenera)	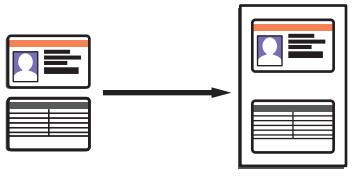

Možnosť	Popis
2na1(V)	
2na1(S)	
4na1(V)	
4na1(S)	
Plagat(3x3) (Používanie skla skenera)	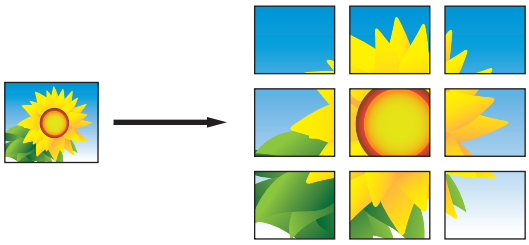

5. Stlačte tlačidlo **Mono Start (Štart ČB)** alebo **Colour Start (Štart Farba)**. Ak ste dokument vložili do jednotky ADF alebo vytvárate plagát, zariadenie naskenuje strany a začne tlačiť.
6. **Ak používate sklo skenera, zopakujte nasledujúce kroky pre každú stranu dokumentu:**
   - Položte ďalšiu stranu na sklo skenera a stlačením ▲ stranu naskenujte.
   - Po naskenovaní všetkých strán stlačte tlačidlo ▼, čím spustíte tlač.

MFC-T910DW

1. Vložte dokument.
2. Stlačte tlačidlo (**COPY (Kopírovanie)**).
3. Pomocou číselnej klávesnice zadajte počet kópií.
4. Stlačením ▲ alebo ▼ vyberte `[Rozlozeniestranky]`. Stlačte **OK**.
5. Stlačením ▲ alebo ▼ zobrazte možnosti a potom stlačením **OK** vyberte požadovanú možnosť.

Možnosť	Popis
Vypnute(1na1)	-
2 v 1(na vysku)	
2 v 1(na sirku)	
2na1(ID) (Používanie skla skenera)	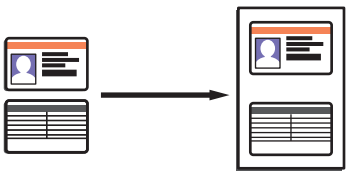

Možnosť	Popis
4na1(na vysku)	
4na1(na sirku)	
Plagat(2x1) (Používanie skla skenera)	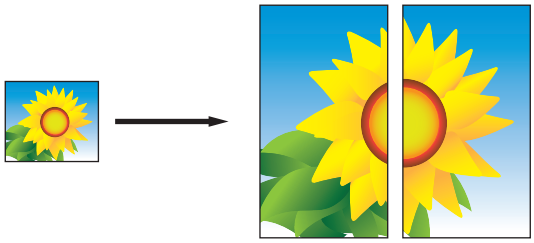
Plagat(2x2) (Používanie skla skenera)	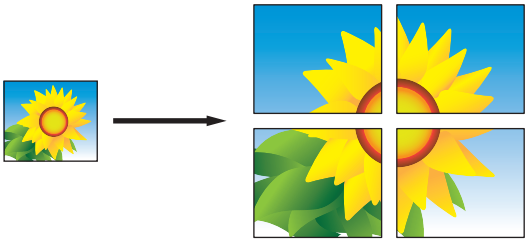
Plagat(3x3) (Používanie skla skenera)	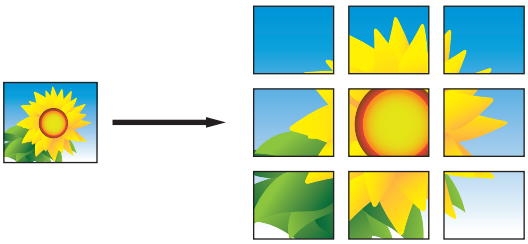

6. Stlačte tlačidlo **Mono Start (Štart ČB)** alebo **Colour Start (Štart Farba)**. Ak ste dokument vložili do jednotky ADF alebo vytvárate plagát, zariadenie naskenuje strany a začne tlačiť.
7. **Ak používate sklo skenera, zopakujte nasledujúce kroky pre každú stranu dokumentu:**
   - Položte ďalšiu stranu na sklo skenera a stlačením ▶ stranu naskenujte.
   - Po naskenovaní všetkých strán spustite tlač stlačením tlačidla ◀.

Súvisiace informácie

- Kopírovať

Tlač na obe strany papiera (obojstranné kopírovanie)

Súvisiace modely: MFC-T910DW

Znížte množstvo spotrebovaného papiera vďaka kopírovaniu na obe strany papiera.

- Pred začiatkom obojstranného kopírovania si musíte zvoliť rozloženie obojstranného kopírovania z nasledujúcich možností.
- Rozloženie vášho originálneho dokumentu určuje, ktoré z rozložení pre obojstranné kopírovanie by ste si mali vybrať.
- Na obojstranné kopírovanie odporúčame vložiť jednostranné dokumenty do jednotky ADF. (len modely s ADF)
- (DCP-T710W/MFC-T910DW)
  Ak chcete manuálne vyhotoviť obojstranné kópie obojstranných dokumentov, použite sklo skenera.
- Použiť môžete len obyčajný papier formátu A4, A5 alebo Letter.

Na výšku

Jednostranné na obojstranné (s prevrátením okolo dlhej strany)

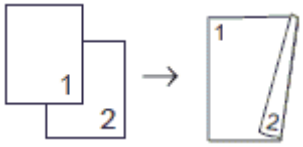

Jednostranné na obojstranné (s prevrátením okolo krátkej strany)

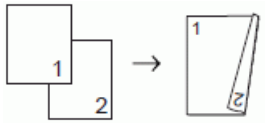

Obojstranné na obojstranné

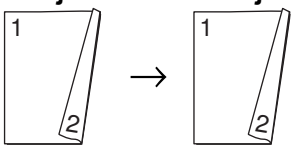

Na šírku

Jednostranné na obojstranné (s prevrátením okolo dlhej strany)

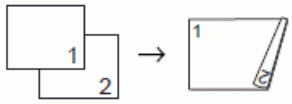

Jednostranné na obojstranné (s prevrátením okolo krátkej strany)

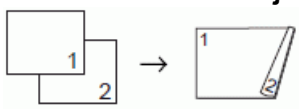

Obojstranné na obojstranné

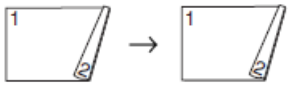

1. Vložte dokument.
2. Stlačte tlačidlo (**COPY (Kopírovanie)**).
3. Pomocou číselnej klávesnice zadajte počet kópií.
4. Ak chcete zoradiť viacero kópií, stlačením ▲ alebo ▼ vyberte nasledovné:
   a. Vyberte položku `[Hromad/Triedit]`. Stlačte tlačidlo **OK**.

b. Vyberte položku [Triedit]. Stlačte tlačidlo **OK**.

5. Stlačením ▲ alebo ▼ vyberte [2-stranna kopia]. Stlačte **OK**.
6. Vykonajte jednu z nasledujúcich činností:
   - Ak chcete vyhotoviť obojstranné kópie jednostranných dokumentov, stlačením ▲ alebo ▼ vyberte nasledovné:
     a. Ak chcete zmeniť možnosti rozloženia, vyberte [Rozlozenie]. Stlačte **OK**.
     b. Vyberte [Otoc. po d.okr.] alebo [Otoc. krat.okraj]. Stlačte **OK**.
     c. Vyberte [1-str.⇒2-str.]. Stlačte **OK**.
   - Ak chcete manuálne vyhotoviť obojstranné kópie obojstranných dokumentov, stlačením ▲ alebo ▼ vyberte [2-str.⇒2-str.]. Stlačte tlačidlo **OK**.

Na manuálne vyhotovenie obojstranných kópií obojstranných dokumentov použite sklo skenera.

7. Stlačte tlačidlo **Mono Start (Štart ČB)** alebo **Colour Start (Štart Farba)**. Ak ste vložili dokument do jednotky ADF (iba modely ADF), zariadenie naskenuje dokument a začne tlačiť.
8. **Ak používate sklo skenera, zopakujte nasledujúce kroky pre každú stranu dokumentu:**
   - Položte ďalšiu stranu na sklo skenera a stlačením ▶ stranu naskenujte.
   - Po naskenovaní všetkých strán spustite tlač stlačením tlačidla ◀.

NEDOTÝKAJTE SA vytlačenej strany, kým sa znova nevysunie. Zariadenie vytlačí prvú stranu, vysunie papier a potom vtiahne papier späť na tlač druhej strany.

Ak máte problém s rozmazanými výtlačkami alebo zasekávaním papiera, postupujte podľa týchto krokov:

1. Stlačte **Settings (Nastavenia)**.
2. Vyberte položku [Vseob. nastav.]. Stlačte tlačidlo **OK**.
3. Vyberte položku [Udrzba]. Stlačte tlačidlo **OK**.
4. Vyberte položku [Moznosti nast. tlace]. Stlačte tlačidlo **OK**.
5. Vyberte položku [Redukovat rozmazanie]. Stlačte tlačidlo **OK**.
6. Zmeňte nastavenia. Stlačte tlačidlo **OK**.

Súvisiace informácie

- Kopírovať
- Ak máte problémy s tlačou, zmeňte nastavenia možnosti tlače

Kopírovanie identifikačnej karty

Použitím funkcie [2na1(ID)] skopírujte obe strany identifikačnej karty na jednu stranu tak, aby sa zachovali pôvodné rozmery karty.

- Uistite sa, že je nastavený formát papiera A4 alebo Letter.
- Identifikačný doklad môžete kopírovať v rozsahu, ktorý umožňujú príslušné právne predpisy. Viacej podrobných informácií ➤➤ *Príručka bezpečnosti výrobku*

>> DCP-T310/DCP-T510W/DCP-T710W
>> MFC-T910DW

DCP-T310/DCP-T510W/DCP-T710W

1. Položte identifikačný doklad lícom nadol do ľavého horného rohu skla skenera.

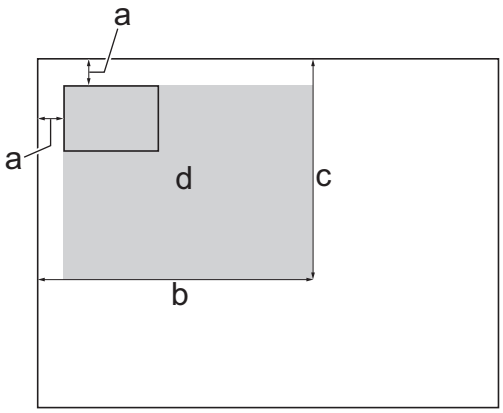

   a. 3 mm alebo viac (hore, vľavo)
   b. 207 mm
   c. 145 mm
   d. Skenovateľná plocha
2. Jedným z nasledujúcich spôsobov zadajte počet kópií:
   - (DCP-T510W/DCP-T710W) Na ovládacom paneli stlačte tlačidlo ▲ alebo ▼.
   - (DCP-T310) Tlačidlo **Number of Copies (Počet kópií)** stláčajte opakovane.
3. Stlačením **Options (Možnosti)** alebo **Copy / Scan Options Možnosti kopírovania/skenovania)** a ▲ alebo ▼ vyberte [Rozlo.(2na1 ID)]. Stlačte **OK**.
4. Stlačením tlačidla ▲ alebo ▼ vyberte [2na1(ID)]. Stlačte **OK**.
5. Stlačte tlačidlo **Mono Start (Štart ČB)** alebo **Colour Start (Štart Farba)**.

   Zariadenie začne skenovať jednu stranu identifikačného dokladu.
6. Keď zariadenie naskenuje prvú stranu, otočte identifikačnú kartu a stlačením **Mono Start (Štart ČB)** alebo **Colour Start (Štart Farba)** naskenujte druhú stranu.

MFC-T910DW

1. Položte identifikačný doklad lícom nadol do ľavého horného rohu skla skenera.

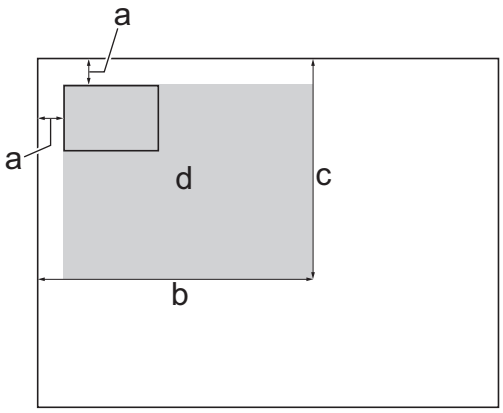

   a. 3 mm alebo viac (hore, vľavo)
   b. 207 mm
   c. 145 mm
   d. Skenovateľná plocha

2. Stlačte tlačidlo (**COPY (Kopírovanie)**).
3. Pomocou číselnej klávesnice zadajte počet kópií.
4. Stlačením tlačidla ▲ alebo ▼ vyberte nasledujúce položky:
   a. Vyberte položku `[Rozlozeniestranky]`. Stlačte tlačidlo **OK**.
   b. Vyberte položku `[2na1(ID)]`. Stlačte tlačidlo **OK**.
5. Stlačte tlačidlo **Mono Start (Štart ČB)** alebo **Colour Start (Štart Farba)**.
   Zariadenie začne skenovať jednu stranu identifikačného dokladu.
6. Keď zariadenie naskenuje prvú stranu, otočte identifikačnú kartu a stlačením ▶ naskenujte druhú stranu.

Súvisiace informácie

- Kopírovať

Voľby kopírovania

DCP-T310/DCP-T510W/DCP-T710W

Ak chcete zmeniť nastavenia kopírovania, stlačte **Copy / Scan Options Možnosti kopírovania/skenovania)**, alebo stlačte (**COPY (Kopírovanie)**) > **Options (Možnosti)**.

Možnosť	Popis	
Rozlo.(2na1 ID)	Vytvorenie kópií ID karty typu N na 1, 2 na 1 alebo Plagát.	
	4 na 1 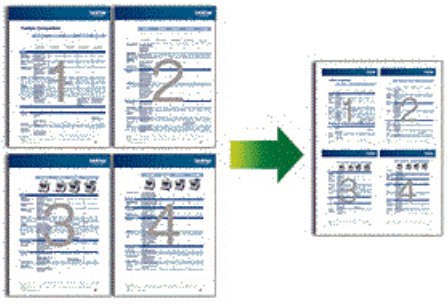	**Plagát** 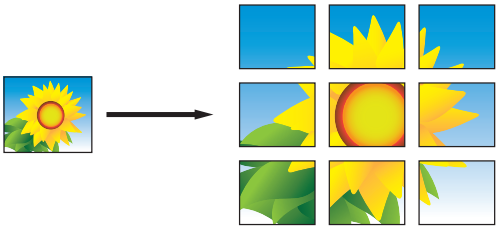
Zvacsit/Zmensit	100%	-
	Zvacsit	Výber pomeru zväčšenia pre nasledujúcu kópiu.
	Zmensit	Výber pomeru zmenšenia pre nasledujúcu kópiu.
	Umiest.na str.	Prispôsobenie veľkosti kópie vybratému formátu papiera.
	Volit.(25-400%)	Zadanie pomeru zväčšenia alebo zmenšenia.
Sytost	Zvýšenie sýtosti na stmavenie textu. Zníženie sýtosti na zosvetlenie textu.	
Kvalita	Výber rozlíšenia kopírovania pre typ dokumentu.	
Hromad/Triedit	Výber ukladania alebo triedenia viacerých kópií.	
	Ukladanie 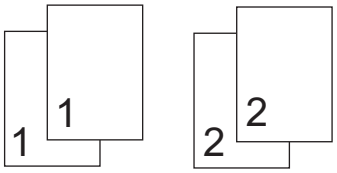	**Triedenie** 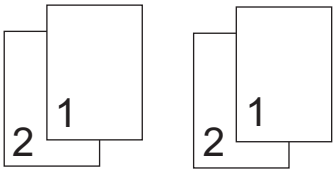
Typ papiera	Výber typu papiera. Ak chcete kopírovať na špeciálny papier, na účel dosiahnutia maximálnych výsledkov kvality tlače nastavte v zariadení taký typ papiera, aký práve chcete použiť.	
Velk.papiera	Výber formátu papiera. Ak kopírujete na papier inej veľkosti ako A4, je potrebné v nastaveniach zmeniť formát papiera.	
Odst.farbu poz.	Odstraňuje farbu pozadia dokumentu z kópií. Biele pozadie bude viditeľnejšie. Šetrí sa tým atrament a niektoré kópie sú ľahšie čitateľné.	

Možnosť	Popis
	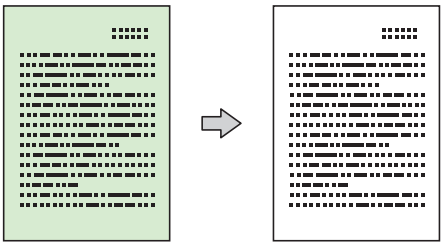

MFC-T910DW

Ak chcete zmeniť nastavenia kopírovania, stlačte (**COPY (Kopírovanie)**).

Možnosť	Popis	
Kvalita	Výber rozlíšenia kopírovania pre typ dokumentu.	
Typ papiera	Výber typu papiera. Ak chcete kopírovať na špeciálny papier, na účel dosiahnutia maximálnych výsledkov kvality tlače nastavte v zariadení taký typ papiera, aký práve chcete použiť.	
Velk.papiera	Výber formátu papiera. Ak kopírujete na papier inej veľkosti ako A4, je potrebné v nastaveniach zmeniť formát papiera.	
Vyber zasob.	Výber zásobníka s najvhodnejším typom a formátom papiera pre dokument.	
Zvacsit/Zmensit	100%	-
	Zvacsit	Výber pomeru zväčšenia pre nasledujúcu kópiu.
	Zmensit	Výber pomeru zmenšenia pre nasledujúcu kópiu.
	Umiest.na str.	Prispôsobenie veľkosti kópie vybratému formátu papiera.
	Volit.(25-400%)	Zadanie pomeru zväčšenia alebo zmenšenia.
Sytost	Zvýšenie sýtosti na stmavenie textu. Zníženie sýtosti na zosvetlenie textu.	
Hromad/Triedit	Výber ukladania alebo triedenia viacerých kópií.	
	Ukladanie 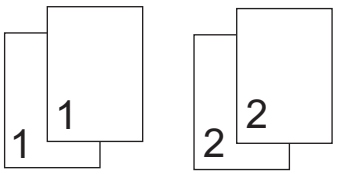	**Triedenie** 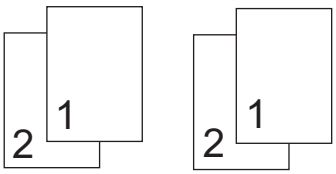

Možnosť	Popis
Rozlozeniestranky	Vytvorenie kópií ID karty typu N na 1, 2 na 1 alebo Plagát. **4 na 1** 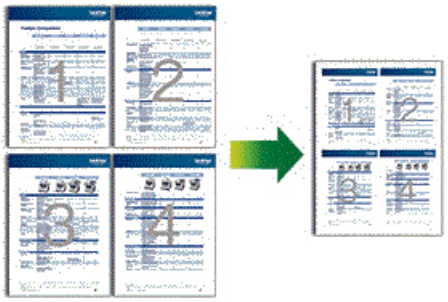 **Plagát** 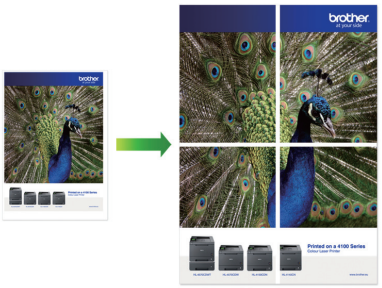
2-stranna kopia	Výber kopírovania na obe strany papiera. **1–stranné → 2–stranné** 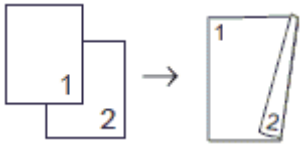 **2–stranné → 2–stranné** 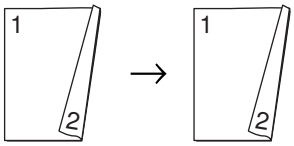
Odstranit pozadie	Odstraňuje farbu pozadia dokumentu z kópií. Biele pozadie bude viditeľnejšie. Šetrí sa tým atrament a niektoré kópie sú ľahšie čitateľné. 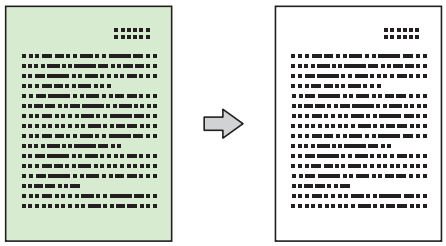
Uloz nov.predvol	Uloženie najčastejšie používaných nastavení kopírovania, ktoré sa nastavia ako predvolené.
Vyrobny Reset	Obnovenie zmenených nastavení kopírovania na výrobné nastavenia.

Súvisiace informácie

- Kopírovať
- Kopírovanie dokumentu

Fax

- Odoslanie faxu
- Prijímanie faxov
- Hlasové operácie a faxové čísla
- Telefonické služby a externé zariadenia
- Faxové správy
- PC-FAX

Odoslanie faxu

- Faxovanie zo zariadenia Brother
- Manuálne odoslanie faxu
- Odoslanie faxu na konci rozhovoru
- Odoslanie toho istého faxu viacerým ako jednému príjemcovi (rozosielanie)
- Odoslanie faxu v reálnom čase
- Zmena nastavení automatického vytočenia faxu
- Zrušenie prebiehajúceho odosielania faxu
- Kontrola a zrušenie pripraveného faxu
- Možnosti faxovania

Faxovanie zo zariadenia Brother

Súvisiace modely: MFC-T910DW

POZNÁMKA

Táto funkcia je k dispozícii len pre čiernobiele faxy.

1. Vložte dokument do podávača ADF alebo na sklo skenera.
2. Stlačte tlačidlo (**FAX**).

   Na displeji LCD sa zobrazí:

   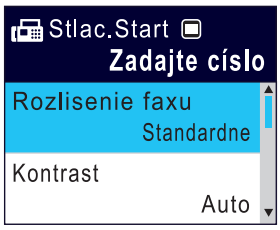

3. Jedným z nasledujúcich spôsobov zadajte faxové číslo:
   - Číselná klávesnica (zadajte faxové číslo manuálne.)

     Na číselnej klávesnici stlačte všetky číslice čísla.
   - Opakované vytočenie (Opakované vytočenie posledného vytočeného čísla.)

     Stlačte **Redial/Pause (Opakovanie/Pauza)**.
   - Odchádzajúci hovor (Výber čísla z histórie odchádzajúcich hovorov.)

     Stlačením tlačidla ▲ alebo ▼ vyberte nasledujúce položky:

     a. Vyberte položku `[Hist. hov.]`.Stlačte tlačidlo **OK**.

     b. Vyberte položku `[Odchadz. hovor]`.Stlačte tlačidlo **OK**.

     c. Vyberte požadované číslo a stlačte tlačidlo **OK**.

     d. Stlačením ▶ vyberte `[Pouzit]`.
   - `[Adresar]` (Výber čísla z adresára.)

     Stlačením tlačidla ▲ alebo ▼ vyberte nasledujúce položky:

     a. Vyberte položku `[Adresar]`.Stlačte tlačidlo **OK**.

     b. Vyberte položku `[Vyhladavanie]`.Stlačte tlačidlo **OK**.

     c. Vykonajte jednu z nasledujúcich činností:

        - Pomocou číselnej klávesnice zadajte dvojciferné číslo krátkej voľby.
        - Vyberte číslo zo zoznamu nasledujúcimi spôsobmi:

          i. Vyberte položku `[Abecedne poradie]` alebo `[Ciselne poradie]`.Stlačte tlačidlo **OK**.

          ii. Vyberte požadovanú aplikáciu. Stlačte tlačidlo **OK**.

          iii. Stlačením ▶ vyberte `[Pouzit]`.
4. Ak chcete zmeniť nastavenia faxu, stlačením tlačidla ▲ alebo ▼ vyberte nastavenie, ktoré chcete zmeniť, a potom stlačte tlačidlo **OK**.
5. Po dokončení stlačte **Mono Start (Štart ČB)**.
6. Vykonajte jednu z nasledujúcich činností:
   - Ak používate jednotku ADF, zariadenie začne skenovať a odosielať dokument.
   - Ak používate sklo skenera a stlačili ste tlačidlo **Mono Start (Štart ČB)**, zariadenie začne skenovať prvú stranu.

     Prejdite na ďalší krok.

7. Keď sa na displeji LCD zobrazí hlásenie [Dalsia strana?], vykonajte jednu z nasledujúcich činností:
   - Stlačením tlačidla ▶ naskenujete ďalšiu stranu. Položte ďalšiu stranu na sklo skenera a stlačte tlačidlo ▶. Zariadenie začne skenovať stranu.

     Tento krok zopakujte v prípade všetkých ďalších strán.
   - Stlačením tlačidla ◀ odošlete fax, keď sa skenovanie strán skončí. Zariadenie začne odosielať dokument.

Súvisiace informácie

- Odoslanie faxu
- Možnosti faxovania

Manuálne odoslanie faxu

Súvisiace modely: MFC-T910DW

Manuálny prenos vám pri odosielaní faxu umožňuje počuť tóny vytáčania, zvonenia a prijímania faxu.

1. Vložte dokument.
2. Ak chcete počuť oznamovací tón, zdvihnite slúchadlo externého telefónu.
3. Vytočte faxové číslo pomocou externého telefónu.
4. Keď budete počuť tóny faxu, stlačte tlačidlo **Mono Start (Štart ČB)**.
   - Ak používate sklo skenera, fax odošlite stlačením tlačidla ▶.
5. Položte slúchadlo externého telefónu.

Súvisiace informácie

- Odoslanie faxu

Odoslanie faxu na konci rozhovoru

Súvisiace modely: MFC-T910DW

Na konci rozhovoru môžete druhému účastníkovi poslať fax predtým, než obaja zavesíte.

1. Požiadajte druhého účastníka, aby počkal na tóny faxu (pípnutia) a potom stlačte kláves Start ešte pred zavesením.
2. Vložte dokument.
3. Stlačte **Mono Start (Štart ČB)**.
   - Ak používate sklo skenera, fax odošlite stlačením tlačidla ▶.
4. Zložte slúchadlo externého telefónu.

Súvisiace informácie

- Odoslanie faxu

Odoslanie toho istého faxu viacerým ako jednému príjemcovi (rozosielanie)

Súvisiace modely: MFC-T910DW

Použite funkciu obežníka na odoslanie toho istého faxu na viacero faxových čísel naraz.

- Táto funkcia je k dispozícii len pre čiernobiele faxy.
- Čísla z adresára sa musia najprv uložiť do pamäte zariadenia a až potom sa môžu použiť na rozosielanie.
- Aj skupinové čísla sa najprv musia uložiť do pamäte zariadenia a až potom sa môžu použiť na rozosielanie. Skupinové čísla obsahujú v záujme jednoduchšieho vytáčania veľa uložených čísel z adresára.

Do jedného rozosielania môžete zahrnúť skupiny, čísla z adresára a až 50 manuálne vytočených čísel.
Ak ste nepoužili žiadne z čísel adresára pre skupiny, môžete rozosielať faxy až na 90 rôznych čísel.

1. Vložte dokument.
2. Stlačte tlačidlo (**FAX**).
3. Stlačením ▲ alebo ▼ vyberte `[Obeznik]` a potom stlačte **OK**.
4. Stlačením ▲ alebo ▼ vyberte `[Pridat cislo]` a potom stlačte **OK**.
5. Čísla môžete k rozosielaniu pridať nasledujúcimi spôsobmi:
   - Zadajte číslo pomocou číselnej klávesnice:
     a. Stlačením tlačidla ▲ alebo ▼ vyberte položku `[Pridat cislo]` a potom stlačte tlačidlo **OK**.
     b. Pomocou číselnej klávesnice zadajte číslo a stlačte tlačidlo **OK**.
   - Vyberte číslo z adresára:
     a. Stlačením tlačidla ▲ alebo ▼ vyberte položku `[Pridat z adresara]` a potom stlačte tlačidlo **OK**.
     b. Stlačením tlačidla ▲ alebo ▼ vyberte položku `[Abecedne poradie]` alebo `[Ciselne poradie]` a potom stlačte tlačidlo **OK**.
     c. Stlačením tlačidla ▲ alebo ▼ vyberte názov krátkej voľby alebo číslo, ktoré si želáte.
     d. Stlačením tlačidla ◀ alebo ▶ vyberte políčko, ktoré je označené názvom krátkej voľby alebo čísla a potom stlačte tlačidlo **OK**.
   - Vyhľadajte číslo v adresári:
     a. Stlačením tlačidla ▲ alebo ▼ vyberte položku `[Vyhladat v adresari]` a potom stlačte tlačidlo **OK**.
     b. Na klávesnici zadajte prvé písmeno mena a potom stlačte **OK**.
     c. Stlačením tlačidla ▲ alebo ▼ vyberte meno a potom stlačte **OK**.
     d. Znovu stlačte tlačidlo **OK** .
6. Po dokončení vyberte položku `[Dokoncit]` stlačením tlačidla ▲ alebo ▼. Stlačte **OK**.
7. Stlačte **Mono Start (Štart ČB)**.
8. Vykonajte jednu z nasledujúcich činností:
   - Ak používate jednotku ADF, zariadenie začne skenovať a odosielať dokument.
   - Ak používate sklo skenera, zariadenie začne skenovať prvú stranu.
     Keď sa na displeji LCD zobrazí hlásenie `[Dalsia strana?]`, vykonajte jednu z nasledujúcich činností:
     - Stlačením tlačidla ▶ naskenujete ďalšiu stranu. Položte ďalšiu stranu na sklo skenera a stlačte tlačidlo ▶. Zariadenie začne skenovať stranu.
       Tento krok zopakujte v prípade všetkých ďalších strán.

- Stlačením tlačidla ◄ odošlete fax, keď sa skenovanie strán skončí. Zariadenie začne odosielať dokument.

Ak sa zobrazí správa `[Nestaci pamat]`, stlačením **Stop/Exit (Stop/Koniec)** zrušte úlohu.

Súvisiace informácie

- Odoslanie faxu
- Zrušenie prebiehajúceho rozosielania
- Nastavenie skupín pre rozosielanie
- Zadávanie textu do zariadenia Brother

Zrušenie prebiehajúceho rozosielania

Súvisiace modely: MFC-T910DW

Počas rozosielania môžete zrušiť práve odchádzajúci fax alebo celú úlohu rozosielania.

1. Stlačte **Settings (Nastavenia)**.
2. Stlačením tlačidla ▲ alebo ▼ vyberte nasledujúce položky:
   a. Vyberte položku `[Fax]`. Stlačte tlačidlo **OK**.
   b. Vyberte položku `[Zostav. ulohy]`.Stlačte tlačidlo **OK**.

   Na displeji LCD sa zobrazí vytáčané faxové číslo a číslo úlohy rozosielania.
3. Stlačením ▲ alebo ▼ vyberte číslo úlohy rozosielania, ktoré chcete zrušiť, a potom stlačte **OK**.
4. Vykonajte jednu z nasledujúcich činností:
   - Ak chcete zrušiť celé rozosielanie, vyberte číslo úlohy rozosielania a potom stlačte **OK**.
     Stlačením ▶ potvrďte alebo stlačením ◀ opustite ponuku bez zrušenia.
   - Ak chcete zrušiť aktuálne vytáčané číslo, na displeji LCD vyberte meno alebo číslo a potom stlačte **OK**.
     Stlačením ▶ potvrďte alebo stlačením ◀ opustite ponuku bez zrušenia.
   - Ak chcete proces ukončiť bez zrušenia, stlačte **Stop/Exit (Stop/Koniec)**.
5. Stlačte tlačidlo **Stop/Exit (Stop/Koniec)**.

Súvisiace informácie

- Odoslanie toho istého faxu viacerým ako jednému príjemcovi (rozosielanie)

Odoslanie faxu v reálnom čase

Súvisiace modely: MFC-T910DW

Keď odosielate fax, zariadenie pred odoslaním naskenuje dokument do pamäte. Hneď po uvoľnení telefónnej linky zariadenie začne vytáčať a odosielať. Ak chcete odoslať dôležitý dokument okamžite bez čakania, kým zariadenie načíta sken z pamäte, zapnite `[Priame odosl.]`.

- Pri prenose v reálnom čase a súčasnom použití skla skenera funkcia automatického opakovaného vytáčania nefunguje.

1. Vložte dokument.
2. Stlačte tlačidlo (**FAX**).
3. Stlačením tlačidla ▲ alebo ▼ vyberte nasledujúce položky:
   a. Vyberte položku `[Priame odosl.]`. Stlačte tlačidlo **OK**.
   b. Vyberte `[Zapnute]` (alebo `[Vypnute]`). Stlačte tlačidlo **OK**.
4. Zadajte faxové číslo.
5. Stlačte **Mono Start (Štart ČB)**.

Súvisiace informácie

- Odoslanie faxu

Zmena nastavení automatického vytočenia faxu

Súvisiace modely: MFC-T910DW

Ak posielate faxy automaticky a linka je zaneprázdnená, keď je nastavenie automatického vytočenia faxu nastavené na [Zapnute], zariadenie znovu vytočí maximálne trikrát v päťminútových intervaloch.

Predvolené nastavenie je [Zapnute].

1. Stlačte **Settings (Nastavenia)**.
2. Stlačením tlačidla ▲ alebo ▼ vyberte nasledujúce položky:
   a. Vyberte položku [Uvodne nast.]. Stlačte tlačidlo **OK**.
   b. Vyberte položku [Fax aut.opak.vyt.]. Stlačte tlačidlo **OK**.
   c. Vyberte [Zapnute] (alebo [Vypnute]). Stlačte tlačidlo **OK**.
3. Stlačte tlačidlo **Stop/Exit (Stop/Koniec)**.

Súvisiace informácie

- Odoslanie faxu

Zrušenie prebiehajúceho odosielania faxu

Súvisiace modely: MFC-T910DW

1. Ak chcete zrušiť fax, ktorý už prebieha, stlačte tlačidlo **Stop/Exit (Stop/Koniec)**.
2. Keď stlačíte tlačidlo **Stop/Exit (Stop/Koniec)**, kým zariadenie vytáča alebo odosiela, na displeji LCD sa zobrazí `[Zrusit ulohu?]`. Stlačením ▶ potvrďte výber.

Súvisiace informácie

- Odoslanie faxu
- Problémy týkajúce sa telefónu a faxu

Kontrola a zrušenie pripraveného faxu

Súvisiace modely: MFC-T910DW

Ak chcete zobraziť alebo vymazať faxy uložené v pamäti a pripravené na odoslanie, vykonajte nasledovné kroky. Ak v pamäti nie sú žiadne faxové úlohy, na displeji LCD sa zobrazí `[Ziadna uloha]`. Môžete zrušiť faxovú úlohu pred odoslaním faxu.

1. Stlačte **Settings (Nastavenia)**.
2. Stlačením tlačidla ▲ alebo ▼ vyberte nasledujúce položky:
   a. Vyberte položku `[Fax]`. Stlačte tlačidlo **OK**.
   b. Vyberte položku `[Zostav. ulohy]`.Stlačte tlačidlo **OK**.
3. Zopakujte tento krok pri každej faxovej úlohe, ktorú chcete skontrolovať alebo zrušiť:
   a. Stláčaním tlačidla ▲ alebo ▼ prechádzajte čakajúcimi úlohami. Ak je to potrebné, vyberte úlohu, ktorú chcete zrušiť, a potom stlačte **OK**.
   b. Stlačením ▶ potvrďte alebo stlačením ◀ opustite ponuku bez zrušenia.
4. Po dokončení stlačte **Stop/Exit (Stop/Koniec)**.

Súvisiace informácie

- Odoslanie faxu
- Problémy týkajúce sa telefónu a faxu

Možnosti faxovania

Súvisiace modely: MFC-T910DW

Ak chcete zmeniť nastavenia odosielania faxov, stlačte (**FAX**).

Možnosť	Popis
Fax rozlisenie	Nastavenie rozlíšenia odchádzajúcich faxov. Kvalita faxu sa dá často zlepšiť zmenou rozlíšenia faxu.
Kontrast	Úprava kontrastu. Ak je váš dokument príliš svetlý alebo veľmi tmavý, zmenou kontrastu sa môže kvalita faxu zlepšiť.
Velk. skla sken.	Nastavenie oblasti skenovania skla skenera podľa formátu dokumentu. ➤➤ *Súvisiace informácie*: *Špecifikácie skenera* v *Špecifikácie*
Obeznik	Odoslanie tej istej faxovej správy na viac ako jedno faxové číslo súčasne.
Priame odosl.	Odošlite fax okamžite a nečakajte, kým zariadenie načíta sken z pamäti.
Rezim zamoria	Ak máte problémy s odosielaním faxov do zámoria, nastavte hodnotu Zapnuté.
Hist. hov.	Vyberte číslo z histórie hovorov.
Adresar	Výber čísla z adresára.
Uloz nov.predvol	Uloženie nastavení ako predvolených.
Vyrobny Reset	Obnovenie všetkých nastavení na výrobné nastavenia.

Súvisiace informácie

- Odoslanie faxu
- Faxovanie zo zariadenia Brother
- Špecifikácie

Prijímanie faxov

- Nastavenia režimu príjmu
- Zmena formátu strany prichádzajúceho faxu nadmernej veľkosti
- Nastavenie značky príjmu faxu
- Prijatie faxu na konci telefónneho hovoru
- Voľby príjmu do pamäte

Nastavenia režimu príjmu

- Prehľad režimov príjmu
- Vyberte správny režim prijímania
- Nastavenie počtu zvonení, než zariadenie prijme hovor (Oneskorenie zvonenia)
- Nastavenie času zvonenia F/T (pseudo/dvojité zvonenie)
- Nastavenie detekcie faxu

Prehľad režimov príjmu

Súvisiace modely: MFC-T910DW

Niektoré režimy prijímania odpovedajú automaticky ([Len fax] a [Fax/tel.]). Pred použitím týchto režimov môže byť potrebné zmeniť oneskorenie zvonenia.

Len fax

Režim [Len fax] automaticky odpovedá pri každom volaní ako fax.

Fax/tel

Režim [Fax/tel.] pomáha riadiť prichádzajúce hovory, pretože rozpoznáva, či ide o faxové alebo hlasové hovory, pričom ich spracováva jedným z nasledujúcich spôsobov:

- Faxy sa budú prijímať automaticky.
- Hlasové hovory spustia zvonenie F/T, aby vám ohlásili potrebu prijať hovor. Zvonenie F/T je rýchle pseudo/dvojité zazvonenie zariadenia.

Manuálne

Režim [Manualne] vypne všetky funkcie automatického odpovedania.

Ak chcete prijať fax v režime [Manualne], zdvihnite slúchadlo externého telefónu. Keď počujete tóny faxu (krátke opakujúce sa pípania), stlačte tlačidlo Start a potom vyberte [Prijem] a prijmete fax. Tiež môžete použiť funkciu Detekcia faxu na príjem faxov zdvihnutím slúchadla na rovnakej linke, ku ktorej je pripojené zariadenie.

Externý TAD

Režim [Ext. TAD] umožňuje, aby vaše prichádzajúce hovory spravoval externý záznamník.

Prichádzajúce hovory budú spracované nasledujúcimi spôsobmi:

- Faxy sa budú prijímať automaticky.
- Pri hlasových hovoroch môžu volajúci zaznamenať správu na externom záznamníku (TAD).

Súvisiace informácie

- Nastavenia režimu príjmu
- Nastavenie počtu zvonení, než zariadenie prijme hovor (Oneskorenie zvonenia)
- Nastavenie času zvonenia F/T (pseudo/dvojité zvonenie)
- Nastavenie detekcie faxu
- Pripojenie externého TAD

Vyberte správny režim prijímania

Súvisiace modely: MFC-T910DW

Musíte vybrať režim príjmu podľa externých zariadení a telefónnych služieb, ktoré sú na linke k dispozícii.

V predvolenom nastavení zariadenie automaticky prijíma všetky faxy, ktoré sú doň odoslané. Nižšie zobrazený diagram vám pomôže vybrať správny režim.

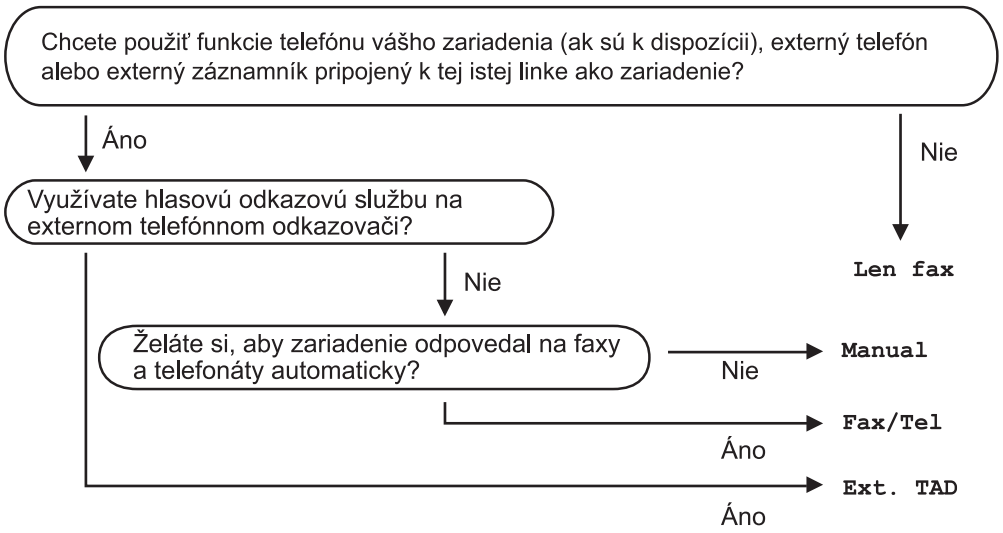

1. Stlačte **Settings (Nastavenia)**.
2. Stlačením tlačidla ▲ alebo ▼ vyberte nasledujúce položky:
   a. Vyberte položku `[Fax]`. Stlačte tlačidlo **OK**.
   b. Vyberte položku `[Prijem nast.]`.Stlačte tlačidlo **OK**.
   c. Vyberte položku `[Rezim prijmu]`.Stlačte tlačidlo **OK**.
3. Stlačením tlačidla ▲ alebo ▼ vyberte možnosť `[Len fax]`, `[Fax/tel.]`, `[Ext. TAD]` alebo `[Manualne]` a potom stlačte tlačidlo **OK**.
4. Stlačte tlačidlo **Stop/Exit (Stop/Koniec)**.

Súvisiace informácie

- Nastavenia režimu príjmu
- Pripojenie externého TAD
- Problémy týkajúce sa telefónu a faxu

Nastavenie počtu zvonení, než zariadenie prijme hovor (Oneskorenie zvonenia)

Súvisiace modely: MFC-T910DW

Keď niekto zavolá na vaše zariadenie, budete počuť normálne telefónne zvonenie. Počet zvonení sa nastavuje pomocou nastavenia Oneskorenie zvonenia.

- Oneskorenie zvonenia určuje počet zazvonení, než zariadenie odpovie v režime `[Len fax]` a `[Fax/tel.]`.
- Ak máte na rovnakej linke ako zariadenie aj externé alebo pobočkové telefóny, vyberte maximálny počet zvonení.

1. Stlačte **Settings (Nastavenia)**.
2. Stlačením tlačidla ▲ alebo ▼ vyberte nasledujúce položky:
   a. Vyberte položku `[Fax]`. Stlačte tlačidlo **OK**.
   b. Vyberte položku `[Prijem nast.]`.Stlačte tlačidlo **OK**.
   c. Vyberte položku `[Pocet zvoneni]`.Stlačte tlačidlo **OK**.
   d. Vyberte počet opakovaní zvonenia linky, kým zariadenie odpovie. Stlačte tlačidlo **OK**.

   - Ak vyberiete `[0]`, zariadenie odpovie ihneď a linka nebude zvoniť vôbec (dostupné len pre niektoré krajiny).

3. Stlačte tlačidlo **Stop/Exit (Stop/Koniec)**.

Súvisiace informácie

- Nastavenia režimu príjmu
- Prehľad režimov príjmu
- Prevádzka z externého a pobočkového telefónu
- Nastavenie detekcie faxu
- Problémy týkajúce sa telefónu a faxu

Nastavenie času zvonenia F/T (pseudo/dvojité zvonenie)

Súvisiace modely: MFC-T910DW

Keď nastavíte režim príjmu na `[Fax/tel.]`, a prichádzajúce volanie je fax, zariadenie ho automaticky prijme. Ak však prichádza hlasový hovor, zariadenie bude zvoniť F/T (pseudo/dvojitým zvonením) tak dlho, ako ste to nastavili pri nastavovaní času zvonenia F/T. Keď počujete zvonenie F/T, znamená to, že na linke prichádza hlasový hovor.

Keďže zvonenie F/T je nastavenie špecifické pre zariadenie Brother, pobočkové a externé telefóny nebudú zvoniť. Hovor zo zariadenia však môžete prijať na ktoromkoľvek telefóne.

1. Stlačte **Settings (Nastavenia)**.
2. Stlačením tlačidla ▲ alebo ▼ vyberte nasledujúce položky:
   a. Vyberte položku `[Fax]`. Stlačte tlačidlo **OK**.
   b. Vyberte položku `[Prijem nast.]`. Stlačte tlačidlo **OK**.
   c. Vyberte položku `[Cas zvon. F/T]`.Stlačte tlačidlo **OK**.
   d. Vyberte, ako dlho vás má zariadenie dvojitým zvonením upozorňovať, že máte na linke hlasový hovor. Stlačte tlačidlo **OK**.
3. Stlačte tlačidlo **Stop/Exit (Stop/Koniec)**.

Zariadenie bude zvoniť celý nastavený čas aj v prípade, že volajúci ukončí hovor počas pseudo/dvojitého zvonenia.

Súvisiace informácie

- Nastavenia režimu príjmu
- Prehľad režimov príjmu
- Prevádzka z externého a pobočkového telefónu

Nastavenie detekcie faxu

Súvisiace modely: MFC-T910DW

Ak je funkcia detekcie faxu zapnutá: Zariadenie prijme faxové volanie automaticky, aj keď ho prijmete. Ak sa na LCD objaví správa o tom, že zariadenie prijíma fax alebo keď počujete cvrlikanie na telefónnej linke cez slúchadlo, ktoré používate, stačí vymeniť slúchadlo. Zariadenie sa postará o všetko ostatné.

Ak je funkcia detekcie faxu vypnutá: Ak ste pri zariadení a faxové volanie prijmete zdvihnutím slúchadla, stlačením tlačidla Start a potom vyberte `[Prijem]` a prijmite fax. Ak ste hovor prijali na pobočkovom alebo externom telefóne, stlačte tlačidlá ***51**.

- Ak je funkcia detekcia faxu prepnutá na hodnotu `[Zapnute]`, ale vaše zariadenie neprepája faxové volanie keď zodvihnete slúchadlo pobočkového alebo externého telefónu, stlačte vzdialený aktivačný kód ***51**.
- Ak odosielate faxy z počítača na rovnakej telefónnej linke a zariadenie ich prerušuje, nastavte Detekciu faxu na možnosť `[Vypnute]`.

1. Stlačte **Settings (Nastavenia)**.
2. Stlačením tlačidla ▲ alebo ▼ vyberte nasledujúce položky:
   a. Vyberte položku `[Fax]`. Stlačte tlačidlo **OK**.
   b. Vyberte položku `[Prijem nast.]`. Stlačte tlačidlo **OK**.
   c. Vyberte položku `[Fax detekcia]`.Stlačte tlačidlo **OK**.
   d. Vyberte položku `[Zapnute]` (alebo `[Vypnute]`). Stlačte tlačidlo **OK**.
3. Stlačte tlačidlo **Stop/Exit (Stop/Koniec)**.

Súvisiace informácie

- Nastavenia režimu príjmu
- Prehľad režimov príjmu
- Nastavenie počtu zvonení, než zariadenie prijme hovor (Oneskorenie zvonenia)
- Prevádzka z externého a pobočkového telefónu
- Používanie vzdialených kódov
- Problémy týkajúce sa telefónu a faxu

Zmena formátu strany prichádzajúceho faxu nadmernej veľkosti

Súvisiace modely: MFC-T910DW

Keď je funkcia [Autoredukcia] nastavená na možnosť [Zapnute], zariadenie Brother zmenší každý prichádzajúci fax nadmernej veľkosti tak, aby sa zmestil na papier. Zariadenie vypočíta pomer zmenšenia pomocou veľkosti strany faxu a nastavenia formátu papiera.

1. Stlačte **Settings (Nastavenia)**.
2. Stlačením tlačidla ▲ alebo ▼ vyberte nasledujúce položky:
   a. Vyberte položku [Fax]. Stlačte tlačidlo **OK**.
   b. Vyberte položku [Prijem nast.]. Stlačte tlačidlo **OK**.
   c. Vyberte položku [Autoredukcia].Stlačte tlačidlo **OK**.
   d. Vyberte položku [Zapnute] (alebo [Vypnute]). Stlačte tlačidlo **OK**.
3. Stlačte tlačidlo **Stop/Exit (Stop/Koniec)**.

Súvisiace informácie

- Prijímanie faxov
- Nastavenia papiera
- Problémy s manipuláciou s papierom a s tlačou

Nastavenie značky príjmu faxu

Súvisiace modely: MFC-T910DW

Nastavenie zariadenia tak, aby sa v hornej časti každej strany prichádzajúceho faxu vytlačil dátum a čas príjmu. Uistite sa, že ste v zariadení nastavili aktuálny dátum a čas.

Táto funkcia je k dispozícii len pre čiernobiele faxy.

1. Stlačte **Settings (Nastavenia)**.
2. Stlačením tlačidla ▲ alebo ▼ vyberte nasledujúce položky:
   a. Vyberte položku `[Fax]`. Stlačte tlačidlo **OK**.
   b. Vyberte položku `[Prijem nast.]`. Stlačte tlačidlo **OK**.
   c. Vyberte položku `[Peciatka prijatia faxu]`.Stlačte tlačidlo **OK**.
   d. Vyberte položku `[Zapnute]` (alebo `[Vypnute]`). Stlačte tlačidlo **OK**.
3. Stlačte tlačidlo **Stop/Exit (Stop/Koniec)**.

Súvisiace informácie

- Prijímanie faxov

Prijatie faxu na konci telefónneho hovoru

Súvisiace modely: MFC-T910DW

Ak voláte cez telefón pripojený k zariadeniu Brother a druhý účastník tiež volá cez telefón pripojený k faxovému prístroju, na konci hovoru vám druhý účastník môže odoslať fax predtým, než obaja zavesíte.

- Jednotka ADF zariadenia musí byť prázdna.

1. Požiadajte druhú stranu, aby vložila fax a stlačila tlačidlo Štart alebo Odoslať.
2. Keď začujete tóny CNG (pomalé opakované pípanie), stlačte **Mono Start (Štart ČB)**.
3. Stlačením ◄ prijmite fax.
4. Vymeňte externé slúchadlo.

Súvisiace informácie

- Prijímanie faxov

Voľby príjmu do pamäte

Pomocou voľby Príjem do pamäte môžete prijímať faxy aj vtedy, keď nie ste pri zariadení. Súčasne môžete použiť vždy len jednu možnosť príjmu do pamäte.

Príjem do pamäte môže byť nastavený na:

- Príjem PC-Fax

  - Funkciu Príjem PC-Fax môžete použiť na prenos prijatých faxov do počítača (len v systéme Windows®)

  - Tlač faxu uloženého v pamäti zariadenia

Funkciu Príjem PC-Fax môžete použiť na prenos prijatých faxov do počítača (len v systéme Windows®)

Súvisiace modely: MFC-T910DW

Zapnite funkciu Príjem PC-Fax a tá automaticky uloží prichádzajúce faxy do pamäte zariadenia a následne ich odošle do počítača. Tieto faxy si potom môžete prezrieť a uložiť v počítači.

- Táto funkcia je k dispozícii len pre čiernobiele faxy. Keď prijmete farebný fax, zariadenie farebný fax vytlačí, ale neodošle ho do počítača.
- Skôr ako nastavíte PC-FAX – Príjem, musíte do počítača nainštalovať softvér Brother a ovládače. Ubezpečte sa, že počítač je pripojený a zapnutý. V počítači musí byť spustený softvér na príjem faxov.

Aj keď je počítač vypnutý, zariadenie bude faxy prijímať a ukladať ich do svojej pamäte. Keď spustíte počítač a softvér na príjem faxov do počítača, zariadenie faxy automaticky prenesie do počítača.

1. Stlačte **Settings (Nastavenia)**.
2. Stlačením tlačidla ▲ alebo ▼ vyberte nasledujúce položky:
   a. Vyberte položku `[Fax]`. Stlačte tlačidlo **OK**.
   b. Vyberte položku `[Prijem nast.]`. Stlačte tlačidlo **OK**.
   c. Vyberte položku `[PC fax prijem]`.Stlačte tlačidlo **OK**.
   d. Vyberte položku `[Zapnute]`.Stlačte tlačidlo **OK**.

      Na displeji LCD sa zobrazí hlásenie `[Spustte program PC-Fax Receive vo svojom pocitaci.]`.
   e. Stlačte ▶.
   f. Vyberte `[<USB>]` alebo názov cieľového počítača, do ktorého chcete prijať faxy, ak je zariadenie v sieti. Stlačte tlačidlo **OK**.
   g. Vyberte položku `[Tlac zalohy: Zap.]` alebo `[Tlac zalohy: Vyp.]`.Stlačte tlačidlo **OK**.
3. Stlačte tlačidlo **Stop/Exit (Stop/Koniec)**.

Ak chcete zmeniť cieľový počítač, zopakujte tieto kroky.

Súvisiace informácie

- Voľby príjmu do pamäte
- Prenos faxov alebo správa faxového denníka
- Prenos faxov do počítača
- Príjem faxov pomocou funkcie Prijať PC-FAX (Windows®)

Tlač faxu uloženého v pamäti zariadenia

Súvisiace modely: MFC-T910DW

- Táto funkcia je k dispozícii len pre čiernobiele faxy.
- Po vytlačení sa fax vymaže z pamäte zariadenia.

Ak zapnete `[PC fax prijem]`, vaše zariadenie bude prijímať faxy a ukladať ich do svojej pamäte, aj keď bude počítač vypnutý.

1. Stlačte **Settings (Nastavenia)**.
2. Stlačením tlačidla ▲ alebo ▼ vyberte nasledujúce položky:
   a. Vyberte položku `[Fax]`. Stlačte tlačidlo **OK**.
   b. Vyberte položku `[Tlac dokumenty]`.Stlačte tlačidlo **OK**.
3. Stlačte ▶.

Súvisiace informácie

- Voľby príjmu do pamäte
- Chybové hlásenia a hlásenia o údržbe
- Problémy týkajúce sa telefónu a faxu

Hlasové operácie a faxové čísla

- Hlasové operácie
- Uloženie faxových čísel
- Nastavenie skupín pre rozosielanie

Hlasové operácie

- Príjem hlasového hovoru v režime prijímania Fax/Tel

Príjem hlasového hovoru v režime prijímania Fax/Tel

Súvisiace modely: MFC-T910DW

Keď je zariadenie v režime Fax/Tel, používa zvonenie F/T (pseudo/dvojité zvonenie), aby vás upozornilo na prichádzajúci hlasový hovor.

Ak ste pri zariadení, hovor prijmite zdvihnutím slúchadla externého telefónu a stlačením tlačidla **Tel/R**.

Ak ste pri pobočkovom telefóne, zdvihnite slúchadlo počas zvonenia F/T a potom stlačte #51 medzi rýchlym dvojitým zvonením. Ak nie je nikto na linke alebo vám niekto chce odoslať fax, pošlite hovor späť do zariadenia stlačením tlačidiel *51.

Súvisiace informácie

- Hlasové operácie

Uloženie faxových čísel

- Uloženie čísel do adresára
- Uloženie čísel do adresára z odchádzajúcich hovorov
- Zmena alebo odstránenie mien alebo čísel z adresára

Uloženie čísel do adresára

Súvisiace modely: MFC-T910DW

Môžete uchovať až 40 čísiel zo zoznamu adries ako dvojciferné čísla krátkej voľby a každému číslu môžete dať názov.

1. Stlačte tlačidlo (Adresár).
2. Stlačením tlačidla ▲ alebo ▼ vyberte položku [Nas.Kr. volbu]. Stlačte tlačidlo **OK**.
3. Stlačením tlačidla ▲ alebo ▼ vyberte nasledujúce položky:
   a. Vyberte dvojciferné číslo krátkej voľby, kde chcete uložiť číslo. Stlačte tlačidlo **OK**.
   b. Vyberte položku [Nazov].Stlačte tlačidlo **OK**.
   c. Na číselnej klávesnici zadajte meno (max. 16 znakov). Stlačte tlačidlo **OK**.
   d. Vyberte položku [Fax/tel.].Stlačte tlačidlo **OK**.
   e. Zadajte faxové alebo telefónne číslo (najviac 20 číslic). Stlačte tlačidlo **OK**.

   - Stlačením tlačidla **Redial/Pause (Opakovanie/Pauza)** vložíte medzi čísla prestávku. Opakovaným stlačením **Redial/Pause (Opakovanie/Pauza)** predĺžite dĺžku pauzy podľa potreby.

   f. Vyberte položku [OK] a potom stlačte tlačidlo **OK**.

   Ak chcete uložiť ďalšie číslo krátkej voľby, zopakujte tieto kroky.
4. Stlačte tlačidlo **Stop/Exit (Stop/Koniec)**.

Súvisiace informácie

- Uloženie faxových čísel
- Nastavenie skupín pre rozosielanie

Uloženie čísel do adresára z odchádzajúcich hovorov

Súvisiace modely: MFC-T910DW

Čísla adresára môžete uložiť z histórie odchádzajúcich volaní.

1. Stlačte tlačidlo (**FAX**).
2. Stlačením tlačidla ▲ alebo ▼ vyberte nasledujúce položky:
   a. Vyberte položku `[Hist. hov.]`.Stlačte tlačidlo **OK**.
   b. Vyberte položku `[Odchadz. hovor]`.Stlačte tlačidlo **OK**.
   c. Vyberte číslo, ktoré chcete uložiť. Stlačte tlačidlo **OK**.
   d. Stlačením ◀ vyberte `[Upravit]`.
   e. Vyberte položku `[Pridat do adresara]`.Stlačte tlačidlo **OK**.

   Ak chcete odstrániť číslo zo zoznamu histórie odchádzajúcich volaní, vyberte `[Vymazat]` a potom stlačte **OK**. Stlačením ▶ `[Ano]` potvrďte výber.

   f. Vyberte položku `[Nazov]`.Stlačte tlačidlo **OK**.
   g. Na číselnej klávesnici zadajte meno (max. 16 znakov). Stlačte tlačidlo **OK**.
   h. Potvrďte faxové alebo telefónne číslo.
   i. Vyberte položku `[OK]` a potom stlačte tlačidlo **OK**.
3. Stlačte tlačidlo **Stop/Exit (Stop/Koniec)**.

Súvisiace informácie

- Uloženie faxových čísel
- Zadávanie textu do zariadenia Brother

Zmena alebo odstránenie mien alebo čísel z adresára

Súvisiace modely: MFC-T910DW

1. Stlačte tlačidlo (Adresár).
2. Vykonajte jednu z nasledujúcich činností:
   - Ak chcete zmeniť číslo, stlačením ▲ alebo ▼ vyberte nasledovné:
     a. Vyberte položku `[Zmenit]`.Stlačte tlačidlo **OK**.
     b. Vyberte názov krátkej voľby, kde chcete zmeniť číslo. Stlačte tlačidlo **OK**.

     Vykonajte tieto kroky:
     a. Ak chcete zmeniť názov, stlačením ▲ alebo ▼ vyberte `[Nazov]` a potom stlačte **OK**. Stlačte ▲, ▼, ◀ alebo ▶ na opätovné zadanie názvu (maximálne 16 znakov) pomocou klávesnice na displeji LCD a vyberte `[OK]`. Stlačte tlačidlo **OK**.
     b. Ak chcete zmeniť faxové alebo telefónne číslo, stlačením ▲ alebo ▼ vyberte `[Fax/tel.]` a potom stlačte **OK**. Stlačte ▲, ▼, ◀ alebo ▶ na opätovné zadanie faxového alebo telefónneho čísla (maximálne 20 číslic) pomocou klávesnice na displeji LCD a vyberte `[OK]`. Stlačte tlačidlo **OK**.

     Stlačením ▲ alebo ▼ vyberte `[OK]` a potom stlačte **OK**.
   - Ak chcete odstrániť číslo, stlačením ▲ alebo ▼ vyberte `[Vymazat]`. Stlačte tlačidlo **OK**.

     Vykonajte tieto kroky:
     a. Stlačením ▲ alebo ▼ vyberte názov krátkej voľby, kde chcete odstrániť číslo.
     b. Stlačením ◀ alebo ▶ začiarknite políčko, ktoré je označené názvom krátkej voľby. Stlačte tlačidlo **OK**.
3. Stlačte tlačidlo **Stop/Exit (Stop/Koniec)**.

Súvisiace informácie

- Uloženie faxových čísel

Nastavenie skupín pre rozosielanie

Súvisiace modely: MFC-T910DW

Skupina, ktorá sa dá uložiť do adresára, umožňuje odoslať tú istú faxovú správu na viacero faxových čísel.

Jednotlivé faxové čísla musíte najskôr uložiť do adresára. Potom ich môžete zahrnúť ako čísla do skupiny. Každá skupina používa číslo krátkej voľby. Môžete uložiť maximálne šesť skupín, alebo môžete do jednej veľkej skupiny začleniť maximálne 39 čísel.

1. Stlačte tlačidlo (Adresár).
2. Stlačením tlačidla ▲ alebo ▼ vyberte nasledujúce položky:
   a. Vyberte položku `[Nastav skupiny]`.Stlačte tlačidlo **OK**.
   b. Vyberte dvojciferné číslo krátkej voľby, ktoré chcete priradiť skupine. Stlačte tlačidlo **OK**.
   c. Vyberte `[Nazov]` a pomocou číselnej klávesnice zadajte názov novej skupiny (max. 16 znakov). Stlačte **OK**.
   d. Ak chcete do skupiny pridať čísla, zopakujte tieto kroky:
      i. Vyberte položku `[Pridat/vymazat]`. Stlačte tlačidlo **OK**.
      ii. Vyberte položku `[Abecedne poradie]` alebo `[Ciselne poradie]`.Stlačte tlačidlo **OK**.
      iii. Stlačením ▲ alebo ▼ vyberte číslo zo zoznamu.
      iv. Stlačením ◀ alebo ▶ začiarknite políčko, ktoré je označené číslom krátkej voľby. Stlačte tlačidlo **OK**.
3. Vyberte položku `[OK]` a potom stlačte tlačidlo **OK**.
4. Stlačte tlačidlo **Stop/Exit (Stop/Koniec)**.

Súvisiace informácie

- Hlasové operácie a faxové čísla
- Zmena názvu skupiny rozosielania
- Vymazanie skupiny rozosielania
- Pridanie alebo vymazanie členov skupiny rozosielania
- Odoslanie toho istého faxu viacerým ako jednému príjemcovi (rozosielanie)
- Uloženie čísel do adresára

Zmena názvu skupiny rozosielania

Súvisiace modely: MFC-T910DW

1. Stlačte tlačidlo (Adresár).
2. Stlačením tlačidla ▲ alebo ▼ vyberte nasledujúce položky:
   a. Vyberte položku [Zmenit].Stlačte tlačidlo **OK**.
   b. Vyberte skupinu, ktorú chcete zmeniť. Stlačte tlačidlo **OK**.
   c. Vyberte [Nazov] a potom stlačte **OK**. Pomocou číselnej klávesnice zadajte nový názov skupiny (maximálne 16 znakov) a potom stlačte **OK**.

Ak chcete zmeniť znak v názve skupiny, stlačením ◄ alebo ► posuňte kurzor pod nesprávny znak a potom stlačte **Clear/Back (Vymazať/Späť)**.

Zadajte nový znak.

3. Vyberte položku [OK] a potom stlačte tlačidlo **OK**.
4. Stlačte tlačidlo **Stop/Exit (Stop/Koniec)**.

Súvisiace informácie

- Nastavenie skupín pre rozosielanie
- Zadávanie textu do zariadenia Brother

Vymazanie skupiny rozosielania

Súvisiace modely: MFC-T910DW

1. Stlačte tlačidlo (Adresár).
2. Stlačením tlačidla ▲ alebo ▼ vyberte možnosť `[Vymazat]`. Stlačte tlačidlo **OK**.
3. Vykonajte tieto kroky:
   a. Stlačením ▲ alebo ▼ vyberte skupinu, ktorú chcete odstrániť.
   b. Stlačením ◀ alebo ▶ začiarknite políčko, ktoré je označené názvom skupiny. Stlačte tlačidlo **OK**.
4. Stlačte tlačidlo **Stop/Exit (Stop/Koniec)**.

Súvisiace informácie

- Nastavenie skupín pre rozosielanie

Pridanie alebo vymazanie členov skupiny rozosielania

Súvisiace modely: MFC-T910DW

1. Stlačte tlačidlo (Adresár).
2. Stlačením tlačidla ▲ alebo ▼ vyberte nasledujúce položky:
   a. Vyberte položku `[Zmenit]`.Stlačte tlačidlo **OK**.
   b. Vyberte skupinu, ktorú chcete zmeniť. Stlačte tlačidlo **OK**.
   c. Vyberte položku `[Pridat/vymazat]`.Stlačte tlačidlo **OK**.
   d. Vyberte položku `[Abecedne poradie]` alebo `[Ciselne poradie]`.Stlačte tlačidlo **OK**.
3. Vykonajte jednu z nasledujúcich činností:
   - Ak chcete pridať člena pomocou jeho čísla krátkej voľby, stlačením ▲ alebo ▼ vyberte číslo krátkej voľby a potom stlačením ◀ alebo ▶ začiarknite políčko, ktoré je označené názvom skupiny.
   - Ak chcete odstrániť člena pomocou jeho čísla krátkej voľby, stlačením ▲ alebo ▼ vyberte číslo krátkej voľby a potom stlačením ◀ alebo ▶ zrušte začiarknutie políčka, ktoré je označené názvom skupiny.

   Tento krok opakujte, kým nepridáte alebo neodstránite všetky požadované faxové čísla.
4. Stlačte tlačidlo **OK**.
5. Vyberte položku `[OK]` a potom stlačte tlačidlo **OK**.
6. Stlačte tlačidlo **Stop/Exit (Stop/Koniec)**.

Súvisiace informácie

- Nastavenie skupín pre rozosielanie

Telefonické služby a externé zariadenia

- Nastavenie typy telefónnej linky
- Protokol prenosu hlasu cez internet (VoIP/rušenie telefónnej linky)
- Externý telefónny záznamník (TAD)
- Externé a pobočkové telefóny

Nastavenie typy telefónnej linky

Súvisiace modely: MFC-T910DW

Ak zariadenie pripájate k linke s funkciami PBX alebo ISDN na odosielanie a prijímanie faxov, je potrebné vybrať typ telefónnej linky zodpovedajúci funkciám vašej linky.

1. Stlačte **Settings (Nastavenia)**.
2. Stlačením tlačidla ▲ alebo ▼ vyberte nasledujúce položky:
   a. Vyberte položku `[Uvodne nast.]`.Stlačte tlačidlo **OK**.
   b. Vyberte položku `[Nastav tel lin]`.Stlačte tlačidlo **OK**.
   c. Vyberte položku `[Normalna]`, `[PBX]` alebo `[ISDN]`. Stlačte tlačidlo **OK**.
3. Stlačte tlačidlo **Stop/Exit (Stop/Koniec)**.

Súvisiace informácie

- Telefonické služby a externé zariadenia
- PBX a PRENOS
- Problémy týkajúce sa telefónu a faxu

PBX a PRENOS

Súvisiace modely: MFC-T910DW

Predvolená hodnota nastavenia `[Nastav tel lin]` tohto zariadenia je `[Normalna]`, čo umožňuje pripojiť ho k štandardnej linke verejnej komutovanej telefónnej siete (PSTN). Mnohé kancelárie však používajú telefónne centrály alebo súkromné pobočkové ústredne (PBX). Vaše zariadenie je možné pripojiť k viacerým typom ústredne PBX. Funkcia spätného volania zariadenia podporuje len interval opakovaného volania (TBR). TBR funguje s väčšinou systémov PBX (pobočková ústredňa) a umožní vám získať prístup na vonkajšiu linku alebo prepojiť hovor na inú klapku.. Pre použitie tejto možnosti, stlačte tlačidlo **Tel/R**.

Stlačenie tlačidla **Tel/R** môžete naprogramovať ako súčasť čísla uloženého v adresári. Pri programovaní čísla z adresára najskôr stlačte tlačidlo **Tel/R** (na displeji LCD sa zobrazí „!“) a potom zadajte telefónne číslo. Vďaka tomu nemusíte pred každým vytočením čísla z adresára stlačiť tlačidlo **Tel/R**. Typ telefónnej linky však musí byť v zariadení nastavený na PBX, aby ste mohli túto možnosť použiť.

Súvisiace informácie

- Nastavenie typy telefónnej linky

Protokol prenosu hlasu cez internet (VoIP/rušenie telefónnej linky)

Súvisiace modely: MFC-T910DW

VoIP je typ telefónneho systému, ktorý namiesto tradičnej telefónnej linky využíva internetové pripojenie. Poskytovatelia telefónnych služieb často poskytujú služby VoIP spolu s internetom a káblovými službami.

Zariadenie nemusí fungovať s niektorými systémami VoIP. Ak chcete zariadenie používať na odosielanie a prijímanie faxov prostredníctvom systému VoIP, jeden koniec telefónneho kábla pripojte ku konektoru zariadenia označenému LINE. Druhý koniec telefónneho kábla možno pripojiť k modemu, telefónnemu adaptéru, rozdeľovaču alebo podobnému zariadeniu.

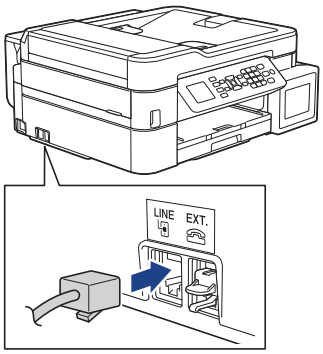

Ak máte otázky ohľadom pripojenia zariadenia k systému VoIP, obráťte sa na poskytovateľa služieb VoIP.

Po pripojení zariadenia k systému VoIP skontrolujte oznamovací tón. Potom zdvihnite slúchadlo externého telefónneho prístroja a zistite, či počujete oznamovací tón. Ak oznamovací tón nepočujete, kontaktujte poskytovateľa služieb VoIP.

Ak máte problémy s odosielaním alebo prijímaním faxov prostredníctvom systému VoIP, odporúčame zmeniť rýchlosť modemu zariadenia na nastavenie `[Zakl.(pre VoIP)]`.

Súvisiace informácie

- Telefonické služby a externé zariadenia
- Rušenie na telefónnej linke/VoIP

Externý telefónny záznamník (TAD)

Súvisiace modely: MFC-T910DW

Externý telefónny záznamník (TAD) môžete pripojiť k tej istej linke ako vaše zariadenie. Keď TAD prijme hovor, zariadenie bude „počúvať“ tóny CNG (faxové volanie), ktoré odosiela odosielajúci faxový prístroj. Keď ho rozpozná, prevezme volanie a prijme fax. Ak ho nerozpozná, nechá TAD prijať hlasovú správu a na displeji LCD sa zobrazí hlásenie `[Telefonovanie]`.

Externý záznamník (TAD) musí odpovedať v priebehu štyroch zvonení (odporúčame nastaviť dve zvonenia). Je to preto, že vaše zariadenie nedokáže rozpoznať tóny CNG dovtedy, kým externý záznamník neprevezme volanie. Odosielajúce zariadenie bude odosielať tóny CNG len o osem či desať sekúnd dlhšie. Neodporúčame používať funkciu šetrenia poplatkov na vašom externom záznamníku, ak je na jej aktiváciu treba viac ako štyri zvonenia.

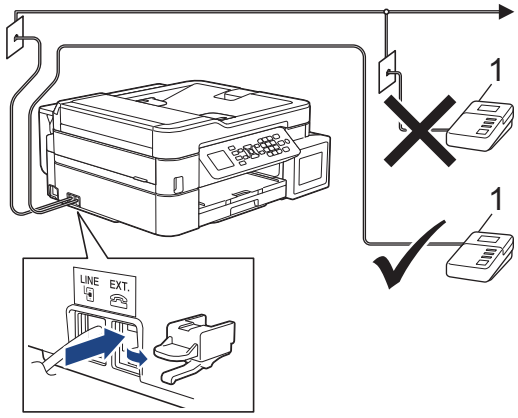

1 TAD

DÔLEŽITÉ

NEZAPÁJAJTE záznamník na iné miesto tej istej telefónnej linky.

Ak máte problémy s príjmom faxov, znížte nastavenie oneskorenia zvonenia na externom záznamníku (TAD).

Súvisiace informácie

- Telefonické služby a externé zariadenia
- Pripojenie externého TAD
- Nahratie odchádzajúcej správy (OGM) na externý TAD
- Viaclinkové pripojenie (PBX)
- Problémy týkajúce sa telefónu a faxu

Pripojenie externého TAD

Súvisiace modely: MFC-T910DW

1. Externý záznamník (TAD) nastavte na jedno až dve zvonenia.
   Nastavenie oneskorenia zvonenia zariadenia sa nepoužije.
2. Nahrajte odchádzajúcu správu do svojho externého záznamníka (TAD).
3. Nastavte záznamník (TAD), aby odpovedal na hovory.
4. V zariadení nastavte režim prijímania `[Ext. TAD]`.

Súvisiace informácie

- Externý telefónny záznamník (TAD)
- Prehľad režimov príjmu
- Vyberte správny režim prijímania
- Problémy týkajúce sa telefónu a faxu

Nahratie odchádzajúcej správy (OGM) na externý TAD

Súvisiace modely: MFC-T910DW

1. Na začiatku správy nahrajte päť sekúnd ticha. Zariadeniu to umožní počúvať faxové tóny.

   Úvodných päť sekúnd ticha na začiatku odchádzajúcej správy sa odporúča použiť, pretože zariadenie nedokáže zachytiť faxové tóny cez hlasitý hlas. Túto prestávku môžete vynechať, ak však bude mať zariadenie problémy s príjmom faxov, mali by ste nanovo nahrať odchádzajúcu správu s prestávkou.

2. Obmedzte svoju správu na 20 sekúnd.
3. 20-sekundovú správu zakončite uvedením svojho vzdialeného aktivačného kódu, čo bude určené pre osoby odosielajúce faxy manuálne. Príklad: „Po zaznení signálu nechajte odkaz alebo stlačte tlačidlá *51 a Štart na odoslanie faxu.“

Súvisiace informácie

- Externý telefónny záznamník (TAD)

Viaclinkové pripojenie (PBX)

Súvisiace modely: MFC-T910DW

Navrhujeme, aby ste požiadali spoločnosť, ktorá inštalovala vašu ústredňu, aby pripojila vaše zariadenie. Ak máte viaclinkovú ústredňu, navrhujeme vám, aby ste požiadali toho, kto vám ju inštaloval, aby pripojil zariadenie k poslednej linke systému. Toto zabráni, aby sa zariadenie aktivovalo vždy, keď systém prijme telefónne hovory. Ak bude všetky prichádzajúce hovory prijímať operátor ústredne, režim prijímania sa odporúča nastaviť na možnosť `[Manualne]`.

Ak sa zariadenie pripojí k pobočkovej ústredni, nemôžeme zaručiť, že zariadenie bude fungovať správne za všetkých okolností. Všetky problémy s odosielaním a prijímaním faxov treba nahlásiť najskôr spoločnosti, ktorá sa stará o vašu pobočkovú ústredňu (PBX).

Súvisiace informácie

- Externý telefónny záznamník (TAD)

Externé a pobočkové telefóny

- Pripojenie externého alebo pobočkového telefónu
- Prevádzka z externého a pobočkového telefónu
- Používanie vzdialených kódov

Pripojenie externého alebo pobočkového telefónu

Súvisiace modely: MFC-T910DW

K vášmu zariadeniu môžete pripojiť samostatný telefón tak, ako je to znázornené na obrázku nižšie.

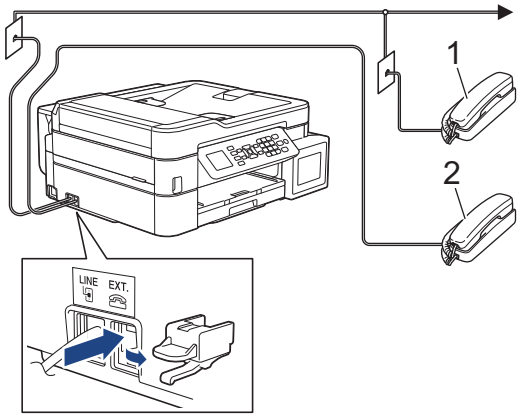

1 Pobočkový telefón
2 Externý telefón

Uistite sa, že používate externý telefón s káblom s maximálnou dĺžkou 3 metre.

Súvisiace informácie

- Externé a pobočkové telefóny

Prevádzka z externého a pobočkového telefónu

Súvisiace modely: MFC-T910DW

Ak faxové volanie prijmete na pobočkovom alebo externom telefóne, volanie môžete prepnúť do zariadenia prostredníctvom vzdialeného aktivačného kódu. Keď stlačíte vzdialený aktivačný kód ***51**, zariadenie začne prijímať fax.

Ak zariadenie prijme hlasový hovor a dá vám pseudo/dvojitým zvonením pokyn na prevzatie, volanie môžete prijať v pobočkovom telefóne stlačením vzdialeného deaktivačného kódu **#51**.

Ak odpoviete na volanie, ale na linke nikto nie je:

Mali by ste predpokladať, že prijímate manuálny fax.

Stlačte tlačidlá ***51** a počkajte na cvrlikanie, alebo kým sa na displeji LCD nezobrazí hlásenie `[Prijem]`, a potom zaveste.

Tiež môžete použiť funkciu Detekcia faxu, prostredníctvom ktorej bude zariadenie automaticky preberať volania.

Súvisiace informácie

- Externé a pobočkové telefóny
- Nastavenie počtu zvonení, než zariadenie prijme hovor (Oneskorenie zvonenia)
- Nastavenie detekcie faxu
- Nastavenie času zvonenia F/T (pseudo/dvojité zvonenie)

Používanie vzdialených kódov

Súvisiace modely: MFC-T910DW

Vzdialený aktivačný kód

Ak faxové volanie prijmete na pobočkovom alebo externom telefóne, stlačením vzdialeného aktivačného kódu ***51** môžete zariadeniu môžete prikázať, aby ho prijalo. Počkajte na cvrlikavé zvuky a potom zložte slúchadlo.

Ak chcete faxové volanie prijať v externom telefóne, môžete dať zariadeniu pokyn na jeho prijatie stlačením tlačidla Start a vybratím príslušných možností.

Vzdialený deaktivačný kód

Ak prijmete hlasový hovor a zariadenie sa nachádza v režime F/T, po úvodnom odložení zvonenia začne vydávať zvonenie F/T (pseudo/dvojité zvonenie). Ak hovor prijmete na pobočkovom telefóne, zvonenie F/T môžete vypnúť stlačením tlačidiel **#51** (stláčajte ich medzi zvoneniami).

Ak zariadenie prijme hlasový hovor a dá vám pseudo/dvojitým zvonením pokyn na prevzatie, volanie môžete prijať v externom telefóne stlačením tlačidla **Tel/R**.

Súvisiace informácie

- Externé a pobočkové telefóny
- Zmena diaľkových kódov
- Nastavenie detekcie faxu

Zmena diaľkových kódov

Súvisiace modely: MFC-T910DW

Prednastavený vzdialený aktivačný kód je ***51**. Prednastavený vzdialený deaktivačný kód je **#51**. Ak vás pri vzdialenom prístupe na externý záznamník (TAD) vždy odpojí, pokúste sa zmeniť trojciferné diaľkové kódy s použitím číslic 0 – 9 a znakov *, #.

1. Stlačte **Settings (Nastavenia)**.
2. Stlačením tlačidla ▲ alebo ▼ vyberte nasledujúce položky:
   a. Vyberte položku `[Fax]`. Stlačte tlačidlo **OK**.
   b. Vyberte položku `[Prijem nast.]`. Stlačte tlačidlo **OK**.
   c. Vyberte položku `[Dialkove kody]`.Stlačte tlačidlo **OK**.
   d. Znova vyberte položku `[Dialkove kody]`. Stlačte tlačidlo **OK**.
   e. Vyberte položku `[Zapnute]`.Stlačte tlačidlo **OK**.
3. Vykonajte jednu z nasledujúcich činností:
   - Ak chcete zmeniť vzdialený aktivačný kód, stlačením ▲ alebo ▼ vyberte `[Akt. kod]` a potom stlačte **OK**. Zadajte nový kód. Stlačte tlačidlo **OK**.
   - Ak chcete zmeniť vzdialený deaktivačný kód, stlačením ▲ alebo ▼ vyberte `[Deakt. kod]` a potom stlačte **OK**. Zadajte nový kód. Stlačte tlačidlo **OK**.
4. Stlačte tlačidlo **Stop/Exit (Stop/Koniec)**.

Súvisiace informácie

- Používanie vzdialených kódov

Faxové správy

- Nastavte štýl správy o overení prenosu
- Nastavenie času intervalu faxového denníka
- Tlač správ
- Nastavenie zariadenia na automatické vypnutie

Nastavte štýl správy o overení prenosu

Súvisiace modely: MFC-T910DW

Správu o overení prenosu môžete použiť ako dôkaz, že ste fax skutočne odoslali. Na tejto správe nájdete meno prijímateľa alebo číslo faxu, dátum a čas prenosu, trvanie prenosu, počet odoslaných stránok a či bol prenos úspešný.

V správe o overení prenosu je k dispozícii niekoľko nastavení:

Možnosť	Popis
`Zapnute`	Správa sa vytlačí po každom odoslanom faxe.
`Zap. (+obr.)`	Správa sa vytlačí po každom odoslanom faxe. Na správe sa zobrazí časť prvej strany faxu.
`Len chyba`	Správa sa vytlačí v prípade neúspešného odoslania faxu z dôvodu chyby prenosu.
`Len chyba (+obr.)`	Správa sa vytlačí v prípade neúspešného odoslania faxu z dôvodu chyby prenosu. Na správe sa zobrazí časť prvej strany faxu.
`Vypnute`	Správa sa nevytlačí.

1. Stlačte tlačidlo **Settings (Nastavenia)**.
2. Stlačením tlačidla ▲ alebo ▼ vyberte nasledujúce položky:
   a. Vyberte položku `[Fax]`. Stlačte tlačidlo **OK**.
   b. Vyberte položku `[Nast. hlasenia]`.Stlačte tlačidlo **OK**.
   c. Vyberte položku `[Hlasen.vysiel.]`.Stlačte tlačidlo **OK**.
   d. Vyberte požadovanú možnosť. Stlačte tlačidlo **OK**.

      Ak vyberiete `[Zap. (+obr.)]` alebo `[Len chyba (+obr.)]`, pričom je prenos v reálnom čase nastavený na `[Zapnute]`, obrázok sa v správe o overení prenosu nezobrazí.
3. Stlačte tlačidlo **Stop/Exit (Stop/Koniec)**.

   Ak bol prenos úspešný, pri položke `[OK]` sa v Správe o overení prenosu zobrazí `[VYSLED.]`. Ak prenos nebol úspešný, pri položke `[CHYBA]` sa zobrazí `[VYSLED.]`.

Súvisiace informácie

- Faxové správy

Nastavenie času intervalu faxového denníka

Súvisiace modely: MFC-T910DW

Môžete nastaviť zariadenie na tlač faxového denníka v konkrétnych intervaloch (každých 50 faxov, 6, 12 alebo 24 hodín, 2 dni alebo 7 dní).

(MFC-T910DW)

Keď používate funkciu automatického vypnutia a zariadenie sa vypne pred zvoleným časovým intervalom, zariadenie vytlačí správu faxového denníka a potom vymaže z pamäte denníka všetky faxové úlohy.

1. Stlačte **Settings (Nastavenia)**.
2. Stlačením tlačidla ▲ alebo ▼ vyberte nasledujúce položky:
   a. Vyberte položku `[Fax]`. Stlačte tlačidlo **OK**.
   b. Vyberte položku `[Nast. hlasenia]`.Stlačte tlačidlo **OK**.
   c. Vyberte položku `[Perioda vypisu]`.Stlačte tlačidlo **OK**.
   d. Znovu vyberte `[Perioda vypisu]`. Stlačte tlačidlo **OK**.
3. Stlačením ▲ alebo ▼ vyberte interval. Stlačte tlačidlo **OK**.
   - 6, 12, 24 hodín, 2 alebo 7 dní

     Zariadenie vytlačí správu vo zvolenom intervale a následne zo svojej pamäte denníka odstráni všetky faxové úlohy. Ak pamäť pred uplynutím zadaného času obsahuje 200 úloh, vytlačí správu predčasne a následne vymaže všetky faxové úlohy z pamäte. Ak chcete mimoriadnu správu ešte pred určeným časom na tlač, môžete ju vytlačiť bez vymazania úloh z pamäte.
   - Každých 50 faxov

     Zariadenie vytlačí denník, keď je v zariadení uložených 50 faxových úloh.
4. Ak ste vybrali 6, 12, 24 hodín, 2 alebo 7 dní, stlačením ▲ alebo ▼ vyberte `[Cas]` a potom stlačte **OK**. Pomocou číselnej klávesnice zadajte čas dňa. Stlačte tlačidlo **OK**.
5. Ak ste vybrali `[Kazdych 7 dni]`, stlačením ▲ alebo ▼ vyberte `[Den]` a potom stlačte **OK**. Stlačením ▲ alebo ▼ vyberte prvý deň sedemdňového odpočítavania. Stlačte tlačidlo **OK**.
6. Stlačte tlačidlo **Stop/Exit (Stop/Koniec)**.

Súvisiace informácie

- Faxové správy
- Nastavenie zariadenia na automatické vypnutie

PC-FAX

- PC-FAX pre systém Windows®
- PC-FAX pre Mac

PC-FAX pre systém Windows®

- Prehľad funkcie PC-FAX (Windows®)
- Odoslanie faxu pomocou funkcie PC-FAX (Windows®)
- Príjem faxov v počítači (Windows®)

Prehľad funkcie PC-FAX (Windows®)

Použitím softvéru PC-FAX Brother na odosielanie faxov priamo zo zariadenia môžete znížiť spotrebu papiera a šetriť čas.

- Konfigurovanie funkcie PC-FAX (Windows®)
- Konfigurovanie adresára funkcie PC-Fax (Windows®)

Konfigurovanie funkcie PC-FAX (Windows®)

Súvisiace modely: MFC-T910DW

Pred odoslaním faxov s použitím funkcie PC-FAX, prispôsobte možnosti odosielania na jednotlivých kartách dialógového okna **Nastavenie PC-FAX**.

1. Vykonajte jednu z nasledujúcich činností:
   - Windows® 7

     Kliknite na **(Štart)** > **Všetky programy** > **Brother** > **Brother Utilities**.

     Kliknite na rozbaľovací zoznam a vyberte názov vášho modelu (ak ešte nie je vybratý). Na ľavom navigačnom paneli kliknite na položku **PC-FAX** a potom kliknite na položku **Odosiela sa nastavenie**.
   - Windows® 8 a Windows® 10

     Spustite (**Brother Utilities**), potom kliknite na rozbaľovací zoznam a vyberte názov modelu (ak ešte nie je vybratý). Na ľavom navigačnom paneli kliknite na položku **PC-FAX** a potom kliknite na položku **Odosiela sa nastavenie**.

   Zobrazí sa dialógové okno **Nastavenie PC-FAX**.

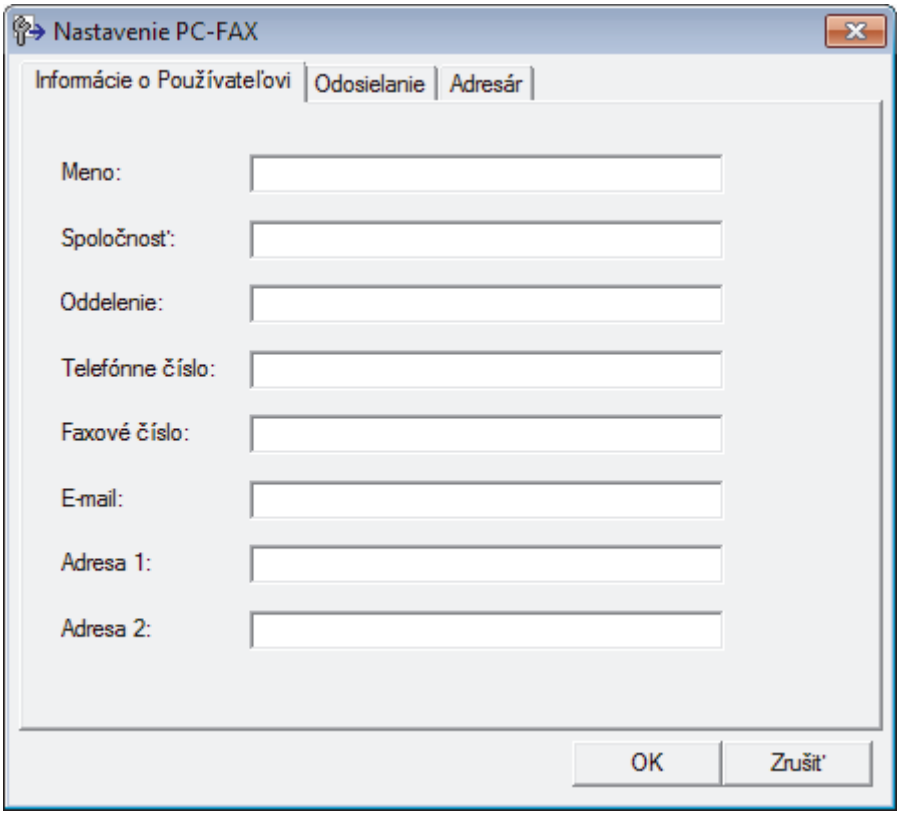

2. Vykonajte jednu z nasledujúcich činností:
   - Kliknite na kartu **Informácie o Používateľovi** a potom do polí zadajte svoje informácie o používateľovi.

Každé konto Microsoft® môže mať vlastnú prispôsobenú **Informácie o Používateľovi** obrazovku pre vlastné hlavičky faxov a titulné listy.

   - Kliknite na kartu **Odosielanie** a potom do poľa **Prístup k vonkajšej linke** zadajte číslo potrebné na prístup k vonkajšej linke (ak je potrebné). Začiarknite políčko na označenie **Pripojiť hlavičku** pre zahrnutie informácií hlavičky.
   - Kliknite na kartu **Adresár** a potom v rozbaľovacom zozname **Vybrať adresár** zvoľte adresár, ktorý chcete použiť pre PC-FAX.

3. Kliknite na položku **OK**.

Súvisiace informácie

- Prehľad funkcie PC-FAX (Windows®)

Konfigurovanie adresára funkcie PC-Fax (Windows®)

Môžete pridávať, upravovať a odstraňovať kontakty a skupiny a prispôsobiť si tak zariadenie Brother **Adresár**.

- Pridanie člena do adresára PC-FAX (Windows®)
- Vytvorenie člena alebo skupiny v adresári PC-FAX (Windows®)
- Editovanie informácií o členovi alebo skupine v adresári PC-FAX (Windows®)
- Vymazanie člena alebo skupiny v adresári PC-FAX (Windows®)
- Export adresára funkcie PC-FAX (Windows®)
- Importovanie informácií do adresára PC-FAX (Windows®)

Pridanie člena do adresára PC-FAX (Windows®)

Súvisiace modely: MFC-T910DW

Ak chcete odoslať fax s použitím softvéru Brother PC-Fax, pridajte do adresára PC-Fax nové osoby a ich faxové informácie.

1. Vykonajte jednu z nasledujúcich činností:
   - Windows® 7

     Kliknite na **(Štart)** > **Všetky programy** > **Brother** > **Brother Utilities**.

     Kliknite na rozbaľovací zoznam a vyberte názov vášho modelu (ak ešte nie je vybratý). Na ľavom navigačnom paneli kliknite na položku **PC-FAX** a potom kliknite na položku **Adresár (Odoslať)**.
   - Windows® 8 a Windows® 10

     Spustite (**Brother Utilities**), potom kliknite na rozbaľovací zoznam a vyberte názov modelu (ak ešte nie je vybratý). Na ľavom navigačnom paneli kliknite na položku **PC-FAX** a potom kliknite na položku **Adresár (Odoslať)**.

   Zobrazí sa dialógové okno **Adresár**.

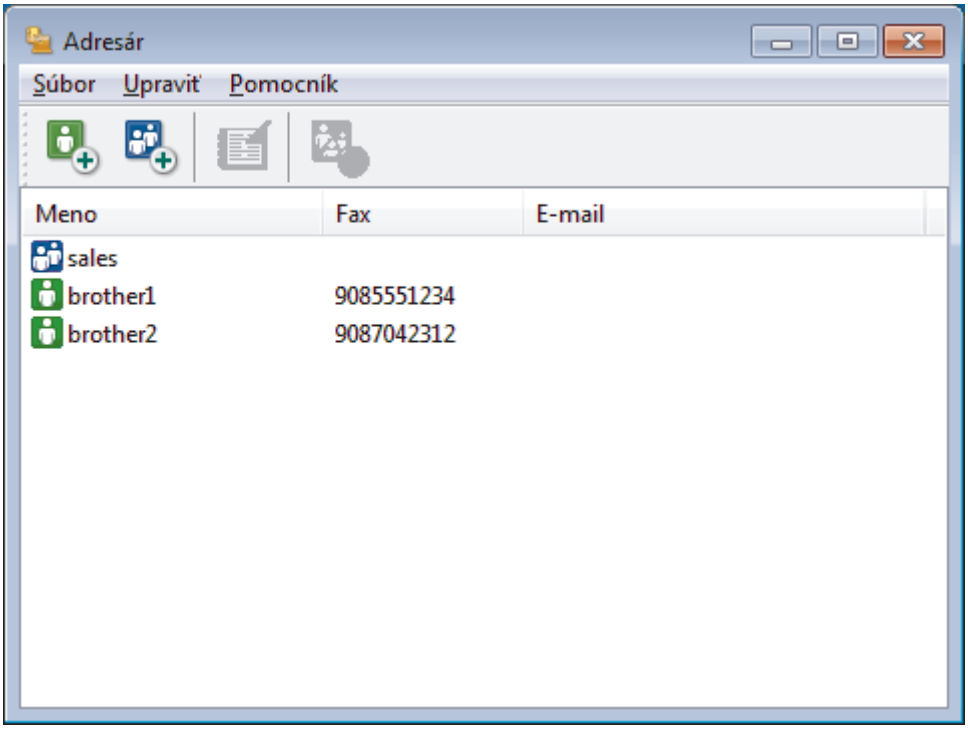

2. Kliknite na položku .

   Zobrazí sa dialógové okno **Adresár Nastavenie člena**.

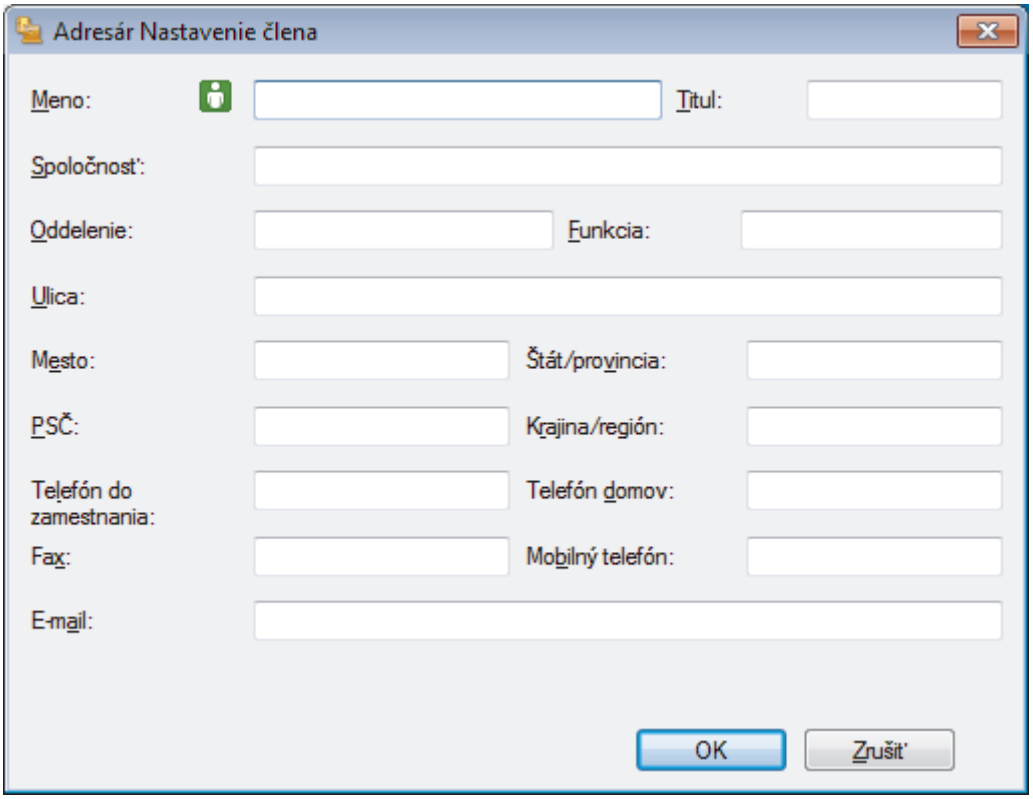

3. Do príslušných polí zadajte informácie o kontakte. Povinné je len pole **Meno**.
4. Kliknite na položku **OK**.

Súvisiace informácie

- Konfigurovanie adresára funkcie PC-Fax (Windows®)

Vytvorenie člena alebo skupiny v adresári PC-FAX (Windows®)

Súvisiace modely: MFC-T910DW

Ak chcete rozoslať rovnaký PC-FAX rôznym príjemcom naraz, vytvorte skupinu na odosielanie faxov.

1. Vykonajte jednu z nasledujúcich činností:
   - Windows® 7

     Kliknite na **(Štart)** > **Všetky programy** > **Brother** > **Brother Utilities**.

     Kliknite na rozbaľovací zoznam a vyberte názov vášho modelu (ak ešte nie je vybratý). Na ľavom navigačnom paneli kliknite na položku **PC-FAX** a potom kliknite na položku **Adresár (Odoslať)**.
   - Windows® 8 a Windows® 10

     Spustite (**Brother Utilities**), potom kliknite na rozbaľovací zoznam a vyberte názov modelu (ak ešte nie je vybratý). Na ľavom navigačnom paneli kliknite na položku **PC-FAX** a potom kliknite na položku **Adresár (Odoslať)**.

   Zobrazí sa dialógové okno **Adresár**.

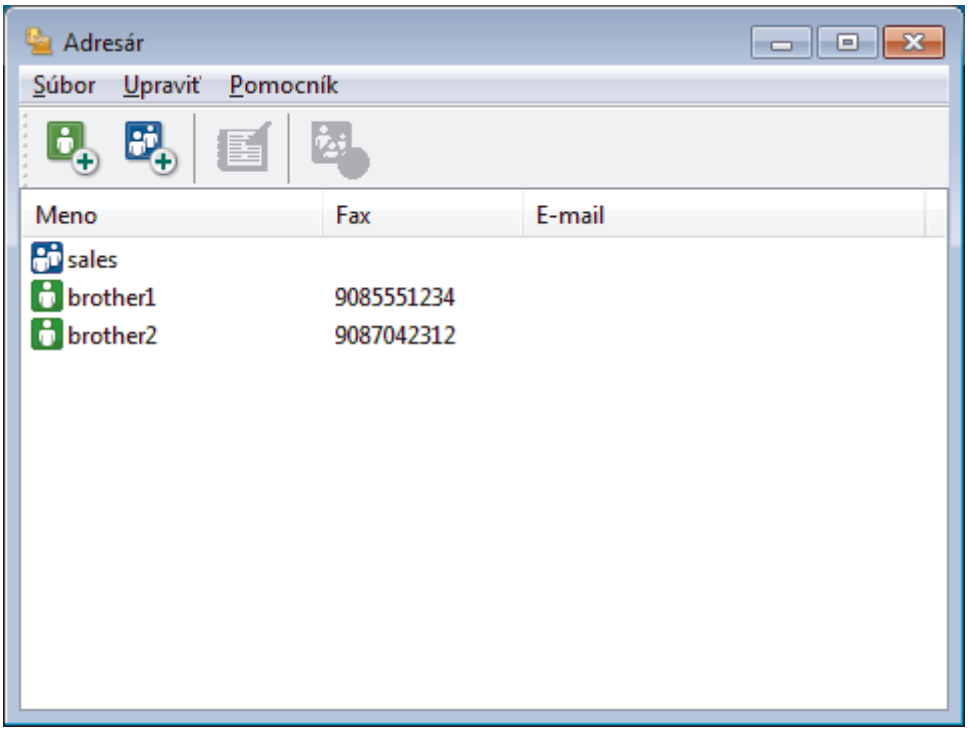

2. Kliknite na položku .

   Zobrazí sa dialógové okno **Adresár Nastavenie skupiny**.

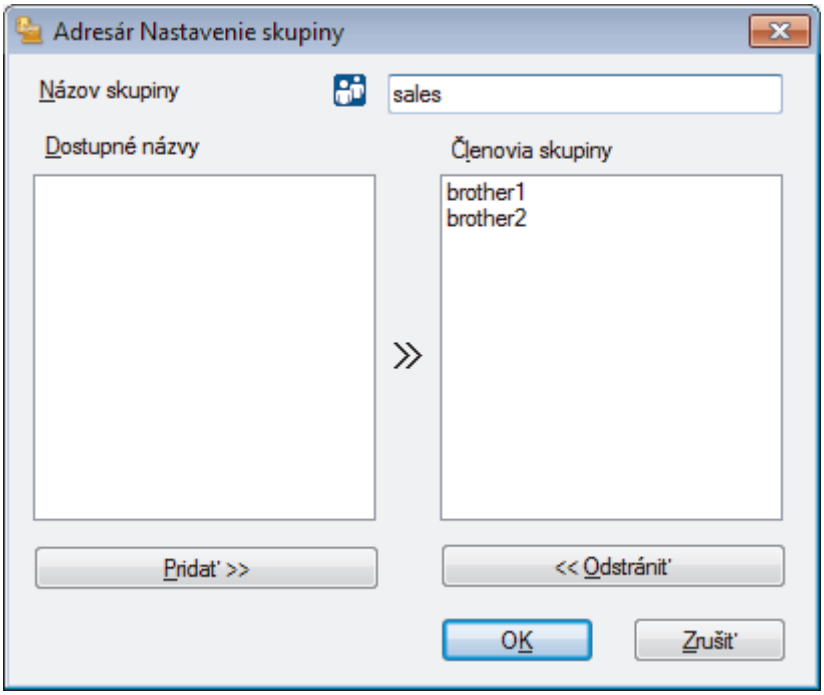

3. Do poľa **Názov skupiny** zadajte názov novej skupiny.
4. V poli **Dostupné názvy** zvoľte jednotlivé mená, ktoré chcete zahrnúť do skupiny a potom kliknite na **Pridať >>**.

   Členovia skupiny, ktorých ste pridali do skupiny, sa zobrazia v zozname **Členovia skupiny**.
5. Po dokončení kliknite na tlačidlo **OK**.

Každá skupina môže obsahovať maximálne 50 členov.

Súvisiace informácie

- Konfigurovanie adresára funkcie PC-Fax (Windows®)

Editovanie informácií o členovi alebo skupine v adresári PC-FAX (Windows®)

Súvisiace modely: MFC-T910DW

1. Vykonajte jednu z nasledujúcich činností:
   - Windows® 7

     Kliknite na **(Štart)** > **Všetky programy** > **Brother** > **Brother Utilities**.

     Kliknite na rozbaľovací zoznam a vyberte názov vášho modelu (ak ešte nie je vybratý). Na ľavom navigačnom paneli kliknite na položku **PC-FAX** a potom kliknite na položku **Adresár (Odoslať)**.
   - Windows® 8 a Windows® 10

     Spustite **(Brother Utilities)**, potom kliknite na rozbaľovací zoznam a vyberte názov modelu (ak ešte nie je vybratý). Na ľavom navigačnom paneli kliknite na položku **PC-FAX** a potom kliknite na položku **Adresár (Odoslať)**.

   Zobrazí sa dialógové okno **Adresár**.

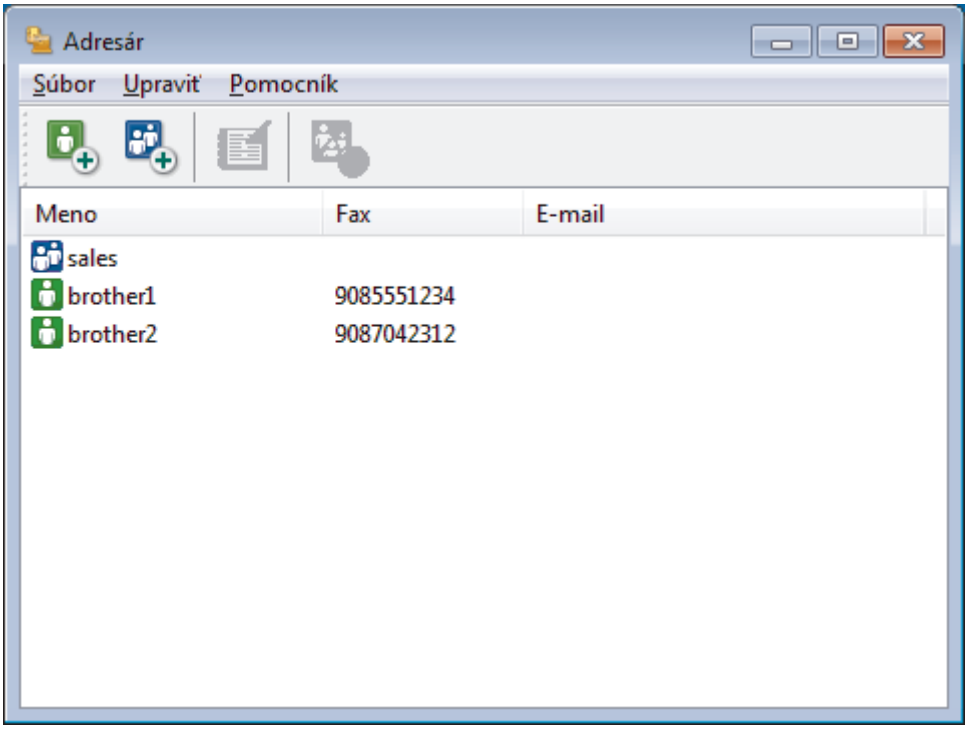

2. Zvoľte člena alebo skupinu, ktorú chcete upraviť.
3. Kliknite na **(Vlastnosti)**.
4. Zmeňte informácie o členovi alebo o skupine.
5. Kliknite na položku **OK**.

Súvisiace informácie

- Konfigurovanie adresára funkcie PC-Fax (Windows®)

Vymazanie člena alebo skupiny v adresári PC-FAX (Windows®)

Súvisiace modely: MFC-T910DW

1. Vykonajte jednu z nasledujúcich činností:
   - Windows® 7

     Kliknite na **(Štart)** > **Všetky programy** > **Brother** > **Brother Utilities**.

     Kliknite na rozbaľovací zoznam a vyberte názov vášho modelu (ak ešte nie je vybratý). Na ľavom navigačnom paneli kliknite na položku **PC-FAX** a potom kliknite na položku **Adresár (Odoslať)**.
   - Windows® 8 a Windows® 10

     Spustite **(Brother Utilities)**, potom kliknite na rozbaľovací zoznam a vyberte názov modelu (ak ešte nie je vybratý). Na ľavom navigačnom paneli kliknite na položku **PC-FAX** a potom kliknite na položku **Adresár (Odoslať)**.

   Zobrazí sa dialógové okno **Adresár**.

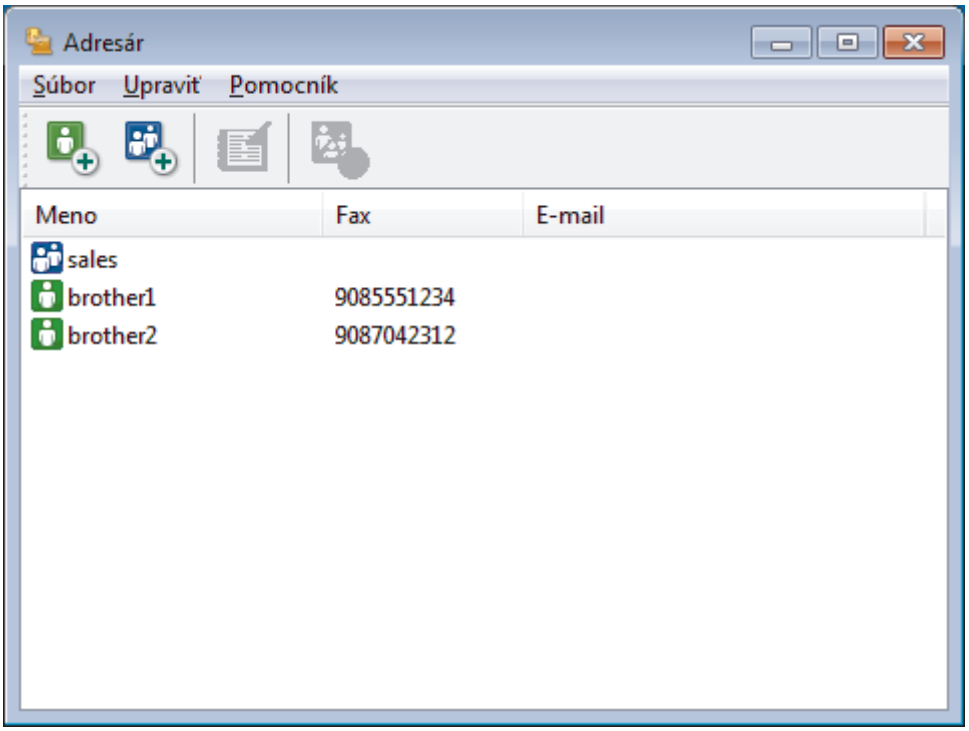

2. Zvoľte člena alebo skupinu, ktorú chcete vymazať.
3. Kliknite na **(Odstrániť)**.
4. Keď sa zobrazí dialógové okno s potvrdením, kliknite na **OK**.

Súvisiace informácie

- Konfigurovanie adresára funkcie PC-Fax (Windows®)

Export adresára funkcie PC-FAX (Windows®)

Súvisiace modely: MFC-T910DW

Adresár môžete exportovať do textového súboru ASCII (*.csv), vizitky vCard (elektronická vizitka), alebo ako **Údaje vytáčania pri vzdialenej inštalácii** a uložiť ho do počítača.

- Keď exportujete údaje **Adresár**, nie je možné exportovať nastavenia skupiny.

1. Vykonajte jednu z nasledujúcich činností:
   - Windows® 7

     Kliknite na **(Štart)** > **Všetky programy** > **Brother** > **Brother Utilities**.

     Kliknite na rozbaľovací zoznam a vyberte názov vášho modelu (ak ešte nie je vybratý). Na ľavom navigačnom paneli kliknite na položku **PC-FAX** a potom kliknite na položku **Adresár (Odoslať)**.
   - Windows® 8 a Windows® 10

     Spustite (**Brother Utilities**), potom kliknite na rozbaľovací zoznam a vyberte názov modelu (ak ešte nie je vybratý). Na ľavom navigačnom paneli kliknite na položku **PC-FAX** a potom kliknite na položku **Adresár (Odoslať)**.

   Zobrazí sa dialógové okno **Adresár**.

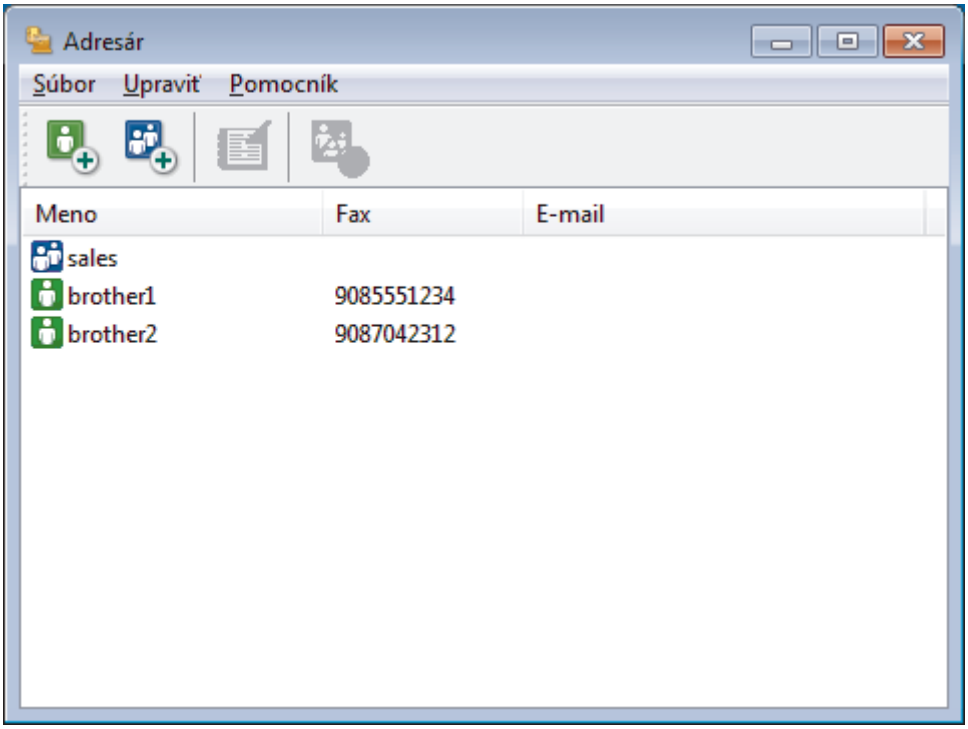

2. Kliknite na ponuku **Súbor** a potom zvoľte **Exportovať**.
3. Zvoľte jednu z nasledujúcich možností:
   - **Text**

     Zobrazí sa dialógové okno **Výber položiek**. Prejdite na krok 4.
   - **vCard**

     Pred zvolením tejto voľby musíte zvoliť člena, ktorého chcete exportovať z vášho adresára.

     Prejdite do priečinka, kam chcete uložiť vizitku vCard, do poľa **Názov súboru** zadajte názov vizitky vCard a potom kliknite na **Uložiť**.

- **Údaje vytáčania pri vzdialenej inštalácii**

  Prejdite do priečinka, kde chcete uložiť údaje, do poľa **Názov súboru** zadajte názov súboru a potom kliknite na **Uložiť**.

4. V poli **Dostupné položky** zvoľte údaje, ktoré chcete exportovať a potom kliknite na **Pridať >>**.

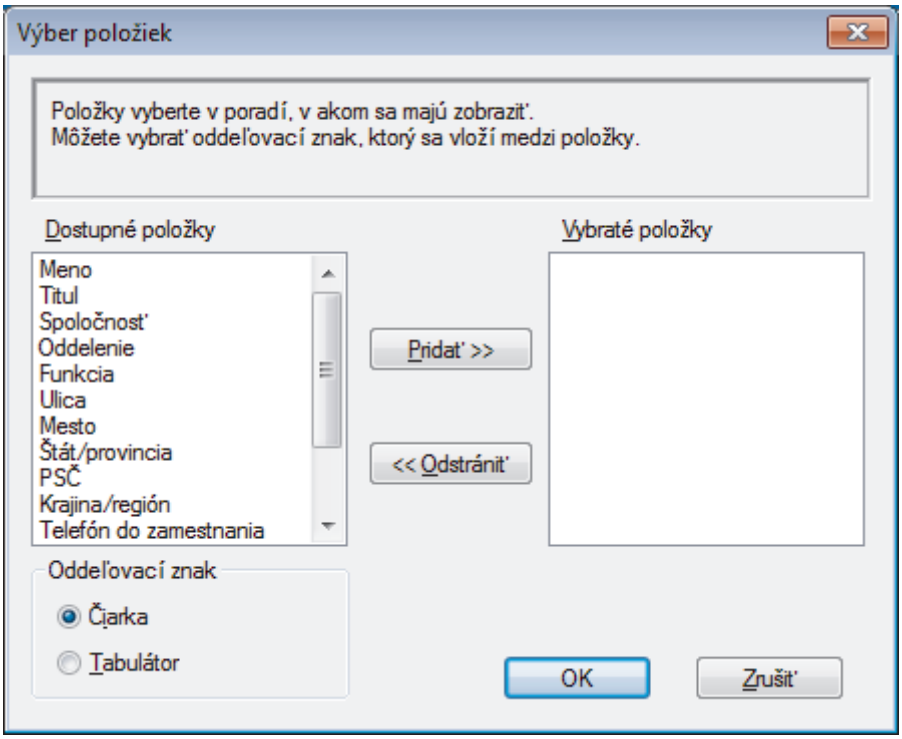

Zvoľte a pridajte položky v poradí, v ktorom ich chcete mať zoradené.

5. Ak exportujete do súboru ASCII, v časti **Oddeľovací znak** zvoľte voľbu **Tabulátor** alebo **Čiarka** na oddelenie polí s údajmi.
6. Kliknite na položku **OK**.
7. Prejdite do priečinka v počítači, kam chcete uložiť údaje, zadajte názov súboru a potom kliknite na **Uložiť**.

Súvisiace informácie

- Konfigurovanie adresára funkcie PC-Fax (Windows®)

Importovanie informácií do adresára PC-FAX (Windows®)

Súvisiace modely: MFC-T910DW

Do adresára je možné importovať textové súbory vo formáte ASCII (*.csv), vizitky vCard (elektronické vizitky) alebo **Údaje vytáčania pri vzdialenej inštalácii**.

1. Vykonajte jednu z nasledujúcich činností:
   - Windows® 7

     Kliknite na **(Štart)** > **Všetky programy** > **Brother** > **Brother Utilities**.

     Kliknite na rozbaľovací zoznam a vyberte názov vášho modelu (ak ešte nie je vybratý). Na ľavom navigačnom paneli kliknite na položku **PC-FAX** a potom kliknite na položku **Adresár (Odoslať)**.
   - Windows® 8 a Windows® 10

     Spustite (**Brother Utilities**), potom kliknite na rozbaľovací zoznam a vyberte názov modelu (ak ešte nie je vybratý). Na ľavom navigačnom paneli kliknite na položku **PC-FAX** a potom kliknite na položku **Adresár (Odoslať)**.

   Zobrazí sa dialógové okno **Adresár**.

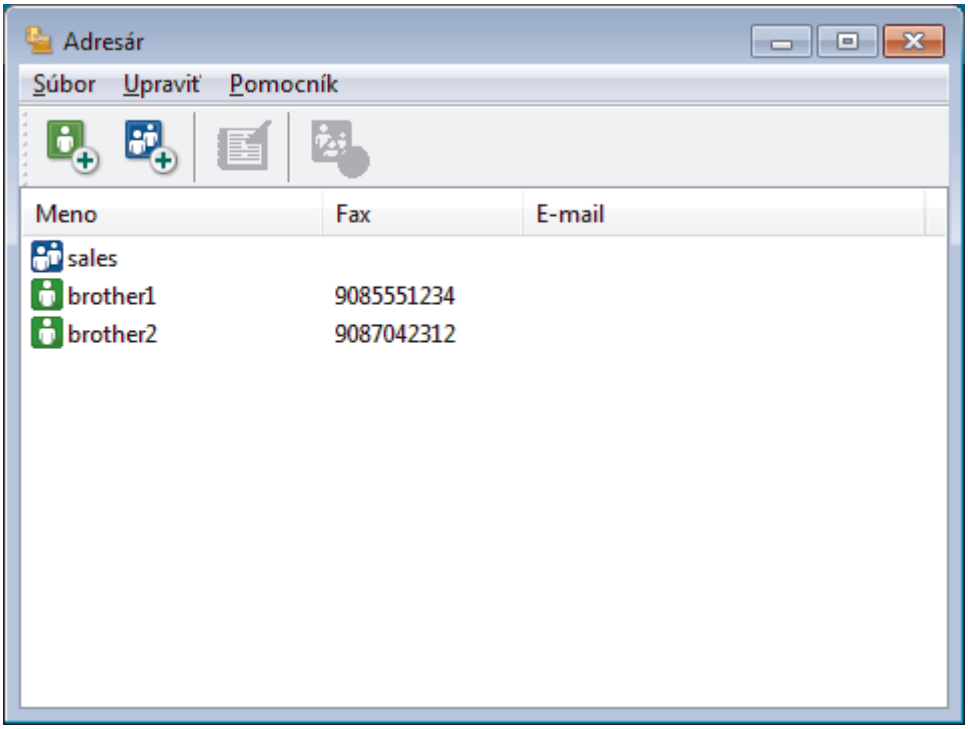

2. Kliknite na ponuku **Súbor** a potom zvoľte **Importovať**.
3. Zvoľte jednu z nasledujúcich možností:
   - **Text**

     Zobrazí sa dialógové okno **Výber položiek**. Prejdite na krok 4.
   - **vCard**

     Prejdite na krok 7.
   - **Údaje vytáčania pri vzdialenej inštalácii**

     Prejdite na krok 7.
4. V poli **Dostupné položky** zvoľte údaje, ktoré chcete importovať a potom kliknite na **Pridať >>**.

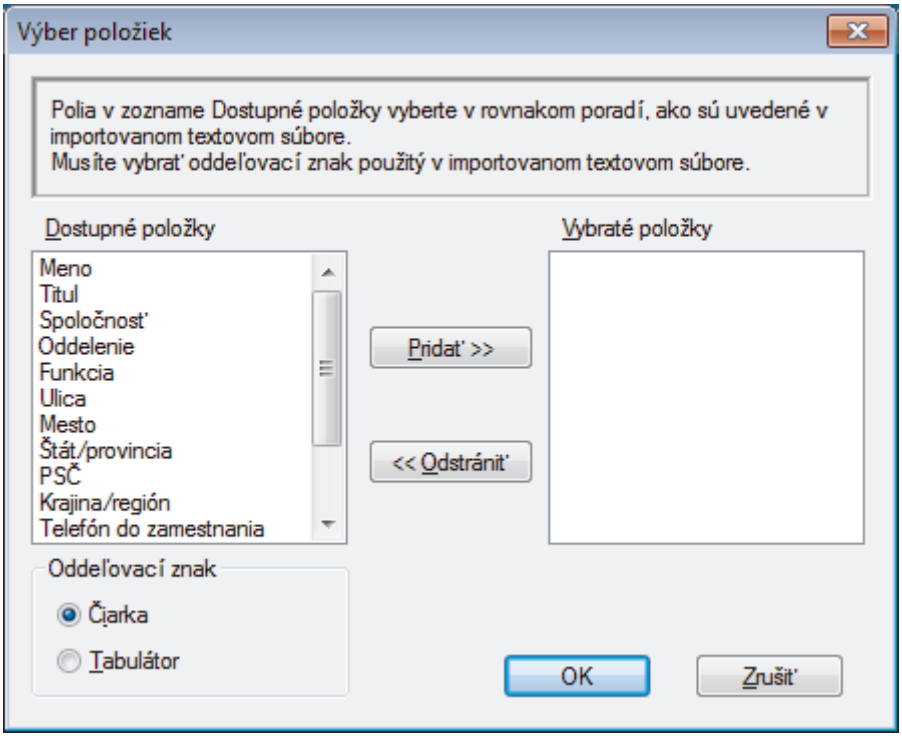

V zozname **Dostupné položky** musíte zvoliť a pridať polia v rovnakom poradí, v akom sú uvedené v textovom súbore pre import.

5. Ak importujete do súboru ASCII, v nastavení **Oddeľovací znak** zvoľte možnosť **Tabulátor** alebo **Čiarka** na oddelenie polí s údajmi.
6. Kliknite na položku **OK**.
7. Prejdite do priečinka, kam chcete importovať údaje, zadajte názov súboru a potom kliknite na **Otvoriť**.

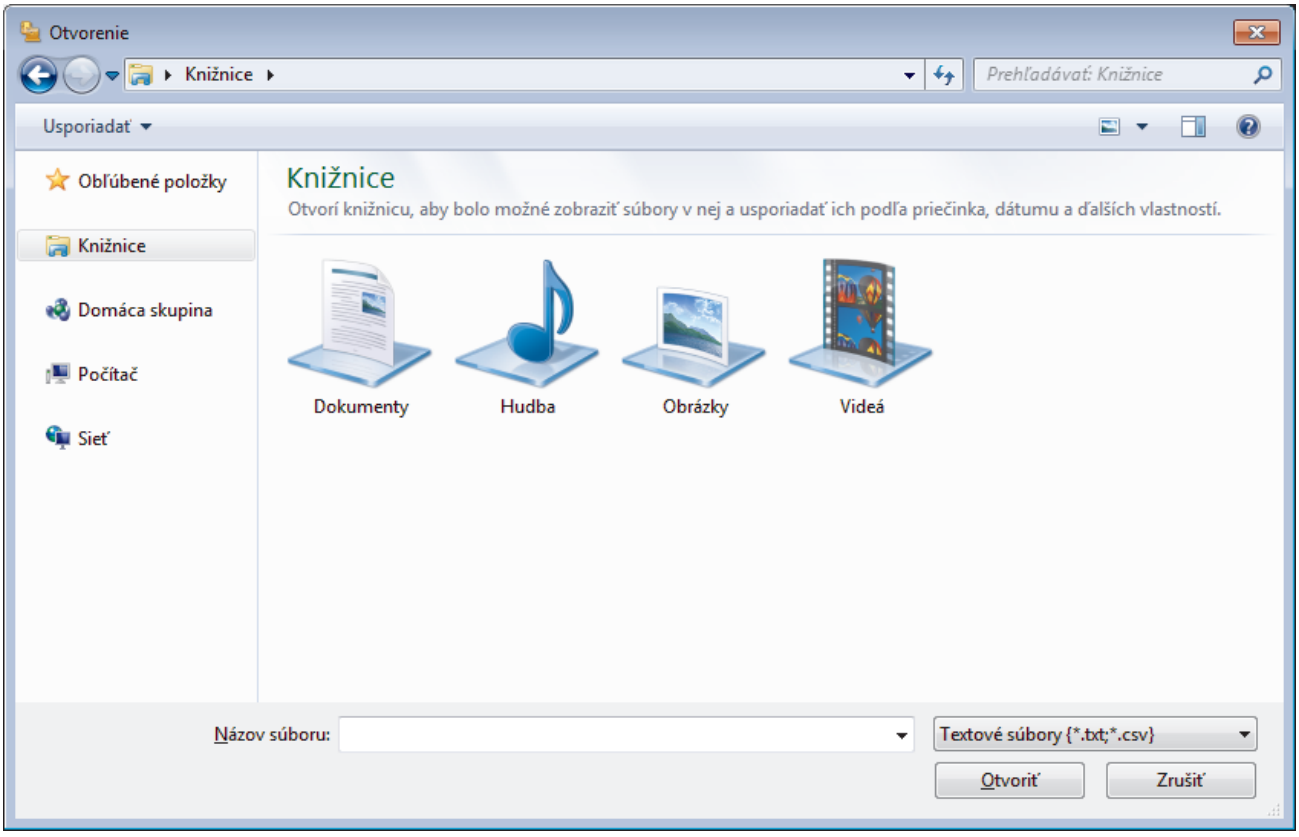

Súvisiace informácie

- Konfigurovanie adresára funkcie PC-Fax (Windows®)

Odoslanie faxu pomocou funkcie PC-FAX (Windows®)

Súvisiace modely: MFC-T910DW

Funkcia PC-FAX podporuje len čiernobiele faxy. Čiernobiely fax sa odošle aj v prípade, že pôvodné údaje sú farebné a prijímajúce faxové zariadenie podporuje farebné faxy.

1. Vytvorte súbor v ľubovoľnej aplikácii na počítači.
2. Vo svojej aplikácii zvoľte príkaz na tlač.
3. Ako tlačiareň zvoľte **Brother PC-FAX** a potom dokončite operáciu tlače.
   Zobrazí sa dialógové okno **Brother PC-FAX**.

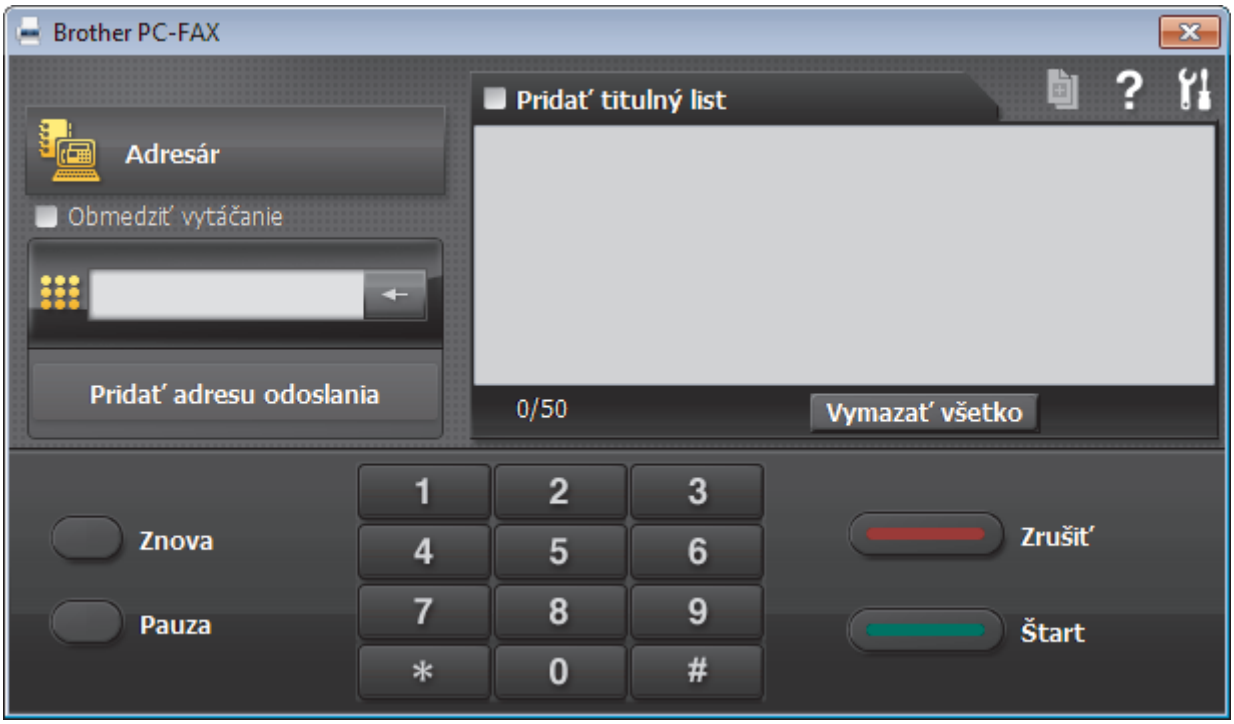

4. Pomocou jednej z nasledujúcich metód zadajte faxové číslo:
   - Zadajte číslo klikaním na príslušné číslice na číselnej klávesnici a následne kliknite na **Pridať adresu odoslania**.

Ak vyberiete políčko **Obmedziť vytáčanie**, zobrazí sa potvrdzujúce dialógové okno s výzvou na opätovné zadanie faxového čísla pomocou klávesnice. Táto funkcia má predchádzať odosielaniu prenosov na nesprávne čísla.

   - Kliknite na tlačidlo **Adresár** a potom v adresári zvoľte člena alebo skupinu.

Ak spravíte chybu, kliknutím na **Vymazať všetko** vymažete všetky zadané údaje.

5. Zvolením **Pridať titulný list** zahrniete aj titulný list faxu. Môžete tiež kliknúť na a vytvoriť alebo upraviť titulný list.
6. Kliknutím na **Štart** odošlite fax.

- Ak chcete zrušiť fax, kliknite na **Zrušiť**.
- Ak chcete opätovne zadať číslo, kliknutím na **Znova** zobrazte posledných päť číslic, vyberte žiadané číslo a následne kliknite na **Štart**.

Súvisiace informácie

- PC-FAX pre systém Windows®

Príjem faxov v počítači (Windows®)

Prostredníctvom softvéru Brother PC-FAX môžete prijímať faxy v počítači, zobraziť ich a vytlačiť len tie faxy, ktoré chcete.

- Príjem faxov pomocou funkcie Prijať PC-FAX (Windows®)

Príjem faxov pomocou funkcie Prijať PC-FAX (Windows®)

Súvisiace modely: MFC-T910DW

Softvér Prijať PC-FAX Brother vám umožňuje zobraziť a ukladať faxy do počítača. Nainštaluje sa automaticky pri inštalácii softvéru a ovládačov Brother a pracuje s lokálnymi alebo sieťovými zariadeniami.

- Funkcia Prijať PC-FAX podporuje len čiernobiele faxy.

Ak vypnete váš počítač, zariadenie bude naďalej prijímať a ukladať faxy do pamäte zariadenia Brother. Na displeji LCD zariadenia sa zobrazí počet uložených prijatých faxov. Keď spustíte túto aplikáciu, softvér prenesie naraz všetky prijaté faxy do počítača. Môžete povoliť voľbu Záložná tlač, ak chcete, aby zariadenie vytlačilo kópiu faxu ešte predtým, než sa fax odošle do počítača, alebo pred vypnutím počítača. V zariadení Brother môžete nakonfigurovať nastavenia voľby Záložná tlač.

Súvisiace informácie

- Príjem faxov v počítači (Windows®)
- Spustenie softvéru Brother Prijať PC-FAX v počítači (Windows®)
- Zobrazenie prijatých PC-FAX správ (Windows®)
- Funkciu Príjem PC-Fax môžete použiť na prenos prijatých faxov do počítača (len v systéme Windows®)

Spustenie softvéru Brother Prijať PC-FAX v počítači (Windows®)

Súvisiace modely: MFC-T910DW

Odporúčame začiarknuť políčko na označenie **Spustiť PC-FAX Receive po spustení počítača**, aby sa softvér spúšťal automaticky a po spustení počítača bolo možné preniesť ľubovoľný fax.

1. Vykonajte jednu z nasledujúcich činností:
   - Windows® 7

     Kliknite na položku **(Štart)** > **Všetky programy** > **Brother** > **Brother Utilities**.

     Kliknite na rozbaľovací zoznam a vyberte názov vášho modelu (ak ešte nie je vybratý). Na ľavom navigačnom paneli kliknite na položku **PC-FAX** a potom kliknite na položku **Prijať**.
   - Windows® 8 a Windows® 10

     Spustite (**Brother Utilities**), potom kliknite na rozbaľovací zoznam a vyberte názov modelu (ak ešte nie je vybratý). Na ľavom navigačnom paneli kliknite na položku **PC-FAX** a potom kliknite na položku **Prijať**.
2. Potvrďte správu a kliknite na **Áno**.

   Zobrazí sa okno **PC-FAX Receive (PC-FAX príjem)**. Ikona (**PC-FAX príjem**) sa zobrazí aj na paneli úloh počítača.

Súvisiace informácie

- Príjem faxov pomocou funkcie Prijať PC-FAX (Windows®)
- Nastavenie počítača na Príjem PC-FAX (Windows®)
- Pridanie zariadenia Brother k funkcii Prijať PC-FAX (Windows®)

Nastavenie počítača na Príjem PC-FAX (Windows®)

Súvisiace modely: MFC-T910DW

1. Na paneli úloh počítača dvakrát kliknite na ikonu (**PC-FAX príjem**).

   Zobrazí sa okno **PC-FAX Receive (PC-FAX príjem)**.
2. Kliknite na **Nastavenie**.
3. Konfigurujte tieto voľby podľa potreby:

   Predvoľby

   Nakonfigurujte automatické spúšťanie softvéru PC-FAX - Príjem pri spustení systému Windows®.

   Uložiť

   Nakonfigurujte cestu pre ukladanie súborov PC-FAX a vyberte formát prijatého dokumentu.

   Nahrať na

   Nakonfigurujte cestu pre server SharePoint® a vyberte možnosť automatického alebo manuálneho nahrávania (dostupné len pre správcov).

   Zariadenie

   Vyberte zariadenie Brother, na ktorom chcete prijímať PC-FAX.

   Uzamknúť (dostupné len pre správcov)

   Konfiguráciu možností nastavenia uvedeného vyššie zakážte tým používateľom, ktorí nemajú oprávnenia správcu.

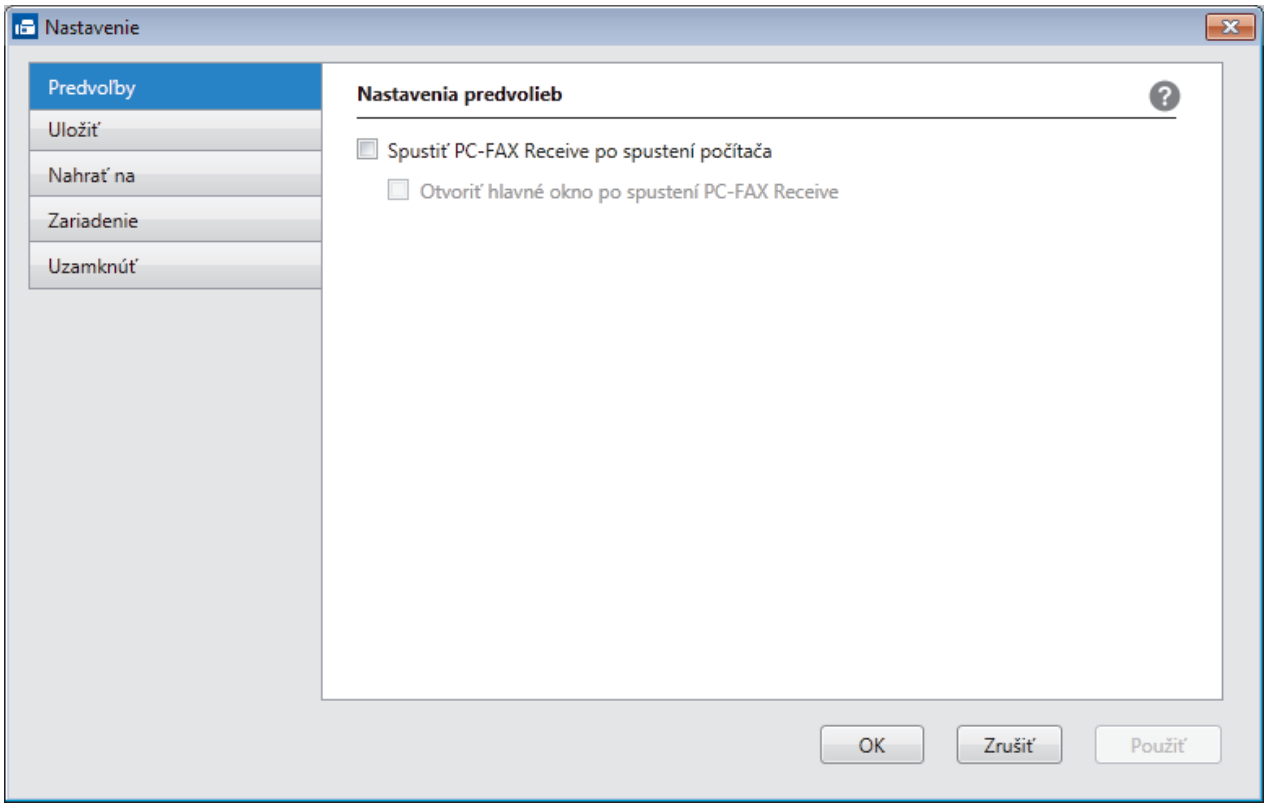

4. Kliknite na **OK**.

Súvisiace informácie

- Spustenie softvéru Brother Prijať PC-FAX v počítači (Windows®)

Pridanie zariadenia Brother k funkcii Prijať PC-FAX (Windows®)

Súvisiace modely: MFC-T910DW

- Ak ste nainštalovali zariadenie podľa pokynov pre používateľov v sieti, zariadenie by už malo byť nakonfigurované pre vašu sieť.

1. Na paneli úloh počítača dvakrát kliknite na ikonu (**PC-FAX príjem**).

   Zobrazí sa okno **PC-FAX Receive (PC-FAX príjem)**.
2. Kliknite na **Nastavenie**.
3. Kliknite na **Zariadenie** > **Pridať**.

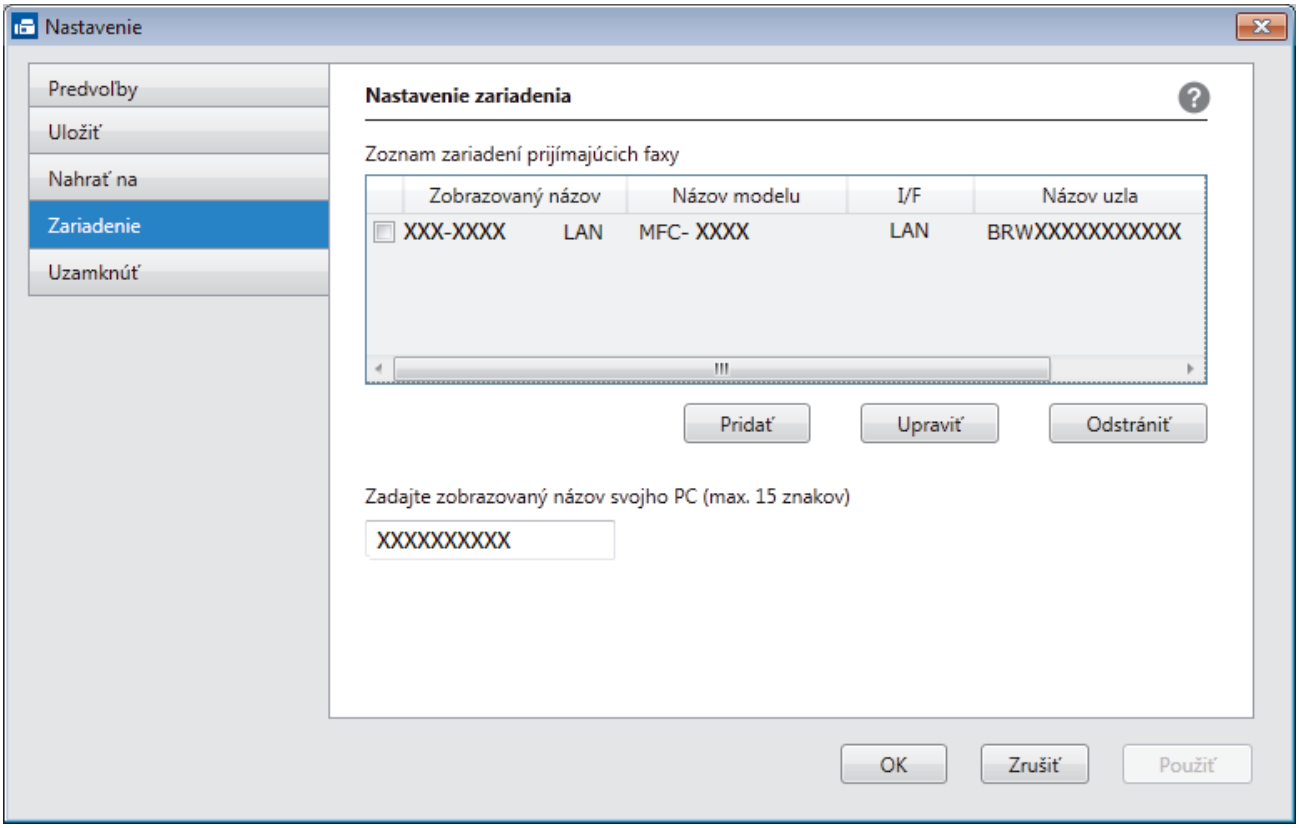

4. Zvoľte vhodný spôsob pripojenia.

   Vyberte svoje zariadenie z výsledkov automatického vyhľadávania nižšie.

   Zobrazia sa pripojené zariadenia Brother. Vyberte zariadenie zo zoznamu. Kliknite na **OK**.

   Upresnite IP adresu svojho zariadenia

   Do poľa **Adresa IP** zadajte adresu IP zariadenia a potom kliknite na **OK**.

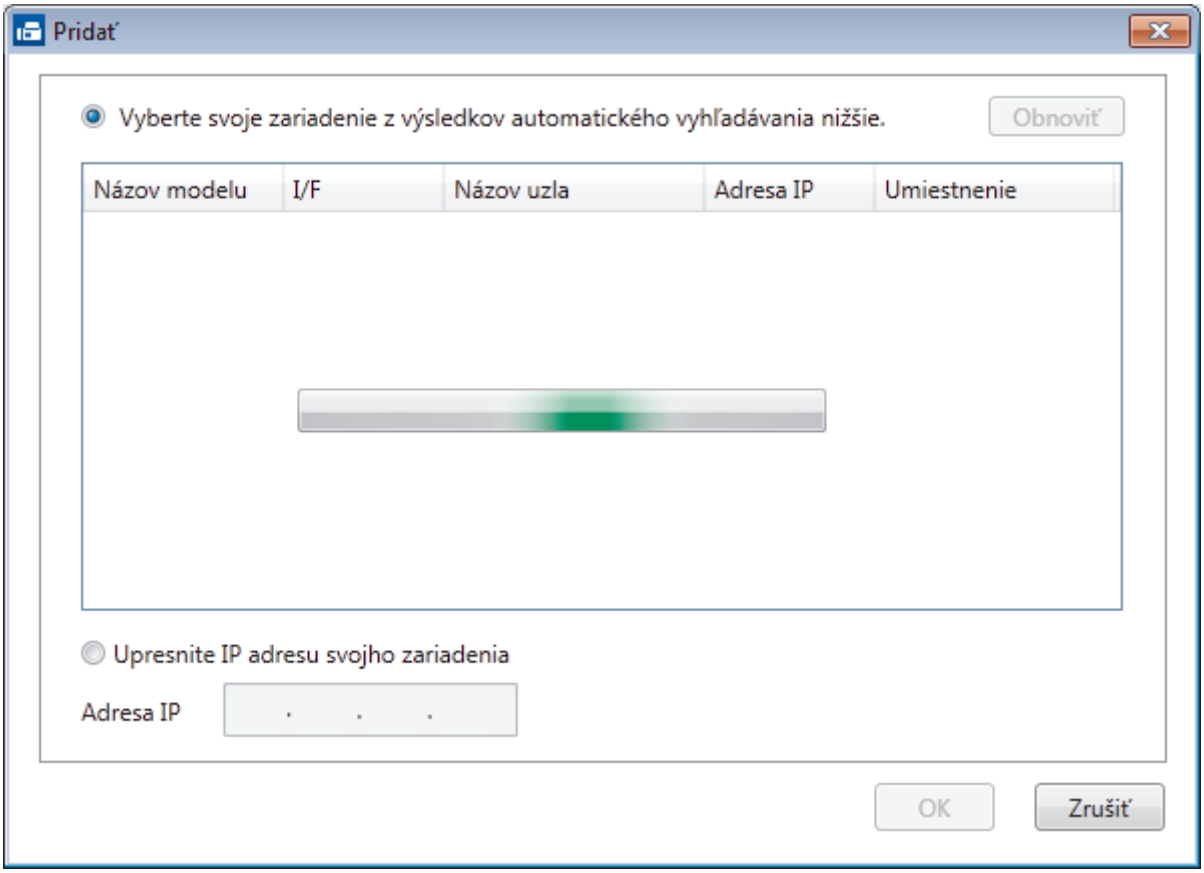

5. Ak chcete zmeniť názov počítača, ktorý sa zobrazuje na displeji LCD zariadenia, nový názov zadajte do poľa **Zadajte zobrazovaný názov svojho PC (max. 15 znakov)**.
6. Kliknite na **OK**.

Súvisiace informácie

- Spustenie softvéru Brother Prijať PC-FAX v počítači (Windows®)

Zobrazenie prijatých PC-FAX správ (Windows®)

Súvisiace modely: MFC-T910DW

Stav prijímania

Ikona	Zobrazený stav
	Pohotovostný režim Žiadne neprečítané správy
	Príjem správ
	Prijaté správy Neprečítané správy

1. Na paneli úloh počítača dvakrát kliknite na ikonu (**PC-FAX príjem**).

   Zobrazí sa okno **PC-FAX Receive (PC-FAX príjem)**.

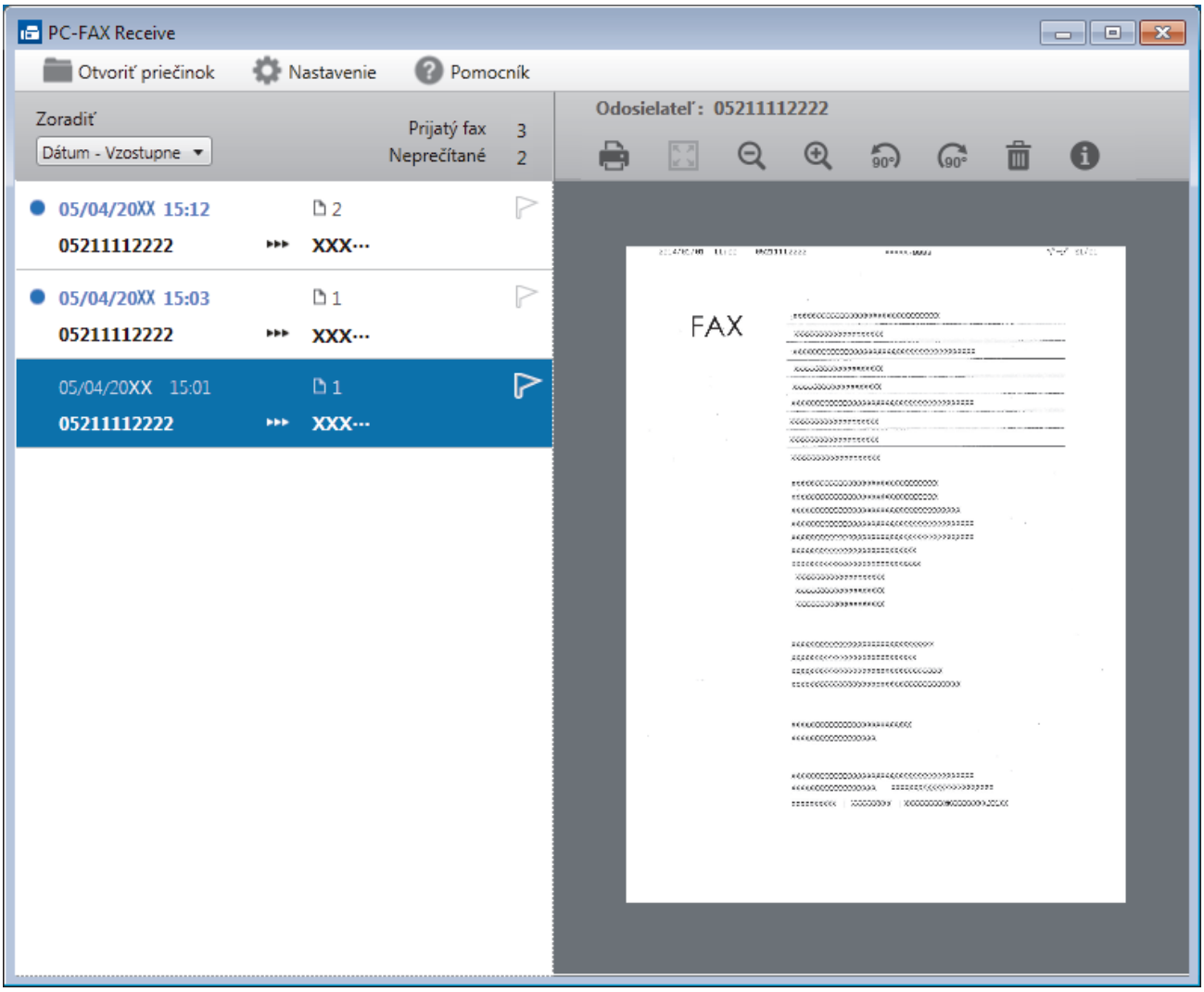

2. Kliknite na ktorýkoľvek z faxov v zozname, ak chcete, aby sa zobrazil.
3. Po dokončení kliknite na tlačidlo v pravom hornom rohu okna a zatvorte ho.

Softvér PC-FAX - Príjem je aktívny aj po zatvorení okna a ikona (**PC-FAX príjem**) zostane v paneli úloh vášho počítača. Ak chcete softvér PC-FAX - Príjem ukončiť, kliknite na ikonu na paneli úloh počítača a kliknite na tlačidlo **Zavrieť**.

Súvisiace informácie

- Príjem faxov pomocou funkcie Prijať PC-FAX (Windows®)

PC-FAX pre Mac

Pomocou softvéru Brother PC-FAX môžete odosielať faxy priamo z počítača Mac bez toho, aby ste ich museli tlačiť. Táto funkcia znižuje spotrebu papiera a šetrí čas.

- Odosielanie faxov z aplikácie (Mac)

Odosielanie faxov z aplikácie (Mac)

Súvisiace modely: MFC-T910DW

Softvér PC-FAX podporuje len čiernobiele faxy. Čiernobiely fax sa odošle aj v prípade, že pôvodné údaje sú farebné a prijímajúci faxový prístroj podporuje farebné faxy.

1. Vytvorte dokument v aplikácii systému Mac.
2. V aplikácii ako napríklad Apple TextEdit kliknite na ponuku **File (Súbor)**, a potom zvoľte **Print (Tlač)**.
3. Kliknite na kontextovú ponuku aplikácie a potom zvoľte voľbu **Send Fax (Odoslať fax)**.

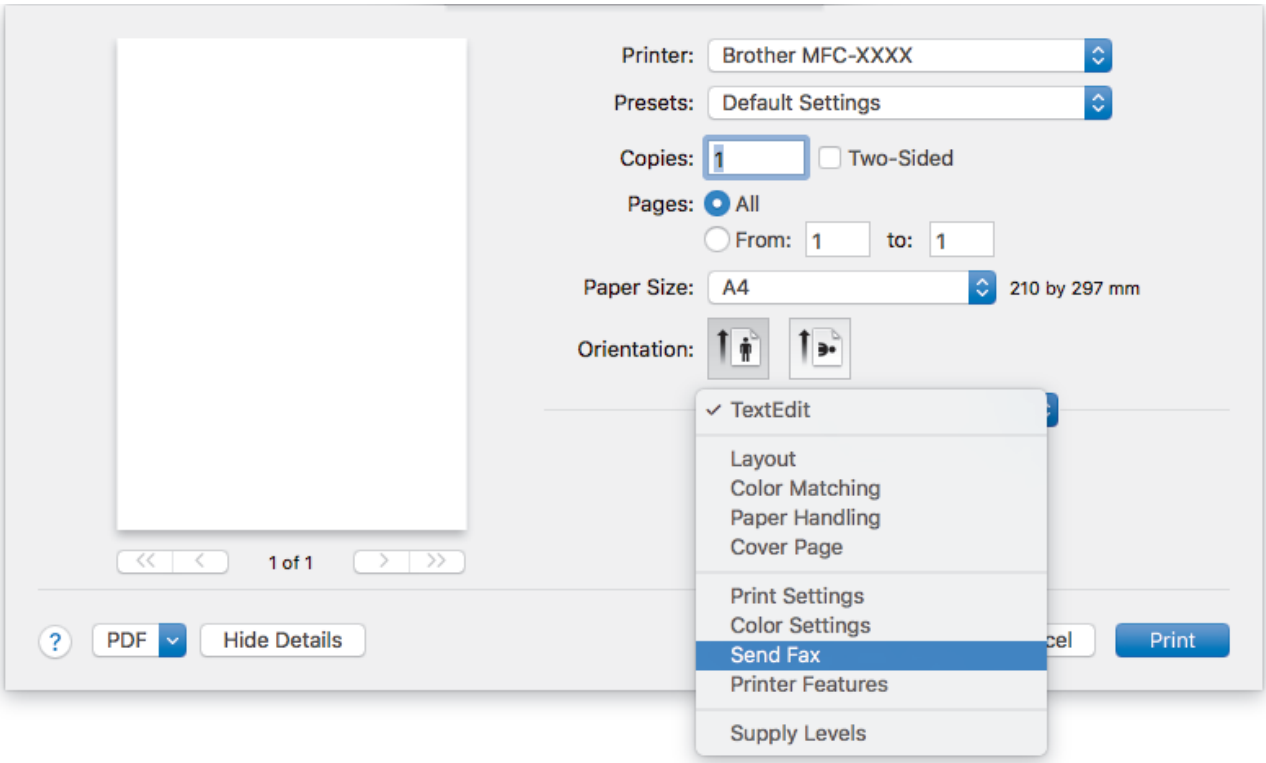

4. Kliknite na kontextovú ponuku **Output (Výstup)** a potom zvoľte voľbu **Facsimile (Fax)**.

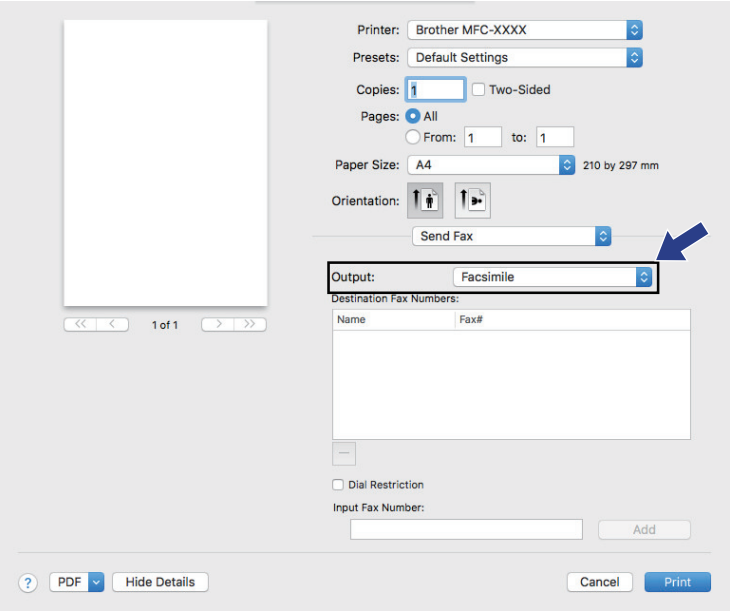

5. Do poľa **Input Fax Number (Zadajte číslo faxu)** zadajte faxové číslo a potom kliknite na **Add (Pridať)**. Faxové číslo sa zobrazí v poli **Destination Fax Numbers (Číslo faxu príjemcu)**.

Ak chcete fax odoslať na viac než jedno číslo, po zadaní prvého faxového čísla kliknite na tlačidlo **Add (Pridať)** a zadajte ďalšie faxové číslo. Cieľové faxové čísla sa zobrazia v poli **Destination Fax Numbers (Číslo faxu príjemcu)**.

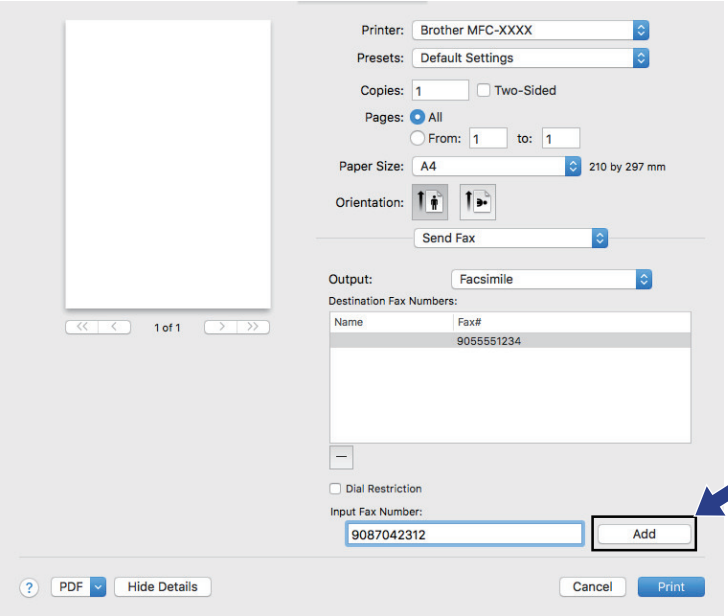

6. Kliknutím na **Print (Tlač)** odošlite fax.

Súvisiace informácie

- PC-FAX pre Mac

PhotoCapture Center

- Tlač fotografií priamo z jednotky USB Flash
- Tlač fotografií z aplikácie ControlCenter4 (Windows®)

Tlač fotografií priamo z jednotky USB Flash

Hoci vaše zariadenie *nie* je pripojené k počítaču, môžete tlačiť fotografie priamo z pamäťovej jednotky USB Flash, skenovať a ukladať ich priamo na jednotku USB Flash.

- Kompatibilné jednotky USB Flash
- Dôležitá informácia o tlači fotografií
- Tlač fotografií z jednotky USB Flash na zariadení Brother

Kompatibilné jednotky USB Flash

Súvisiace modely: MFC-T910DW

Zariadenie Brother má jednotku média (slot) na použitie s bežnými médiami na ukladanie údajov.

DÔLEŽITÉ

Priame rozhranie USB podporuje iba pamäťové jednotky USB Flash a digitálne fotoaparáty, ktoré využívajú štandard veľkokapacitného USB zariadenia. Ostatné zariadenia USB nie sú podporované.

Kompatibilné pamäťové karty	
Jednotka USB flash	

Súvisiace informácie

- Uloženie skenovaných údajov na jednotku USB Flash
- Tlač fotografií priamo z jednotky USB Flash

Dôležitá informácia o tlači fotografií

Súvisiace modely: MFC-T910DW

Zariadenie je navrhnuté tak, aby bolo kompatibilné s obrázkovými súbormi moderných digitálnych fotoaparátov a jednotkami USB Flash. Prečítajte si nasledujúce informácie, aby ste sa vyhli chybám:

- Obrázkový súbor musí mať príponu .JPG (iné prípony obrázkových súborov, napríklad .JPEG, .TIF, .GIF atď., sa nerozpoznajú).
- Priama tlač fotografií sa musí vykonávať nezávisle od operácií pomocou počítača. (Súčasná prevádzka nie je možná.)
- Zariadenie môže prečítať maximálne 999 súborov [1] na jednotke USB flash.

Vezmite na vedomie nasledujúce skutočnosti:

- Keď tlačíte index alebo obrázok, zariadenie vytlačí tiež všetky platné obrázky, aj keď bol jeden alebo viac obrázkov poškodených. Poškodené obrázky sa nevytlačia.
- Toto zariadenie podporuje jednotky USB flash, ktoré boli naformátované systémom Windows®.

Súvisiace informácie

- Tlač fotografií priamo z jednotky USB Flash

1 Adresár na jednotkách USB flash sa tiež počíta.

Tlač fotografií z jednotky USB Flash na zariadení Brother

- Zobrazenie náhľadu a tlač fotografií z jednotky USB flash
- Tlač fotografie s indexom (miniatúrami) z jednotky USB Flash
- Tlač fotografií podľa čísla obrázku
- Tlač fotografií s automatickým orezaním
- Tlač fotografií bez okrajov z ovládača USB flash
- Tlač dátumu z údajov vašej fotografie
- Nastavenia tlače fotografií

Zobrazenie náhľadu a tlač fotografií z jednotky USB flash

Súvisiace modely: MFC-T910DW

Zobrazenie náhľadu fotografií na displeji LCD pred ich tlačou.

- Ak sú fotografie veľké súbory, pred zobrazením každej z nich môže nastať oneskorenie.

1. Vložte jednotku USB flash do USB slotu.

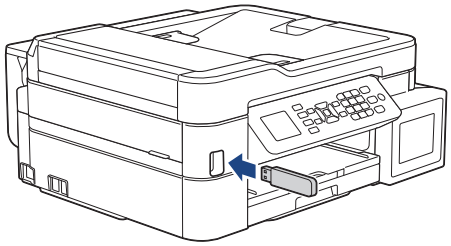

2. Stlačte tlačidlo (**PHOTO/WEB (FOTO/WEB)**).
3. Stlačením tlačidla ▲ alebo ▼ vyberte `[Tlac JPEG]`. Stlačte tlačidlo **OK**.
4. Stlačením tlačidla ▲ alebo ▼ vyberte `[Zvolte subory]`. Stlačte tlačidlo **OK**.

Ak chcete vytlačiť všetky fotky, tlačidlom ▲ alebo ▼ zvoľte `[Tl. vsetko]` a potom stlačte **OK**.

5. Stlačením tlačidla ◀ alebo ▶ zobrazte fotografiu, ktorú chcete vytlačiť.
6. Pomocou číselnej klávesnice zadajte počet kópií.
7. Opakujte posledné dva kroky, kým nevyberiete všetky fotografie, ktoré chcete vytlačiť.

Stlačením **Clear/Back (Vymazať/Späť)** sa vrátite späť na predchádzajúcu úroveň.

8. Stlačte tlačidlo **OK**.
9. Ak chcete zmeniť nastavenia tlače, stlačením tlačidla ▲ alebo ▼ vyberte nastavenie, ktoré chcete zmeniť, a potom stlačte tlačidlo **OK**.

   Po dokončení stlačte **OK**.
10. Stlačte **Colour Start (Štart Farba)**.

Súvisiace informácie

- Tlač fotografií z jednotky USB Flash na zariadení Brother
- Nastavenia tlače fotografií

Tlač fotografie s indexom (miniatúrami) z jednotky USB Flash

Súvisiace modely: MFC-T910DW

Aby ste videli malý náhľad verzií všetkých obrázkov, ktoré sú na vašej jednotke USB flash, vytlačte fotografiu s indexom.

- Zariadenie priradí čísla pre obrázky (ako napríklad č. 1, č. 2, č. 3, atď.).

  Zariadenie nerozpozná žiadne iné čísla ani názvy súborov, ktoré digitálny fotoaparát alebo počítač používa na identifikáciu obrázkov.
- Na strane s indexom sa správne vytlačia len názvy súborov s dĺžkou 20 znakov alebo menej.
- Názvy súborov sa nevytlačia správne, ak obsahujú nealfanumerické znaky, avšak nealfanumerické znaky nemajú vplyv na nastavenia tlače.

1. Vložte jednotku USB flash do USB slotu.
2. Stlačte tlačidlo (**PHOTO/WEB (FOTO/WEB)**).
3. Stlačením tlačidla ▲ alebo ▼ vyberte `[Tlac JPEG]`. Stlačte tlačidlo **OK**.
4. Stlačením tlačidla ▲ alebo ▼ vyberte nasledujúce položky:
   a. Vyberte položku `[Tlac registra]`. Stlačte tlačidlo **OK**.
   b. Vyberte položku `[Vytl. kartu registra]`. Stlačte tlačidlo **OK**.
5. Ak chcete zmeniť nastavenia tlače, stlačením tlačidla ▲ alebo ▼ vyberte nastavenie, ktoré chcete zmeniť, a potom stlačte tlačidlo **OK**.

   Po dokončení stlačte **OK**.

Možnosť	Popis
`Typ papiera`	Vyberte typ papiera.
`Velk.papiera`	Vyberte formát papiera.

6. Stlačte **Colour Start (Štart Farba)**.

Súvisiace informácie

- Tlač fotografií z jednotky USB Flash na zariadení Brother
- Tlač fotografií podľa čísla obrázku

Tlač fotografií podľa čísla obrázku

Súvisiace modely: MFC-T910DW

Skôr než budete môcť vytlačiť jednotlivé obrázky, musíte vytlačiť fotografiu s indexom (miniatúrami), aby ste vedeli číslo obrázkov.

1. Vložte jednotku USB flash do USB slotu.
2. Stlačte tlačidlo (**PHOTO/WEB (FOTO/WEB)**).
3. Stlačením tlačidla ▲ alebo ▼ vyberte `[Tlac JPEG]`. Stlačte tlačidlo **OK**.
4. Stlačením tlačidla ▲ alebo ▼ vyberte nasledujúce položky:
   a. Vyberte položku `[Tlac registra]`. Stlačte tlačidlo **OK**.
   b. Vyberte položku `[Tlac fotografie]`. Stlačte tlačidlo **OK**.
5. Pomocou číselnej klávesnice zadajte čísla obrázkov, ktoré chcete vytlačiť. Po výbere čísel obrázkov stlačte tlačidlo **OK**.

- Môžete zadať viacero čísel naraz pomocou klávesu * pre spojovník alebo klávesu # pre čiarku. Napríklad zadajte 1, *, 5, ak chcete vytlačiť obrázky č.1 až č.5. Zadajte 1, #, 3, #, 6, ak chcete vytlačiť obrázky č.1, č.3 a č.6.
- Čísla obrázkov, ktoré chcete vytlačiť, môžu obsahovať až 12 znakov (vrátane čiarok a pomlčiek).

6. Pomocou číselnej klávesnice zadajte požadovaný počet kópií.
7. Ak chcete zmeniť nastavenia tlače, stlačením tlačidla ▲ alebo ▼ vyberte nastavenie, ktoré chcete zmeniť, a potom stlačte tlačidlo **OK**.

   Po dokončení stlačte **OK**.
8. Stlačte **Colour Start (Štart Farba)**.

Súvisiace informácie

- Tlač fotografií z jednotky USB Flash na zariadení Brother
- Tlač fotografie s indexom (miniatúrami) z jednotky USB Flash
- Nastavenia tlače fotografií

Tlač fotografií s automatickým orezaním

Súvisiace modely: MFC-T910DW

Ak je fotografia príliš dlhá alebo široká a nezmestí sa do rozloženia, časť fotografie sa oreže.

- Vo výrobnom nastavení je táto funkcia zapnutá. Ak chcete tlačiť celý obrázok, zmeňte toto nastavenie na vypnuté.
- Ak vypnete nastavenie `[Orezavanie]`, vypnite tiež nastavenie `[Bezokrajov]`.

Orezanie: Zapnuté

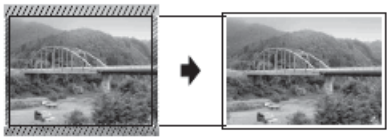

Orezanie: Vypnuté

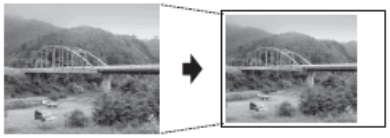

1. Vložte jednotku USB flash do USB slotu.
2. Stlačte tlačidlo (**PHOTO/WEB (FOTO/WEB)**).
3. Stlačením tlačidla ▲ alebo ▼ vyberte `[Tlac JPEG]`. Stlačte tlačidlo **OK**.
4. Stlačením tlačidla ▲ alebo ▼ vyberte `[Zvolte subory]`. Stlačte tlačidlo **OK**.
5. Stlačením tlačidla ◀ alebo ▶ zobrazte fotografiu, ktorú chcete vytlačiť.
6. Pomocou číselnej klávesnice zadajte počet kópií.
7. Stlačte tlačidlo **OK**.
8. Stlačením tlačidla ▲ alebo ▼ vyberte nasledujúce položky:
   a. Vyberte položku `[Orezavanie]`. Stlačte tlačidlo **OK**.
   b. Vyberte `[Zapnute]` (alebo `[Vypnute]`). Stlačte tlačidlo **OK**.
9. Stlačte **Colour Start (Štart Farba)**.

Súvisiace informácie

- Tlač fotografií z jednotky USB Flash na zariadení Brother
- Ďalšie problémy

Tlač fotografií bez okrajov z ovládača USB flash

Súvisiace modely: MFC-T910DW

Táto funkcia rozširuje oblasť tlače k okrajom papiera. Tlač bude pomalšia.

1. Vložte jednotku USB flash do USB slotu.
2. Stlačte tlačidlo (**PHOTO/WEB (FOTO/WEB)**).
3. Stlačením tlačidla ▲ alebo ▼ vyberte `[Tlac JPEG]`. Stlačte tlačidlo **OK**.
4. Stlačením tlačidla ▲ alebo ▼ vyberte `[Zvolte subory]`. Stlačte tlačidlo **OK**.
5. Stlačením tlačidla ◀ alebo ▶ zobrazte fotografiu, ktorú chcete vytlačiť.
6. Pomocou číselnej klávesnice zadajte počet kópií.
7. Stlačte tlačidlo **OK**.
8. Stlačením tlačidla ▲ alebo ▼ vyberte nasledujúce položky:
   a. Vyberte položku `[Bezokrajov]`. Stlačte tlačidlo **OK**.
   b. Vyberte `[Zapnute]` (alebo `[Vypnute]`). Stlačte tlačidlo **OK**.
9. Stlačte **Colour Start (Štart Farba)**.

Súvisiace informácie

- Tlač fotografií z jednotky USB Flash na zariadení Brother
- Ďalšie problémy

Tlač dátumu z údajov vašej fotografie

Súvisiace modely: MFC-T910DW

Tlač dátumu, ak je súčasťou údajov fotografie. Dátum sa vytlačí v pravom dolnom rohu. Ak chcete použiť toto nastavenie, fotografia musí obsahovať dátum.

1. Vložte jednotku USB flash do USB slotu.
2. Stlačte tlačidlo (**PHOTO/WEB (FOTO/WEB)**).
3. Stlačením tlačidla ▲ alebo ▼ vyberte `[Tlac JPEG]`. Stlačte tlačidlo **OK**.
4. Stlačením tlačidla ▲ alebo ▼ vyberte `[Zvolte subory]`. Stlačte tlačidlo **OK**.
5. Stlačením tlačidla ◀ alebo ▶ zobrazte fotografiu, ktorú chcete vytlačiť.
6. Pomocou číselnej klávesnice zadajte počet kópií.
7. Stlačte tlačidlo **OK**.
8. Stlačením tlačidla ▲ alebo ▼ vyberte nasledujúce položky:
   a. Vyberte položku `[Tlac datumu]`. Stlačte tlačidlo **OK**.
   b. Vyberte `[Zapnute]` (alebo `[Vypnute]`). Stlačte tlačidlo **OK**.
9. Stlačte **Colour Start (Štart Farba)**.

Súvisiace informácie

- Tlač fotografií z jednotky USB Flash na zariadení Brother

Nastavenia tlače fotografií

Súvisiace modely: MFC-T910DW

Možnosť	Popis
Kvalita tlace	Vyberte rozlíšenie tlače pre váš typ dokumentu. Ak ste vybrali možnosť Atrm papier v nastavení Typ papiera, môžete vybrať len možnosť Jemne.
Typ papiera	Vyberte typ papiera.
Velk.papiera	Vyberte formát papiera.
Vyber zasob.	Vyberte zásobník.
Rozl. tlace	Vyberte rozloženie pri tlači.
Jas	Umožňuje prispôsobiť jas.
Kontrast	Umožňuje prispôsobiť kontrast. Väčším kontrastom dosiahnete ostrejší a živší vzhľad obrázka.
Orezavanie	Umožňuje orezať obrázok okolo okrajov, aby zodpovedal formátu papiera alebo veľkosti tlače. Vypnite túto funkciu, ak chcete tlačiť celé obrázky alebo predísť neželanému orezaniu.
Bezokrajov	Umožňuje rozšíriť oblasť tlače tak, aby zodpovedala okrajom papiera.
Tlac datumu	Umožňuje vytlačiť dátum na fotografiu.
Uloz nov.predvol	Uloženie najčastejšie používaných nastavení tlače ako predvolených.
Vyrobny Reset	Umožňuje obnoviť všetky zmenené nastavenia tlače na výrobné nastavenia.

Súvisiace informácie

- Tlač fotografií z jednotky USB Flash na zariadení Brother
- Zobrazenie náhľadu a tlač fotografií z jednotky USB flash
- Tlač fotografií podľa čísla obrázku

Tlač fotografií z aplikácie ControlCenter4 (Windows®)

Fotografie môžete tlačiť a upravovať pomocou rôznych funkcií aplikácie ControlCenter.

1. Uistite sa, že ste do zásobníka na papier vložili správny typ média.

DÔLEŽITÉ

- Najlepšie výsledky dosiahnete pri používaní papiera Brother.
- Ak tlačíte na fotopapier značky Brother, vložte do zásobníka na papier ešte jeden list fotopapiera toho istého druhu navyše.

2. Na paneli úloh kliknite na ikonu (**ControlCenter4**) a potom kliknite na **Otvoriť**.
3. Vykonajte jednu z nasledujúcich činností:
   - Ak používate **Pokročilý režim**, kliknite na kartu **Foto** a potom na tlačidlo **Tlač fotografií**.
   - Ak používate **Domáci režim**, kliknite na kartu **Foto**.

4. Vyberte priečinok s obrázkom, ktorý chcete vytlačiť.

Možnosť	Popis
Môj priečinok CC4	Tlačidlo Môj priečinok CC4 umožňuje otvoriť priečinok aplikácie ControlCenter4 umiestnený v priečinku Moje obrázky v počítači.
Pracovná plocha	Tlačidlo Pracovná plocha umožňuje otvoriť stromovú štruktúru priečinkov z pracovnej plochy, aby ste mohli vybrať súbory, ktoré chcete vytlačiť.

5. Začiarknutím políčka pod miniatúrami obrázkov v obrázkovom prehliadači vyberte obrázky, ktoré chcete tlačiť.

Možnosť	Popis
Vybrať všetky	Výber všetkých miniatúr v aktuálnom zobrazení.
Odobrať z výberu všetky	Zrušenie výberu všetkých miniatúr v aktuálnom zobrazení.

6. Kliknutím na + − určte počet kópií, ktoré chcete vytlačiť (1 – 99).
7. Ak chcete pred tlačou fotografiu orezať, kliknite na **Upraviť**.
8. Kliknite na tlačidlo **Tlačiť**.

   Zobrazí sa okno nastavení tlače.
9. Nakonfigurujte nastavenia pre možnosti **Veľkosť papiera**, **Typ média** a **Rozloženie**.

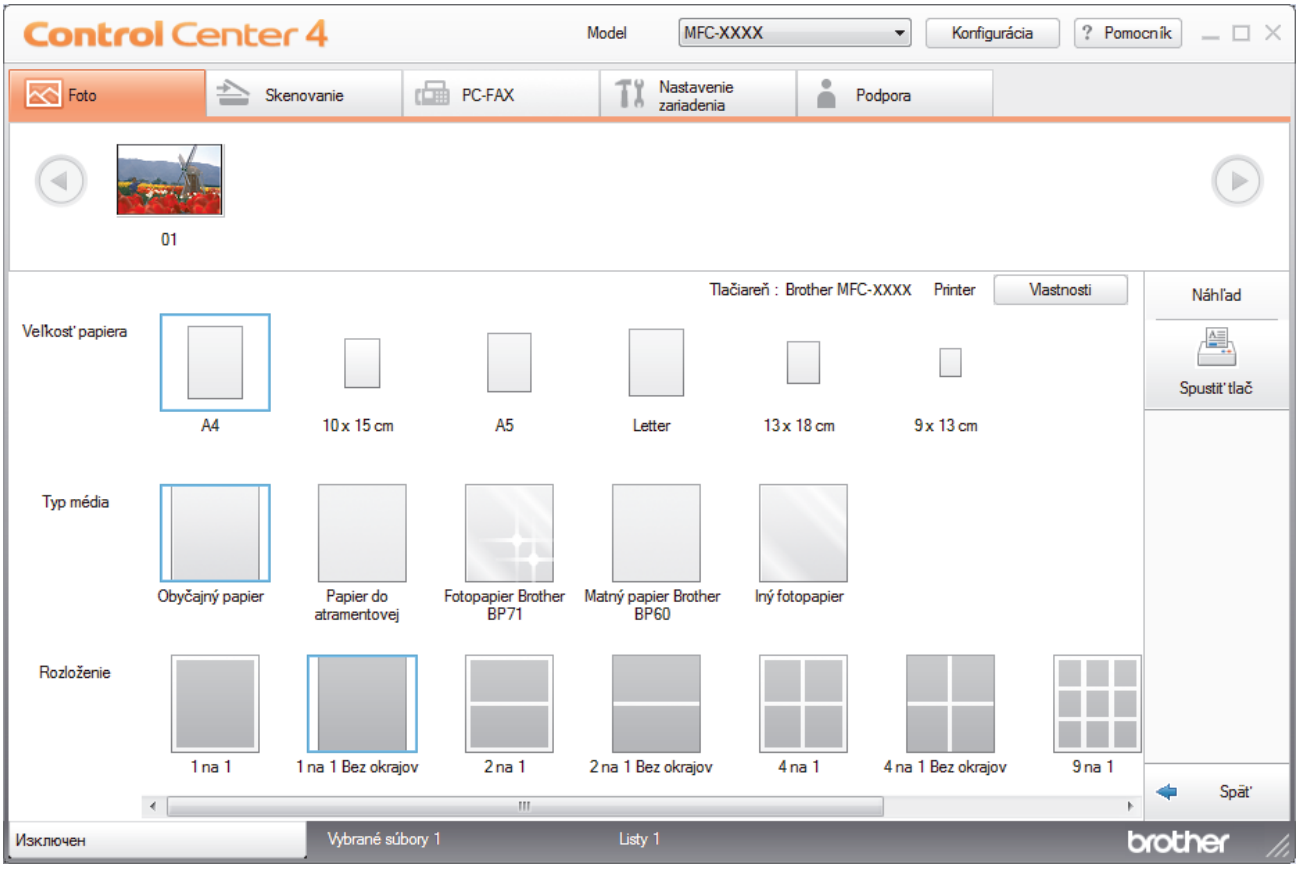

10. V prípade potreby nakonfigurujte stlačením tlačidla **Vlastnosti** možnosti **Kvalita tlače**, **Farebne / Stupne sivej** a **Režim farieb**. Ak chcete v pravom dolnom rohu obrázka vytlačiť časovú značku obrázka, začiarknite políčko **Vytlačiť dátum**.
11. Ak chcete zmeniť ďalšie nastavenia tlačiarne, kliknite na tlačidlo **Voľby tlače...**. (Len v pokročilom režime)
12. Kliknite na tlačidlo **OK**.
13. Kliknutím na tlačidlo **Náhľad** zobrazte na obrazovke obrázok pred tlačou.
14. Kliknite na tlačidlo **Spustiť tlač**.

Súvisiace informácie

- PhotoCapture Center
- Upravovanie fotografií pomocou aplikácie ControlCenter4 (Windows®)

Upravovanie fotografií pomocou aplikácie ControlCenter4 (Windows®)

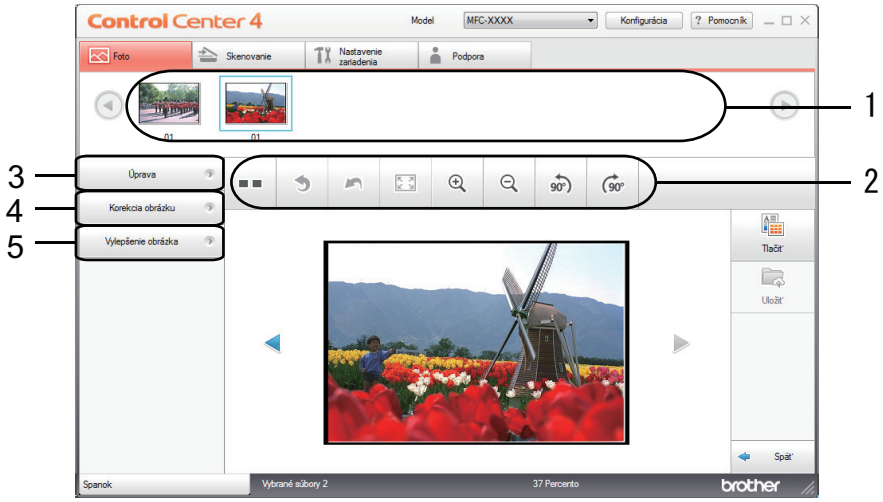

1. V tejto oblasti sa zobrazujú aktuálne vybraté obrázky a počty kópií jednotlivých obrázkov, ktoré sa vytlačia.
2. Tieto tlačidlá vám umožňujú ovládať spôsob zobrazenia vybratého obrázka.

Tlačidlá	Popis
(**Porovnať**)	Porovnanie upraveného obrázka s originálom.
(**Krok späť**)	Zrušenie poslednej úpravy použitej na vybratý obrázok.
(**Reštartovať**)	Zrušenie všetkých úprav použitých na vybratý obrázok. Upravený obrázok sa vráti do pôvodného stavu.
(**Prispôsobiť veľkosti okna**)	Nastavenie úrovne priblíženia tak, aby obrázok vyplnil okno.
(**Zväčšiť/Zmenšiť**)	Zväčšenie alebo zmenšenie vybratého obrázka.
(**Otočiť proti smeru otáčania hodinových ručičiek/Otočiť v smere otáčania hodinových ručičiek**)	Otočenie obrázka v smere alebo proti smeru hodinových ručičiek o 90 stupňov.
(Predchádzajúci/Nasledujúci)	Zobrazenie predchádzajúceho alebo nasledujúceho obrázka.

3. **Úprava**

   Táto funkcia umožňuje odstránenie neželaných oblastí z fotografií.

4. **Korekcia obrázku**

   Automatická korekcia

   Túto možnosť vyberte, ak chcete použiť niekoľko automatických úprav, ktoré dokážu vylepšiť obrázok.

   Odstránenie efektu červených očí

   Túto možnosť vyberte, ak chcete odstrániť efekt červených očí, ktorý niekedy spôsobí blesk fotoaparátu.

   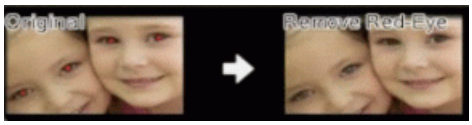

   Čiernobielo

   Túto možnosť vyberte, ak chcete z obrázka odstrániť informácie o farbách.

Sépia

Túto možnosť vyberte, ak chcete z obrázka odstrániť informácie o farbách a pridať sépiový nádych.

5. **Vylepšenie obrázka**

Prírodný efekt

Túto možnosť vyberte, ak chcete vylepšiť prirodzené farby, napríklad zelenú a modrú.

Nočný efekt

Túto možnosť vyberte, ak chcete optimalizovať nastavenia obrázka pre fotografiu nočnej scény.

Jemné osvetlenie

Túto možnosť vyberte, ak chcete zjemniť jasné obrysy.

Súvisiace informácie

- Tlač fotografií z aplikácie ControlCenter4 (Windows®)

Sieť

- Podporované základné sieťové funkcie
- Softvér a pomôcky na správu siete
- Ďalšie metódy konfigurácie zariadenia Brother pre bezdrôtovú sieť
- Pokročilé sieťové funkcie
- Technické informácie pre pokročilých používateľov

Podporované základné sieťové funkcie

Súvisiace modely: DCP-T510W/DCP-T710W/MFC-T910DW

Tlačový server podporuje rôzne funkcie v závislosti od operačného systému. V tejto tabuľke sú uvedené sieťové funkcie a pripojenia podporované jednotlivými operačnými systémami.

Operačné systémy	**Windows® 7** **Windows® 8** **Windows® 10**	**Windows Server® 2008/2012/2012 R2/2016**	**macOS**
Tlač	Áno	Áno	Áno
Skenovanie	Áno		Áno
Odosielanie faxov z počítača (Dostupné len pre určité modely) [1]	Áno		Áno
Prijímanie faxov do počítača (Dostupné len pre určité modely) [1]	Áno		
BRAdmin Light [2]	Áno	Áno	
BRAdmin Professional [3]	Áno	Áno	
Diaľkové nastavenie (Dostupné len pre určité modely) [1]	Áno		
Status Monitor	Áno		Áno
Sprievodca zavedením ovládača	Áno	Áno	

Súvisiace informácie

- Sieť

1 Nie je k dispozícii pri modeloch DCP.

2 Aplikáciu BRAdmin Light možno prevziať zo stránky vášho modelu support.brother.com.

3 Pomôcka BRAdmin Professional je k dispozícii na prevzatie na stránke vášho modelu na adrese support.brother.com.

Softvér a pomôcky na správu siete

Konfigurujte a meňte sieťové nastavenia zariadenia Brother s použitím pomôcky na správu.

- Informácie o softvéri a pomôckach na správu siete
- Zmena nastavení zariadenia z počítača

Informácie o softvéri a pomôckach na správu siete

Súvisiace modely: DCP-T510W/DCP-T710W/MFC-T910DW

BRAdmin Light (Windows®)

Pomôcka BRAdmin Light je určená na počiatočné nastavenie zariadení Brother pripojených do siete. Táto pomôcka tiež umožňuje vyhľadávať produkty Brother v sieti, zobrazovať stav a konfigurovať základné sieťové nastavenia, ako je napríklad adresa IP.

Ak chcete prevziať softvér BRAdmin Light, prejdite na stránku **Downloads (Na prevzatie)** svojho modelu na lokalite Brother Solutions Center support.brother.com.

- Ak používate bránu firewall systému Windows® alebo funkciu brány firewall antispywarového softvéru alebo antivírusovej aplikácie, dočasne ich zakážte. Keď si budete istí, že môžete tlačiť, nakonfigurujte softvérové nastavenia podľa pokynov.

BRAdmin Professional (Windows®)

BRAdmin Professional je pomôcka na pokročilú správu zariadení Brother pripojených k sieti. Táto pomôcka umožňuje vyhľadať výrobky Brother vo vašej sieti a zobraziť stavy zariadení v prehľadnom okne v štýle programu Windows® Prieskumník, v ktorom možno rozpoznať stavy jednotlivých zariadení pomocou zmeny farby. Môžete nakonfigurovať nastavenia siete a zariadenia a aktualizovať firmvér zariadenia z počítača so systémom Windows® vo vašej sieti LAN. Pomôcka BRAdmin Professional zároveň dokáže zaznamenávať aktivitu zariadení Brother v sieti do denníka a údaje denníka exportovať.

- Ak chcete prevziať najnovšiu verziu pomôcky Brother BRAdmin Professional, prejdite na stránku **Downloads (Na prevzatie)** svojho modelu na lokalite Brother Solutions Center na adrese support.brother.com.
- Názov uzla: Názov uzla je uvedený v aktuálnom okne pomôcky BRAdmin Professional. Pre káblovú sieť je predvolený názov uzla „BRNxxxxxxxxxxxx“ a pre bezdrôtovú sieť je to „BRWxxxxxxxxxxxx“ (kde „xxxxxxxxxxxx“ je adresa MAC alebo ethernetová adresa zariadenia).
- Ak používate bránu firewall systému Windows® alebo funkciu brány firewall antispywarového softvéru alebo antivírusovej aplikácie, dočasne ich zakážte. Keď si budete istí, že môžete tlačiť, nakonfigurujte softvérové nastavenia podľa pokynov.

Diaľkové nastavenie (Windows® a Mac) (MFC-T910DW)

Diaľkové nastavenie je program na konfiguráciu mnohých nastavení zariadenia a siete buď z aplikácie v systéme Windows® alebo aplikácie pre počítače Mac. Po spustení tejto aplikácie sa do vášho počítača automaticky prevezmú nastavenia zariadenia a zobrazia sa na obrazovke počítača. Ak nastavenia zmeníte, môžete ich nahrať priamo do zariadenia.

Windows®

Túto pomôcku možno používať pri pripojení USB alebo k sieti.

Počítače Mac

- Ak chcete prevziať Diaľkové nastavenie prejdite na stránku **Downloads (Na prevzatie)** svojho modelu na lokalite Brother Solutions Center (support.brother.com).
- Túto pomôcku možno používať pri pripojení USB.

Súvisiace informácie

- Softvér a pomôcky na správu siete

Ďalšie metódy konfigurácie zariadenia Brother pre bezdrôtovú sieť

Ak chcete zariadenie pripojiť k bezdrôtovej sieti, odporúčame použiť inštalačný disk Brother.

- Pred konfiguráciou zariadenia Brother pre bezdrôtovú sieť
- Konfigurácia zariadenia pre bezdrôtovú sieť pomocou metódy stlačenia jedného tlačidla štandardu Wi-Fi Protected Setup™ (WPS)
- Konfigurácia zariadenia pre bezdrôtovú sieť pomocou metódy PIN štandardu Wi-Fi Protected Setup™ (WPS)
- Konfigurácia zariadenia pre bezdrôtovú sieť, ak sa identifikátor SSID nevysiela
- Používanie siete Wi-Fi Direct®

Pred konfiguráciou zariadenia Brother pre bezdrôtovú sieť

Súvisiace modely: DCP-T510W/DCP-T710W/MFC-T910DW

Skôr, ako sa pokúsite o konfiguráciu bezdrôtovej siete, preverte nasledovné:

- Najlepšie výsledky pri normálnej každodennej tlači dokumentov dosiahnete vtedy, keď zariadenie Brother umiestnite čo možno najbližšie k prístupovému bodu alebo smerovaču bezdrôtovej siete LAN s minimom prekážok. Veľké objekty a steny medzi oboma zariadeniami a rušenie z iných elektronických zariadení môžu negatívne ovplyvniť rýchlosť prenosu údajov dokumentov.

  Vzhľadom na tieto faktory nemusí byť bezdrôtové pripojenie ideálnym riešením pre všetky typy dokumentov a aplikácií. Ak tlačíte veľké súbory, napríklad dokumenty s väčším počtom strán a rôznymi kombináciami textu a bohatej grafiky, mali by ste zvážiť použitie káblového ethernetového pripojenia na rýchlejší prenos údajov (len pri podporovaných modeloch), alebo použitie rozhrania USB, ktoré poskytuje najvyššiu prenosovú rýchlosť.
- Zariadenie Brother podporuje káblovú aj bezdrôtovú sieť (len pri podporovaných modeloch), oba spôsoby pripojenia sa však nemôžu používať súčasne. Napriek tomu však pripojenie prostredníctvom bezdrôtovej siete a rozhrania Wi-Fi Direct alebo pripojenie prostredníctvom káblovej siete (len podporované modely) a rozhrania Wi-Fi Direct možno používať súčasne.

Ak nepoznáte informácie o zabezpečení, obráťte sa na výrobcu smerovača, správcu vášho systému alebo poskytovateľa pripojenia na internet.

Súvisiace informácie

- Ďalšie metódy konfigurácie zariadenia Brother pre bezdrôtovú sieť

Konfigurácia zariadenia pre bezdrôtovú sieť pomocou metódy stlačenia jedného tlačidla štandardu Wi-Fi Protected Setup™ (WPS)

Súvisiace modely: DCP-T510W/DCP-T710W/MFC-T910DW

Ak váš bezdrôtový prístupový bod/smerovač podporuje technológiu WPS (konfigurácia stlačením tlačidla), na konfiguráciu nastavení bezdrôtovej siete zariadenia môžete použiť funkciu WPS pomocou ponuky ovládacieho panela.

Smerovače alebo prístupové body s podporou štandardu WPS sú označené týmto symbolom:

>> DCP-T510W/DCP-T710W
>> MFC-T910DW

DCP-T510W/DCP-T710W

1. Stlačte **Menu**.
2. Stlačením tlačidla ▲ alebo ▼ vyberte nasledujúce položky:
   a. Vyberte `[Siet]`. Stlačte tlačidlo **OK**.
   b. Vyberte `[WLAN]`. Stlačte **OK**.
   c. Vyberte `[WPS]`. Stlačte **OK**.
3. Keď sa zobrazí `[Povolit WLAN?]`, stlačením ▲ vyberte možnosť `[Ano]`.

   Tým spustíte sprievodcu nastavením bezdrôtovej siete. Výber zrušíte stlačením tlačidla **Stop/Exit (Stop/Koniec)**.
4. Keď sa na displeji LCD zobrazia pokyny na to, aby ste spustili WPS, stlačte tlačidlo WPS na bezdrôtovom prístupovom bode alebo smerovači. Na zariadení potom stlačte tlačidlo **OK**. Vaše zariadenie sa automaticky pokúsi pripojiť k bezdrôtovej sieti.

Ak sa bezdrôtové zariadenie úspešne pripojilo, na displeji LCD zariadenia sa zobrazí `[Pripojene]`.

Dokončili ste nastavenie bezdrôtovej siete. Ak chcete nainštalovať **Full Driver & Software Package(Plný ovládač a softvérový balík)** potrebný na prevádzku zariadenia, vložte inštalačný disk Brother do počítača alebo prejdite na stránku **Downloads (Na prevzatie)** vášho modelu na lokalite Brother Solutions Center na adrese support.brother.com.

MFC-T910DW

1. Stlačte tlačidlo **Settings (Nastavenia)**.
2. Stlačením tlačidla ▲ alebo ▼ vyberte nasledujúce položky:
   a. Vyberte položku `[Siet]`. Stlačte tlačidlo **OK**.
   b. Vyberte položku `[WLAN]`. Stlačte tlačidlo **OK**.
   c. Vyberte položku `[WPS]`. Stlačte **OK**.
3. Keď sa zobrazí hlásenie `[Povolit WLAN?]`, stlačte ▶.

   Spustí sa program pre bezdrôtové nastavenie. Zrušenie vykonáte stlačením ◀.

4. Keď sa na displeji LCD zobrazia pokyny na to, aby ste spustili WPS, stlačte tlačidlo WPS na bezdrôtovom prístupovom bode alebo smerovači. Na zariadení potom stlačte tlačidlo ▶. Vaše zariadenie sa automaticky pokúsi pripojiť k bezdrôtovej sieti.

Ak sa bezdrôtové zariadenie úspešne pripojilo, na displeji LCD zariadenia sa zobrazí `[Pripojene]`.

Dokončili ste nastavenie bezdrôtovej siete. Ak chcete nainštalovať **Full Driver & Software Package(Plný ovládač a softvérový balík)** potrebný na prevádzku zariadenia, vložte inštalačný disk Brother do počítača alebo prejdite na stránku **Downloads (Na prevzatie)** vášho modelu na lokalite Brother Solutions Center na adrese support.brother.com.

Súvisiace informácie

- Ďalšie metódy konfigurácie zariadenia Brother pre bezdrôtovú sieť

Konfigurácia zariadenia pre bezdrôtovú sieť pomocou metódy PIN štandardu Wi-Fi Protected Setup™ (WPS)

Súvisiace modely: DCP-T510W/DCP-T710W/MFC-T910DW

Ak váš prístupový bod/smerovač bezdrôtovej siete LAN podporuje štandard WPS, na konfiguráciu nastavení bezdrôtovej siete môžete použiť metódu osobného identifikačného čísla (PIN).

Metóda PIN je jednou z metód pripojenia vyvinutých organizáciou Wi-Fi Alliance®. Po zadaní PIN kódu vytvoreného zariadením, ktoré sa prihlasuje (vaše zariadenie) do registrátora (zariadenia, ktoré spravuje bezdrôtovú sieť LAN) môžete nastaviť bezdrôtovú sieť a zabezpečenie. Ďalšie informácie o prístupe k režimu WPS nájdete v pokynoch dodaných s bezdrôtovým prístupovým bodom alebo smerovačom.

Typ A

Pripojenie, pri ktorom prístupový bod alebo smerovač (1) bezdrôtovej siete LAN plní zároveň úlohu registrátora.

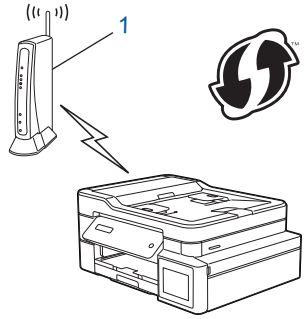

Typ B

Pripojenie, pri ktorom úlohu registrátora zastáva iné zariadenie (2), napríklad počítač.

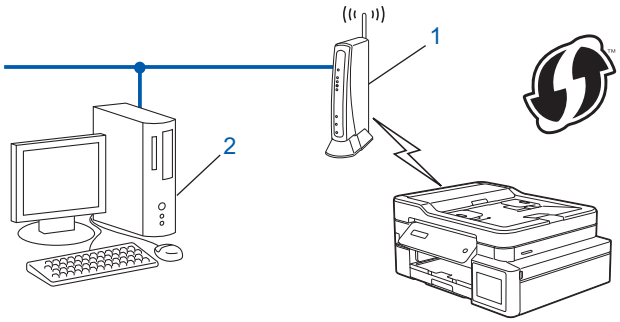

Smerovače alebo prístupové body s podporou štandardu WPS sú označené týmto symbolom:

>> DCP-T510W/DCP-T710W
>> MFC-T910DW

DCP-T510W/DCP-T710W

1. Stlačte **Menu**.
2. Stlačením tlačidla ▲ alebo ▼ vyberte nasledujúce položky:
   a. Vyberte `[Siet]`. Stlačte tlačidlo **OK**.

b. Vyberte [WLAN]. Stlačte **OK**.

c. Vyberte [WPS s PIN]. Stlačte **OK**.

3. Keď sa zobrazí [Povolit WLAN?], stlačením ▲ vyberte možnosť [Ano].

   Spustí sa sprievodca nastavením bezdrôtového pripojenia. Zrušenie vykonáte stlačením **Stop/Exit (Stop/Koniec)**.

4. Na displeji LCD sa zobrazí osemciferný PIN kód a zariadenie začne vyhľadávať bezdrôtový prístupový bod alebo smerovač siete LAN.
5. V počítači pripojenom k sieti zadajte do panela s adresou v prehľadávači adresu IP zariadenia, ktoré používate ako registrátor. (Napríklad: http://192.168.1.2)
6. Prejdite na stránku nastavení WPS a zadajte kód PIN, a potom postupujte podľa pokynov na displeji.

- Registrátor je zvyčajne prístupový bod alebo smerovač siete LAN.
- Stránka nastavení sa bude líšiť v závislosti od výrobcu prístupového bodu alebo smerovača bezdrôtovej siete LAN. Ďalšie informácie nájdete v pokynoch dodaných s prístupovým bodom alebo smerovačom siete LAN.

Ak ako registrátor používate počítač so systémom Windows® 7, Windows® 8 alebo Windows® 10, postupujte podľa nasledujúcich krokov:

7. Vykonajte jednu z nasledujúcich činností:

   - Windows® 7

     Kliknite na **(Štart)** > **Zariadenia a tlačiarne** > **Pridať zariadenie**.

   - Windows® 8

     Prejdite myšou do pravého dolného rohu pracovnej plochy. Keď sa zobrazí panel s ponukami, kliknite na položky **Nastavenie** > **Ovládací panel** > **Hardvér a zvuk** > **Zariadenia a tlačiarne** > **Pridať zariadenie**.

   - Windows® 10

     Kliknite na > **Systém** > **Ovládací panel**. V skupine **Hardvér a zvuk** kliknite na položku **Pridať zariadenie**.

- Ak chcete ako registrátor použiť počítač so systémom Windows® 7, Windows® 8 alebo Windows® 10, musíte ho vopred zaregistrovať do siete. Ďalšie informácie nájdete v pokynoch dodaných s prístupovým bodom alebo smerovačom siete LAN.
- Ak ako registrátor používate počítač so systémom Windows® 7, Windows® 8 alebo Windows® 10, ovládač tlačiarne môžete nainštalovať po konfigurácii bezdrôtového pripojenia podľa pokynov na displeji. Ak chcete nainštalovať **Full Driver & Software Package(Plný ovládač a softvérový balík)** potrebný na prevádzku zariadenia, vložte inštalačný disk Brother do počítača alebo prejdite na stránku **Downloads (Na prevzatie)** vášho modelu na lokalite Brother Solutions Center na adrese support.brother.com.

8. Vyberte svoje zariadenie a kliknite na tlačidlo **Ďalej**.
9. Zadajte PIN kód zobrazený na displeji LCD zariadenia a potom kliknite na tlačidlo **Ďalej**.
10. (Windows® 7) Vyberte sieť a kliknite na **Ďalej**.
11. Kliknite na položky **Zavrieť**.

MFC-T910DW

1. Stlačte tlačidlo **Settings (Nastavenia)**.
2. Stlačením tlačidla ▲ alebo ▼ vyberte nasledujúce položky:
   a. Vyberte položku [Siet]. Stlačte tlačidlo **OK**.
   b. Vyberte položku [WLAN]. Stlačte tlačidlo **OK**.
   c. Vyberte položku [WPS s kodom PIN]. Stlačte **OK**.
3. Keď sa zobrazí hlásenie [Povolit WLAN?], stlačte ▶.

   Spustí sa program pre bezdrôtové nastavenie. Zrušenie vykonáte stlačením ◀.

4. Na displeji LCD sa zobrazí osemciferný PIN kód a zariadenie začne vyhľadávať bezdrôtový prístupový bod alebo smerovač siete LAN.
5. V počítači pripojenom k sieti zadajte do panela s adresou v prehľadávači adresu IP zariadenia, ktoré používate ako registrátor. (Napríklad: http://192.168.1.2)
6. Prejdite na stránku nastavení WPS a zadajte kód PIN, a potom postupujte podľa pokynov na displeji.

- Registrátor je zvyčajne prístupový bod alebo smerovač siete LAN.
- Stránka nastavení sa bude líšiť v závislosti od výrobcu prístupového bodu alebo smerovača bezdrôtovej siete LAN. Ďalšie informácie nájdete v pokynoch dodaných s prístupovým bodom alebo smerovačom siete LAN.

Ak ako registrátor používate počítač so systémom Windows® 7, Windows® 8 alebo Windows® 10, postupujte podľa nasledujúcich krokov:

7. Vykonajte jednu z nasledujúcich činností:
   - Windows® 7

     Kliknite na **(Štart)** > **Zariadenia a tlačiarne** > **Pridať zariadenie**.
   - Windows® 8

     Prejdite myšou do pravého dolného rohu pracovnej plochy. Keď sa zobrazí panel s ponukami, kliknite na položky **Nastavenie** > **Ovládací panel** > **Hardvér a zvuk** > **Zariadenia a tlačiarne** > **Pridať zariadenie**.
   - Windows® 10

     Kliknite na > **Systém** > **Ovládací panel**. V skupine **Hardvér a zvuk** kliknite na položku **Pridať zariadenie**.

- Ak chcete ako registrátor použiť počítač so systémom Windows® 7, Windows® 8 alebo Windows® 10, musíte ho vopred zaregistrovať do siete. Ďalšie informácie nájdete v pokynoch dodaných s prístupovým bodom alebo smerovačom siete LAN.
- Ak ako registrátor používate počítač so systémom Windows® 7, Windows® 8 alebo Windows® 10, ovládač tlačiarne môžete nainštalovať po konfigurácii bezdrôtového pripojenia podľa pokynov na displeji. Ak chcete nainštalovať **Full Driver & Software Package(Plný ovládač a softvérový balík)** potrebný na prevádzku zariadenia, vložte inštalačný disk Brother do počítača alebo prejdite na stránku **Downloads (Na prevzatie)** vášho modelu na lokalite Brother Solutions Center na adrese support.brother.com.

8. Vyberte svoje zariadenie a kliknite na tlačidlo **Ďalej**.
9. Zadajte PIN kód zobrazený na displeji LCD zariadenia a potom kliknite na tlačidlo **Ďalej**.
10. (Windows® 7) Vyberte sieť a kliknite na **Ďalej**.
11. Kliknite na položky **Zavrieť**.

Súvisiace informácie

- Ďalšie metódy konfigurácie zariadenia Brother pre bezdrôtovú sieť

Konfigurácia zariadenia pre bezdrôtovú sieť, ak sa identifikátor SSID nevysiela

Súvisiace modely: DCP-T510W/DCP-T710W/MFC-T910DW

>> DCP-T510W/DCP-T710W
>> MFC-T910DW

DCP-T510W/DCP-T710W

Pred konfigurovaním zariadenia odporúčame zapísať si nastavenia bezdrôtovej siete. Tieto informácie budete potrebovať predtým, než budete môcť pokračovať v konfigurovaní.

1. Skontrolujte a zaznamenajte aktuálne nastavenia bezdrôtovej siete.

Názov siete (identifikátor SSID)

Režim komunikácie	Metóda overenia	Režim šifrovania	Sieťový kľúč
Infraštruktúra	Otvorený systém	ŽIADNE	-
		WEP	
	Zdieľaný kľúč	WEP	
	WPA/WPA2-PSK	AES	
		TKIP	

Napríklad:

Názov siete (identifikátor SSID)
HELLO

Režim komunikácie	Metóda overenia	Režim šifrovania	Sieťový kľúč
Infraštruktúra	WPA2-PSK	AES	12345678

Ak smerovač používa šifrovanie WEP, zadajte kľúč použitý ako prvý kľúč WEP. Zariadenie Brother podporuje iba použitie prvého kľúča WEP.

2. Stlačte **Menu**.
3. Stlačením tlačidla ▲ alebo ▼ vyberte možnosť `[Siet]` a potom stlačte tlačidlo **OK**.
4. Stlačením tlačidla ▲ alebo ▼ vyberte možnosť `[Sprievod.nast.]` a potom stlačte tlačidlo **OK**.
5. Keď sa zobrazí `[Povolit WLAN?]`, stlačením ▲ vyberte možnosť `[Ano]`.

   Tým spustíte sprievodcu nastavením bezdrôtovej siete. Výber zrušíte stlačením tlačidla **Stop/Exit (Stop/Koniec)**.
6. Zariadenie začne vyhľadávať sieť a zobrazí zoznam dostupných identifikátorov SSID. Stlačením tlačidla ▲ alebo ▼ vyberte možnosť `[<Nove SSID>]` a potom stlačte tlačidlo **OK**.
7. Zadajte názov identifikátora SSID a potom stlačte tlačidlo **OK**.

Viac informácií o tom, ako zadávať text ➤➤ *Príloha*

8. Stlačením tlačidla ▲ alebo ▼ vyberte možnosť `[Infrastruktura]` a potom stlačte tlačidlo **OK**.
9. Stlačením tlačidla ▲ alebo ▼ vyberte metódu overenia a potom stlačte tlačidlo **OK**.
10. Vykonajte jednu z nasledujúcich činností:

- Ak ste vybrali možnosť [Otvoreny syst.], stlačením tlačidla ▲ alebo ▼ vyberte typ šifrovania [Ziadne] alebo [WPS] a potom stlačte tlačidlo **OK**.

  Ak ste pre typ šifrovania vybrali možnosť [WPS], zadajte kľúč WEP a potom stlačte tlačidlo **OK**.
- Ak ste vybrali možnosť [Zdielany kluc], zadajte kľúč WEP a potom stlačte tlačidlo **OK**.
- Ak ste vybrali možnosť [WPA/WPA2-PSK], stlačením tlačidla ▲ alebo ▼ vyberte typ šifrovania [TKIP] alebo [AES] a potom stlačte tlačidlo **OK**.

  Zadajte kľúč WPA a potom stlačte tlačidlo **OK**.

- Viac informácií o tom, ako zadávať text ➤➤ *Príloha*
- Zariadenie Brother podporuje iba použitie prvého kľúča WEP.

11. Ak chcete použiť nastavenia, stlačením ▲ vyberte možnosť [Ano]. Ak chcete operáciu zrušiť, stlačením ▼ vyberte [Nie].
12. Zariadenie sa pokúsi pripojiť k vybratému bezdrôtovému zariadeniu.

Ak sa bezdrôtové zariadenie úspešne pripojilo, na displeji LCD zariadenia sa zobrazí [Pripojene].

Dokončili ste nastavenie bezdrôtovej siete. Ak chcete nainštalovať **Full Driver & Software Package(Plný ovládač a softvérový balík)** potrebný na prevádzku zariadenia, vložte inštalačný disk Brother do počítača alebo prejdite na stránku **Downloads (Na prevzatie)** vášho modelu na lokalite Brother Solutions Center na adrese support.brother.com.

MFC-T910DW

Pred konfigurovaním zariadenia odporúčame zapísať si nastavenia bezdrôtovej siete. Tieto informácie budete potrebovať predtým, než budete môcť pokračovať v konfigurovaní.

1. Skontrolujte a zapíšte si aktuálne nastavenia bezdrôtovej siete.

Názov siete (identifikátor SSID)

Komunikačný režim	**Authentication Method (Metóda overenia)**	**Režim šifrovania**	**Sieťový kľúč**
Infraštruktúra	Otvorený systém	ŽIADNE	-
		WEP	
	Zdieľaný kľúč	WEP	
	WPA/WPA2-PSK	AES	
		TKIP	

Napríklad:

Názov siete (identifikátor SSID)
HELLO

Komunikačný režim	**Authentication Method (Metóda overenia)**	**Režim šifrovania**	**Sieťový kľúč**
Infraštruktúra	WPA2-PSK	AES	12345678

Ak smerovač používa šifrovanie WEP, zadajte kľúč použitý ako prvý kľúč WEP. Zariadenie Brother podporuje použitie len prvého prednastaveného kľúča WEP.

2. Stlačte tlačidlo **Settings (Nastavenia)**.
3. Stlačením tlačidla ▲ alebo ▼ vyberte nasledujúce položky:
   a. Vyberte položku [Siet]. Stlačte tlačidlo **OK**.

b. Vyberte položku [WLAN]. Stlačte tlačidlo **OK**.

c. Vyberte položku [Sprievod.nast.]. Stlačte **OK**.

4. Keď sa zobrazí hlásenie [Povolit WLAN?], stlačte ▶.

   Spustí sa program pre bezdrôtové nastavenie. Zrušenie vykonáte stlačením ◀.

5. Zariadenie začne vyhľadávať sieť a zobrazí zoznam dostupných identifikátorov SSID. Stlačením tlačidla ▲ alebo ▼ vyberte možnosť [<Nove SSID>] a potom stlačte tlačidlo **OK**.

6. Zadajte názov identifikátora SSID a potom stlačte tlačidlo **OK**.

Viac informácií o tom, ako zadávať text ➤➤ *Príloha*

7. Stlačením tlačidla ▲ alebo ▼ vyberte nasledujúce položky:

   a. Vyberte položku [Infrastruktura]. Stlačte **OK**.

   b. Vyberte metódu overenia. Stlačte **OK**.

8. Vykonajte jednu z nasledujúcich činností:

   - Ak ste vybrali možnosť [Otvoreny syst.], stlačením tlačidla ▲ alebo ▼ vyberte typ šifrovania [Ziadne] alebo [WEP] a potom stlačte tlačidlo **OK**.

     Ak ste pre typ šifrovania vybrali možnosť [WEP], zadajte kľúč WEP a potom stlačte tlačidlo **OK**.

   - Ak ste vybrali možnosť [Zdielany kluc], zadajte kľúč WEP a potom stlačte tlačidlo **OK**.

   - Ak ste zvolili možnosť [WPA/WPA2-PSK], stlačením ▲ alebo ▼ zvoľte typ šifrovania [TKIP+AES] alebo [AES], a potom stlačte **OK**.

     Zadajte kľúč WPA a potom stlačte tlačidlo **OK**.

- Viac informácií o tom, ako zadávať text ➤➤ *Príloha*
- Zariadenie Brother podporuje iba použitie prvého kľúča WEP.

9. Zariadenie sa pokúsi pripojiť k vybratému bezdrôtovému zariadeniu.

Ak sa bezdrôtové zariadenie úspešne pripojilo, na displeji LCD zariadenia sa zobrazí [Pripojene].

Dokončili ste nastavenie bezdrôtovej siete. Ak chcete nainštalovať **Full Driver & Software Package(Plný ovládač a softvérový balík)** potrebný na prevádzku zariadenia, vložte inštalačný disk Brother do počítača alebo prejdite na stránku **Downloads (Na prevzatie)** vášho modelu na lokalite Brother Solutions Center na adrese support.brother.com.

Súvisiace informácie

- Ďalšie metódy konfigurácie zariadenia Brother pre bezdrôtovú sieť
- Nemôžem dokončiť konfigurovanie nastavenia bezdrôtovej siete

Používanie siete Wi-Fi Direct®

- Tlač z vášho mobilného zariadenia pomocou štandardu Wi-Fi Direct
- Konfigurovanie siete Wi-Fi Direct
- Nemôžem dokončiť konfigurovanie nastavenia bezdrôtovej siete

Tlač z vášho mobilného zariadenia pomocou štandardu Wi-Fi Direct

Súvisiace modely: DCP-T510W/DCP-T710W/MFC-T910DW

Wi-Fi Direct je jednou z metód konfigurácie bezdrôtových funkcií, vyvinutých spoločnosťou Wi-Fi Alliance®. Umožňuje nakonfigurovať zabezpečenú bezdrôtovú sieť medzi zariadením Brother a mobilným zariadením, ako je napríklad zariadenie so systémom Android™, Windows® alebo zariadenie iPhone, iPod touch či iPad, bez použitia prístupového bodu. Wi-Fi Direct podporuje konfiguráciu bezdrôtovej siete pomocou metódy jedného stlačenia alebo metódy PIN štandardu Wi-Fi Protected Setup™ (WPS). Bezdrôtovú sieť môžete tiež konfigurovať manuálnym nastavením SSID a hesla. Funkcia Wi-Fi Direct zariadenia Brother podporuje zabezpečenie WPA2™ so šifrovaním AES.

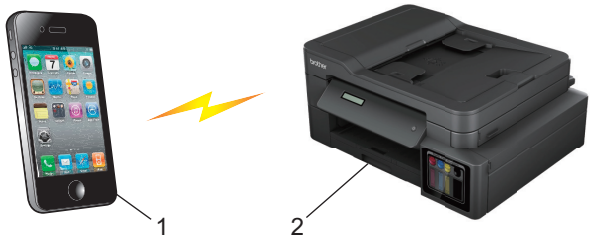

1. Mobilné zariadenie
2. Vaše zariadenie Brother

- Zariadenie Brother podporuje káblovú aj bezdrôtovú sieť (iba podporované modely), oba spôsoby pripojenia sa však nemôžu používať súčasne. Napriek tomu však pripojenie prostredníctvom bezdrôtovej siete a rozhrania Wi-Fi Direct alebo pripojenie prostredníctvom káblovej siete a rozhrania Wi-Fi Direct možno používať súčasne.
- Zariadenie podporované funkciou Wi-Fi Direct sa môže stať majiteľom skupiny (G/O). Pri konfigurovaní siete Wi-Fi Direct slúži majiteľ skupiny (G/O) ako prístupový bod.

Súvisiace informácie

- Používanie siete Wi-Fi Direct®

Konfigurovanie siete Wi-Fi Direct

Konfigurovanie nastavení vašej siete Wi-Fi Direct z ovládacieho panela vášho zariadenia.

- Prehľad konfigurácie siete Wi-Fi Direct
- Konfigurácia siete Wi-Fi Direct metódou stlačenia jedného tlačidla
- Konfigurácia siete Wi-Fi Direct pomocou metódy stlačenia jedného tlačidla štandardu Wi-Fi Protected Setup™ (WPS)
- Konfigurovanie vašej siete Wi-Fi Direct pomocou metódy PIN
- Konfigurácia siete Wi-Fi Direct metódou PIN štandardu Wi-Fi Protected Setup™ (WPS)
- Manuálna konfigurácia siete Wi-Fi Direct

Prehľad konfigurácie siete Wi-Fi Direct

Súvisiace modely: DCP-T510W/DCP-T710W/MFC-T910DW

V nasledujúcich pokynoch je uvedených päť spôsobov konfigurácie vášho zariadenia Brother v prostredí bezdrôtovej siete. Zvoľte uprednostňovaný spôsob pre vaše prostredie.

Skontrolujte konfiguráciu mobilného zariadenia.

1. Podporuje vaše mobilné zariadenie funkciu Wi-Fi Direct?

Možnosť	Popis
Áno	Prejdite na krok 2
Nie	Prejdite na krok 3

2. Podporuje vaše mobilné zariadenie konfiguráciu stlačením jedného tlačidla pre funkciu Wi-Fi Direct?

Možnosť	Popis
Áno	➤➤ *Súvisiace informácie*: Konfigurácia siete Wi-Fi Direct metódou stlačenia jedného tlačidla
Nie	➤➤ *Súvisiace informácie*: Konfigurovanie vašej siete Wi-Fi Direct pomocou metódy PIN

3. Podporuje vaše mobilné zariadenie funkciu Wi-Fi Protected Setup™ (WPS)?

Možnosť	Popis
Áno	Prejdite na krok 4
Nie	➤➤ *Súvisiace informácie*: Manuálna konfigurácia siete Wi-Fi Direct

4. Podporuje vaše mobilné zariadenie konfiguráciu stlačením jedného tlačidla pre funkciu Wi-Fi Protected Setup™ (WPS)?

Možnosť	Popis
Áno	➤➤ *Súvisiace informácie*: Konfigurácia siete Wi-Fi Direct pomocou metódy stlačenia jedného tlačidla štandardu Wi-Fi Protected Setup™ (WPS)
Nie	➤➤ *Súvisiace informácie*: Konfigurácia siete Wi-Fi Direct metódou PIN štandardu Wi-Fi Protected Setup™ (WPS)

Ak chcete použiť funkciu Brother iPrint&Scan v sieti Wi-Fi Direct konfigurovanej prostredníctvom konfigurácie stlačením jedného tlačidla pri použití siete Wi-Fi Direct alebo prostredníctvom konfigurácie metódou PIN pri použití siete Wi-Fi Direct, zariadenie, ktoré používate na konfiguráciu siete Wi-Fi Direct, musí používať systém Android™ 4.0 alebo vyšší.

Súvisiace informácie

- Konfigurovanie siete Wi-Fi Direct
- Konfigurácia siete Wi-Fi Direct metódou stlačenia jedného tlačidla
- Konfigurovanie vašej siete Wi-Fi Direct pomocou metódy PIN
- Manuálna konfigurácia siete Wi-Fi Direct

- Konfigurácia siete Wi-Fi Direct pomocou metódy stlačenia jedného tlačidla štandardu Wi-Fi Protected Setup™ (WPS)
- Konfigurácia siete Wi-Fi Direct metódou PIN štandardu Wi-Fi Protected Setup™ (WPS)

Konfigurácia siete Wi-Fi Direct metódou stlačenia jedného tlačidla

Súvisiace modely: DCP-T510W/DCP-T710W/MFC-T910DW

>> DCP-T510W/DCP-T710W
>> MFC-T910DW

DCP-T510W/DCP-T710W

Ak vaše mobilné zariadenie podporuje štandard Wi-Fi Direct, sieť Wi-Fi Direct konfigurujte podľa týchto krokov:

Keď zariadenie prijme požiadavku siete Wi-Fi Direct z vášho mobilného zariadenia, na displeji LCD sa zobrazí hlásenie `[Prijala sa poziadavka na pripojenie Wi-Fi Direct. Stlacenim tlacidla [OK] sa pripojite.]`. Pripojte sa stlačením **OK**.

1. Stlačte **Menu**.
2. Stlačením tlačidla ▲ alebo ▼ vyberte nasledujúce položky:
   a. Vyberte `[Siet]`. Stlačte tlačidlo **OK**.
   b. Vyberte `[Wi-Fi Direct]`. Stlačte tlačidlo **OK**.
   c. Vyberte `[Tlacitko]`. Stlačte **OK**.
3. Keď sa zobrazí `[Zap.Wi-FiDirect?]`, stlačením ▲ vyberte možnosť `[Zapnute]`. Zrušenie vykonáte stlačením ▼.
4. Keď sa zobrazí hlásenie `[Aktivujte Wi-Fi Direct na dalsom zariadeni a stlacte OK.]`, aktivujte metódu konfigurácie WPS PIN na vašom mobilnom zariadení (pokyny nájdete v príručke používateľa mobilného zariadenia). Na zariadení Brother stlačte **OK**. Tým sa spustí nastavenie funkcie Wi-Fi Direct.
5. Vykonajte jednu z nasledujúcich činností:
   - Ak je zariadenie Brother majiteľ skupiny (G/O), mobilné zariadenie pripojte k tomuto zariadeniu priamo.
   - Ak zariadenie Brother nie je G/O (Majiteľ skupiny), zobrazí názvy dostupných zariadení, s ktorými sa dá konfigurovať sieť Wi-Fi Direct. Zvoľte mobilné zariadenie, ku ktorému sa chcete pripojiť, a stlačte **OK**. Stlačením `[Znova hladat]` znova vyhľadajte dostupné zariadenia.
6. Ak sa vaše mobilné zariadenie úspešne pripojilo, na displeji LCD zariadenia sa zobrazí `[Pripojene]`. Dokončili ste nastavenie siete Wi-Fi Direct.

MFC-T910DW

Ak vaše mobilné zariadenie podporuje štandard Wi-Fi Direct, sieť Wi-Fi Direct konfigurujte podľa týchto krokov:

Keď zariadenie prijme požiadavku siete Wi-Fi Direct z vášho mobilného zariadenia, na displeji LCD sa zobrazí hlásenie `[Prijata ziadost o pripojenie Wi-Fi Direct.]`. Pripojte sa stlačením ▶.

1. Stlačte tlačidlo **Settings (Nastavenia)**.
2. Stlačením tlačidla ▲ alebo ▼ vyberte nasledujúce položky:
   a. Vyberte položku `[Siet]`. Stlačte tlačidlo **OK**.
   b. Vyberte položku `[Wi-Fi Direct]`. Stlačte **OK**.
   c. Vyberte položku `[Tlacitko]`. Stlačte **OK**.
3. Keď sa zobrazí hlásenie `[Aktivujte Wi-Fi Direct na dalsom zar.]`, aktivujte metódu konfigurácie WPS PIN na vašom mobilnom zariadení (pokyny nájdete v príručke používateľa mobilného zariadenia). Na zariadení Brother stlačte ▶. Tým sa spustí nastavenie funkcie Wi-Fi Direct.

4. Vykonajte jednu z nasledujúcich činností:
   - Ak je zariadenie Brother majiteľ skupiny (G/O), mobilné zariadenie pripojte k tomuto zariadeniu priamo.
   - Ak zariadenie Brother nie je G/O (Majiteľ skupiny), zobrazí názvy dostupných zariadení, s ktorými sa dá konfigurovať sieť Wi-Fi Direct. Zvoľte mobilné zariadenie, ku ktorému sa chcete pripojiť, a stlačte **OK**. Stlačením `[Znova hladat]` znova vyhľadajte dostupné zariadenia.
5. Ak sa vaše mobilné zariadenie úspešne pripojilo, na zariadení sa zobrazí `[Pripojene]`. Dokončili ste nastavenie siete Wi-Fi Direct.

Súvisiace informácie

- Konfigurovanie siete Wi-Fi Direct
- Prehľad konfigurácie siete Wi-Fi Direct

Konfigurácia siete Wi-Fi Direct pomocou metódy stlačenia jedného tlačidla štandardu Wi-Fi Protected Setup™ (WPS)

Súvisiace modely: DCP-T510W/DCP-T710W/MFC-T910DW

>> DCP-T510W/DCP-T710W
>> MFC-T910DW

DCP-T510W/DCP-T710W

Ak vaše mobilné zariadenie podporuje metódu WPS (PBC; konfigurácia stlačením tlačidla), konfigurujte sieť Wi-Fi Direct podľa týchto krokov:

Keď zariadenie prijme požiadavku siete Wi-Fi Direct z vášho mobilného zariadenia, na displeji LCD sa zobrazí hlásenie `[Prijala sa poziadavka na pripojenie Wi-Fi Direct. Stlacenim tlacidla [OK] sa pripojite.]`. Pripojte sa stlačením **OK**.

1. Stlačte **Menu**.
2. Stlačením tlačidla ▲ alebo ▼ vyberte nasledujúce položky:
   a. Vyberte `[Siet]`. Stlačte tlačidlo **OK**.
   b. Vyberte `[Wi-Fi Direct]`. Stlačte tlačidlo **OK**.
   c. Vyberte `[Majitel skup.]`. Stlačte tlačidlo **OK**.
   d. Vyberte `[Zapnute]`. Stlačte **OK**.
   e. Vyberte `[Tlacitko]`. Stlačte **OK**.
3. Keď sa zobrazí `[Zap.Wi-FiDirect?]`, stlačením ▲ vyberte možnosť `[Zapnute]`. Zrušenie vykonáte stlačením ▼.
4. Keď sa zobrazí hlásenie `[Aktivujte Wi-Fi Direct na dalsom zariadeni a stlacte OK.]`, aktivujte metódu konfigurácie WPS PIN na vašom mobilnom zariadení (pokyny nájdete v príručke používateľa mobilného zariadenia). Na zariadení Brother stlačte **OK**. Tým sa spustí nastavenie funkcie Wi-Fi Direct.
5. Ak sa vaše mobilné zariadenie úspešne pripojilo, na displeji LCD zariadenia sa zobrazí `[Pripojene]`. Dokončili ste nastavenie siete Wi-Fi Direct.

MFC-T910DW

Ak vaše mobilné zariadenie podporuje metódu WPS (PBC; konfigurácia stlačením tlačidla), konfigurujte sieť Wi-Fi Direct podľa týchto krokov:

Keď zariadenie prijme požiadavku siete Wi-Fi Direct z vášho mobilného zariadenia, na displeji LCD sa zobrazí hlásenie `[Prijata ziadost o pripojenie Wi-Fi Direct.]`. Pripojte sa stlačením ▶.

1. Stlačte tlačidlo **Settings (Nastavenia)**.
2. Stlačením tlačidla ▲ alebo ▼ vyberte nasledujúce položky:
   a. Vyberte položku `[Siet]`. Stlačte tlačidlo **OK**.
   b. Vyberte položku `[Wi-Fi Direct]`. Stlačte **OK**.
   c. Vyberte položku `[Majitel skup.]`. Stlačte **OK**.
   d. Vyberte položku `[Zapnute]`. Stlačte **OK**.
   e. Vyberte položku `[Tlacitko]`. Stlačte **OK**.

3. Keď sa zobrazí hlásenie [Aktivujte Wi-Fi Direct na dalsom zar.], aktivujte metódu konfigurácie WPS PIN na vašom mobilnom zariadení (pokyny nájdete v príručke používateľa mobilného zariadenia). Na zariadení Brother stlačte ▶. Tým sa spustí nastavenie funkcie Wi-Fi Direct.
4. Ak sa vaše mobilné zariadenie úspešne pripojilo, na zariadení sa zobrazí [Pripojene]. Dokončili ste nastavenie siete Wi-Fi Direct.

Súvisiace informácie

- Konfigurovanie siete Wi-Fi Direct
- Prehľad konfigurácie siete Wi-Fi Direct

Konfigurovanie vašej siete Wi-Fi Direct pomocou metódy PIN

Súvisiace modely: DCP-T510W/DCP-T710W/MFC-T910DW

>> DCP-T510W/DCP-T710W
>> MFC-T910DW

DCP-T510W/DCP-T710W

Ak vaše mobilné zariadenie podporuje metódu PIN štandardu Wi-Fi Direct, sieť Wi-Fi Direct konfigurujte podľa týchto krokov:

Keď zariadenie prijme požiadavku siete Wi-Fi Direct z vášho mobilného zariadenia, na displeji LCD sa zobrazí hlásenie `[Prijala sa poziadavka na pripojenie Wi-Fi Direct. Stlacenim tlacidla [OK] sa pripojite.]`. Pripojte sa stlačením **OK**.

1. Stlačte **Menu**.
2. Stlačením tlačidla ▲ alebo ▼ vyberte nasledujúce položky:
   a. Vyberte `[Siet]`. Stlačte tlačidlo **OK**.
   b. Vyberte `[Wi-Fi Direct]`. Stlačte tlačidlo **OK**.
   c. Vyberte `[Kod PIN]`. Stlačte **OK**.
3. Keď sa zobrazí `[Zap.Wi-FiDirect?]`, stlačením ▲ vyberte možnosť `[Zapnute]`. Zrušenie vykonáte stlačením ▼.
4. Keď sa zobrazí hlásenie `[Aktivujte Wi-Fi Direct na dalsom zariadeni a stlacte OK.]`, aktivujte metódu konfigurácie WPS PIN na vašom mobilnom zariadení (pokyny nájdete v príručke používateľa mobilného zariadenia). Na zariadení Brother stlačte **OK**. Tým sa spustí nastavenie funkcie Wi-Fi Direct.
5. Vykonajte jednu z nasledujúcich činností:
   - Ak je vaše zariadenie Brother majiteľ skupiny (G/O), počká na žiadosť o pripojenie z vášho mobilného zariadenia. Po zobrazení hlásenia `[Kod PIN]` zadajte v zariadení PIN kód zobrazený na mobilnom zariadení. Stlačte tlačidlo **OK**. Postupujte podľa pokynov a potom prejdite na nasledujúci krok. Ak je na zariadení Brother zobrazený PIN, zadajte PIN do mobilného zariadenia.
   - Ak zariadenie Brother nie je G/O (Majiteľ skupiny), zobrazí názvy dostupných zariadení, s ktorými sa dá konfigurovať sieť Wi-Fi Direct. Zvoľte mobilné zariadenie, ku ktorému sa chcete pripojiť, a stlačte **OK**. Stlačením `[Znova hladat]` znova vyhľadajte dostupné zariadenia.

     Ak sa zobrazí `[Vyberte metodu PIN]`, vykonajte jednu z nasledujúcich činností:

     - Stlačením tlačidla ▲ zobrazte PIN na zariadení a PIN zadajte do mobilného zariadenia. Postupujte podľa pokynov a potom prejdite na nasledujúci krok.
     - Na zadanie PIN kódu zobrazeného na mobilnom zariadení do zariadenia, stlačte tlačidlo ▼ a potom tlačidlo **OK**. Postupujte podľa pokynov a potom prejdite na nasledujúci krok.
6. Ak sa vaše mobilné zariadenie úspešne pripojilo, na displeji LCD zariadenia sa zobrazí `[Pripojene]`. Dokončili ste nastavenie siete Wi-Fi Direct.

MFC-T910DW

Ak vaše mobilné zariadenie podporuje metódu PIN štandardu Wi-Fi Direct, sieť Wi-Fi Direct konfigurujte podľa týchto krokov:

Keď zariadenie prijme požiadavku siete Wi-Fi Direct z vášho mobilného zariadenia, na displeji LCD sa zobrazí hlásenie `[Prijata ziadost o pripojenie Wi-Fi Direct.]`. Pripojte sa stlačením ▶.

1. Stlačte tlačidlo **Settings (Nastavenia)**.

2. Stlačením tlačidla ▲ alebo ▼ vyberte nasledujúce položky:
   a. Vyberte položku [Siet]. Stlačte tlačidlo **OK**.
   b. Vyberte položku [Wi-Fi Direct]. Stlačte **OK**.
   c. Vyberte položku [Kod PIN]. Stlačte **OK**.
3. Keď sa zobrazí hlásenie [Aktivujte Wi-Fi Direct na dalsom zar.], aktivujte metódu konfigurácie WPS PIN na vašom mobilnom zariadení (pokyny nájdete v príručke používateľa mobilného zariadenia). Na zariadení Brother stlačte ▶. Tým sa spustí nastavenie funkcie Wi-Fi Direct.
4. Vykonajte jednu z nasledujúcich činností:
   - Ak je vaše zariadenie Brother majiteľ skupiny (G/O), počká na žiadosť o pripojenie z vášho mobilného zariadenia. Ak sa na displeji LCD zobrazí výzva, aby ste zadali PIN kód, zadajte PIN kód zobrazený na vašom mobilnom zariadení do zariadenia. Stlačte tlačidlo **OK**. Postupujte podľa pokynov a potom prejdite na nasledujúci krok. Ak je na zariadení Brother zobrazený PIN, zadajte PIN do mobilného zariadenia.
   - Ak zariadenie Brother nie je G/O (Majiteľ skupiny), zobrazí názvy dostupných zariadení, s ktorými sa dá konfigurovať sieť Wi-Fi Direct. Zvoľte mobilné zariadenie, ku ktorému sa chcete pripojiť, a stlačte **OK**. Stlačením [Znova hladat] znova vyhľadajte dostupné zariadenia.

     Ak sa zobrazí [Vyberte metodu PIN], vykonajte jednu z nasledujúcich činností:
     - Stlačením tlačidla ▶ zobrazte PIN na zariadení a PIN zadajte do mobilného zariadenia. Postupujte podľa pokynov a potom prejdite na nasledujúci krok.
     - Na zadanie PIN kódu zobrazeného na mobilnom zariadení do zariadenia, stlačte tlačidlo ◀ a potom tlačidlo **OK**. Postupujte podľa pokynov a potom prejdite na nasledujúci krok.
5. Ak sa vaše mobilné zariadenie úspešne pripojilo, na zariadení sa zobrazí [Pripojene]. Dokončili ste nastavenie siete Wi-Fi Direct.

Súvisiace informácie

- Konfigurovanie siete Wi-Fi Direct
- Prehľad konfigurácie siete Wi-Fi Direct

Konfigurácia siete Wi-Fi Direct metódou PIN štandardu Wi-Fi Protected Setup™ (WPS)

Súvisiace modely: DCP-T510W/DCP-T710W/MFC-T910DW

>> DCP-T510W/DCP-T710W
>> MFC-T910DW

DCP-T510W/DCP-T710W

Ak vaše mobilné zariadenie podporuje metódu PIN štandardu Wi-Fi Protected Setup™ (WPS), sieť Wi-Fi Direct konfigurujte podľa týchto krokov.

Keď zariadenie prijme požiadavku siete Wi-Fi Direct z vášho mobilného zariadenia, na displeji LCD sa zobrazí hlásenie `[Prijala sa poziadavka na pripojenie Wi-Fi Direct. Stlacenim tlacidla [OK] sa pripojite.]`. Pripojte sa stlačením **OK**.

1. Stlačte **Menu**.
2. Stlačením tlačidla ▲ alebo ▼ vyberte nasledujúce položky:
   a. Vyberte `[Siet]`. Stlačte tlačidlo **OK**.
   b. Vyberte `[Wi-Fi Direct]`. Stlačte tlačidlo **OK**.
   c. Vyberte `[Majitel skup.]`. Stlačte tlačidlo **OK**.
   d. Vyberte `[Zapnute]`. Stlačte **OK**.
   e. Vyberte `[Kod PIN]`. Stlačte **OK**.
3. Keď sa zobrazí `[Zap.Wi-FiDirect?]`, stlačením ▲ vyberte možnosť `[Zapnute]`. Zrušenie vykonáte stlačením ▼.
4. Keď sa zobrazí hlásenie `[Aktivujte Wi-Fi Direct na dalsom zariadeni a stlacte OK.]`, aktivujte metódu konfigurácie WPS PIN na vašom mobilnom zariadení (pokyny nájdete v príručke používateľa mobilného zariadenia). Na zariadení Brother stlačte **OK**. Tým sa spustí nastavenie funkcie Wi-Fi Direct.
5. Zariadenie počká na žiadosť o pripojenie z vášho mobilného zariadenia. Po zobrazení hlásenia `[Kod PIN]` zadajte v zariadení PIN kód zobrazený na mobilnom zariadení. Stlačte **OK**.
6. Ak sa vaše mobilné zariadenie úspešne pripojilo, na displeji LCD zariadenia sa zobrazí `[Pripojene]`. Dokončili ste nastavenie siete Wi-Fi Direct.

MFC-T910DW

Ak vaše mobilné zariadenie podporuje metódu PIN štandardu Wi-Fi Protected Setup™ (WPS), sieť Wi-Fi Direct konfigurujte podľa týchto krokov.

Keď zariadenie prijme požiadavku siete Wi-Fi Direct z vášho mobilného zariadenia, na displeji LCD sa zobrazí hlásenie `[Prijata ziadost o pripojenie Wi-Fi Direct.]`. Pripojte sa stlačením ▶.

1. Stlačte tlačidlo **Settings (Nastavenia)**.
2. Stlačením tlačidla ▲ alebo ▼ vyberte nasledujúce položky:
   a. Vyberte položku `[Siet]`. Stlačte tlačidlo **OK**.
   b. Vyberte položku `[Wi-Fi Direct]`. Stlačte **OK**.
   c. Vyberte položku `[Majitel skup.]`. Stlačte **OK**.
   d. Vyberte položku `[Zapnute]`. Stlačte **OK**.

e. Vyberte položku [Kod PIN]. Stlačte **OK**.

3. Keď sa zobrazí hlásenie [Aktivujte Wi-Fi Direct na dalsom zar.], aktivujte metódu konfigurácie WPS PIN na vašom mobilnom zariadení (pokyny nájdete v príručke používateľa mobilného zariadenia). Na zariadení Brother stlačte ▶. Tým sa spustí nastavenie funkcie Wi-Fi Direct.
4. Zariadenie počká na žiadosť o pripojenie z vášho mobilného zariadenia. Ak sa na displeji LCD zobrazí výzva, aby ste zadali PIN kód, zadajte PIN kód zobrazený na vašom mobilnom zariadení do zariadenia. Stlačte **OK**.
5. Ak sa vaše mobilné zariadenie úspešne pripojilo, na zariadení sa zobrazí [Pripojene]. Dokončili ste nastavenie siete Wi-Fi Direct.

Súvisiace informácie

- Konfigurovanie siete Wi-Fi Direct
- Prehľad konfigurácie siete Wi-Fi Direct

Manuálna konfigurácia siete Wi-Fi Direct

Súvisiace modely: DCP-T510W/DCP-T710W/MFC-T910DW

>> DCP-T510W/DCP-T710W
>> MFC-T910DW

DCP-T510W/DCP-T710W

Ak vaše mobilné zariadenie nepodporuje štandard Wi-Fi Direct alebo WPS, budete musieť konfigurovať sieť Wi-Fi Direct manuálne.

1. Stlačte **Menu**.
2. Stlačením tlačidla ▲ alebo ▼ vyberte nasledujúce položky:
   a. Vyberte `[Siet]`. Stlačte tlačidlo **OK**.
   b. Vyberte `[Wi-Fi Direct]`. Stlačte tlačidlo **OK**.
   c. Vyberte `[Manualne]`. Stlačte **OK**.
3. Keď sa zobrazí `[Zap.Wi-FiDirect?]`, stlačením ▲ vyberte možnosť `[Zapnute]`. Zrušenie vykonáte stlačením ▼.
4. Zariadenie bude tri minúty zobrazovať názov SSID a heslo. Prejdite na obrazovku nastavení bezdrôtovej siete mobilného zariadenia a zadajte názov SSID a heslo.
5. Ak sa vaše mobilné zariadenie úspešne pripojilo, na displeji LCD zariadenia sa zobrazí `[Pripojene]`. Dokončili ste nastavenie siete Wi-Fi Direct.

MFC-T910DW

Ak vaše mobilné zariadenie nepodporuje štandard Wi-Fi Direct alebo WPS, budete musieť konfigurovať sieť Wi-Fi Direct manuálne.

1. Stlačte tlačidlo **Settings (Nastavenia)**.
2. Stlačením tlačidla ▲ alebo ▼ vyberte nasledujúce položky:
   a. Vyberte položku `[Siet]`. Stlačte tlačidlo **OK**.
   b. Vyberte položku `[Wi-Fi Direct]`. Stlačte **OK**.
   c. Vyberte položku `[Manualne]`. Stlačte **OK**.
3. Zariadenie bude tri minúty zobrazovať názov SSID a heslo. Prejdite na obrazovku nastavení bezdrôtovej siete mobilného zariadenia a zadajte názov SSID a heslo.
4. Ak sa vaše mobilné zariadenie úspešne pripojilo, na zariadení sa zobrazí `[Pripojene]`. Dokončili ste nastavenie siete Wi-Fi Direct.

Súvisiace informácie

- Konfigurovanie siete Wi-Fi Direct
- Prehľad konfigurácie siete Wi-Fi Direct

Pokročilé sieťové funkcie

- Vytlačenie správy o konfigurácii siete

Vytlačenie správy o konfigurácii siete

Súvisiace modely: DCP-T510W/DCP-T710W/MFC-T910DW

Správa o konfigurácii siete obsahuje konfiguráciu siete, vrátane nastavení sieťového tlačového servera.

- Názov uzla: Názov uzla sa zobrazí v aktuálnej správe o konfigurácii siete. Pre káblovú sieť je predvolený názov uzla „BRNxxxxxxxxxxx“ a pre bezdrôtovú sieť názov uzla „BRWxxxxxxxxxxx“ (kde „xxxxxxxxxxx“ je MAC adresa alebo ethernetová adresa zariadenia).
- Ak má položka `[IP Address]` v správe o konfigurácii siete hodnotu 0.0.0.0, počkajte minútu a pokúste sa správu vytlačiť znova.
- V správe nájdete nastavenia zariadenia, napríklad adresu IP, masku podsiete, názov uzla a MAC adresu, napríklad:
  - Adresa IP: 192.168.0.5
  - Maska podsiete: 255.255.255.0
  - Názov uzla: BRN000ca0000499
  - MAC adresa: 00-0c-a0-00-04-99

>> DCP-T510W/DCP-T710W
>> MFC-T910DW

DCP-T510W/DCP-T710W

1. Stlačte **Menu**.
2. Stlačením tlačidla ▲ alebo ▼ vyberte možnosť `[Tlac sprav]` a potom stlačte tlačidlo **OK**.
3. Stlačením tlačidla ▲ alebo ▼ vyberte možnosť `[Konfig. siete]` a potom stlačte tlačidlo **OK**.
4. Stlačte tlačidlo **Mono Start (Štart ČB)** alebo **Colour Start (Štart Farba)**.
   Zariadenie vytlačí aktuálnu správu o konfigurácii siete.

MFC-T910DW

1. Stlačte tlačidlo **Settings (Nastavenia)**.
2. Stlačením tlačidla ▲ alebo ▼ vyberte nasledujúce položky:
   a. Vyberte položku `[Tlac sprav]`. Stlačte **OK**.
   b. Vyberte položku `[Konfig. siete]`. Stlačte **OK**.
3. Stlačte ▶.
   Zariadenie vytlačí aktuálnu správu o konfigurácii siete.

Súvisiace informácie

- Pokročilé sieťové funkcie
- Kde nájdem sieťové nastavenia zariadenia Brother?
- Použitie Nástroja na opravu sieťového pripojenia (Network Connection Repair Tool) (Windows®)
- Chcem skontrolovať, či moje sieťové zariadenia správne fungujú
- Chybové hlásenia a hlásenia o údržbe

Technické informácie pre pokročilých používateľov

- Obnovenie výrobných sieťových nastavení
- Tlač správy o bezdrôtovej sieti

Obnovenie výrobných sieťových nastavení

Súvisiace modely: DCP-T510W/DCP-T710W/MFC-T910DW

Pomocou ovládacieho panela zariadenia môžete obnoviť predvolené výrobné nastavenia tlačového servera. Týmto sa obnovia všetky informácie, napríklad heslo a adresa IP.

DÔLEŽITÉ

(MFC-T910DW)

Keď resetujete nastavenia zariadenia, faxy uložené v pamäti zariadenia sa môžu odstrániť. Pred resetovaním nastavení zariadenia môžete faxy preniesť na počítač alebo iný faxový prístroj, aby ste neprišli o žiadne dôležité správy.

- Táto funkcia obnoví všetky nastavenia káblovej (len podporované modely) a bezdrôtovej siete na výrobné nastavenia.
- Použitím programu BRAdmin Light alebo BRAdmin Professional môžete resetovať na výrobné nastavenia aj tlačový server.

>> DCP-T510W/DCP-T710W
>> MFC-T910DW

DCP-T510W/DCP-T710W

1. Stlačte **Menu**.
2. Stlačením tlačidla ▲ alebo ▼ vyberte nasledujúce položky:
   a. Vyberte položku `[Uvodne nast.]`. Stlačte tlačidlo **OK**.
   b. Vyberte položku `[Resetovat]`. Stlačte tlačidlo **OK**.
   c. Vyberte položku `[Reset siete]`. Stlačte tlačidlo **OK**.
3. Stlačením tlačidla ▲ pre možnosť `[Resetovat]` príkaz potvrdíte.
4. Stlačením tlačidla ▲ pre možnosť `[Ano]` zariadenie reštartujte.

   Zariadenie sa reštartuje.

MFC-T910DW

1. Stlačte tlačidlo **Settings (Nastavenia)**.
2. Stlačením tlačidla ▲ alebo ▼ vyberte nasledujúce položky:
   a. Vyberte položku `[Siet]`. Stlačte tlačidlo **OK**.
   b. Vyberte položku `[Reset siete]`. Stlačte **OK**.
3. Potvrďte stlačením ▶ na dve sekundy.

   Zariadenie sa reštartuje.

Súvisiace informácie

- Technické informácie pre pokročilých používateľov
- Prenos faxov alebo správa faxového denníka

Tlač správy o bezdrôtovej sieti

Súvisiace modely: DCP-T510W/DCP-T710W/MFC-T910DW

Správa o bezdrôtovej sieti obsahuje informácie o stave bezdrôtového pripojenia zariadenia. Ak bezdrôtové pripojenie zlyhalo, vo vytlačenej správe prekontrolujte kód chyby.

>> DCP-T510W/DCP-T710W
>> MFC-T910DW

DCP-T510W/DCP-T710W

1. Stlačte **Menu**.
2. Stlačením tlačidla ▲ alebo ▼ vyberte možnosť `[Tlac sprav]` a potom stlačte tlačidlo **OK**.
3. Stlačením tlačidla ▲ alebo ▼ vyberte možnosť `[Záznam WLAN]` a potom stlačte tlačidlo **OK**.
4. Stlačte tlačidlo **Mono Start (Štart ČB)** alebo **Colour Start (Štart Farba)**.

   Zariadenie vytlačí správu o bezdrôtovej sieti.

Ak sa správa o sieti WLAN nevytlačí, skontrolujte chyby v zariadení. Ak ste žiadne chyby nenašli, počkajte minútu a potom skúste správu vytlačiť znova.

MFC-T910DW

1. Stlačte tlačidlo **Settings (Nastavenia)**.
2. Stlačením tlačidla ▲ alebo ▼ vyberte možnosť `[Tlac sprav]` a potom stlačte tlačidlo **OK**.
3. Stlačením tlačidla ▲ alebo ▼ vyberte možnosť `[Záznam WLAN]` a potom stlačte tlačidlo **OK**.
4. Stlačte ▶.

   Zariadenie vytlačí správu o bezdrôtovej sieti.

Ak sa správa o sieti WLAN nevytlačí, skontrolujte chyby v zariadení. Ak ste žiadne chyby nenašli, počkajte minútu a potom skúste správu vytlačiť znova.

Súvisiace informácie

- Technické informácie pre pokročilých používateľov
- Kódy chýb v správe o bezdrôtovej sieti LAN
- Zariadenie Brother nedokáže tlačiť, skenovať ani prijať PC-FAX cez sieť
- Chcem skontrolovať, či moje sieťové zariadenia správne fungujú

Kódy chýb v správe o bezdrôtovej sieti LAN

Súvisiace modely: DCP-T510W/DCP-T710W/MFC-T910DW

Ak správa o bezdrôtovej sieti LAN informuje o zlyhaní pripojenia, skontrolujte kód chyby vo vytlačenej správe a pozrite si príslušné pokyny v tabuľke:

Kód chyby	Problém a odporúčané riešenia
TS-01	Bezdrôtové nastavenie nie je aktivované. Zmeňte bezdrôtové nastavenie na ZAP. Ak je k zariadeniu pripojený sieťový kábel, odpojte ho a zapnite nastavenie bezdrôtového pripojenia zariadenia.
TS-02	Nedá sa zistiť bezdrôtový prístupový bod ani smerovač. 1. Skontrolujte tieto dva body: • Odpojte napájanie bezdrôtového prístupového bodu/smerovača, počkajte 10 sekúnd a potom ho znova zapojte. • Ak váš prístupový bod/smerovač WLAN používa filtrovanie MAC adries, skontrolujte, či je MAC adresa zariadenia Brother povolená vo filtri. 2. Ak ste manuálne zadali identifikátor SSID a informácie o zabezpečení (identifikátor SSID, metóda overenia, metóda šifrovania, sieťový kľúč), tieto informácie môžu byť nesprávne. Znova skontrolujte identifikátor SSID a informácie o zabezpečení a v prípade potreby znova zadajte správne informácie. Toto zariadenie nepodporuje SSID/ESSID 5GHz a je potrebné vybrať 2,4 GHz SSID/ESSID. Skontrolujte, či je prístupový bod/smerovač nastavený na režim 2,4 GHz alebo na zmiešaný režim 2,4 GHz/5 GHz.
TS-04	Zariadenie nepodporuje metódu overenia/šifrovania, ktorú používa vybratý bezdrôtový prístupový bod alebo smerovač. Zmeňte metódu overenia a šifrovania bezdrôtového prístupového bodu alebo smerovača. Zariadenie podporuje nasledujúce metódy overenia: • WPA-Personal TKIP alebo AES • WPA2-Personal TKIP alebo AES • Otvorené WEP alebo Žiadne (bez šifrovania) • Zdieľaný kľúč WEP Ak sa problém nevyriešil, zadaný identifikátor SSID alebo sieťové nastavenia môžu byť nesprávne. Skontrolujte nastavenia bezdrôtovej siete.
TS-05	Informácie o zabezpečení (identifikátor SSID, sieťový kľúč) sú nesprávne. Skontrolujte identifikátor SSID a sieťový kľúč.
TS-06	Informácie o bezdrôtovom zabezpečení (metóda overenia, metóda šifrovania, sieťový kľúč) sú nesprávne. Skontrolujte informácie o bezdrôtovom zabezpečení (metóda overenia, metóda šifrovania, sieťový kľúč).
TS-07	Zariadenie nedokáže zistiť prístupový bod/smerovač WLAN so zapnutou funkciou WPS. Ak sa chcete pripojiť pomocou WPS, musíte obsluhovať svoje zariadenie aj prístupový bod/smerovač WLAN. Skontrolujte metódu pripojenia WPS na prístupovom bode/smerovači WLAN, a skúste začať odznova. Ak neviete, ako sa používa prístupový bod/smerovač WLAN pomocou šifrovania WPS, prečítajte si dokumentáciu dodávanú s prístupovým bodom/smerovačom WLAN, obráťte sa na výrobcu prístupového bodu/smerovača WLAN alebo na správcu siete.

Kód chyby	Problém a odporúčané riešenia
TS-08	Zistili sa dva alebo viac prístupových bodov WLAN so zapnutou funkciou WPS. • Uistite sa, že funkcia WPS je zapnutá iba v jednom prístupovom bode/smerovači WLAN v dosahu a skúste to znova. • Funkciu skúste znova spustiť o niekoľko minút, aby ste sa vyhli rušeniu zo strany iných prístupových bodov.

Potvrdenie údajov bezdrôtového zabezpečenia (SSID/metóda overenia/metóda šifrovania/sieťový kľúč) Vášho prístupového bodu/smerovača WLAN:

1. Predvolené nastavenia zabezpečenia môžu byť uvedené na štítku, ktorý sa nachádza na prístupovom bode/smerovači WLAN. Ako predvolené nastavenia zabezpečenia možno použiť názov výrobcu alebo číslo modelu prístupového bodu/smerovača WLAN.
2. Informácie o tom, ako vyhľadať nastavenia zabezpečenia, nájdete v dokumentácii dodanej s prístupovým bodom alebo smerovačom WLAN.

- Ak je prístupový bod/smerovač WLAN nastavený tak, aby nevysielal názov SSID, SSID nebude nájdené automaticky. Názov SSID budete musieť zadať manuálne.
- Sieťový kľúč môže byť uvedený aj ako heslo, bezpečnostný kľúč alebo šifrovací kľúč.

Ak nepoznáte SSID a bezpečnostné nastavenia bezdrôtového prístupového bodu/smerovača WLAN, alebo ako zmeniť ich konfiguráciu, prečítajte si dokumentáciu dodávanú s prístupovým bodom/smerovačom WLAN, obráťte sa na výrobcu prístupového bodu/smerovača alebo na svojho poskytovateľa internetu, prípadne na správcu siete.

Súvisiace informácie

- Tlač správy o bezdrôtovej sieti
- Zariadenie Brother nedokáže tlačiť, skenovať ani prijať PC-FAX cez sieť
- Chcem skontrolovať, či moje sieťové zariadenia správne fungujú

Zabezpečenie

- Zámok nastavení zariadenia

Zámok nastavení zariadenia

Skôr než zapnete zámok prístupu k zariadeniu, dôkladne si poznačte svoje heslo. Ak heslo zabudnete, musíte resetovať všetky heslá uložené v zariadení, a to po kontaktovaní správcu alebo zákazníckeho servisu Brother.

- Informácie o používaní funkcie na blokovanie odosielania

Informácie o používaní funkcie na blokovanie odosielania

Súvisiace modely: MFC-T910DW

Zablokujte neoprávnený prenos údajov do a zo zariadenia.

Funkcia na blokovanie odosielania vám umožňuje zabrániť neoprávnenému prístupu k zariadeniu.

Kým je funkcia na blokovanie odosielania zapnutá, môžete vykonávať tieto činnosti:

- Prijímanie faxov
- Prijímanie faxov v počítači (ak už bola funkcia Príjem PC-Fax zapnutá)

Kým je funkcia na blokovanie odosielania zapnutá, vaše zariadenie bude prijímať faxy a ukladať ich do svojej pamäte. Potom, keď sa funkcia na blokovanie odosielania vypne, faxy sa odošlú do vybratého počítača.

Kým je funkcia na blokovanie odosielania zapnutá, NEMÔŽETE vykonávať tieto činnosti:

- Ovládanie z ovládacieho panela
- Tlač z počítača
- Skenovanie z počítača

Súvisiace informácie

- Zámok nastavení zariadenia
- Nastavenie hesla funkcie na blokovanie odosielania
- Zmena hesla funkcie na blokovanie odosielania
- Zapnutie a vypnutie funkcie na blokovanie odosielania

Nastavenie hesla funkcie na blokovanie odosielania

Súvisiace modely: MFC-T910DW

1. Stlačte **Settings (Nastavenia)**.
2. Stlačením tlačidla ▲ alebo ▼ vyberte nasledujúce položky:
   a. Vyberte položku `[Fax]`. Stlačte tlačidlo **OK**.
   b. Vyberte položku `[Rozne]`. Stlačte **OK**.
   c. Vyberte položku `[Blok. odosiel.]`. Stlačte **OK**.
3. Ako heslo použite štvorciferné číslo. Stlačte **OK**.
4. Znova zadajte heslo. Stlačte **OK**.
5. Stlačte **Stop/Exit (Stop/Koniec)**.

Súvisiace informácie

- Informácie o používaní funkcie na blokovanie odosielania

Zmena hesla funkcie na blokovanie odosielania

Súvisiace modely: MFC-T910DW

1. Stlačte **Settings (Nastavenia)**.
2. Stlačením tlačidla ▲ alebo ▼ vyberte nasledujúce položky:
   a. Vyberte položku `[Fax]`. Stlačte tlačidlo **OK**.
   b. Vyberte položku `[Rozne]`. Stlačte **OK**.
   c. Vyberte položku `[Blok. odosiel.]`. Stlačte **OK**.
   d. Vyberte položku `[Nastavit heslo]`. Stlačte **OK**.
3. Zadajte štvorciferné číslo aktuálneho hesla. Stlačte **OK**.
4. Zadajte štvorciferné číslo nového hesla. Stlačte **OK**.
5. Znova zadajte nové heslo. Stlačte **OK**.
6. Stlačte **Stop/Exit (Stop/Koniec)**.

Súvisiace informácie

- Informácie o používaní funkcie na blokovanie odosielania

Zapnutie a vypnutie funkcie na blokovanie odosielania

Súvisiace modely: MFC-T910DW

1. Stlačte **Settings (Nastavenia)**.
2. Stlačením tlačidla ▲ alebo ▼ vyberte nasledujúce položky:
   a. Vyberte položku `[Fax]`. Stlačte tlačidlo **OK**.
   b. Vyberte položku `[Rozne]`. Stlačte **OK**.
   c. Vyberte položku `[Blok. odosiel.]`. Stlačte **OK**.
   d. Vyberte položku `[Nast.blok.odosl.]`. Stlačte **OK**.
3. Zadajte zaregistrované štvorciferné heslo. Stlačte **OK**.
   Zariadenie prejde do stavu offline a na displeji LCD sa zobrazí `[Rezim blok.odosl]`.

Vypnutie funkcie na blokovanie odosielania:

a. Stlačte **Settings (Nastavenia)**.
b. Zadajte aktuálne štvorciferné heslo a potom stlačte **OK**.
   Ak zadáte nesprávne heslo, na displeji LCD sa zobrazí `[Nespravne heslo]` a zariadenie zostane offline. Zariadenie zostane v režime blokovania odosielania, až kým sa nezadá správne heslo.

Súvisiace informácie

- Informácie o používaní funkcie na blokovanie odosielania

Mobilné pripojenie/pripojenie na internet

- Brother Web Connect
- Google Cloud Print
- AirPrint
- Mobilná tlač pre Windows®
- Tlačová služba Mopria®
- Aplikácia Brother iPrint&Scan pre mobil

Brother Web Connect

- Prehľad funkcie Brother Web Connect
- Online služby používané so službou Brother Web Connect
- Podmienky používania funkcie Brother Web Connect
- Nastavte funkciu Brother Web Connect
- Skenovanie a nahrávanie dokumentov pomocou služby Brother Web Connect

Prehľad funkcie Brother Web Connect

Súvisiace modely: MFC-T910DW

Ak chcete používať funkciu Brother Web Connect, stlačte (**PHOTO/WEB (FOTO/WEB)**).

Niektoré webové lokality poskytujú služby, ktoré používateľom umožňujú nahrávať obrázky a súbory a zobrazovať ich na webovej lokalite. Zariadenie Brother umožňuje naskenovať obrázky a nahrať ich do týchto služieb. Tiež umožňuje preberať obrázky odovzdané do týchto služieb a tlačiť ich.

1. Tlač
2. Skenovanie
3. Fotografie, obrázky, dokumenty a ďalšie súbory
4. Webová služba

Ak chcete používať funkciu Brother Web Connect, zariadenie Brother musí byť pripojené k sieti, ktorá má prístup k internetu prostredníctvom káblového alebo bezdrôtového pripojenia.

Pre nastavenia siete, ktoré používajú server proxy, zariadenie musí byť takisto nakonfigurované na použitie servera proxy. Ak si nie ste istí ohľadne konfigurácie vašej siete, obráťte sa na správcu siete.

Server proxy je počítač, ktorý slúži ako sprostredkovateľ medzi počítačmi bez priameho internetového pripojenia a internetom.

Súvisiace informácie

- Brother Web Connect

Online služby používané so službou Brother Web Connect

Súvisiace modely: MFC-T910DW

Použitie služby Brother Web Connect na online prístup k službám z vášho zariadenia Brother. Niektoré z týchto internetových služieb ponúkajú verzie pre podniky.

Ak chcete používať funkciu Brother Web Connect, musíte mať účet v online službe, ktorú si prajete používať. Ak účet zatiaľ nemáte, pomocou počítača prejdite na webovú lokalitu služby a vytvorte ho.

Google Drive™

Online služba na ukladanie, upravovanie, zdieľanie a synchronizáciu súborov s dokumentmi.

URL: drive.google.com

Evernote®

Online služba na ukladanie a správu súborov.

URL: www.evernote.com

Dropbox

Online služba na ukladanie, zdieľanie a synchronizáciu súborov.

URL: www.dropbox.com

OneDrive

Online služba na ukladanie, zdieľanie a spravovanie súborov.

URL: https://onedrive.live.com

Box

Online služba na upravovanie a zdieľanie dokumentov.

URL: www.box.com

OneNote®

Online služba na upravovanie a zdieľanie dokumentov.

URL: www.onenote.com

Ďalšie informácie o každej z týchto služieb získate na webových lokalitách príslušných služieb.

V nasledujúcej tabuľke je opísané, ktoré typy súborov je možné použiť s jednotlivými funkciami Brother Web Connect:

Dostupné služby	**Google Drive™** **Evernote®** **Dropbox** **OneDrive** **Box**	**OneNote®**
Nahrávanie naskenovaných obrázkov	JPEG PDF DOCX XLSX PPTX TIFF	JPEG PDF DOCX XLSX PPTX TIFF

- Nie všetky služby sú dostupné vo všetkých krajinách.
- Pre Hongkong, Taiwan a Kóreu

  Služba Brother Web Connect podporuje len názvy súborov napísané v angličtine. Súbory pomenované v miestnom jazyku sa neprevezmú.

Súvisiace informácie

- Brother Web Connect

Podmienky používania funkcie Brother Web Connect

- Inštalácia softvéru Brother pre použitie funkcie Brother Web Connect
- Konfigurácia nastavení servera proxy pomocou ovládacieho panela zariadenia

Inštalácia softvéru Brother pre použitie funkcie Brother Web Connect

Súvisiace modely: MFC-T910DW

Počiatočná inštalácia funkcie Brother Web Connect vyžaduje počítač s prístupom na internet a nainštalovaným softvérom na obsluhu zariadenia Brother.

Windows®

Ak chcete nainštalovať softvér Brother a skonfigurovať zariadenie tak, aby bolo možné tlačiť cez káblovú či bezdrôtovú sieť, prečítajte si dokument *Stručný návod na obsluhu* pribalený k zariadeniu Brother.

Počítače Mac

Ak chcete nainštalovať **Full Driver & Software Package(Plný ovládač a softvérový balík)**, prejdite na stránku **Downloads (Na prevzatie)** svojho modelu na lokalite Brother Solutions Center na adrese support.brother.com.

Súvisiace informácie

- Podmienky používania funkcie Brother Web Connect

Konfigurácia nastavení servera proxy pomocou ovládacieho panela zariadenia

Súvisiace modely: MFC-T910DW

Ak vaša sieť využíva server proxy, na zariadení je potrebné nakonfigurovať nasledujúce informácie o serveri proxy:

- Adresa servera proxy
- Číslo portu
- Meno používateľa
- Heslo

1. Stlačte **Settings (Nastavenia)**.
2. Stlačením tlačidla ▲ alebo ▼ vyberte nasledujúce položky:
   a. Vyberte položku `[Siet]`. Stlačte tlačidlo **OK**.
   b. Vyberte položku `[Nastavenia weboveho pripojenia]`. Stlačte tlačidlo **OK**.
   c. Vyberte položku `[Nastavenie proxy]`. Stlačte tlačidlo **OK**.
   d. Vyberte položku `[Pripojenie proxy]`. Stlačte tlačidlo **OK**.
   e. Vyberte položku `[Zapnute]`. Stlačte tlačidlo **OK**.
   f. Vyberte možnosť, ktorú chcete nastaviť, a potom zadajte informácie o serveri proxy. Stlačte **OK**.
3. Stlačte tlačidlo **Stop/Exit (Stop/Koniec)**.

Súvisiace informácie

- Podmienky používania funkcie Brother Web Connect

Nastavte funkciu Brother Web Connect

- Prehľad nastavenia funkcie Brother Web Connect
- Vytvorenie účtu pre každú online služby pred použitím Brother Web Connect
- Požiadanie o prístup k funkcii Brother Web Connect
- Zaregistrujte sa do účtu vášho zariadenia Brother pre službu Brother Web Connect

Prehľad nastavenia funkcie Brother Web Connect

Súvisiace modely: MFC-T910DW

Nastavenia funkcie Brother Web Connect konfigurujte podľa nasledovného postupu:

Krok č. 1: Vytvorte účet pre službu, ktorú chcete používať.

Pomocou počítača prejdite na webovú lokalitu služby a vytvorte účet. (Ak už účet máte, nie je potrebné vytvárať ďalší.)

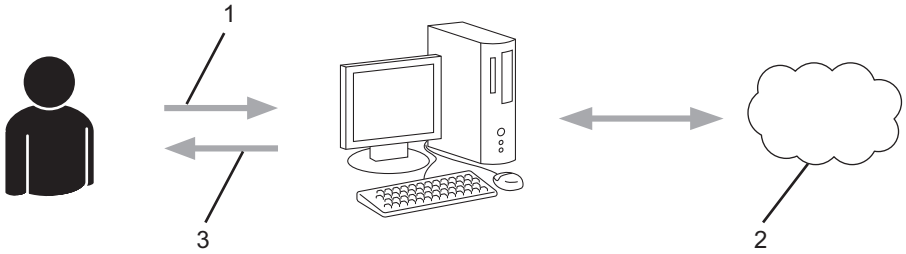

1. Registrácia používateľa
2. Webová služba
3. Získajte účet

Krok 2: Požiadanie o prístup k funkcii Brother Web Connect.

Pomocou počítača spustite funkciu Brother Web Connect a získajte dočasné ID.

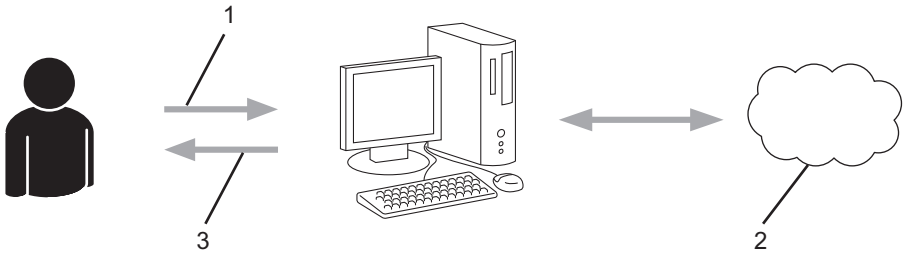

1. Zadajte informácie o konte
2. Stránka aplikácie Brother Web Connect
3. Získajte dočasné ID

Krok č. 3: Na zariadení zaregistrujte informácie o účte, aby ste mohli pristupovať k službám, ktoré chcete používať.

Zadaním dočasného ID povolíte službu na vašom zariadení. Zadajte požadovaný názov účtu tak, ako sa má zobrazovať v zariadení, a zadajte kód PIN, ak ho chcete používať.

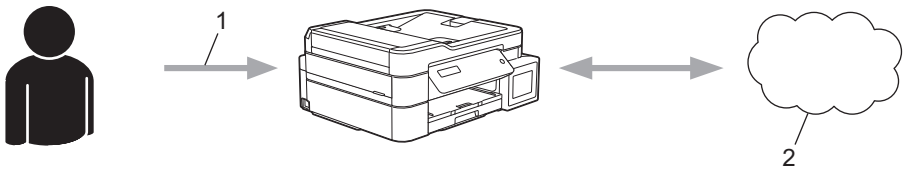

1. Zadajte dočasné ID
2. Webová služba

Vaše zariadenie Brother teraz môže používať službu.

Súvisiace informácie

- Nastavte funkciu Brother Web Connect

Vytvorenie účtu pre každú online služby pred použitím Brother Web Connect

Súvisiace modely: MFC-T910DW

Ak chcete na prístup k online službám využívať funkciu Brother Web Connect, musíte mať v danej online službe vytvorené konto. Ak účet zatiaľ nemáte, pomocou počítača prejdite na webovú lokalitu služby a vytvorte účet. Po vytvorení účtu sa prihláste a použite ho v počítači predtým, než začnete používať funkciu Brother Web Connect. V opačnom prípade nebude možné získať prístup k službe pomocou funkcie Brother Web Connect.

Ak už účet máte, nie je potrebné vytvárať ďalšie.

Po vytvorení účtu k online službe, ktorú chcete používať, požiadajte o prístup k funkcii Brother Web Connect.

Ak budete službu využívať ako hosť, konto vytvárať nemusíte. Ako hosť budete môcť využívať len určité služby. Ak služba, ktorú chcete používať, nemá možnosť používania hosťom, účet je potrebné vytvoriť.

Súvisiace informácie

- Nastavte funkciu Brother Web Connect

Požiadanie o prístup k funkcii Brother Web Connect

Súvisiace modely: MFC-T910DW

Ak chcete používať aplikáciu Brother Web Connect na prístup k online službám, najprv musíte požiadať o prístup k aplikácii Brother Web Connect pomocou počítača s nainštalovaným softvérom Brother.

1. Prejdite na webovú stránku aplikácie Brother Web Connect:

Voľba	Opis
Windows® 7	Kliknite na (**Štart**) > **Všetky programy** > **Brother** > **Brother Utilities** a potom kliknite na rozbaľovací zoznam a vyberte názov svojho modelu (ak už nie je vybratý). Na ľavom navigačnom paneli kliknite na položku **Viac** a potom kliknite na položku **Brother Web Connect**.
Windows® 8 Windows® 10	Spustite (**Brother Utilities**), potom kliknite na rozbaľovací zoznam a vyberte názov modelu (ak ešte nie je vybratý). Na ľavom navigačnom paneli kliknite na položku **Viac** a potom kliknite na položku **Brother Web Connect**.
Windows® 8.1	Presuňte kurzor myši do ľavého dolného rohu obrazovky **Štart** a kliknite na položku (ak používate dotykové zariadenie, potiahnutím prsta z dolnej časti obrazovky **Štart** smerom nahor zobrazte obrazovku **Aplikácie**). Kliknite na (**Brother Utilities**), potom kliknite na rozbaľovací zoznam a vyberte názov modelu (ak ešte nie je vybratý). Na ľavom navigačnom paneli kliknite na položku **Viac** a potom kliknite na položku **Brother Web Connect**.
Mac	Kliknite na **Go (Prejsť)** na lište **Finder (Vyhľadávač)**, **Applications (Aplikácie)** > **Brother** > **Utilities (Obslužné programy)** > **Brother Web Connect**.

Na webovú stránku môžete prejsť aj priamo:
Do riadka s adresou vo webovom prehľadávači zadajte bwc.brother.com.

Otvorí sa stránka aplikácie Brother Web Connect.

2. Zvoľte službu, ktorú chcete použiť.

Zobrazená obrazovka sa môže líšiť od obrazovky znázornenej vyššie.

3. Postupujte podľa zobrazených pokynov a požiadajte o prístup.
   Po dokončení sa zobrazí vaše dočasné ID.

4. Zaznamenajte si svoje dočasné ID, pretože ho budete potrebovať na registráciu účtov v zariadení. Dočasné ID platí 24 hodín.
5. Zatvorte webový prehľadávač.

Keď už máte prístupové ID pre službu Brother Web Connect, musíte toto ID zaregistrovať do vášho zariadenia, a potom môžete používať zariadenie na prístup k požadovanej službe.

Súvisiace informácie

- Nastavte funkciu Brother Web Connect

Zaregistrujte sa do účtu vášho zariadenia Brother pre službu Brother Web Connect

Súvisiace modely: MFC-T910DW

Musíte zadať informácie o svojom účte v službe Brother Web Connect a konfigurovať zariadenie, aby mohlo službu Brother Web Connect používať na prístup k požadovanej službe.

- Ak chcete zaregistrovať účet na zariadení, musíte požiadať o prístup do služby Brother Web Connect.
- Pred zaregistrovaním účtu skontrolujte správnosť dátumu a času nastaveného na ovládacom paneli zariadenia.

1. Stlačte **PHOTO/WEB (FOTO/WEB)**.

   - Ak sa na displeji LCD zariadenia zobrazia informácie týkajúce sa internetového pripojenia, prečítajte si tieto informácie a stlačte tlačidlo ▶.
   - Občas sa na displeji LCD zobrazia aktualizácie alebo oznámenia o funkcii Brother Web Connect. Prečítajte si dané informácie a potom stlačte ▶.

2. Stlačením tlačidla ▲ alebo ▼ vyberte nasledujúce položky:
   a. Vyberte službu, s ktorou sa chcete zaregistrovať. Stlačte tlačidlo **OK**.
   b. Vyberte položku `[Registr./Odstran.]`. Stlačte tlačidlo **OK**.
   c. Vyberte položku `[Registracia uctu]`. Stlačte tlačidlo **OK**.
3. V zariadení sa zobrazí výzva na zadanie dočasného ID, ktoré ste získali, keď ste žiadali o prístup k funkcii Brother Web Connect. Stlačte tlačidlo ▶.
4. Pomocou číselnej klávesnice zadajte dočasné ID. Stlačte tlačidlo **OK**.

   Ak nezadáte informácie zhodné s dočasným ID, ktoré ste získali pri žiadosti o prístup, alebo ak platnosť dočasného ID vypršala, na displeji LCD sa zobrazí chybové hlásenie. Zadajte správne dočasné ID alebo znova požiadajte o prístup a získajte nové dočasné ID.

5. V zariadení sa zobrazí výzva na zadanie názvu účtu, ktorý sa má zobraziť na displeji LCD. Zadajte meno a potom stlačte ▶.
6. Vykonajte jednu z nasledujúcich činností:
   - Ak chcete nastaviť pre účet PIN kód, stlačte ▶. (PIN kód zabráni neoprávnenému prístupu k účtu.) Zadajte štvorciferné číslo a potom stlačte **OK**.
   - Ak PIN kód nechcete nastaviť, stlačte tlačidlo ◀.

   Keď sa zobrazia zadané informácie o účte, overte, či sú správne.

7. Stlačením ▶ zaregistrujte zadané informácie.
8. Stlačte tlačidlo ▶.
   Registrácia účtu je dokončená a zariadenie môže pristupovať k službe.
9. Stlačte tlačidlo **Stop/Exit (Stop/Koniec)**.

Súvisiace informácie

- Nastavte funkciu Brother Web Connect

Skenovanie a nahrávanie dokumentov pomocou služby Brother Web Connect

Súvisiace modely: MFC-T910DW

Nahrajte naskenované fotografie a dokumenty priamo do webovej služby bez použitia počítača.

- Keď skenujete a nahrávate súbory JPEG, čiernobiele skenovanie nie je k dispozícii.
- Keď skenujete a nahrávate prehľadávateľné súbory PDF alebo súbory balíka programov Microsoft® Office, čiernobiele skenovanie nie je k dispozícii.
- Pri skenovaní a nahrávaní súborov JPEG sa každá stránka nahrá ako samostatný súbor.
- Nahraté dokumenty sa uložia do albumu s názvom **From_BrotherDevice**.

Informácie týkajúce sa obmedzení, ako je napríklad veľkosť alebo počet dokumentov, ktoré je možné nahrať, nájdete na webovej lokalite príslušnej služby.

1. Vložte dokument.
2. Stlačte **PHOTO/WEB (FOTO/WEB)**.

- Ak sa na displeji LCD zariadenia zobrazia informácie týkajúce sa internetového pripojenia, prečítajte si tieto informácie a stlačte tlačidlo ▶.
- Občas sa na displeji LCD zobrazia aktualizácie alebo oznámenia o funkcii Brother Web Connect. Prečítajte si dané informácie a potom stlačte ▶.

3. Stlačením tlačidla ▲ alebo ▼ vyberte nasledujúce položky:
   a. Vyberte službu, ktorá je hostiteľom účtu, do ktorého chcete nahrávať. Stlačte tlačidlo **OK**.
   b. Vyberte si meno účtu. Stlačte tlačidlo **OK**.
4. Ak sa zobrazí obrazovka zadávania PIN kódu, zadajte štvorciferný PIN kód a potom stlačte **OK**.
5. Stlačením ▲ alebo ▼ vyberte `[Nahrat:Skener]` a potom stlačte **OK**.
6. Pre dokončenie tejto operácie postupujte podľa pokynov na displeji.

Súvisiace informácie

- Brother Web Connect

Google Cloud Print

- Prehľad aplikácie Google Cloud Print
- Pred používaním služby Google Cloud Print
- Tlač z Google Chrome™ alebo Chrome OS™
- Tlač Google Drive™ pre mobily
- Tlač z e-mailovej služby Gmail™ pre mobily

Prehľad aplikácie Google Cloud Print

Súvisiace modely: DCP-T510W/DCP-T710W/MFC-T910DW

Google Cloud Print™ je služba Google, ktorá vám umožňuje tlačiť na tlačiarni zaregistrovanej v účte Google, pomocou použitia zariadenia kompatibilného so sieťovými funkciami (ako napríklad mobilný telefón alebo počítač) bez inštalácie ovládača tlačiarne do zariadenia.

Tlač z aplikácií Android™ vyžaduje inštaláciu aplikácie Google Cloud Print™ zo služby Google Play™.

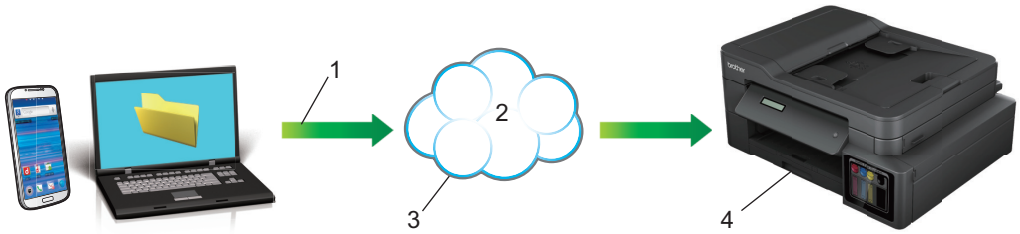

1. Požiadavka na tlač
2. Internet
3. Google Cloud Print™
4. Tlač

Súvisiace informácie

- Google Cloud Print

Pred používaním služby Google Cloud Print

- Nastavenia siete na používanie služby Google Cloud Print
- Registrácia zariadenia v službe Google Cloud Print pomocou prehľadávača Google Chrome™
- Registrácia zariadenia v službe Google Cloud Print pomocou ovládania cez webové rozhranie

Nastavenia siete na používanie služby Google Cloud Print

Súvisiace modely: DCP-T510W/DCP-T710W/MFC-T910DW

Ak chcete použiť Google Cloud Print™, zariadenie Brother musí byť pripojené k sieti s prístupom na internet prostredníctvom káblového alebo bezdrôtového pripojenia. Pre správne pripojenie a konfiguráciu vášho zariadenia, pozrite *Stručný návod na obsluhu* alebo príslušné témy v tomto návode.

Súvisiace informácie

- Pred používaním služby Google Cloud Print

Registrácia zariadenia v službe Google Cloud Print pomocou prehľadávača Google Chrome™

Súvisiace modely: DCP-T510W/DCP-T710W/MFC-T910DW

Uistite sa, že máte vytvorený Google účet. Ak účet zatiaľ nemáte, pomocou počítača alebo mobilného zariadenia prejdite na webovú lokalitu Google (https://accounts.google.com/signup) a vytvorte ho.

Uistite sa, že skôr ako začnete s registráciou, zariadenie Brother je nečinné.

Kroky v tejto časti sú príklady pre používateľov systému Windows®.

V závislosti od používaného operačného systému a prostredia sa obrazovky zobrazené vo vašom počítači môžu líšiť.

1. Na vašom počítači otvorte Google Chrome™.
2. Prihláste sa do konta Google.
3. Kliknite na ikonu ponuky Google Chrome™ a potom **Nastavenia** > **Zobraziť rozšírené nastavenia...**.
4. V časti **Google Cloud Print** kliknite na položku **Spravovať**.
5. Pre registráciu vášho zariadenia postupujte podľa pokynov na displeji.
6. Keď sa v zariadení zobrazí potvrdzujúce hlásenie, stlačte tlačidlo `[OK]`.

Ak sa na LCD vášho zariadenia neobjaví potvrdzovacia správa, zopakujte tieto kroky.

7. Po úspešnej registrácii zariadenia Brother sa zobrazí v políčku **Moje zariadenia**.

Súvisiace informácie

- Pred používaním služby Google Cloud Print

Registrácia zariadenia v službe Google Cloud Print pomocou ovládania cez webové rozhranie

Súvisiace modely: DCP-T510W/DCP-T710W/MFC-T910DW

Uistite sa, že máte vytvorený Google účet. Ak účet zatiaľ nemáte, pomocou počítača alebo mobilného zariadenia prejdite na webovú lokalitu Google (https://accounts.google.com/signup) a vytvorte ho.

Uistite sa, že skôr ako začnete s registráciou, zariadenie Brother je nečinné.

Pred zaregistrovaním vášho zariadenia skontrolujte správnosť dátumu a času nastaveného na ovládacom paneli zariadenia. ➤➤ *Súvisiace informácie*

1. Skontrolujte, či je zariadenie Brother pripojené k rovnakej sieti ako počítač alebo mobilné zariadenie.
2. Spustite webový prehľadávač.
3. Do panela s adresou v prehľadávači napíšte „http://adresa IP zariadenia“ (kde „adresa IP zariadenia“ je adresa IP vášho zariadenia).

   Napríklad:

   http://192.168.1.2

- IP adresu vášho zariadenia môžete vidieť v ponuke Sieť na ovládacom paneli vášho zariadenia.
- Ak ste nastavili prihlasovacie heslo pre aplikáciu Web Based Management, zadajte heslo do poľa **Login (Prihlásenie)** a potom kliknite na položku .

4. Kliknite na **Google Cloud Print**.
5. Skontrolujte, či je **Status (Stav)** nastavené na **Enabled (Zapnuté)**. Kliknite na položku **Register (Registrovať)**.
6. Keď sa na LCD vášho zariadenia objaví potvrdzovacia správa, stlačte tlačidlo `[OK]`.

Ak sa na LCD vášho zariadenia neobjaví potvrdzovacia správa, zopakujte tieto kroky.

7. Kliknite na položku **Google**.

8. Zobrazí sa obrazovka pre prihlásenie do Google Cloud Print™. Prihláste sa pomocou vášho účtu Google a zaregistrujte vaše zariadenie podľa pokynov na displeji.
9. Po dokončení registrácie zariadenia sa vráťte na obrazovku aplikácie Web Based Management a skontrolujte, či je **Registration Status (Stav registrácie)** nastavené na **Registered (Registrované)**.

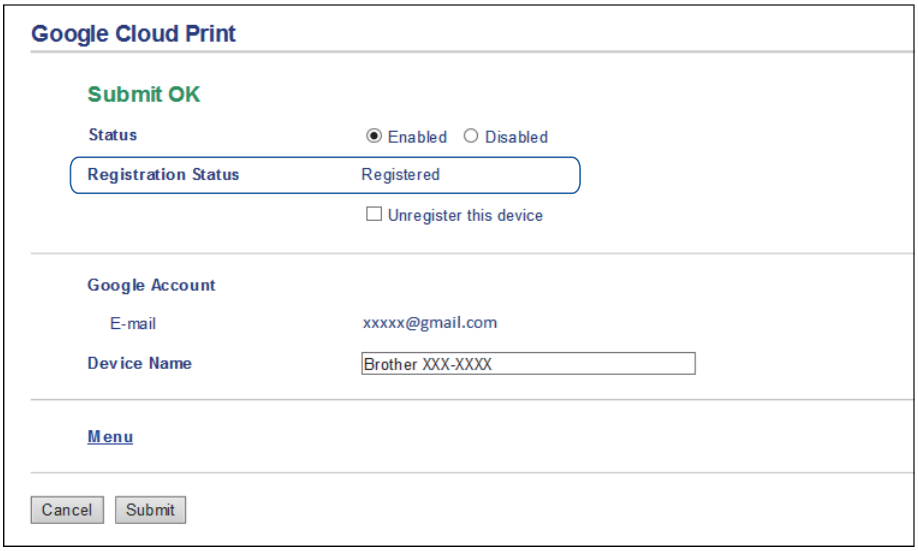

Súvisiace informácie

- Pred používaním služby Google Cloud Print
- Nastavenie dátumu a času

Tlač z Google Chrome™ alebo Chrome OS™

Súvisiace modely: DCP-T510W/DCP-T710W/MFC-T910DW

1. Skontrolujte, či je zariadenie Brother zapnuté.
2. Otvorte internetovú stránku, ktorú chcete vytlačiť.
3. Kliknite na ikonu ponuky Google Chrome™.
4. Kliknite na **Print (Vytlačiť)**.
5. Zo zoznamu tlačiarní vyberte svoje zariadenie.
6. Ak je to potrebné, zmeňte možnosti tlače.
7. Kliknite na **Print (Vytlačiť)**.

Súvisiace informácie

- Google Cloud Print

Tlač Google Drive™ pre mobily

Súvisiace modely: DCP-T510W/DCP-T710W/MFC-T910DW

1. Skontrolujte, či je zariadenie Brother zapnuté.
2. Vo webovom prehľadávači zariadenia so systémom Android™ alebo iOS spustite aplikáciu Google Drive™.
3. Otvorte dokument, ktorý chcete vytlačiť.
4. Ťuknite na ikonu ponuky.
5. Ťuknite na položku **Print (Vytlačiť)**.
6. Zo zoznamu tlačiarní vyberte svoje zariadenie.
7. Ak je to potrebné, zmeňte možnosti tlače.
8. Ťuknite na alebo **Print (Vytlačiť)**.

Súvisiace informácie

- Google Cloud Print

Tlač z e-mailovej služby Gmail™ pre mobily

Súvisiace modely: DCP-T510W/DCP-T710W/MFC-T910DW

1. Skontrolujte, či je zariadenie Brother zapnuté.
2. Vo webovom prehľadávači zariadenia so systémom Android™ alebo iOS spustite službu webovej pošty Gmail™.
3. Otvorte e-mail, ktorý chcete vytlačiť.
4. Ťuknite na ikonu ponuky.

Ak sa vedľa názvov príloh objavia **Print (Vytlačiť)**, môžete tiež vytlačiť prílohy. Ťuknite na **Print (Vytlačiť)**a potom postupujte podľa pokynov na vašom mobilnom zariadení.

5. Ťuknite na položku **Print (Vytlačiť)**.
6. Zo zoznamu tlačiarní vyberte svoje zariadenie.
7. Ak je to potrebné, zmeňte možnosti tlače.
8. Ťuknite na alebo **Print (Vytlačiť)**.

Súvisiace informácie

- Google Cloud Print

AirPrint

- Prehľad služby AirPrint
- Pred používaním funkcie AirPrint (macOS)
- Tlač použitím AirPrint
- Skenovanie použitím funkcie AirPrint (macOS)
- Odoslanie faxu pomocou funkcie AirPrint (macOS)

Prehľad služby AirPrint

Súvisiace modely: DCP-T510W/DCP-T710W/MFC-T910DW

AirPrint je riešenie tlače pre operačné systémy spoločnosti Apple umožňujúce bezdrôtovú tlač fotografií, e-mailov, webových stránok a dokumentov zo zariadení iPad, iPhone, iPod touch a počítačov Mac bez potreby inštalácie ovládača.

Funkcia AirPrint umožňuje aj odosielanie faxov priamo z počítača Mac bez toho, aby ich bolo potrebné tlačiť, a umožňuje skenovanie dokumentov do počítača Mac. (Modely MFC)

Viac informácií nájdete na webovej lokalite spoločnosti Apple.

Súvisiace informácie

- AirPrint

Pred používaním funkcie AirPrint (macOS)

Súvisiace modely: DCP-T510W/DCP-T710W/MFC-T910DW

Pred tlačou prostredníctvom operačného systému macOS pridajte zariadenie Brother do zoznamu tlačiarní v počítači Mac.

1. V ponuke Apple vyberte **System Preferences (Predvoľby systému)**.
2. Kliknite na **Printers & Scanners (Tlačiarne a skenery)**.
3. Kliknite na ikonu + pod tablou Tlačiarne na ľavej strane.
4. Kliknite na **Add Printer or Scanner… (Pridať tlačiareň alebo skener…)**. Zobrazí sa obrazovka **Add (Pridať)**.
5. Vyberte zariadenie Brother a potom z kontextovej ponuky **AirPrint** vyberte **Use (Použiť)**.
6. Kliknite na **Add (Pridať)**.

Súvisiace informácie

- AirPrint

Tlač použitím AirPrint

- Tlač zo zariadení iPad, iPhone alebo iPod touch
- Tlač použitím funkcie AirPrint (macOS)

Tlač zo zariadení iPad, iPhone alebo iPod touch

Súvisiace modely: DCP-T510W/DCP-T710W/MFC-T910DW

Postup pri tlači sa môže líšiť v závislosti od aplikácie. V nasledujúcom príklade je použitý prehľadávač Safari.

1. Skontrolujte, či je zariadenie Brother zapnuté.
2. Pomocou prehľadávača Safari otvorte stránku, ktorú chcete vytlačiť.
3. Ťuknite na alebo .
4. Ťuknite na položku **Print (Vytlačiť)**.
5. Skontrolujte, či je vybraté vaše zariadenie Brother.
6. Ak je vybraté iné zariadenie (alebo nie je vybratá žiadna tlačiareň), ťuknite na **Printer (Tlačiareň)**.

   Zobrazí sa zoznam dostupných zariadení.
7. Ťuknite na svoje zariadenie v zozname.
8. Vyberte požadované možnosti, napríklad počet strán, ktoré sa majú vytlačiť, a obojstrannú tlač (ak ich vaše zariadenie podporuje).
9. Ťuknite na položku **Print (Vytlačiť)**.

Súvisiace informácie

- Tlač použitím AirPrint

Tlač použitím funkcie AirPrint (macOS)

Súvisiace modely: DCP-T510W/DCP-T710W/MFC-T910DW

Postup pri tlači sa môže líšiť v závislosti od aplikácie. V nasledujúcom príklade je použitý prehliadač Safari. Pred tlačou sa uistite, že zariadenie Brother je uvedené v zozname tlačiarní v počítači Mac.

1. Skontrolujte, či je zariadenie Brother zapnuté.
2. Pomocou prehľadávača Safari v počítači Mac otvorte stránku, ktorú chcete vytlačiť.
3. Kliknite na ponuku **File (Súbor)** a potom zvoľte **Print (Tlač)**.
4. Skontrolujte, či je vybraté vaše zariadenie Brother. Ak je vybraté iné zariadenie alebo nie je vybratá žiadna tlačiareň, kliknite na kontextovú ponuku **Printer (Tlačiareň)** a vyberte svoje zariadenie Brother.
5. Vyberte požadované možnosti, napríklad počet strán, ktoré sa majú vytlačiť, a obojstrannú tlač (ak ich vaše zariadenie podporuje).
6. Kliknite na **Print (Vytlačiť)**.

Súvisiace informácie

- Tlač použitím AirPrint
- Pred používaním funkcie AirPrint (macOS)

Skenovanie použitím funkcie AirPrint (macOS)

Súvisiace modely: DCP-T510W/DCP-T710W/MFC-T910DW

Pred skenovaním sa uistite, že zariadenie Brother je uvedené v zozname skenerov v počítači Mac.

1. Vložte dokument.
2. V ponuke Apple vyberte **System Preferences (Predvoľby systému)**.
3. Kliknite na **Printers & Scanners (Tlačiarne a skenery)**.
4. Zo zoznamu skenerov vyberte svoje zariadenie Brother.
5. Kliknite na kartu **Scan (Skenovať)** a potom kliknite na tlačidlo **Open Scanner… (Otvorenie skenera...)**.

   Zobrazí sa obrazovka Skener.
6. Ak dokument vložíte do jednotky ADF, začiarknite políčko **Use Document Feeder (Použitie podávača papiera)** a potom vyberte formát dokumentu v kontextovej ponuke pre nastavenie veľkosti skenu.
7. Z kontextovej ponuky nastavenia umiestnenia vyberte cieľový priečinok alebo cieľovú aplikáciu.
8. V prípade potreby zmeňte nastavenia skenovania kliknutím na **Show Details (Zobraziť podrobnosti)**.

   Keď skenujete zo skla skenera, obrázok môžete orezať manuálne presunutím kurzora myši cez časť, ktorú chcete skenovať.
9. Kliknite na **Scan (Skenovať)**.

Súvisiace informácie

- AirPrint
- Pred používaním funkcie AirPrint (macOS)

Odoslanie faxu pomocou funkcie AirPrint (macOS)

Súvisiace modely: MFC-T910DW

Uistite sa, že zariadenie Brother je uvedené v zozname tlačiarní v počítači Mac. V nasledujúcom príklade je použitá aplikácia Apple TextEdit.

- AirPrint podporuje iba čiernobiele faxové dokumenty.

1. Skontrolujte, či je zariadenie Brother zapnuté.
2. V počítači Mac otvorte súbor, ktorý chcete odoslať ako fax.
3. Kliknite na ponuku **File (Súbor)** a potom zvoľte **Print (Vytlačiť)**.
4. Kliknite na kontextovú ponuku **Printer (Tlačiareň)** a vyberte **Brother MFC-XXXX - Fax** (kde XXXX je názov vášho modelu).
5. Zadajte informácie príjemcu faxu.
6. Kliknite na **Fax**.

Súvisiace informácie

- AirPrint
- Pred používaním funkcie AirPrint (macOS)

Mobilná tlač pre Windows®

Súvisiace modely: DCP-T510W/DCP-T710W/MFC-T910DW

Mobilná tlač pre Windows® je funkcia na bezdrôtovú tlač z vášho mobilného zariadenia Windows®. Môžete sa pripojiť na tú istú sieť, na ktorú je pripojené vaše zariadenie Brother a tlačiť bez inštalácie ovládača tlače na zariadení. Mnoho aplikácií Windows® podporuje túto funkciu.

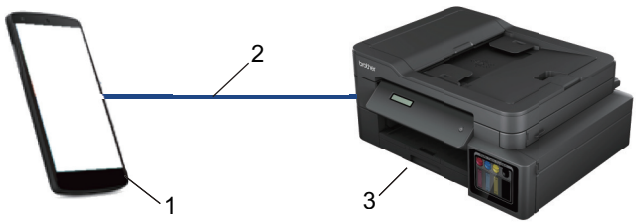

1. Mobilné zariadenie Windows® (Mobil Windows® 10 Mobile alebo novšie)
2. Pripojenie Wi-Fi®
3. Vaše zariadenie Brother

Súvisiace informácie

- Mobilné pripojenie/pripojenie na internet

Tlačová služba Mopria®

Súvisiace modely: DCP-T510W/DCP-T710W/MFC-T910DW

Tlačová služba Mopria® Print Service je možnosť tlače na mobilných zariadeniach Android™ (Android™ verzia 4.4 alebo novšia), ktorú vyvinula Mopria® Alliance. Pomocou tejto služby sa môžete pripojiť k rovnakej sieti, ku ktorej je pripojené zariadenie a tlačiť bez ďalšieho nastavovania. Mnoho pôvodných aplikácií systému Android™ podporuje tlač.

1. Android™ 4.4 alebo novšia
2. Pripojenie Wi-Fi®
3. Vaše zariadenie Brother

Tlačovú službu Mopria® musíte prevziať Google Play™ Store a nainštalovať do vášho zariadenia Android™. Pred použitím tejto služby ju musíte zapnúť.

Súvisiace informácie

- Mobilné pripojenie/pripojenie na internet

Aplikácia Brother iPrint&Scan pre mobil

Súvisiace modely: DCP-T510W/DCP-T710W/MFC-T910DW

Pomocou aplikácie Brother iPrint&Scan môžete tlačiť a skenovať z rôznych mobilných zariadení.

- Pre zariadenia so systémom Android™

  Aplikácia Brother iPrint&Scan umožňuje používať funkcie zariadenia Brother priamo zo zariadenia so systémom Android™ bez použitia počítača.

  Aplikáciu Brother iPrint&Scan si prevezmite a nainštalujte z obchodu Google Play™.
- Pre zariadenia Apple

  Aplikácia Brother iPrint&Scan vám umožňuje používať funkcie zariadenia Brother priamo zo zariadenia Apple.

  Aplikáciu Brother iPrint&Scan si prevezmite a nainštalujte z obchodu App Store.
- Pre zariadenia so systémom Windows®

  Aplikácia Brother iPrint&Scan umožňuje používať funkcie zariadenia Brother priamo zo zariadenia so systémom Windows® bez použitia počítača.

  Aplikáciu Brother iPrint&Scan si prevezmite a nainštalujte z obchodu Microsoft® Store.

Viacej podrobných informácií, navštívte support.brother.com/ips.

Súvisiace informácie

- Mobilné pripojenie/pripojenie na internet
- Aplikácia Brother iPrint&Scan pre systém Windows® a Mac

ControlCenter

Softvérová pomôcka Brother ControlCenter umožňuje rýchlo spúšťať často používané aplikácie. Aplikácia ControlCenter poskytuje priamy prístup ku konkrétnym aplikáciám.

- ControlCenter4 (Windows®)

ControlCenter4 (Windows®)

- Zmena prevádzkového režimu v aplikácii ControlCenter4 (Windows®)
- Skenovanie v domácom režime aplikácie ControlCenter4 (Windows®)
- Skenovanie v pokročilom režime aplikácie ControlCenter4 (Windows®)
- Nastavenie zariadenia Brother pomocou aplikácie ControlCenter4 (Windows®)
- Vytvorenie používateľskej karty prostredníctvom pokročilého režimu aplikácie ControlCenter4 (Windows®)
- Nastavenie zariadenia Brother z počítača (Windows®)
- Nastavenie adresára zariadenia pomocou aplikácie ControlCenter4 (Windows®)

Zmena prevádzkového režimu v aplikácii ControlCenter4 (Windows®)

ControlCenter4 má dva prevádzkové režimy: **Domáci režim** a **Pokročilý režim**. Režimy môžete kedykoľvek zmeniť.

Domáci režim

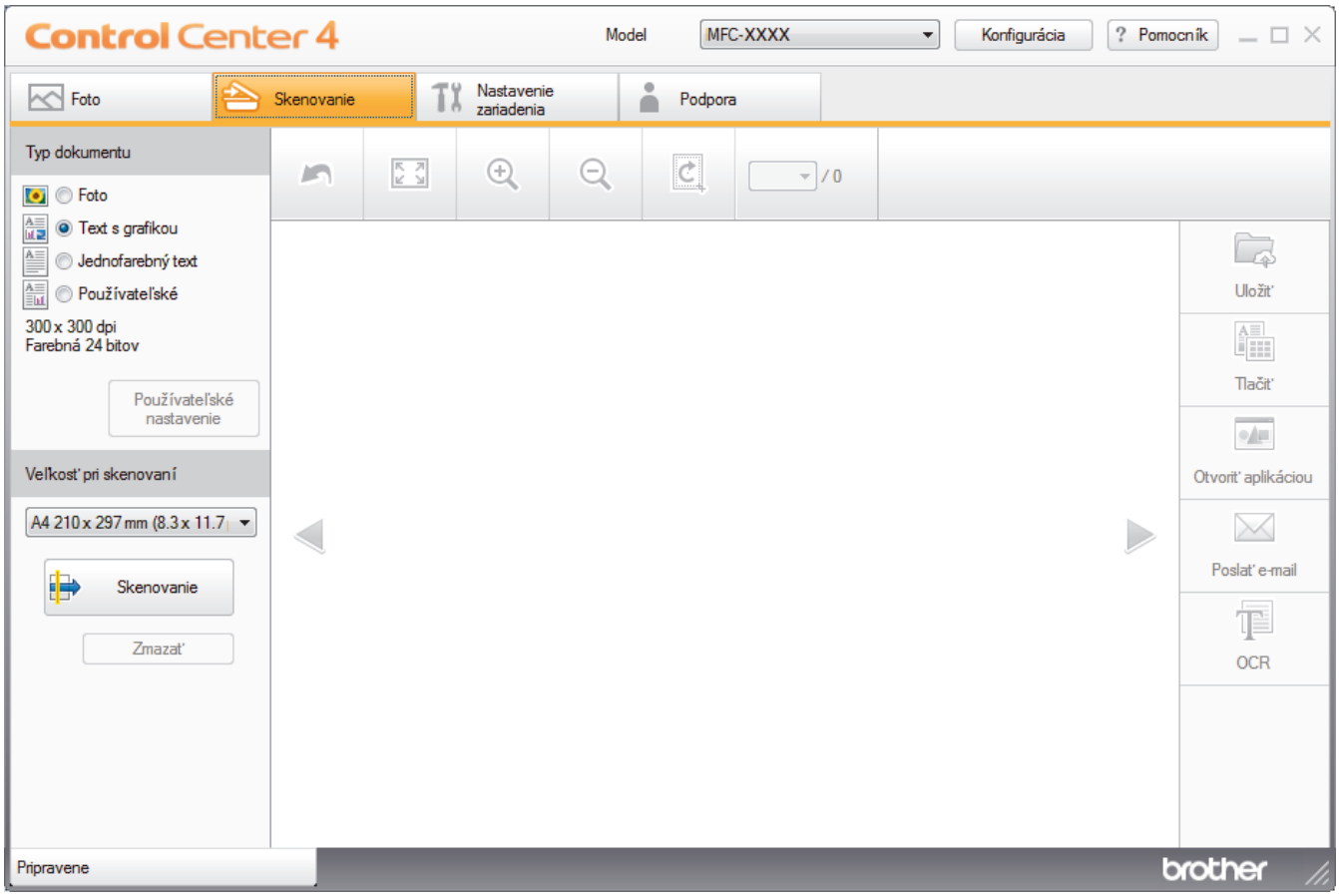

Pokročilý režim

- **Domáci režim**

  Domáci režim aplikácie ControlCenter4 umožňuje jednoduchý prístup k hlavným funkciám zariadenia.

- **Pokročilý režim**

  Pokročilý režim aplikácie ControlCenter4 poskytuje väčšiu kontrolu nad podrobnými nastaveniami funkcií zariadenia a umožňuje prispôsobiť činnosti skenovania vykonávané stláčaním jedného tlačidla.

Zmena prevádzkového režimu:

1. Na paneli úloh kliknite na ikonu (**ControlCenter4**) a potom zvoľte **Otvoriť**.
2. Kliknite na tlačidlo **Konfigurácia** a potom zvoľte **Výber režimu**.
3. Zobrazí sa dialógové okno pre výber režimu. Zvoľte voľbu **Domáci režim** alebo **Pokročilý režim**.

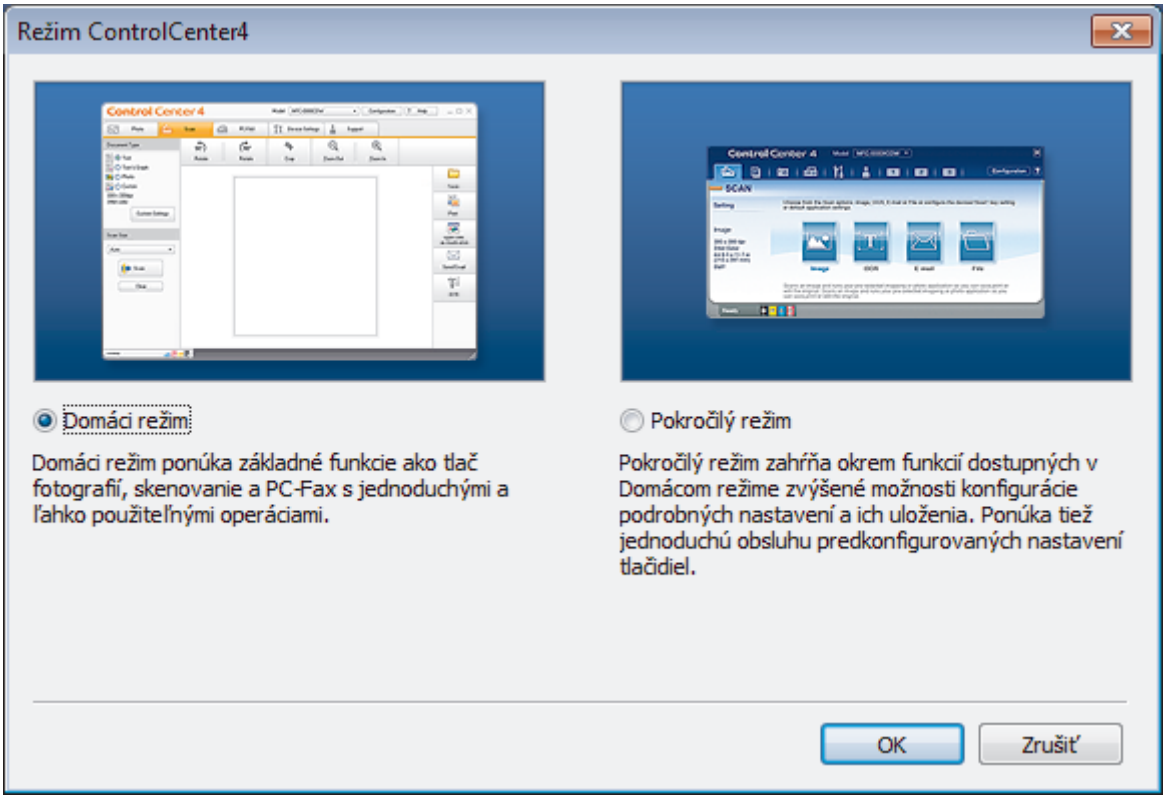

4. Kliknite na **OK**.

Súvisiace informácie

- ControlCenter4 (Windows®)
- Skenovanie v domácom režime aplikácie ControlCenter4 (Windows®)
- Skenovanie v pokročilom režime aplikácie ControlCenter4 (Windows®)

Skenovanie v domácom režime aplikácie ControlCenter4 (Windows®)

Prístup k hlavným funkciám zariadenia získate pomocou funkcie ControlCenter4 Domáci režim.

- Skenovanie v domácom režime aplikácie ControlCenter4 (Windows®)
- Uloženie naskenovaných údajov do priečinka ako súbor PDF prostredníctvom domáceho režimu aplikácie ControlCenter4 (Windows®)
- Nastavenia skenovania v domácom režime aplikácie ControlCenter4 (Windows®)
- Zmena prevádzkového režimu v aplikácii ControlCenter4 (Windows®)

Skenovanie v pokročilom režime aplikácie ControlCenter4 (Windows®)

Pokročilý režim aplikácie ControlCenter4 poskytuje väčšiu kontrolu nad podrobnými nastaveniami funkcií zariadenia a umožňuje prispôsobiť činnosti skenovania vykonávané stláčaním jedného tlačidla.

- Skenovanie fotografií a grafiky v pokročilom režime aplikácie ControlCenter4 (Windows®)
- Ukladanie naskenovaných údajov do priečinka vo formáte súboru PDF pomocou pokročilého režimu aplikácie ControlCenter4 (Windows®)
- Skenovanie oboch strán ID karty prostredníctvom pokročilého režimu aplikácie ControlCenter4 (Windows®)
- Skenovanie do prílohy e-mailu pomocou pokročilého režimu aplikácie ControlCenter4 (Windows®)
- Skenovanie do editovateľného textového súboru (OCR) pomocou pokročilého režimu aplikácie ControlCenter4 (Windows®)
- Skenovanie do súboru balíka programov Office pomocou pokročilého režimu aplikácie ControlCenter4 (Windows®)
- Nastavenia skenovania pre pokročilý režim aplikácie ControlCenter4 (Windows®)
- Zmena prevádzkového režimu v aplikácii ControlCenter4 (Windows®)

Nastavenie zariadenia Brother pomocou aplikácie ControlCenter4 (Windows®)

Súvisiace modely: MFC-T910DW

1. Na paneli úloh kliknite na ikonu (**ControlCenter4**) a potom kliknite na **Otvoriť**.
2. Kliknite na kartu **Nastavenie zariadenia**.
3. Kliknite na tlačidlo **Diaľkové nastavenie**.
4. Upravte nastavenia podľa potreby.

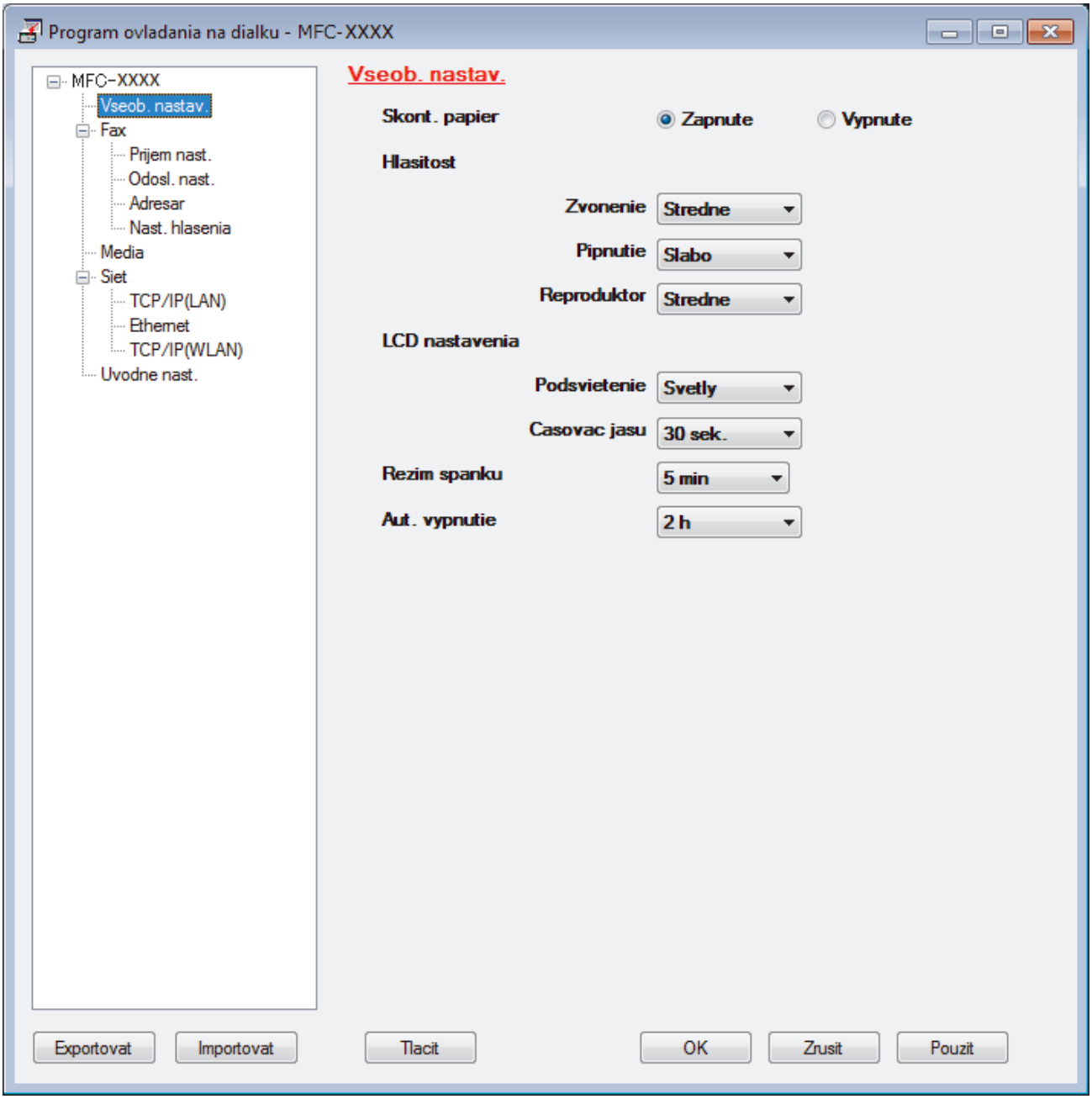

Exportovat

Kliknutím uložíte aktuálne konfiguračné nastavenia do súboru.

Kliknutím na **Exportovat** uložte adresár alebo všetky nastavenia zariadenia.

Importovať

Kliknutím importujte súbor a prečítajte si jeho nastavenia.

Tlačiť

Kliknutím vytlačíte zvolené položky na zariadení. Údaje je možné vytlačiť až po nahratí do zariadenia. Kliknutím na **Použiť** nahrajte nové údaje do zariadenia a potom kliknite na **Tlačiť**.

OK

Kliknutím spustite nahrávanie údajov do zariadenia, a potom ukončite program Diaľkové nastavenie. Ak sa zobrazí hlásenie o chybe, skontrolujte, či sú vaše údaje správne, a potom kliknite na **OK**.

Zrušiť

Kliknutím ukončíte program Diaľkové nastavenie bez nahratia údajov do zariadenia.

Použiť

Kliknutím nahráte údaje do zariadenia bez ukončenia programu Diaľkové nastavenie.

5. Kliknite na **OK**.

- Ak je počítač chránený bránou firewall a nie je možné použiť Diaľkové nastavenie, budete musieť nakonfigurovať nastavenia brány firewall tak, aby umožňovala komunikáciu prostredníctvom portu číslo 137 a 161.
- Ak používate bránu firewall systému Windows® a softvér Brother a ovládače ste nainštalovali z inštalačného disku Brother, potrebné nastavenia brány firewall už boli vykonané.

Súvisiace informácie

- ControlCenter4 (Windows®)
- Diaľkové nastavenie (Windows®)

Vytvorenie používateľskej karty prostredníctvom pokročilého režimu aplikácie ControlCenter4 (Windows®)

Môžete vytvoriť až tri vlastné karty, každú až s piatimi vlastnými tlačidlami a preferovanými nastaveniami.

Zvoľte **Pokročilý režim** ako nastavenie režimu pre aplikáciu ControlCenter4.

1. Na paneli úloh kliknite na ikonu (**ControlCenter4**) a potom kliknite na **Otvoriť**.
2. Kliknite na tlačidlo **Konfigurácia** a potom zvoľte **Vytvoriť používateľskú kartu**.

   Vytvorí sa používateľská karta.
3. Ak chcete zmeniť názov používateľskej karty, kliknite pravým tlačidlom myši na používateľskú kartu a potom zvoľte **Premenovať používateľskú kartu**.
4. Kliknite na tlačidlo **Konfigurácia**, zvoľte **Vytvoriť používateľské tlačidlo** a potom zvoľte tlačidlo, ktoré chcete vytvoriť.

   Zobrazí sa dialógové okno nastavení.
5. Zadajte názov tlačidla a potom v prípade potreby zmeňte nastavenia. Kliknite na **OK**.

   Možnosti nastavenia sa odlišujú v závislosti od zvoleného tlačidla.

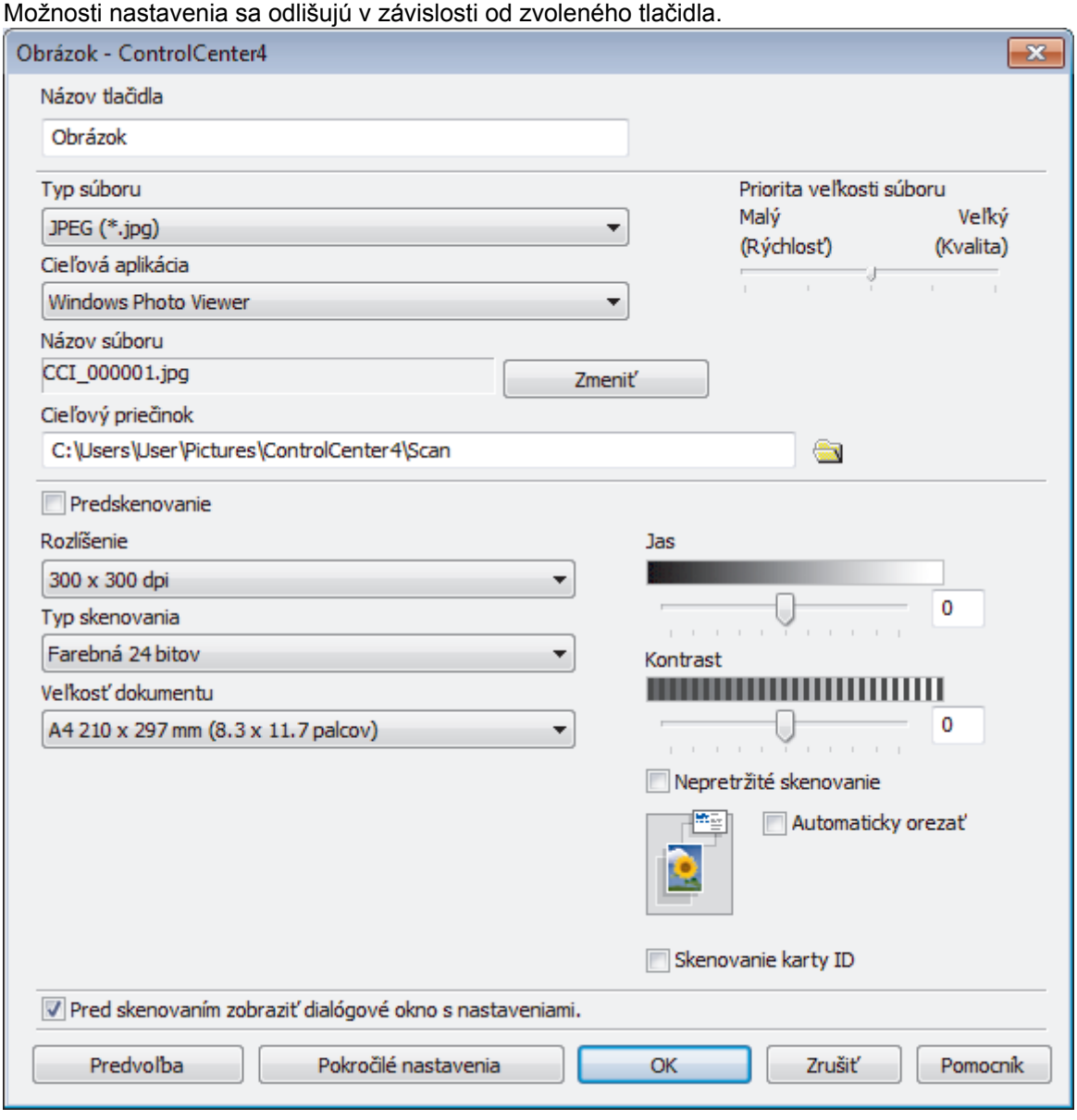

Vytvorenú kartu, tlačidlo alebo nastavenia môžete zmeniť alebo odstrániť. Kliknite na tlačidlo **Konfigurácia** a potom postupujte podľa ponuky.

Súvisiace informácie

- ControlCenter4 (Windows®)

Aplikácia Brother iPrint&Scan pre systém Windows® a Mac

- Prehľad aplikácie Brother iPrint&Scan
- Skenovanie pomocou aplikácie Brother iPrint&Scan (Mac)

Prehľad aplikácie Brother iPrint&Scan

Na tlač a skenovanie z počítača môžete používať aplikáciu Brother iPrint&Scan pre počítače so systémom Windows® Mac.

Nasledujúca obrazovka je príklad aplikácie Brother iPrint&Scan pre systém Windows®. Skutočná obrazovka sa môže líšiť v závislosti od verzie aplikácie.

- Pre systém Windows®

  Ak chcete prevziať najnovšiu verziu aplikácie, prejdite na stránku **Downloads (Na prevzatie)** svojho modelu na lokalite Brother Solutions Center (support.brother.com).

- Pre Mac

  Aplikáciu Brother iPrint&Scan si prevezmite a nainštalujte z obchodu App Store.

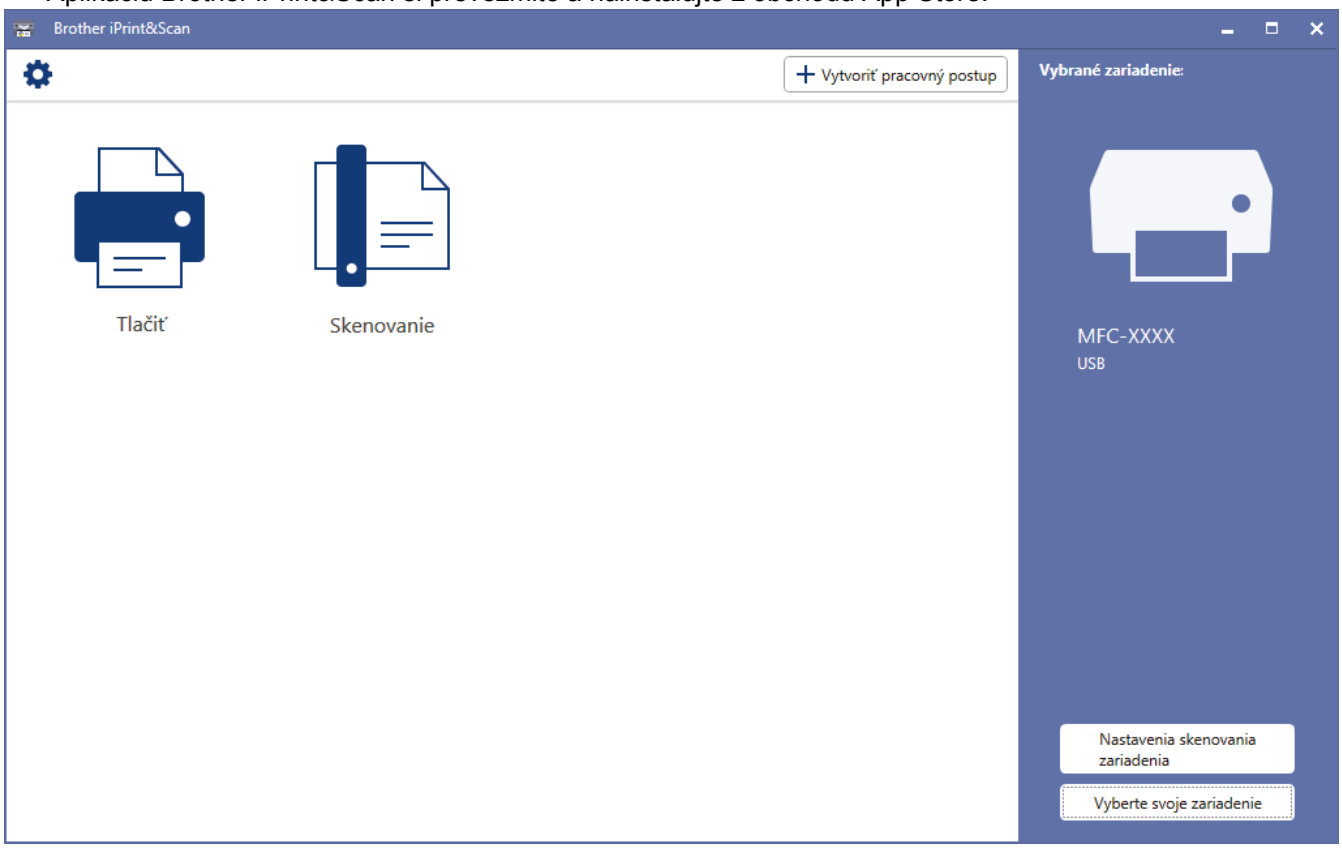

Súvisiace informácie

- Aplikácia Brother iPrint&Scan pre systém Windows® a Mac
- Aplikácia Brother iPrint&Scan pre mobil

Riešenie problémov

Ak máte dojem, že vaše zariadenie nepracuje správne, najskôr skúste identifikovať problém pomocou nižšie uvedených informácií a postupujte podľa pokynov na riešenie problémov.

Väčšinu problémov môžete odstrániť sami. Ak potrebujete ďalšiu pomoc, stredisko Brother Solutions Center ponúka najnovšie tipy na **FAQs & Troubleshooting (Často kladené otázky a riešenie problémov)**.

Navštívte nás na adrese support.brother.com.

Kliknite na **FAQs & Troubleshooting (Často kladené otázky a riešenie problémov)** a vyhľadajte názov vášho modelu.

Najprv skontrolujte nasledujúce:

- Napájací kábel zariadenia je správne pripojený a zariadenie je zapnuté.
- Odstránili ste všetky oranžové ochranné časti zariadenia.
- Kryt skenera a kryt na vybratie pokrčeného papiera sú úplne zatvorené.
- Papier je správne vložený v zásobníku na papier.
- Káble rozhrania sú riadne zapojené do zariadenia a počítača, alebo je bezdrôtové pripojenie nastavené na zariadení aj na počítači.
- (Pre sieťové modely) Prístupový bod (pre bezdrôtovú sieť), smerovač alebo rozbočovač je zapnutý a jeho indikátor pripojenia bliká.
- LCD zariadenia zobrazuje správy.

Ak ste problém nevyriešili pomocou uvedených kontrol, identifikujte problém a ➤➤ *Súvisiace informácie*

Súvisiace informácie

- Chybové hlásenia a hlásenia o údržbe
- Uviaznutie dokumentu
- Zaseknutie tlačiarne alebo zaseknutie papiera
- V prípade, že sa vyskytli problémy so zariadením
- Kontrola informácií o zariadení
- Resetovanie zariadenia Brother
- Problémy s manipuláciou s papierom a s tlačou
- Problémy týkajúce sa telefónu a faxu
- Ďalšie problémy
- Problémy so sieťou
- Problémy so službou Google Cloud Print
- Problémy so službou AirPrint

Chybové hlásenia a hlásenia o údržbe

Ako pri každom komplexnom kancelárskom výrobku, aj tu sa môžu vyskytnúť chyby alebo môže byť potrebné vymeniť spotrebný materiál. Zariadenie v takom prípade identifikuje chybu alebo potrebnú rutinnú údržbu a zobrazí príslušné hlásenie. V tabuľke sú uvedené najčastejšie chybové hlásenia a hlásenia o údržbe.

Väčšinu chýb môžete odstrániť sami. Taktiež môžete sami vykonávať bežnú údržbu. Ak potrebujete ďalšie tipy, na lokalite Brother Solutions Center na adrese support.brother.com prejdite na stránku **FAQs & Troubleshooting (Často kladené otázky a riešenie problémov)** svojho modelu.

- *Súvisiace informácie* sú na spodku tejto strany.

DCP-T310/DCP-T510W/DCP-T710W

Chybové hlásenie	Príčina	Akcia
`Chyba pripojenia`	Ďalšie zariadenia sa naraz pokúšajú pripojiť do siete Wi-Fi Direct.	Skontrolujte, či sa do siete Wi-Fi Direct nepokúšajú pripojiť ďalšie zariadenia, a potom skúste opäť konfigurovať nastavenia Wi-Fi Direct.
`Iba C/B tlac` `Doplnit [X]`	Množstvo zostávajúceho atramentu v jednej alebo viacerých atramentových nádržkách (okrem čierneho atramentu) je nízke. Toto chybové hlásenie sa môže zobraziť, ak počítadlo atramentových bodov uvádza nesprávnu hodnotu, aj keď zostáva ešte nejaký atrament. Kým sa na displeji LCD zobrazuje toto hlásenie, každá operácia prebieha nasledujúcim spôsobom: • Tlač Ak je v ovládači tlačiarne na karte **Obyčajný papier** nastavený typ média **Základné** a na karte **Stupne sivej** je vybratá možnosť **Rozšírené**, zariadenie môžete používať ako čiernobielu tlačiareň. • Kopírovanie Ak je typ papiera nastavený na možnosť `Obycajny papier`, môžete vytvárať čiernobiele kópie. • Faxovanie Ak je typ papiera nastavený na `Obycajny papier`, zariadenie bude prijímať a tlačiť faxy ako čiernobiele.	Doplňte atramentovú nádržku. Pri dopĺňaní atramentovej nádržky naplňte nádržku až po vrchnú čiaru alebo doplňte všetok atrament z fľaštičky, ak vrchnú čiaru nepresahuje. Na displeji LCD sa môže zobraziť hlásenie na potvrdenie, že atramentové nádržky boli doplnené. Stlačením tlačidla ▲ (`Ano`) vynulujete počítadlo atramentových bodov pre doplnenú farbu. Stlačte tlačidlo ▼ (`Nie`) pre nedoplnené farby. ➤➤ *Súvisiace informácie*: *Doplňte atramentové nádržky* V nasledujúcich prípadoch zariadenie môže zastaviť všetky operácie tlače a kým nedoplníte atramentovú nádržku, možno nebudete môcť používať zariadenie: • Ak odpojíte zariadenie od siete. • Ak zvolíte možnosť **Pomaly schnúci papier** na zariadení alebo na ovládači tlačiarne.
`Komunikacna chyba`	Zlá kvalita telefónnej linky spôsobila chybu komunikácie.	Odošlite fax znova alebo pripojte zariadenie k inej telefónnej linke. Ak problém pretrváva, obráťte sa na telefonickú spoločnosť a požiadajte ju o skontrolovanie telefónnej linky.
`Kryt je otvoreny`	Kryt skenera nie je zaistený v zatvorenej polohe.	Nadvihnite kryt skenera a potom ho znova zatvorte. Dbajte na to, aby sa kábel rozhrania (ak sa používa) viedol správne cez káblový kanál a von zo zadnej časti zariadenia.

Chybové hlásenie	Príčina	Akcia
Mal.atr.	Množstvo zostávajúceho atramentu v jednej alebo viacerých atramentových nádržkách je nízke. Toto chybové hlásenie sa môže zobraziť, ak počítadlo atramentových bodov uvádza nesprávnu hodnotu, aj keď zostáva ešte nejaký atrament.	Cez okienko atramentovej nádržky zistite skutočné množstvo zostávajúceho atramentu. Ak sa hladina zostávajúceho atramentu nachádza na alebo pod spodnou čiarou pod značkou minimálneho naplnenia, doplňte atramentovú nádržku. Na displeji LCD sa môže zobraziť hlásenie na potvrdenie, že atramentové nádržky boli doplnené. Stlačením tlačidla ▲ (Ano) vynulujete počítadlo atramentových bodov pre doplnenú farbu. Stlačte tlačidlo ▼ (Nie) pre nedoplnené farby. ➤➤ *Súvisiace informácie*: *Doplňte atramentové nádržky*
NadAtr plna	Nádobka absorbéra atramentu je plná. Tieto zložky patria medzi položky pravidelnej údržby, ktoré po určitom čase môžu vyžadovať výmenu, aby sa tak zabezpečilo optimálne fungovanie vášho zariadenia Brother. Pretože tieto zložky patria medzi položky pravidelnej údržby, výmena nespadá pod záruku. Potreba výmeny týchto položiek a čas, ktorý uplynie pred výmenou, závisia od množstva čistení a prepláchnutí vyžadovaných na čistenie atramentového systému. Tieto nádobky zachytia počas rôznych operácií čistenia a preplachovania určité množstvo atramentu. Počet čistení a preplachovaní, ktoré zariadenie použije na čistenie, sa odlišuje v závislosti od rôznych situácií. Napríklad, časté zapínanie a vypínanie zariadenia bude mať za následok početné cykly čistenia, pretože zariadenie pri zapnutí automaticky vykonáva čistenie. Použitie atramentu inej značky ako Brother môže zapríčiniť časté čistenie, pretože atrament inej značky ako Brother môže mať za následok nízku kvalitu tlače, čo sa prejaví na čistení. Čím viac čistenia zariadenie vyžaduje, tým rýchlejšie sa tieto nádobky naplnia. Opravy v dôsledku použitia spotrebného materiálu inej značky ako Brother nemusia spadať pod uvedenú záruku na výrobok.	Nádobku absorbéra atramentu bude potrebné vymeniť. O servis zariadenia požiadajte zákaznícky servis Brother alebo miestne autorizované servisné stredisko spoločnosti Brother.
NadAtr skoroPl	Nádobka absorbéra atramentu je takmer plná.	Nádobku absorbéra atramentu bude čoskoro potrebné vymeniť. Kontaktujte zákaznícky servis Brother alebo miestneho predajcu spoločnosti Brother. • Box absorbéra atramentu absorbuje malé množstvo atramentu, ktoré sa vylučuje počas čistenia tlačovej hlavy.
Neda sa tlacit Doplnit [X]	Množstvo zostávajúceho atramentu v jednej alebo viacerých atramentových nádržkách je nízke. Zariadenie zastaví všetky tlačové operácie.	Doplňte atramentovú nádržku. Pri dopĺňaní atramentovej nádržky naplňte nádržku až po vrchnú čiaru alebo doplňte

Chybové hlásenie	Príčina	Akcia
	Toto chybové hlásenie sa môže zobraziť, ak počítadlo atramentových bodov uvádza nesprávnu hodnotu, aj keď zostáva ešte nejaký atrament.	všetok atrament z fľaštičky, ak vrchnú čiaru nepresahuje. Na displeji LCD sa môže zobraziť hlásenie na potvrdenie, že atramentové nádržky boli doplnené. Stlačením tlačidla ▲ (Ano) vynulujete počítadlo atramentových bodov pre doplnenú farbu. Stlačte tlačidlo ▼ (Nie) pre nedoplnené farby. ➤➤ *Súvisiace informácie*: *Doplňte atramentové nádržky* • Budete môcť aj naďalej skenovať, aj keď je k dispozícii málo atramentu alebo je ho potrebné doplniť.
Nemozno pripojit Zariadenie je uz pripojene.	Ak je zariadenie Brother majiteľom skupiny (G/O), do siete Wi-Fi Direct sú už pripojené dve mobilné zariadenia.	Po ukončení aktuálneho pripojenia medzi zariadením Brother a ďalším mobilným zariadením sa pokúste opäť konfigurovať nastavenia Wi-Fi Direct. Stav pripojenia môžete skontrolovať tak, že vytlačíte správu o konfigurácii siete. ➤➤ *Súvisiace informácie*: *Vytlačenie správy o konfigurácii siete*
Nespravna vel.	Nastavenie formátu papiera nezodpovedá formátu papiera v zásobníku. -**ALEBO**- Nenastavili ste vodidlá papiera v zásobníku na indikátory pre formát papiera, ktorý používate.	1. Skontrolujte, či formát papiera, ktorý ste vybrali na displeji zariadenia, zodpovedá formátu papiera v zásobníku. ➤➤ *Súvisiace informácie*: *Zmena formátu a typu papiera* 2. Uistite sa, že ste papier vložili na výšku a že ste nastavili vodidlá papiera podľa indikátorov vami vybratého formátu papiera. ➤➤ *Súvisiace informácie*: *Vkladanie papiera* 3. Po overení formátu a polohy papiera stlačte tlačidlo ▶.
		Ak tlačíte z počítača, overte, či formát papiera vybratý v ovládači tlačiarne zodpovedá formátu papiera v zásobníku. ➤➤ *Súvisiace informácie*: *Nastavenia tlače (Windows®)* alebo *Možnosti tlače (Mac)*
Nestaci pamat	Pamäť zariadenia je plná.	Ak prebieha odosielanie faxu alebo kopírovanie: • Stlačte tlačidlo **Stop/Exit (Stop/ Koniec)** a počkajte, kým neskončia ostatné prebiehajúce operácie. Potom to skúste znova. • Stlačením tlačidla **Mono Start (Štart ČB)** alebo **Colour Start (Štart Farba)** skopírujete doposiaľ naskenované strany.
Nezadane	Pokúsili ste sa vytočiť číslo krátkej voľby, ktoré nebolo uložené v zariadení.	Nastavte číslo krátkej voľby.
Nizka teplota	Teplota prostredia je príliš nízka.	Po vyhriatí prostredia nechajte zariadenie zahriať na izbovú teplotu. Po zahriatí zariadenia to skúste znova.

Chybové hlásenie	Príčina	Akcia
Odpojenie	Druhá osoba alebo jej faxové zariadenie ukončilo hovor.	Skúste zopakovať odosielanie alebo príjem. Ak sa volania opakovane ukončujú a používate systém VoIP (Voice over IP), vyskúšajte zmeniť Kompatibilitu na možnosť Základné (pre VoIP). ➤➤ *Súvisiace informácie*: *Rušenie na telefónnej linke/VoIP*
Pripoj. zlyhalo	Zariadenie Brother a vaše mobilné zariadenie nedokážu počas konfigurácie siete Wi-Fi Direct komunikovať.	• Presuňte mobilné zariadenie bližšie k zariadeniu Brother. • Presuňte vaše zariadenie Brother a mobilné zariadenie na miesto bez prekážok. • Ak používate metódu PIN štandardu WPS, skontrolujte, či ste zadali správny kód PIN.
Sken nemozny XX	Zariadenie má mechanický problém.	Na niekoľko minút odpojte zariadenie od napájania a potom ho znovu pripojte. (Ak nemôžete tlačiť prijaté faxy, preneste ich do iného faxového prístroja alebo do počítača.) ➤➤ *Súvisiace informácie*: *Prenos faxov alebo správa faxového denníka*
Skontrolujte hladinu. atram. Ak je dost atram., stlacte OK.	Pri činnostiach sa spotrebuje určité množstvo atramentu; Cez okienko zásobníka na atrament zistite skutočné množstvo zostávajúceho atramentu.	Ak sa hladina zostávajúceho atramentu nachádza na alebo pod spodnou čiarou pod značkou minimálneho naplnenia, doplňte zásobník na atrament.
Tlac nemozna XX	Zariadenie má mechanický problém. -**ALEBO**- V zariadení je cudzí predmet, napríklad kancelárska spinka alebo útržok papiera.	Otvorte kryt skenera a zvnútra zariadenia odstráňte všetky cudzie predmety a útržky papiera. Ak chybové hlásenie nezmizne, na niekoľko minút odpojte zariadenie od napájania a potom ho znova pripojte. ➤➤ *Súvisiace informácie*: *Zaseknutie tlačiarne alebo zaseknutie papiera* (Ak nemôžete tlačiť prijaté faxy, preneste ich do iného faxového prístroja alebo do počítača.) ➤➤ *Súvisiace informácie*: *Prenos faxov alebo správa faxového denníka*
Vysoka teplota	Teplota v miestnosti je príliš vysoká.	Po ochladení miestnosti nechajte zariadenie vychladnúť na teplotu v miestnosti. Po ochladení zariadenia to skúste znova.
Zas. nerozpoznany	Zásobník na papier nie je úplne vložený.	Zásobník na papier pomaly úplne zatlačte do zariadenia.
	Papier alebo cudzí predmet zabránil správnemu zasunutiu zásobníka na papier.	Vytiahnite zásobník na papier zo zariadenia a odstráňte zaseknutý papier alebo cudzí predmet. Ak nemôžete nájsť alebo odstrániť zaseknutý papier ➤➤ *Súvisiace informácie*: *Zaseknutie tlačiarne alebo zaseknutie papiera*
Zasek dokumentu	Dokument nebol správne vložený alebo podaný alebo dokument skenovaný z ADF bol príliš dlhý.	Vyberte zaseknutý dokument a potom stlačte tlačidlo **Stop/Exit (Stop/Koniec)**. Správnym spôsobom vložte dokument do ADF.

Chybové hlásenie	Príčina	Akcia
		➤➤ *Súvisiace informácie*: *Vkladanie dokumentov do automatického podávača dokumentov (ADF)* ➤➤ *Súvisiace informácie*: *Uviaznutie dokumentu*
Zasek. papier	V zariadení sa zasekol papier.	Odstráňte zaseknutý papier. ➤➤ *Súvisiace informácie*: *Zaseknutie tlačiarne alebo zaseknutie papiera* Uistite sa, že vodidlá papiera sú nastavené na správny formát papiera.
	Do otvoru ručného podávania bol umiestnený viac než jeden hárok papiera. -**ALEBO**- Do otvoru ručného podávania bol vložený ďalší list papiera predtým, než sa na displeji LCD zobrazilo hlásenie Kam vlozit papier.	Do otvoru ručného podávania nedávajte viac než jeden list naraz. Pred podaním ďalšieho hárka papiera do otvoru ručného podávania počkajte, kým sa na LCD nezobrazí výzva.
	Na povrchu podávacích valčekov papiera sa nahromadil prach z papiera.	Vyčistite podávacie valčeky papiera. ➤➤ *Súvisiace informácie*: *Čistenie podávacích valčekov papiera*
Zatv. kryt atr.	Kryt atramentovej nádržky nie je zaistený v zatvorenej polohe.	Pevne zatvorte kryt atramentovej nádržky, kým nezacvakne na miesto.
Ziaden papier	V zariadení sa minul papier alebo papier nie je v zásobníku na papier vložený správne.	Vykonajte jednu z nasledujúcich činností: • Do zásobníka na papier vložte papier a stlačte tlačidlo ▶. • Vyberte a znova vložte papier a potom stlačte tlačidlo ▶. ➤➤ *Súvisiace informácie*: *Vkladanie papiera*
	Papier nebol vložený do stredovej polohy otvoru manuálneho podávania.	Vyberte papier, znova ho vložte do stredu otvoru manuálneho podávania a potom postupujte podľa pokynov na LCD. ➤➤ *Súvisiace informácie*: *Vkladanie papiera do otvoru manuálneho podávania*
	Kryt na vybratie pokrčeného papiera nie je správne zatvorený.	Zabezpečte, aby bol kryt na vybranie pokrčeného papiera rovnomerne zatvorený na oboch koncoch. ➤➤ *Súvisiace informácie*: *Zaseknutie tlačiarne alebo zaseknutie papiera*
	Na povrchu podávacích valčekov papiera sa nahromadil prach z papiera.	Vyčistite podávacie valčeky papiera. ➤➤ *Súvisiace informácie*: *Čistenie podávacích valčekov papiera*
Ziadna odozva	Číslo, ktoré ste vytočili, neodpovedá alebo je obsadené.	Overte správnosť čísla a skúste to znovu.
Ziadne zariad.	Pri konfigurácii siete Wi-Fi Direct zariadenie Brother nedokáže nájsť vaše mobilné zariadenie.	• Skontrolujte, či vaše zariadenie a mobilné zariadenie sú v režime Wi-Fi Direct. • Presuňte mobilné zariadenie bližšie k zariadeniu Brother. • Presuňte vaše zariadenie Brother a mobilné zariadenie na miesto bez prekážok.

Chybové hlásenie	Príčina	Akcia
		• Ak konfigurujtete sieť Wi-Fi Direct manuálne, skontrolujte, či ste zadali správne heslo. • Ak má vaše mobilné zariadenie konfiguračnú stránku s informáciou, ako získať adresu IP, skontrolujte, či adresa IP mobilného zariadenia bola konfigurovaná cez DHCP.
Zmenit papier?	Toto hlásenie sa zobrazí, keď je v nastaveniach povolené potvrdenie typu a formátu papiera.	Ak nechcete, aby sa toto hlásenie zobrazovalo, zmeňte jeho nastavenie na Vypnúť. ➤➤ *Súvisiace informácie*: *Zmena nastavenia kontroly formátu papiera*
Zostavaju data	V pamäti zariadenia zostali tlačové údaje.	Stlačte tlačidlo **Stop/Exit (Stop/Koniec)**. Zariadenie zruší tlačovú úlohu a vymaže ju z pamäte. Znova vyskúšajte tlačiť.

MFC-T910DW

Chybové hlásenie	Príčina	Akcia
Absorb. takmer plny	Nádobka absorbéra atramentu je takmer plná.	Nádobku absorbéra atramentu bude čoskoro potrebné vymeniť. Kontaktujte zákaznícky servis Brother alebo miestneho predajcu spoločnosti Brother. • Box absorbéra atramentu absorbuje malé množstvo atramentu, ktoré sa vylučuje počas čistenia tlačovej hlavy.
Dochadza atram.	Množstvo zostávajúceho atramentu v jednej alebo viacerých atramentových nádržkách je nízke. Toto chybové hlásenie sa môže zobraziť, ak počítadlo atramentových bodov uvádza nesprávnu hodnotu, aj keď zostáva ešte nejaký atrament.	Cez okienko atramentovej nádržky zistite skutočné množstvo zostávajúceho atramentu. Ak sa hladina zostávajúceho atramentu nachádza na alebo pod spodnou čiarou pod značkou minimálneho naplnenia, doplňte atramentovú nádržku. Na displeji LCD sa môže zobraziť hlásenie na potvrdenie, že atramentové nádržky boli doplnené. Stlačením tlačidla ▶ (Ano) vynulujete počítadlo atramentových bodov pre doplnenú farbu. Stlačte tlačidlo ◀ (Nie) pre nedoplnené farby. ➤➤ *Súvisiace informácie*: *Doplňte atramentové nádržky*
Doplnte atr.	Množstvo zostávajúceho atramentu v jednej alebo viacerých atramentových nádržkách je nízke. Zariadenie zastaví všetky tlačové operácie. Toto chybové hlásenie sa môže zobraziť, ak počítadlo atramentových bodov uvádza nesprávnu hodnotu, aj keď zostáva ešte nejaký atrament.	Doplňte atramentovú nádržku. Pri dopĺňaní atramentovej nádržky naplňte nádržku až po vrchnú čiaru alebo doplňte všetok atrament z fľaštičky, ak vrchnú čiaru nepresahuje. Na displeji LCD sa môže zobraziť hlásenie na potvrdenie, že atramentové nádržky boli doplnené. Stlačením tlačidla ▶ (Ano) vynulujete počítadlo atramentových bodov pre doplnenú farbu. Stlačte tlačidlo ◀ (Nie) pre nedoplnené farby. ➤➤ *Súvisiace informácie*: *Doplňte atramentové nádržky*

Chybové hlásenie	Príčina	Akcia
		• Budete môcť aj naďalej skenovať, aj keď je k dispozícii málo atramentu alebo je ho potrebné doplniť.
Chyba karty medii	Pri zapnutí sa v zariadení nachádzalo viacero dátových pamäťových zariadení. Zariadenie dokáže načítať údaje len z jednej pamäťovej karty alebo jednej jednotky USB flash súčasne.	Vyberte pamäťové karty alebo jednotku USB flash, ktoré nepoužívate.
Chyba pripojenia	Ďalšie zariadenia sa naraz pokúšajú pripojiť do siete Wi-Fi Direct.	Skontrolujte, či sa do siete Wi-Fi Direct nepokúšajú pripojiť ďalšie zariadenia, a potom skúste opäť konfigurovať nastavenia Wi-Fi Direct.
Iba C/B tlac	Množstvo zostávajúceho atramentu v jednej alebo viacerých atramentových nádržkách (okrem čierneho atramentu) je nízke. Toto chybové hlásenie sa môže zobraziť, ak počítadlo atramentových bodov uvádza nesprávnu hodnotu, aj keď zostáva ešte nejaký atrament. Kým sa na displeji LCD zobrazuje toto hlásenie, každá operácia prebieha nasledujúcim spôsobom: • Tlač Ak je v ovládači tlačiarne na karte **Základné** nastavený typ média **Obyčajný papier** a na karte **Rozšírené** je vybratá možnosť **Stupne sivej**, zariadenie môžete používať ako čiernobielu tlačiareň. • Kopírovanie Ak je typ papiera nastavený na možnosť Obycajny papier, môžete vytvárať čiernobiele kópie. • Faxovanie Ak je typ papiera nastavený na Obycajny papier, zariadenie bude prijímať a tlačiť faxy ako čiernobiele.	Doplňte atramentovú nádržku. Pri dopĺňaní atramentovej nádržky naplňte nádržku až po vrchnú čiaru alebo doplňte všetok atrament z fľaštičky, ak vrchnú čiaru nepresahuje. Na displeji LCD sa môže zobraziť hlásenie na potvrdenie, že atramentové nádržky boli doplnené. Stlačením tlačidla ▶ (Ano) vynulujete počítadlo atramentových bodov pre doplnenú farbu. Stlačte tlačidlo ◀ (Nie) pre nedoplnené farby. ➤➤ *Súvisiace informácie*: *Doplňte atramentové nádržky* V nasledujúcich prípadoch zariadenie môže zastaviť všetky operácie tlače a kým nedoplníte atramentovú nádržku, možno nebudete môcť používať zariadenie: • Ak odpojíte zariadenie od siete. • Ak zvolíte možnosť **Pomaly schnúci papier** na zariadení alebo na ovládači tlačiarne.
Komunikacna chyba	Zlá kvalita telefónnej linky spôsobila chybu komunikácie.	Odošlite fax znova alebo pripojte zariadenie k inej telefónnej linke. Ak problém pretrváva, obráťte sa na telefonickú spoločnosť a požiadajte ju o skontrolovanie telefónnej linky.
Kryt je otvoreny	Kryt skenera nie je zaistený v zatvorenej polohe.	Nadvihnite kryt skenera a potom ho znova zatvorte.
		Dbajte na to, aby sa kábel rozhrania (ak sa používa) viedol správne cez káblový kanál a von zo zadnej časti zariadenia.
	Kryt atramentovej nádržky nie je zaistený v zatvorenej polohe.	Pevne zatvorte kryt atramentovej nádržky, kým nezacvakne na miesto.
Medium je plne.	Používaná jednotka USB flash už obsahuje 999 súborov.	Zariadenie umožňuje uložiť na jednotku USB flash menej ako 999 súborov. Odstráňte nepoužívané súbory a skúste to znova.

Chybové hlásenie	Príčina	Akcia
	Na používanej jednotke USB flash nie je dostatok voľného miesta na naskenovanie dokumentu.	Odstráňte nepoužívané súbory z jednotky USB flash a vytvorte tak voľné miesto. Potom to skúste znova.
Nastav zasob. 1 Nast. VU zas.	Toto hlásenie sa zobrazí, keď je v nastaveniach povolené potvrdenie typu a formátu papiera.	Ak nechcete, aby sa toto hlásenie zobrazovalo, zmeňte jeho nastavenie na Vypnúť. ➤➤ *Súvisiace informácie*: *Zmena nastavenia kontroly formátu papiera*
Nemozne cistit XX Init. nemozne XX Tlacit nemozne XX	Zariadenie má mechanický problém. -**ALEBO**- V zariadení je cudzí predmet, napríklad kancelárska spinka alebo útržok papiera.	Otvorte kryt skenera a zvnútra zariadenia odstráňte všetky cudzie predmety a útržky papiera. Ak chybové hlásenie nezmizne, na niekoľko minút odpojte zariadenie od napájania a potom ho znova pripojte. ➤➤ *Súvisiace informácie*: *Papier sa zasekol vnútri a v prednej časti zariadenia (Zaseknutie A vnútri/vpredu)* (Ak nemôžete tlačiť prijaté faxy, preneste ich do iného faxového prístroja alebo do počítača.) ➤➤ *Súvisiace informácie*: *Prenos faxov alebo správa faxového denníka*
Nepouzit. zar. Odpojte USB zariadenie.	K priamemu rozhraniu USB je pripojené zariadenie USB alebo jednotka USB flash, ktoré nie sú podporované.	Odpojte dané zariadenie od priameho rozhrania USB. Vypnite a potom znova zapnite zariadenie.
Nepouzit. zar. Zariadenie odpojte od predneho konektora. Zar. vypnite a zapnite.	K priamemu rozhraniu USB je pripojené poškodené zariadenie.	Odpojte dané zariadenie od priameho rozhrania USB, stlačením tlačidla vypnite zariadenie a potom ho znova zapnite.
Nespravna vel. pap.	Nastavenie formátu papiera nezodpovedá formátu papiera v zásobníku. -**ALEBO**- Nenastavili ste vodidlá papiera v zásobníku na indikátory pre formát papiera, ktorý používate.	1. Skontrolujte, či formát papiera, ktorý ste vybrali na displeji zariadenia, zodpovedá formátu papiera v zásobníku. ➤➤ *Súvisiace informácie*: *Zmena formátu a typu papiera* 2. Uistite sa, že ste papier vložili na výšku a že ste nastavili vodidlá papiera podľa indikátorov vami vybratého formátu papiera. ➤➤ *Súvisiace informácie*: *Vkladanie papiera* 3. Po overení formátu a polohy papiera stlačte tlačidlo ▶.
		Ak tlačíte z počítača, overte, či formát papiera vybratý v ovládači tlačiarne zodpovedá formátu papiera v zásobníku. ➤➤ *Súvisiace informácie*: *Nastavenia tlače (Windows®)* alebo *Možnosti tlače (Mac)*
Nestaci pamat	Pamäť zariadenia je plná.	Ak prebieha odosielanie faxu alebo kopírovanie: • Stlačte tlačidlo **Stop/Exit (Stop/ Koniec)** a počkajte, kým neskončia ostatné prebiehajúce operácie. Potom to skúste znova.

Chybové hlásenie	Príčina	Akcia
		• Stlačením tlačidla ▶ vyberte možnosť `Ciast.tlac` a skopírujte doposiaľ naskenované strany. • Vytlačte faxy uložené v pamäti. ➤➤ *Súvisiace informácie*: *Tlač faxu uloženého v pamäti zariadenia*
`Nezadane`	Pokúsili ste sa vytočiť číslo krátkej voľby, ktoré nebolo uložené v zariadení.	Nastavte číslo krátkej voľby.
`Nizka teplota`	Teplota prostredia je príliš nízka.	Po vyhriatí prostredia nechajte zariadenie zahriať na izbovú teplotu. Po zahriatí zariadenia to skúste znova.
`Odpojenie`	Druhá osoba alebo jej faxové zariadenie ukončilo hovor.	Skúste zopakovať odosielanie alebo príjem. Ak sa volania opakovane ukončujú a používate systém VoIP (Voice over IP), vyskúšajte zmeniť Kompatibilitu na možnosť Základné (pre VoIP). ➤➤ *Súvisiace informácie*: *Rušenie na telefónnej linke/VoIP*
`Opat nepod.ziad.pap`	Na povrchu podávacích valčekov papiera sa nahromadil prach z papiera.	Vyčistite podávacie valčeky papiera. ➤➤ *Súvisiace informácie*: *Čistenie podávacích valčekov papiera*
`Pamat faxu plna`	Pamäť faxu je plná.	Vytlačte faxy uložené v pamäti. ➤➤ *Súvisiace informácie*: *Tlač faxu uloženého v pamäti zariadenia*
`Plny absorber atr.`	Nádobka absorbéra atramentu je plná. Tieto zložky patria medzi položky pravidelnej údržby, ktoré po určitom čase môžu vyžadovať výmenu, aby sa tak zabezpečilo optimálne fungovanie vášho zariadenia Brother. Pretože tieto zložky patria medzi položky pravidelnej údržby, výmena nespadá pod záruku. Potreba výmeny týchto položiek a čas, ktorý uplynie pred výmenou, závisia od množstva čistení a prepláchnutí vyžadovaných na čistenie atramentového systému. Tieto nádobky zachytia počas rôznych operácií čistenia a preplachovania určité množstvo atramentu. Počet čistení a preplachovaní, ktoré zariadenie použije na čistenie, sa odlišuje v závislosti od rôznych situácií. Napríklad, časté zapínanie a vypínanie zariadenia bude mať za následok početné cykly čistenia, pretože zariadenie pri zapnutí automaticky vykonáva čistenie. Použitie atramentu inej značky ako Brother môže zapríčiniť časté čistenie, pretože atrament inej značky ako Brother môže mať za následok nízku kvalitu tlače, čo sa prejaví na čistení. Čím viac čistenia zariadenie vyžaduje, tým rýchlejšie sa tieto nádobky naplnia. Opravy v dôsledku použitia spotrebného materiálu inej značky ako Brother nemusia spadať pod uvedenú záruku na výrobok.	Nádobku absorbéra atramentu bude potrebné vymeniť. O servis zariadenia požiadajte zákaznícky servis Brother alebo miestne autorizované servisné stredisko spoločnosti Brother.

Chybové hlásenie	Príčina	Akcia
Porucha spojenia	Zariadenie Brother a vaše mobilné zariadenie nedokážu počas konfigurácie siete Wi-Fi Direct komunikovať.	• Presuňte mobilné zariadenie bližšie k zariadeniu Brother. • Presuňte vaše zariadenie Brother a mobilné zariadenie na miesto bez prekážok. • Ak používate metódu PIN štandardu WPS, skontrolujte, či ste zadali správny kód PIN.
Rozboc.nemoz.pouzit	K priamemu rozhraniu USB bol pripojený rozbočovač alebo jednotka USB flash s rozbočovačom.	Rozbočovače vrátane jednotky USB flash so vstavaným rozbočovačom nie sú podporované. Odpojte dané zariadenie od priameho rozhrania USB.
Skenovat nemozne XX	Zariadenie má mechanický problém.	Na niekoľko minút odpojte zariadenie od napájania a potom ho znovu pripojte. (Ak nemôžete tlačiť prijaté faxy, preneste ich do iného faxového prístroja alebo do počítača.) ➤➤ *Súvisiace informácie*: *Prenos faxov alebo správa faxového denníka*
Skontr. hladinu atr. Ak je vo vsetkych zasobnikoch atrament, stlacte OK	Pri činnostiach sa spotrebuje určité množstvo atramentu; Cez okienko zásobníka na atrament zistite skutočné množstvo zostávajúceho atramentu.	Ak sa hladina zostávajúceho atramentu nachádza na alebo pod spodnou čiarou pod značkou minimálneho naplnenia, doplňte zásobník na atrament.
Vysoka teplota	Teplota v miestnosti je príliš vysoká.	Po ochladení miestnosti nechajte zariadenie vychladnúť na teplotu v miestnosti. Po ochladení zariadenia to skúste znova.
Zariadenie je uz pripojene. Stlacte tlacidlo [OK].	Ak je zariadenie Brother majiteľom skupiny (G/O), do siete Wi-Fi Direct sú už pripojené dve mobilné zariadenia.	Po ukončení aktuálneho pripojenia medzi zariadením Brother a ďalším mobilným zariadením sa pokúste opäť konfigurovať nastavenia Wi-Fi Direct. Stav pripojenia môžete skontrolovať tak, že vytlačíte správu o konfigurácii siete. ➤➤ *Súvisiace informácie*: *Vytlačenie správy o konfigurácii siete*
Zasek A vnut/vpred. Zopakuj, zasek A	V zariadení sa zasekol papier.	Odstráňte zaseknutý papier. ➤➤ *Súvisiace informácie*: *Papier sa zasekol vnútri a v prednej časti zariadenia (Zaseknutie A vnútri/vpredu)* Uistite sa, že vodidlá dĺžky papiera sú nastavené na správny formát papiera.
Zasek B vpred. Opak. zas. B vpred.	V zariadení sa zasekol papier.	Odstráňte zaseknutý papier. ➤➤ *Súvisiace informácie*: *Papier sa zasekol v prednej časti zariadenia (Zaseknutie B vpredu)* Uistite sa, že vodidlá dĺžky papiera sú nastavené na správny formát papiera.
Zasek C vzad.	V zariadení sa zasekol papier.	Odstráňte zaseknutý papier. ➤➤ *Súvisiace informácie*: *Papier sa zasekol v zadnej časti zariadenia (Zaseknutie C vzadu)* Uistite sa, že vodidlá papiera sú nastavené na správny formát papiera.

Chybové hlásenie	Príčina	Akcia
	Na povrchu podávacích valčekov papiera sa nahromadil prach z papiera.	Vyčistite podávacie valčeky papiera. ➤➤ *Súvisiace informácie*: *Čistenie podávacích valčekov papiera*
Zasek dokumentu	Dokument nebol správne vložený alebo podaný alebo dokument skenovaný z ADF bol príliš dlhý.	Vyberte zaseknutý dokument a potom stlačte tlačidlo **Stop/Exit (Stop/Koniec)**. Správnym spôsobom vložte dokument do ADF. ➤➤ *Súvisiace informácie*: *Vkladanie dokumentov do automatického podávača dokumentov (ADF)* ➤➤ *Súvisiace informácie*: *Uviaznutie dokumentu*
Zasek. D v zas. VU	V zariadení sa zasekol papier.	Odstráňte zaseknutý papier. ➤➤ *Súvisiace informácie*: *Papier je zaseknutý vo viacúčelovom zásobníku (Zaseknutie D vo viacúčelovom zásobníku)*
	Vodidlá papiera nie sú nastavené na správny formát papiera.	Uistite sa, že vodidlá papiera sú nastavené na správny formát papiera.
Zasek. E v/zas.VU Opak. zasek. E v/VU	V zariadení sa zasekol papier.	Odstráňte zaseknutý papier. ➤➤ *Súvisiace informácie*: *Papier je zaseknutý vo vnútri a vo viacúčelovom zásobníku (Zaseknutie E vo vnútri/vo viacúčelovom zásobníku)*
	Vodidlá papiera nie sú nastavené na správny formát papiera.	Uistite sa, že vodidlá papiera sú nastavené na správny formát papiera.
Zasob. nerozpoznany	Zásobník na papier nie je úplne vložený.	Zásobník na papier pomaly úplne zatlačte do zariadenia.
	Papier alebo cudzí predmet zabránil správnemu zasunutiu zásobníka na papier.	Vytiahnite zásobník na papier zo zariadenia a odstráňte zaseknutý papier alebo cudzí predmet. Ak nemôžete nájsť alebo odstrániť zaseknutý papier ➤➤ *Súvisiace informácie*: *Zaseknutie tlačiarne alebo zaseknutie papiera*
Ziaden papier	V zariadení sa minul papier alebo papier nie je v zásobníku na papier vložený správne.	Vykonajte jednu z nasledujúcich činností: • Do zásobníka na papier vložte papier a stlačte tlačidlo ▶. • Vyberte a znova vložte papier a potom stlačte tlačidlo ▶. ➤➤ *Súvisiace informácie*: *Vkladanie papiera*
	Papier nebol vložený do stredovej polohy otvoru manuálneho podávania.	Vyberte papier, znova ho vložte do stredu otvoru manuálneho podávania a potom postupujte podľa pokynov na LCD. ➤➤ *Súvisiace informácie*: *Vkladanie papiera do otvoru manuálneho podávania*
	Kryt na vybratie pokrčeného papiera nie je správne zatvorený.	Zabezpečte, aby bol kryt na vybranie pokrčeného papiera rovnomerne zatvorený na oboch koncoch. ➤➤ *Súvisiace informácie*: *Zaseknutie tlačiarne alebo zaseknutie papiera*
	Na povrchu podávacích valčekov papiera sa nahromadil prach z papiera.	Vyčistite podávacie valčeky papiera. ➤➤ *Súvisiace informácie*: *Čistenie podávacích valčekov papiera*

Chybové hlásenie	Príčina	Akcia
Ziaden subor	Pamäťová karta alebo pamäťová jednotka USB flash v jednotke pre médiá neobsahuje súbor .JPG.	Do slotu znova vložte správnu pamäťovú kartu alebo pamäťovú jednotku USB flash.
Ziadna odozva	Číslo, ktoré ste vytočili, neodpovedá alebo je obsadené.	Overte správnosť čísla a skúste to znovu.
Ziadne zariad.	Pri konfigurácii siete Wi-Fi Direct zariadenie Brother nedokáže nájsť vaše mobilné zariadenie.	• Skontrolujte, či vaše zariadenie a mobilné zariadenie sú v režime Wi-Fi Direct. • Presuňte mobilné zariadenie bližšie k zariadeniu Brother. • Presuňte vaše zariadenie Brother a mobilné zariadenie na miesto bez prekážok. • Ak konfigurujtete sieť Wi-Fi Direct manuálne, skontrolujte, či ste zadali správne heslo. • Ak má vaše mobilné zariadenie konfiguračnú stránku s informáciou, ako získať adresu IP, skontrolujte, či adresa IP mobilného zariadenia bola konfigurovaná cez DHCP.
Zostavaju data	V pamäti zariadenia zostali tlačové údaje.	Stlačte tlačidlo **Stop/Exit (Stop/Koniec)**. Zariadenie zruší tlačovú úlohu a vymaže ju z pamäte. Znova vyskúšajte tlačiť.

Súvisiace informácie

- Riešenie problémov
- Prenos faxov alebo správa faxového denníka
- Správy o chybe pri používaní funkcie Brother Web Connect
- Vytlačenie správy o konfigurácii siete
- Doplňte atramentové nádržky
- Zmena nastavenia kontroly formátu papiera
- Rušenie na telefónnej linke/VoIP
- Vkladanie dokumentov do automatického podávača dokumentov (ADF)
- Uviaznutie dokumentu
- Vkladanie papiera
- Vkladanie papiera do otvoru manuálneho podávania
- Zaseknutie tlačiarne alebo zaseknutie papiera
- Čistenie podávacích valčekov papiera
- Tlač faxu uloženého v pamäti zariadenia
- Zmena formátu a typu papiera
- Nastavenia tlače (Windows®)
- Možnosti tlače (Mac)
- Papier sa zasekol vnútri a v prednej časti zariadenia (Zaseknutie A vnútri/vpredu)
- Papier sa zasekol v prednej časti zariadenia (Zaseknutie B vpredu)
- Papier sa zasekol v zadnej časti zariadenia (Zaseknutie C vzadu)
- Papier je zaseknutý vo viacúčelovom zásobníku (Zaseknutie D vo viacúčelovom zásobníku)
- Papier je zaseknutý vo vnútri a vo viacúčelovom zásobníku (Zaseknutie E vo vnútri/vo viacúčelovom zásobníku)

- Problémy s manipuláciou s papierom a s tlačou

Prenos faxov alebo správa faxového denníka

Súvisiace modely: MFC-T910DW

Ak displej LCD zobrazuje:

- `[Nemozne cistit XX]`
- `[Nie je mozne inicializovat XX]`
- `[Tlacit nemozne XX]/[Tlac nemozna XX]`
- `[Skenovat nemozne XX]/[Sken nemozny XX]`

Odporúčame vám preniesť faxy na iný faxový prístroj alebo do počítača.

➤➤ *Súvisiace informácie*: *Prenos faxov do iného faxového prístroja*

➤➤ *Súvisiace informácie*: *Prenos faxov do počítača*

Môžete tiež preniesť správu faxového denníka a zistiť, či sa v pamäti nachádzajú faxy, ktoré je nutné preniesť.

➤➤ *Súvisiace informácie*: *Prenos správy faxového denníka do iného faxového prístroja*

Súvisiace informácie

- Chybové hlásenia a hlásenia o údržbe
- Prenos faxov do iného faxového prístroja
- Prenos faxov do počítača
- Prenos správy faxového denníka do iného faxového prístroja
- Funkciu Príjem PC-Fax môžete použiť na prenos prijatých faxov do počítača (len v systéme Windows®)
- Obnovenie výrobných sieťových nastavení
- Resetovanie zariadenia Brother
- Prehľad funkcií resetovania

Prenos faxov do iného faxového prístroja

Súvisiace modely: MFC-T910DW

Ak ste nenastavili svoje ID stanice, nie je možné prepnúť na režim prenosu faxov.

1. Stlačením tlačidla **Stop/Exit (Stop/Koniec)** dočasne prerušte chybu.
2. Stlačte tlačidlo **Settings (Nastavenia)**.
3. Stlačením tlačidla ▲ alebo ▼ vyberte nasledujúce položky:
   a. Vyberte položku `[Servis]`. Stlačte tlačidlo **OK**.
   b. Vyberte položku `[Presun data]`.Stlačte tlačidlo **OK**.
   c. Vyberte položku `[Prenos faxu]`.Stlačte tlačidlo **OK**.
4. Vykonajte jednu z týchto činností:
   - Ak sa na displeji LCD zobrazuje `[Ziadne data]`, v pamäti zariadenia nezostali žiadne faxy. Stlačte tlačidlo ▶ a potom tlačidlo **Stop/Exit (Stop/Koniec)**.
   - Zadajte faxové číslo, na ktoré budú presmerované faxy.
5. Stlačte **Mono Start (Štart ČB)**.

Súvisiace informácie

- Prenos faxov alebo správa faxového denníka
- Nastavenie ID stanice

Prenos faxov do počítača

Súvisiace modely: MFC-T910DW

Môžete preniesť faxy z pamäte zariadenia do počítača.

1. Stlačením tlačidla **Stop/Exit (Stop/Koniec)** dočasne prerušte chybu.
2. Uistite sa, že v počítači je nainštalovaný softvér Brother a ovládače a potom v počítači zapnite funkciu **Príjem PC-Fax** do počítača. Vykonajte jednu z nasledujúcich činností:
   - Windows® 7

     V ponuke (**Štart**) vyberte položky **Všetky programy** > **Brother** > **Brother Utilities**.

     Kliknite na rozbaľovací zoznam a vyberte názov vášho modelu (ak ešte nie je vybratý). Na ľavom navigačnom paneli kliknite na položku **PC-FAX** a potom kliknite na položku **Prijať**.
   - Windows® 8 a Windows® 10

     Spustite (**Brother Utilities**), potom kliknite na rozbaľovací zoznam a vyberte názov modelu (ak ešte nie je vybratý). Na ľavom navigačnom paneli kliknite na položku **PC-FAX** a potom kliknite na položku **Prijať**.
3. Prečítajte si a potvrďte inštrukcie na vašom počítači.

   Faxy v pamäti zariadenia budú automaticky poslané na váš počítač.

Keď faxy v pamäti zariadenia nie sú poslané na váš počítač:

Skontrolujte, či ste v zariadení nastavili `[PC fax prijem]`.

Stlačením ▲ alebo ▼ vyberte `[Tlac zalohy: Zap.]` alebo `[Tlac zalohy: Vyp.]`. Stlačte **OK**.

Ak sú pri nastavení funkcie Príjem PC-Fax v pamäti zariadenia faxy, na displeji LCD sa zobrazí otázka, či chcete preniesť faxy do počítača.

Ak chcete presunúť všetky faxy v pamäti do vášho počítača, stlačte tlačidlo ▶.

Súvisiace informácie

- Prenos faxov alebo správa faxového denníka
- Funkciu Príjem PC-Fax môžete použiť na prenos prijatých faxov do počítača (len v systéme Windows®)

Prenos správy faxového denníka do iného faxového prístroja

Súvisiace modely: MFC-T910DW

Ak ste nenastavili svoje ID stanice, nie je možné prepnúť na režim prenosu faxov.

1. Stlačením tlačidla **Stop/Exit (Stop/Koniec)** dočasne prerušte chybu.
2. Stlačte tlačidlo **Settings (Nastavenia)**.
3. Stlačením tlačidla ▲ alebo ▼ vyberte nasledujúce položky:
   a. Vyberte položku `[Servis]`. Stlačte tlačidlo **OK**.
   b. Vyberte položku `[Presun data]`.Stlačte tlačidlo **OK**.
   c. Vyberte položku `[Prenos hlaseni]`.Stlačte tlačidlo **OK**.
4. Zadajte faxové číslo, na ktoré bude presmerovaná správa faxového denníka.
5. Stlačte **Mono Start (Štart ČB)**.

Súvisiace informácie

- Prenos faxov alebo správa faxového denníka
- Nastavenie ID stanice

Správy o chybe pri používaní funkcie Brother Web Connect

Súvisiace modely: MFC-T910DW

Ak dôjde k chybe, vaše zariadenie Brother zobrazí hlásenie o chybe. Najbežnejšie správy o chybe sú uvedené v nasledujúcej tabuľke.

Väčšinu chýb môžete opraviť sami. Ak potrebujete ďalšie tipy, na lokalite Brother Solutions Center na adrese support.brother.com prejdite na stránku **FAQs & Troubleshooting (Často kladené otázky a riešenie problémov)** svojho modelu.

Chyba pripojenia

Správy o chybe	Príčina	Riešenie
`Chyba pripojenia 02` `Zlyhalo sietove pripojenie. Skontrolujte, ci je sietove pripojenie dobre.`	Zariadenie nie je pripojené k sieti.	• Uistite sa, že je sieťové pripojenie v poriadku. • Ak ste stlačili možnosť `Web` alebo `Aplikacie` ihneď po zapnutí zariadenia, sieťové pripojenie sa zatiaľ nemuselo nadviazať. Počkajte a skúste to znova.
`Chyba pripojenia 03` `Pripojenie k serveru zlyhalo. Skont. nastavenia siete.`	• Nastavenia siete alebo servera sú nesprávne. • Vyskytol sa problém so sieťou alebo so serverom.	• Overte, či sú nastavenia siete správne alebo počkajte a neskôr to skúste znova. • Ak ste stlačili možnosť `Web` alebo `Aplikacie` ihneď po zapnutí zariadenia, sieťové pripojenie sa zatiaľ nemuselo nadviazať. Počkajte a skúste to znova.
`Chyba pripojenia 07` `Pripojenie k serveru zlyhalo. Zly datum a cas.`	Nastavenia dátumu a času sú nesprávne.	Nastavte správny dátum a čas. Ak sa odpojí napájací kábel zariadenia, nastavenia dátumu a času sa môžu resetovať na výrobné nastavenia.

Chyba overenia

Správy o chybe	Príčina	Riešenie
`Chyba overenia 01` `Nespravny kod PIN. Zadajte spravny kod PIN.`	Zadaný kód PIN na prístup k účtu je nesprávny. PIN kód je štvorciferné číslo, ktoré sa zadáva pri registrácii účtu do zariadenia.	Zadajte správny PIN kód.
`Chyba overenia 02` `Nespravne alebo neplatne ID alebo sa docasne ID uz pouziva. Spravne zadajte alebo znova vydajte docasne ID. Docasne ID je platne 24 hodin od vydania.`	Zadané dočasné ID je nesprávne.	Zadajte správne dočasné ID.
	Platnosť zadaného dočasného ID vypršala. Dočasné ID platí 24 hodín.	Opäť požiadajte o prístup k službe Brother Web Connect a získajte nové dočasné ID a potom nové ID použite na registráciu účtu v zariadení.
`Chyba overenia 03` `Zobrazovane meno uz bolo zaregistrovane. Zadajte ine zobrazovane meno.`	Názov zadaný ako názov zobrazenia už bol zaregistrovaný iným používateľom služby.	Zadajte iný názov zobrazenia.

Chyba servera

Správy o chybe	Príčina	Riešenie
Chyba servera 01 Overenie zlyhalo. Postupujte nasledovne: 1. Otvorte stranku http://bwc.brother.com a ziskajte novy, docasny identifikator. 2. Stlacte tlacidlo OK a na nasledujucej obrazovke zadajte svoj novy docasny identifikator.	Informácie overenia zariadenia (potrebné na prístup k službe) vypršali alebo sú neplatné.	Opäť požiadajte o prístup k službe Brother Web Connect a získajte nové dočasné ID a potom nové ID použite na registráciu účtu v zariadení.
Chyba servera 03 Odovzdavanie/nahravanie zlyhalo. Subor nie je podporovany alebo su poskodene udaje. Potvrdte udaje alebo subor.	So súborom, ktorý sa snažíte nahrať, mohol nastať jeden z nasledujúcich problémov: • Súbor prekročil limit služby na počet pixlov, veľkosť súboru atď. • Typ súboru nie je podporovaný. • Súbor je poškodený.	Súbor nie je možné použiť: • Skontrolujte veľkosť služby alebo obmedzenia formátu. • Uložte súbor ako iný typ. • Ak je to možné, získajte novú nepoškodenú verziu súboru.
Chyba servera 13 Server je docasne nedostupny. Skuste znova neskor.	Vyskytol sa problém so službou a momentálne sa nedá použiť.	Počkajte a skúste to znova. Ak sa toto hlásenie zobrazí znova, prejdite do služby z počítača a zistite, či nie je neprístupná.

Chyba skratky

Správy o chybe	Príčina	Riešenie
Chyba skratky 02 Ucet je neplatny. Odstrante tuto skratku a potom si zaregistrujte ucet a skratku znovu.	Skratka sa nedá použiť, pretože účet bol vymazaný po zaregistrovaní skratky.	Skratku vymažte a potom účet aj skratku zaregistrujte znova.

Súvisiace informácie

- Chybové hlásenia a hlásenia o údržbe

Uviaznutie dokumentu

- Dokument uviazol v hornej časti jednotky ADF
- Dokument sa zasekol vnútri jednotky ADF
- Odstránenie útržkov papiera zaseknutých v ADF
- Chybové hlásenia a hlásenia o údržbe

Dokument uviazol v hornej časti jednotky ADF

Súvisiace modely: DCP-T710W/MFC-T910DW

1. Vyberte z jednotky ADF všetok papier, ktorý sa nezasekol.
2. Otvorte kryt jednotky ADF.
3. Potiahnutím nahor odstráňte zaseknutý papier.

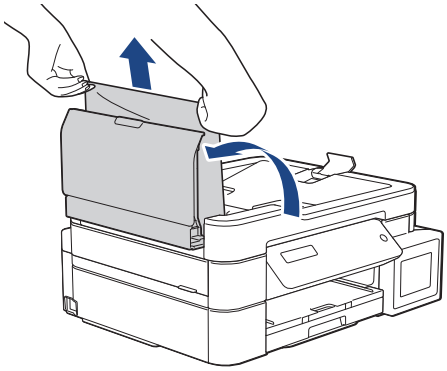

4. Zatvorte kryt jednotky ADF.
5. Stlačte **Stop/Exit (Stop/Koniec)**.

DÔLEŽITÉ

Aby nedochádzalo k zasekávaniu papiera, zatvorte kryt jednotky ADF správne zatlačením nadol v strede.

Súvisiace informácie

- Uviaznutie dokumentu

Dokument sa zasekol vnútri jednotky ADF

Súvisiace modely: DCP-T710W/MFC-T910DW

1. Vyberte z jednotky ADF všetok papier, ktorý sa nezasekol.
2. Nadvihnite kryt dokumentov.
3. Vytiahnite uviaznutý dokument smerom doľava.

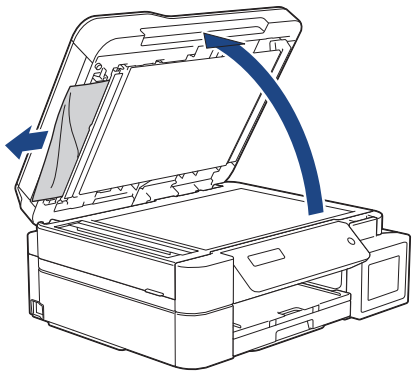

4. Zatvorte kryt dokumentov.

Súvisiace informácie

- Uviaznutie dokumentu

Odstránenie útržkov papiera zaseknutých v ADF

Súvisiace modely: DCP-T710W/MFC-T910DW

1. Nadvihnite kryt dokumentov.
2. Vložte kúsok tvrdého papiera, napríklad kartónu, do jednotky ADF a vytlačte ním drobné útržky.

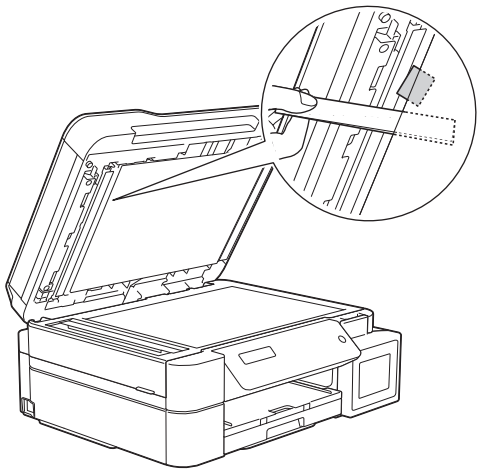

3. Zatvorte kryt dokumentov.

Súvisiace informácie

- Uviaznutie dokumentu

Zaseknutie tlačiarne alebo zaseknutie papiera

Vyhľadajte a odstráňte zaseknutý papier.

- Papier sa zasekol v zariadení (zaseknutý papier)
- Papier sa zasekol vnútri a v prednej časti zariadenia (Zaseknutie A vnútri/vpredu)
- Papier sa zasekol v prednej časti zariadenia (Zaseknutie B vpredu)
- Papier sa zasekol v zadnej časti zariadenia (Zaseknutie C vzadu)
- Papier je zaseknutý vo viacúčelovom zásobníku (Zaseknutie D vo viacúčelovom zásobníku)
- Papier je zaseknutý vo vnútri a vo viacúčelovom zásobníku (Zaseknutie E vo vnútri/vo viacúčelovom zásobníku)
- Chybové hlásenia a hlásenia o údržbe
- Problémy s manipuláciou s papierom a s tlačou

Papier sa zasekol v zariadení (zaseknutý papier)

Súvisiace modely: DCP-T310/DCP-T510W/DCP-T710W

Ak sa na LCD displeji zobrazuje hlásenie `[Zasek. papier]`, postupujte podľa týchto krokov:

1. Odpojte zariadenie od elektrickej zásuvky.
2. Zásobník na papier (1) úplne vytiahnite zo zariadenia.

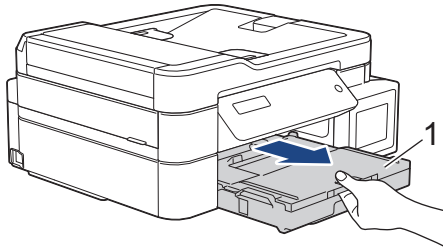

3. Potiahnutím dvoch zelených páčok vo vnútri zariadenia uvoľnite zaseknutý papier.

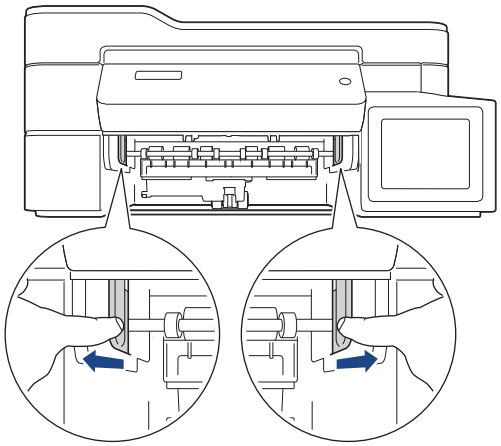

4. Vložte obe ruky pod plastové úchytky na oboch stranách zariadenia a zdvihnite kryt skenera (1) do otvorenej polohy.

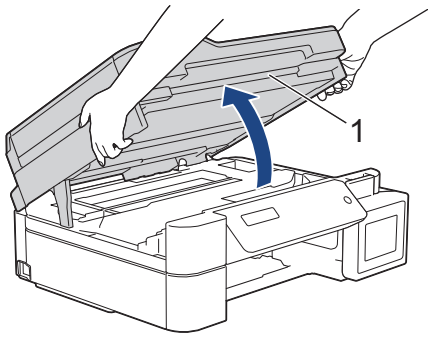

5. Pomaly vytiahnite zaseknutý papier (1) zo zariadenia.

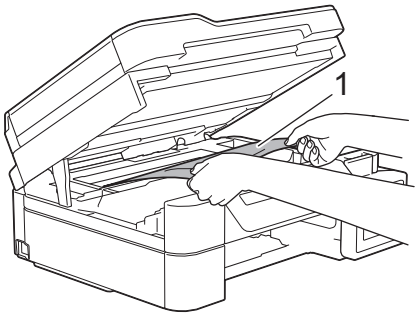

6. V prípade potreby posuňte tlačovú hlavu a vyberte z tejto oblasti všetok zvyšný papier. Uistite sa, že v rohoch zariadenia (1) a (2) neostali žiadne zvyšky zaseknutého papiera.

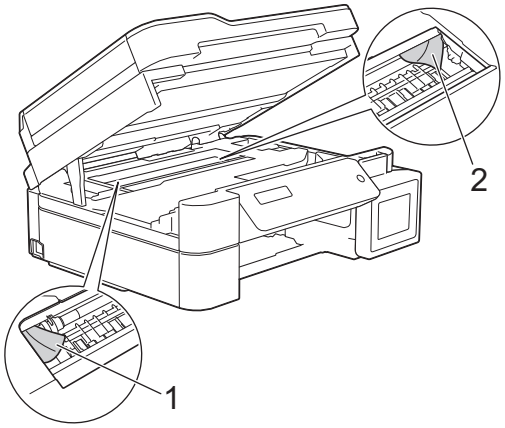

DÔLEŽITÉ

- NEDOTÝKAJTE SA kódovacieho pásika, tenkého plastového pásika, ktorý je natiahnutý po celej šírke zariadenia (1). Mohli by ste poškodiť zariadenie.

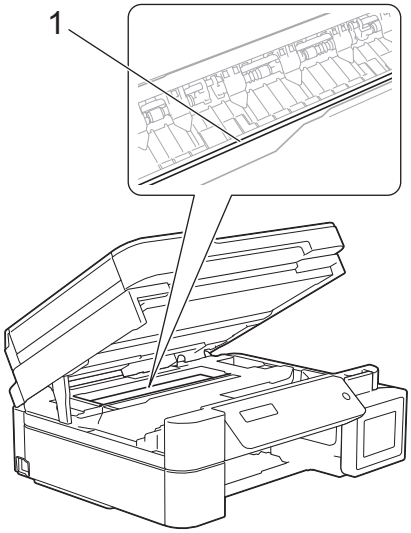

- Ak je tlačová hlava v pravom rohu, ako je to znázornené na obrázku (2), nie je s ňou možné pohnúť. Postupujte podľa týchto krokov:
  a. Zatvorte kryt skenera a potom znovu pripojte napájací kábel.
  b. Znovu otvorte kryt skenera a potom podržte stlačené tlačidlo **Stop/Exit (Stop/Koniec)**, kým sa tlačová hlava neposunie do stredu.
  c. Zariadenie odpojte od zdroja napájania a odstráňte zaseknutý papier.

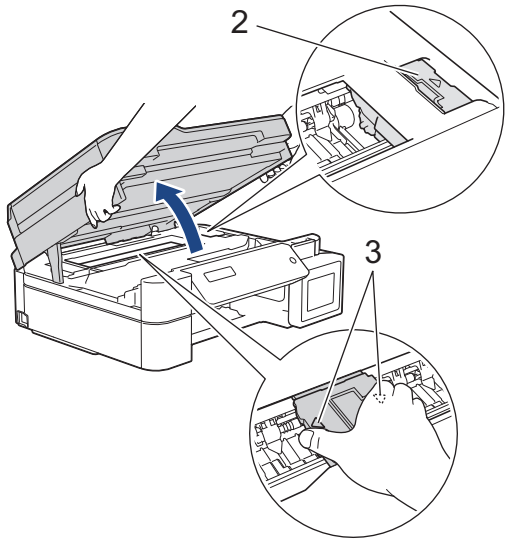

- Ak sa zaseknutý papier nachádza pod tlačovou hlavou, odpojte zariadenie od zdroja napájania a presuňte tlačovú hlavu, aby ste mohli papier vybrať.

  Držte konkávne plochy s trojuholníkovými značkami ako je to znázornené na obrázku (3), aby sa posunula tlačová hlava.
- Ak sa atrament dostane do styku s pokožkou alebo odevom, okamžite umyte zasiahnuté miesto mydlom alebo saponátom.

7. Kryt skenera opatrne zatvorte obidvoma rukami.

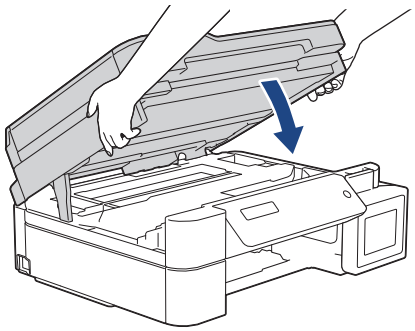

8. Pomaly vytiahnite zaseknutý papier (1) zo zariadenia.

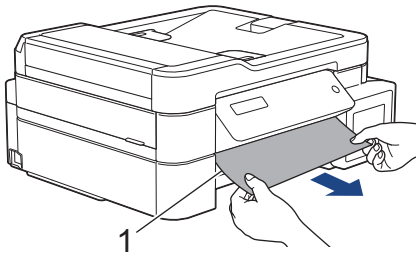

9. Uistite sa, že vo vnútri (1) nezostali žiadne zvyšky zaseknutého papiera.

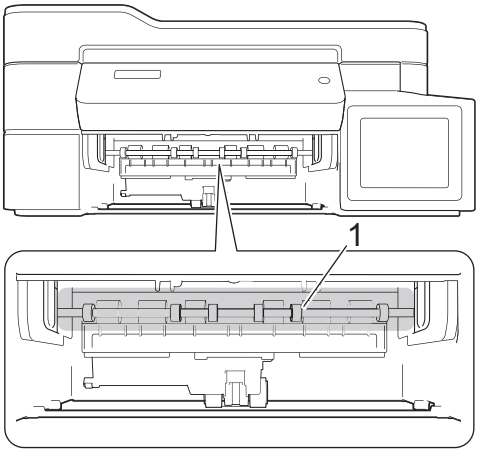

10. Stlačte obe páčky (1) a potom otvorte kryt na vybratie zaseknutého papiera na zadnej strane zariadenia.

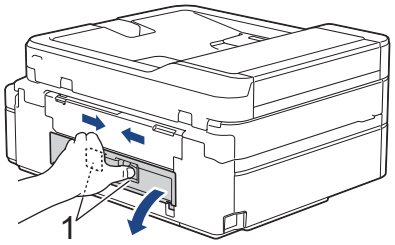

11. Pomaly vytiahnite zaseknutý papier zo zariadenia.

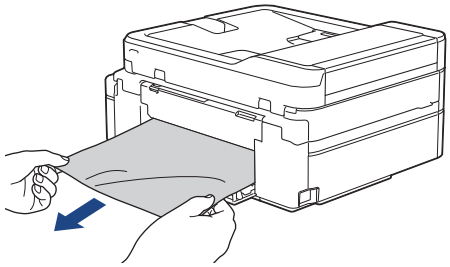

12. Zatvorte kryt na vybratie pokrčeného papiera Skontrolujte, či je kryt úplne zatvorený.

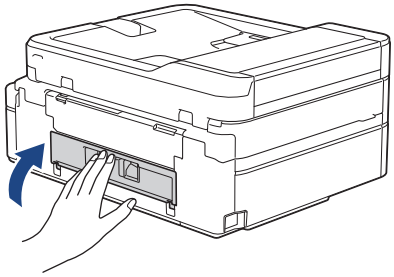

13. Zásobník na papier pevne zasuňte späť do zariadenia.

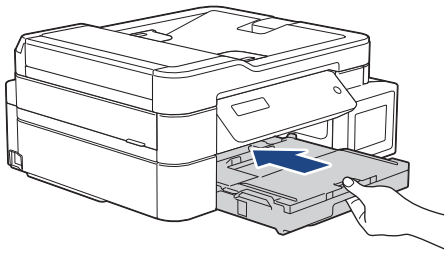

14. Podržte zásobník na papier v zariadení, vysúvajte podperu papiera (1), kým nezacvakne na miesto, a rozložte vysúvaciu podperu papiera (2).

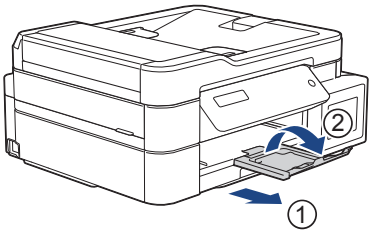

15. Znovu pripojte napájací kábel.

Ďalšie operácie na odstránenie zaseknutého papiera

Ak sa na displeji LCD naďalej zobrazuje správa o poruche a opakovane dochádza k zasekávaniu papiera, postupujte nasledovne:

1. Odpojte zariadenie od elektrickej zásuvky a otvorte kryt otvoru manuálneho podávania.
2. Do otvoru manuálneho podávania vložte jeden list hrubého papiera formátu A4 alebo Letter, napríklad lesklého papiera. Papier zasuňte hlboko do otvoru manuálneho podávania.

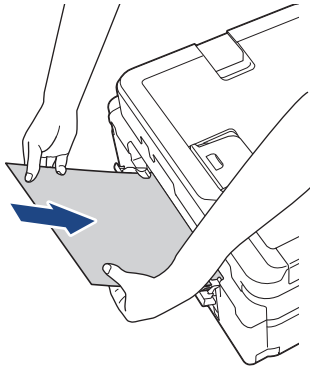

3. Znovu pripojte napájací kábel.

   Papier, ktorý ste vložili do otvoru manuálneho podávania, prejde cez zariadenie a vysunie sa. Ak hrubý papier vytláča von zaseknutý papier, odstráňte zaseknutý papier.

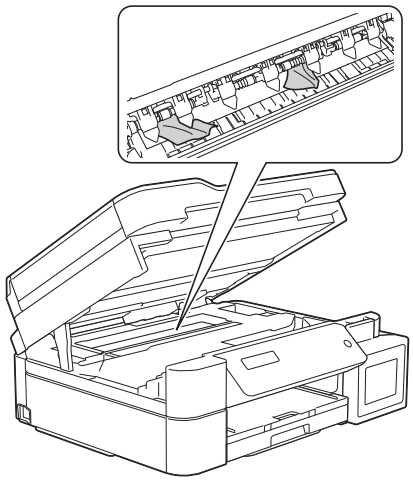

Súvisiace informácie

- Zaseknutie tlačiarne alebo zaseknutie papiera

Papier sa zasekol vnútri a v prednej časti zariadenia (Zaseknutie A vnútri/vpredu)

Súvisiace modely: MFC-T910DW

Ak sa na LCD displeji zobrazuje `[Zasek A vnut/vpred.]` alebo `[Zopakuj, zasek A]`, postupujte podľa týchto krokov:

1. Odpojte zariadenie od elektrickej zásuvky.

   DÔLEŽITÉ

   Predtým, než odpojíte zariadenie od zdroja napájania, môžete preniesť faxové správy uložené v pamäti zariadenia do počítača alebo iného faxového prístroja, aby ste neprišli o žiadne dôležité správy.

2. Zásobník na papier (1) úplne vytiahnite zo zariadenia.

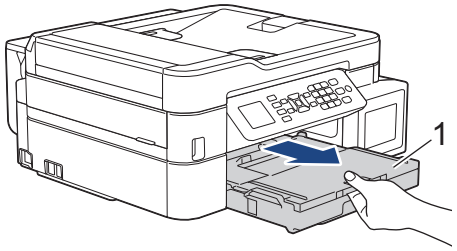

3. Potiahnutím dvoch zelených páčok vo vnútri zariadenia uvoľnite zaseknutý papier.

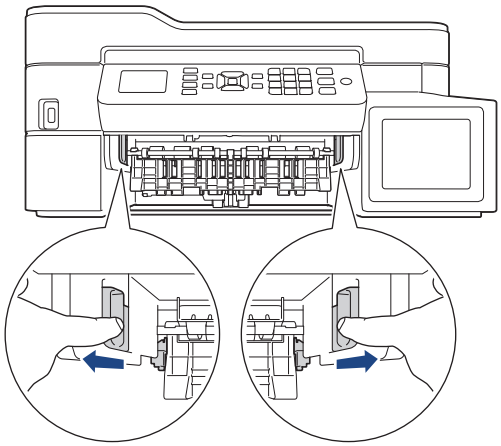

4. Vložte obe ruky pod plastové úchytky na oboch stranách zariadenia a zdvihnite kryt skenera (1) do otvorenej polohy.

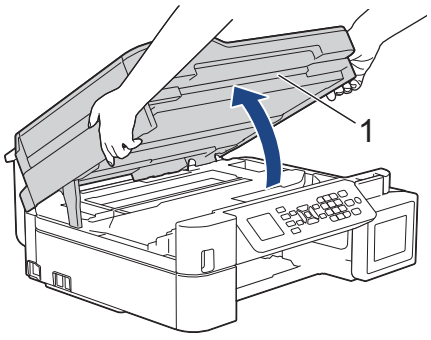

5. Pomaly vytiahnite zaseknutý papier (1) zo zariadenia.

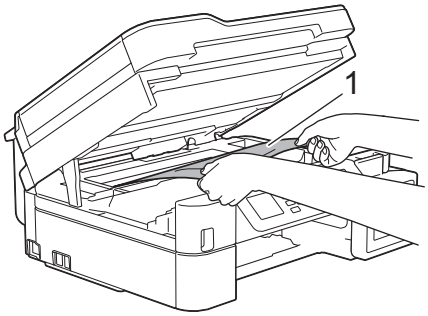

DÔLEŽITÉ

- NEDOTÝKAJTE SA kódovacieho pásika, tenkého plastového pásika, ktorý je natiahnutý po celej šírke zariadenia (1). Mohli by ste poškodiť zariadenie.

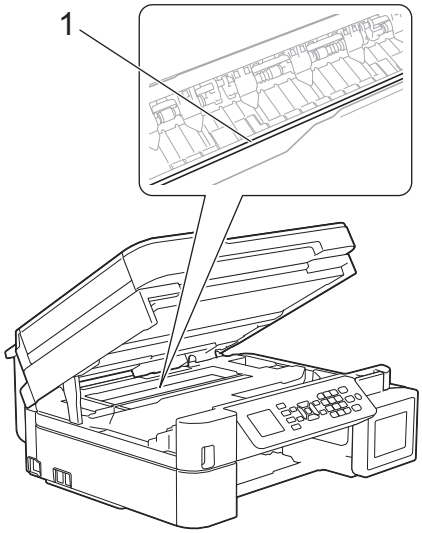

- Ak je tlačová hlava v pravom rohu, ako je to znázornené na obrázku (2), nie je s ňou možné pohnúť. Postupujte podľa týchto krokov:
  a. Zatvorte kryt skenera a potom znovu pripojte napájací kábel.
  b. Znovu otvorte kryt skenera a potom podržte stlačené tlačidlo **Stop/Exit (Stop/Koniec)**, kým sa tlačová hlava neposunie do stredu.
  c. Zariadenie odpojte od zdroja napájania a odstráňte zaseknutý papier.

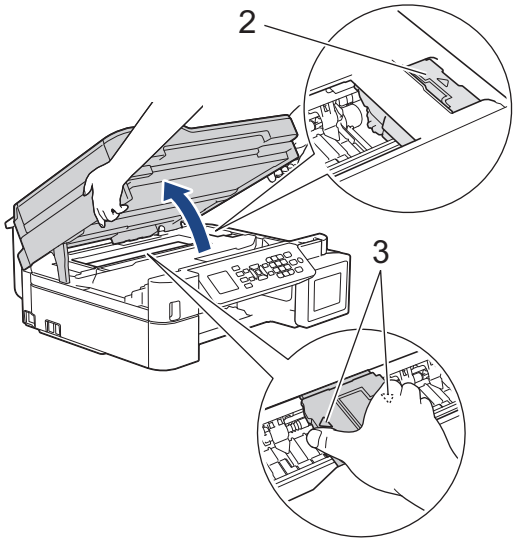

- Ak sa zaseknutý papier nachádza pod tlačovou hlavou, odpojte zariadenie od zdroja napájania a presuňte tlačovú hlavu, aby ste mohli papier vybrať.

  Držte konkávne plochy s trojuholníkovými značkami ako je to znázornené na obrázku (3), aby sa posunula tlačová hlava.

- Ak sa atrament dostane do styku s pokožkou alebo odevom, okamžite umyte zasiahnuté miesto mydlom alebo saponátom.

Pokiaľ sa vám na LCD displeji objavila správa o poruche `[Zopakuj, zasek A vnut/vpred.]`, posuňte tlačovú hlavu (ak je to potrebné), aby ste mohli vybrať papier, ktorý zostal v tomto mieste. Uistite sa, že v rohoch zariadenia (1) a (2) neostali žiadne zvyšky zaseknutého papiera.

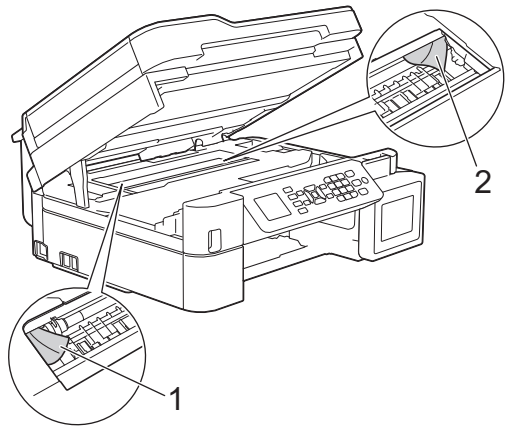

Po dokončení, prejdite na ďalší krok.

6. Kryt skenera opatrne zatvorte obidvoma rukami.

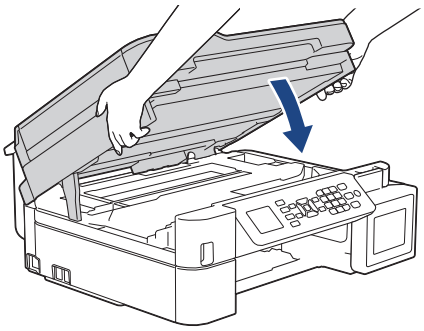

7. Pomaly vytiahnite zaseknutý papier (1) zo zariadenia.

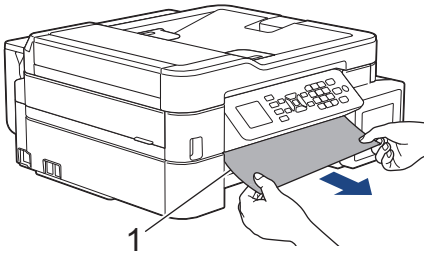

Pokiaľ sa vám na LCD displeji objavila správa o poruche [Zopakuj, zasek A vnut/vpred.], postupujte nasledovne:

a. Uistite sa, že vo vnútri (1) nezostali žiadne zvyšky zaseknutého papiera.

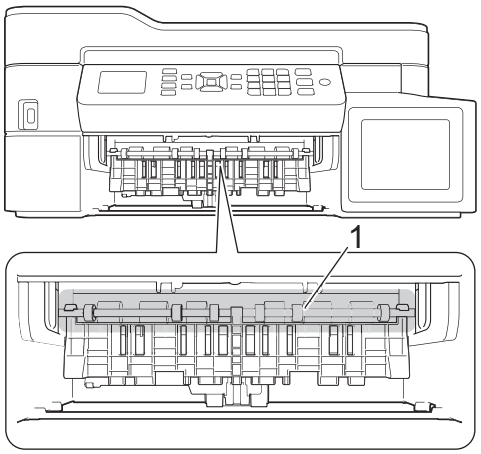

b. Stlačte obe páčky (1) a potom otvorte kryt na vybratie zaseknutého papiera na zadnej strane zariadenia.

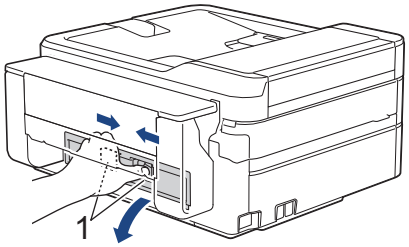

c. Pomaly vytiahnite zaseknutý papier zo zariadenia.

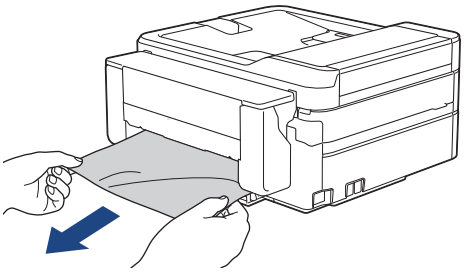

d. Zatvorte kryt na vybratie pokrčeného papiera Skontrolujte, či je kryt úplne zatvorený.

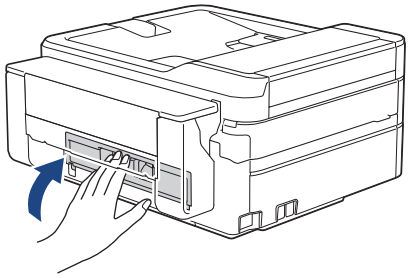

Po dokončení, prejdite na ďalší krok.

8. Zásobník na papier pevne zasuňte späť do zariadenia.

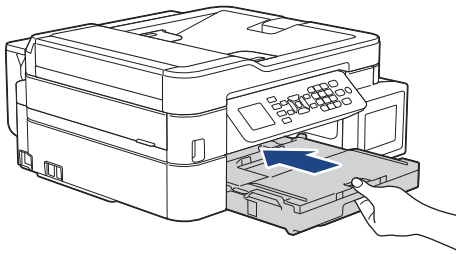

9. Podržte zásobník na papier v zariadení, vysúvajte podperu papiera (1), kým nezacvakne na miesto, a rozložte vysúvaciu podperu papiera (2).

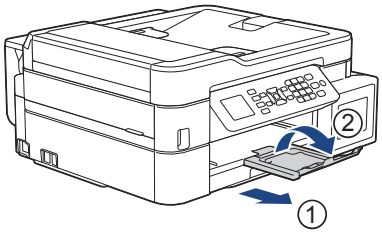

10. Znovu pripojte napájací kábel.

Súvisiace informácie

- Zaseknutie tlačiarne alebo zaseknutie papiera
- Chybové hlásenia a hlásenia o údržbe

Papier sa zasekol v prednej časti zariadenia (Zaseknutie B vpredu)

Súvisiace modely: MFC-T910DW

Ak sa na LCD displeji zobrazuje hlásenie `[Zasek B vpred.]` alebo `[Zopakuj, zasek B vpred.]`, postupujte podľa týchto krokov:

1. Odpojte zariadenie od elektrickej zásuvky.

DÔLEŽITÉ

Predtým, než odpojíte zariadenie od zdroja napájania, môžete preniesť faxové správy uložené v pamäti zariadenia do počítača alebo iného faxového prístroja, aby ste neprišli o žiadne dôležité správy.

2. Zásobník na papier (1) úplne vytiahnite zo zariadenia.

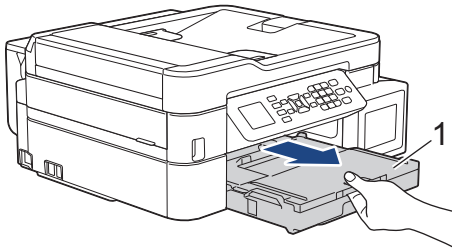

3. Potiahnutím dvoch zelených páčok vo vnútri zariadenia uvoľnite zaseknutý papier.

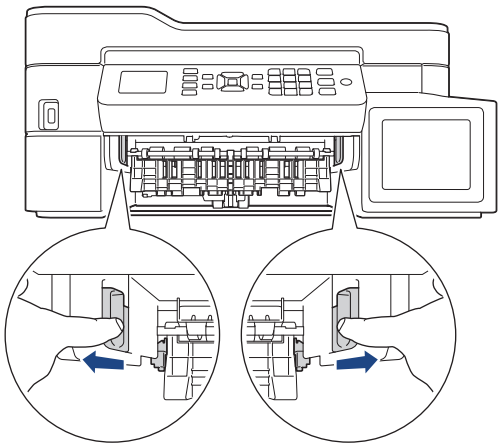

4. Pomaly vytiahnite zaseknutý papier (1).

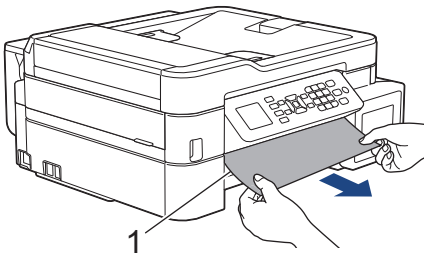

Pokiaľ sa vám na LCD displeji objavila správa o poruche [Zopakuj, zasek B vpred.], postupujte nasledovne:

a. Uistite sa, že vo vnútri (1) nezostali žiadne zvyšky zaseknutého papiera.

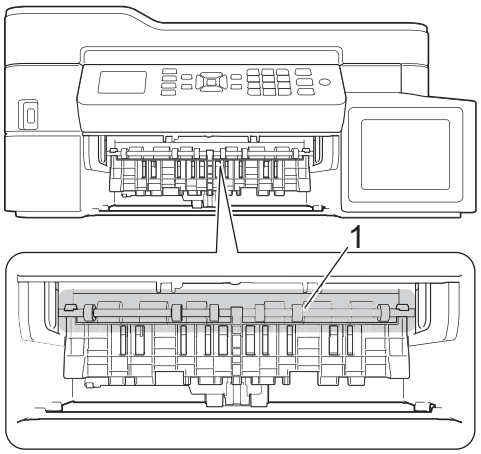

b. Stlačte obe páčky (1) a potom otvorte kryt na vybratie zaseknutého papiera na zadnej strane zariadenia.

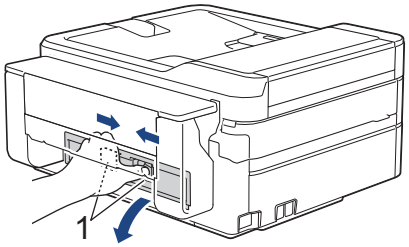

c. Pomaly vytiahnite zaseknutý papier zo zariadenia.

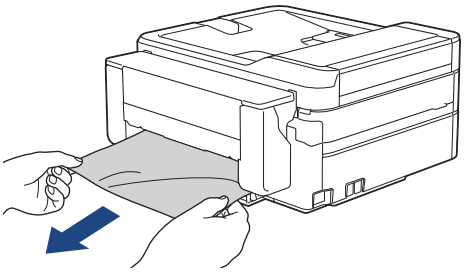

d. Zatvorte kryt na vybratie pokrčeného papiera Skontrolujte, či je kryt úplne zatvorený.

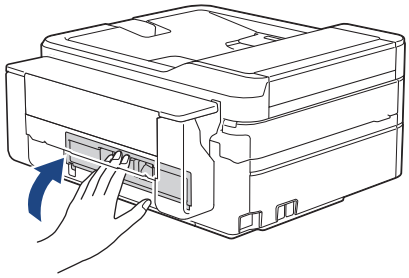

Po dokončení, prejdite na ďalší krok.

5. Zásobník na papier pevne zasuňte späť do zariadenia.

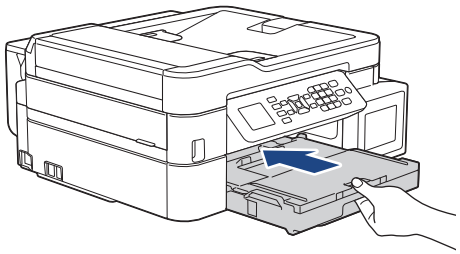

6. Podržte zásobník na papier v zariadení, vysúvajte podperu papiera (1), kým nezacvakne na miesto, a rozložte vysúvaciu podperu papiera (2).

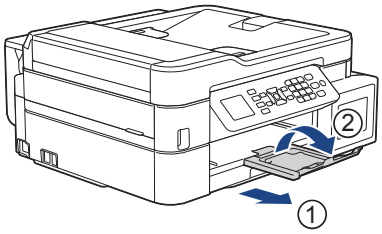

7. Znovu pripojte napájací kábel.

Súvisiace informácie

- Zaseknutie tlačiarne alebo zaseknutie papiera
- Chybové hlásenia a hlásenia o údržbe

Papier sa zasekol v zadnej časti zariadenia (Zaseknutie C vzadu)

Súvisiace modely: MFC-T910DW

Ak sa na LCD displeji zobrazuje hlásenie `[Zasek C vzad.]`, postupujte podľa týchto krokov:

1. Odpojte zariadenie od elektrickej zásuvky.

DÔLEŽITÉ

Predtým, než odpojíte zariadenie od zdroja napájania, môžete preniesť faxové správy uložené v pamäti zariadenia do počítača alebo iného faxového prístroja, aby ste neprišli o žiadne dôležité správy.

2. Zásobník na papier (1) úplne vytiahnite zo zariadenia.

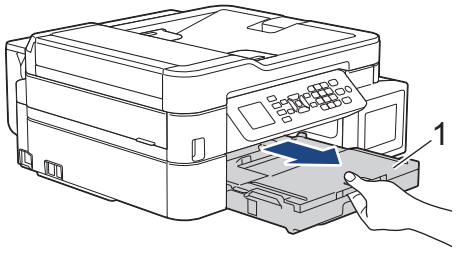

3. Potiahnutím dvoch zelených páčok vo vnútri zariadenia uvoľnite zaseknutý papier.

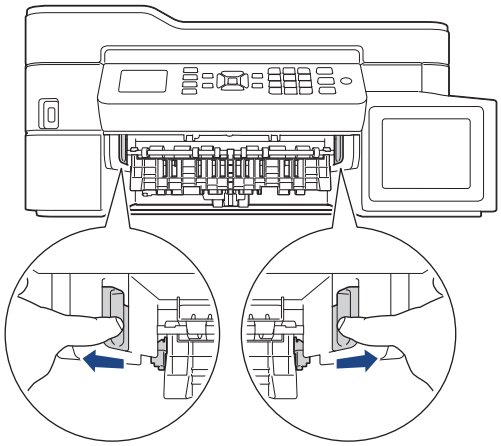

V závislosti od formátu papiera je ľahšie odstrániť zaseknutý papier z prednej strany zariadenia ako z jeho zadnej strany.

4. Stlačte obe páčky (1) a potom otvorte kryt na vybratie zaseknutého papiera na zadnej strane zariadenia.

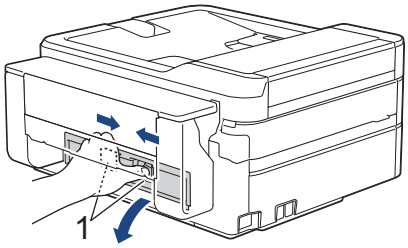

5. Pomaly vytiahnite zaseknutý papier zo zariadenia.

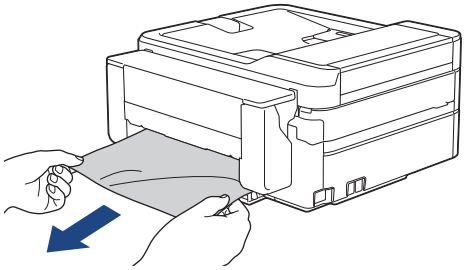

6. Zatvorte kryt na vybratie pokrčeného papiera Skontrolujte, či je kryt úplne zatvorený.

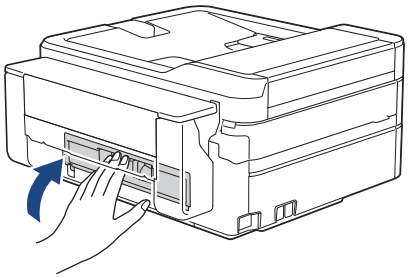

7. Zásobník na papier pevne zasuňte späť do zariadenia.

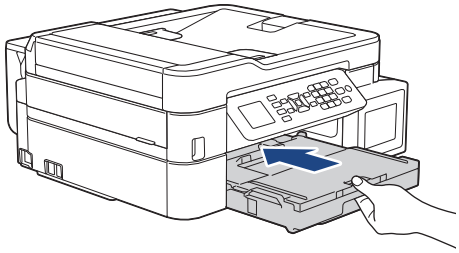

8. Podržte zásobník na papier v zariadení, vysúvajte podperu papiera (1), kým nezacvakne na miesto, a rozložte vysúvaciu podperu papiera (2).

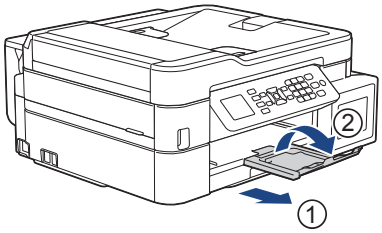

9. Znovu pripojte napájací kábel.

Súvisiace informácie

- Zaseknutie tlačiarne alebo zaseknutie papiera
- Chybové hlásenia a hlásenia o údržbe

Papier je zaseknutý vo viacúčelovom zásobníku (Zaseknutie D vo viacúčelovom zásobníku)

Súvisiace modely: MFC-T910DW

Ak sa na LCD displeji zobrazuje hlásenie `[Zasek. D v zas. VU]`, postupujte podľa týchto krokov:

1. Odpojte zariadenie od elektrickej zásuvky.

   DÔLEŽITÉ

   Predtým, než odpojíte zariadenie od zdroja napájania, môžete preniesť faxové správy uložené v pamäti zariadenia do počítača alebo iného faxového prístroja, aby ste neprišli o žiadne dôležité správy.

2. Vyberte všetok papier, ktorý je vložený vo viacúčelovom zásobníku.

   Umiestnite podperu papiera späť do krytu viacúčelového zásobníka.

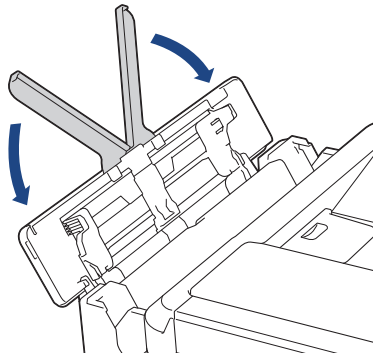

3. Zásobník na papier (1) úplne vytiahnite zo zariadenia.

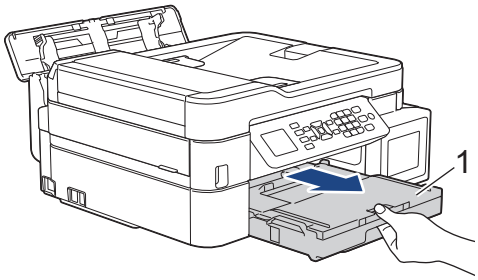

4. Potiahnutím dvoch zelených páčok vo vnútri zariadenia uvoľnite zaseknutý papier.

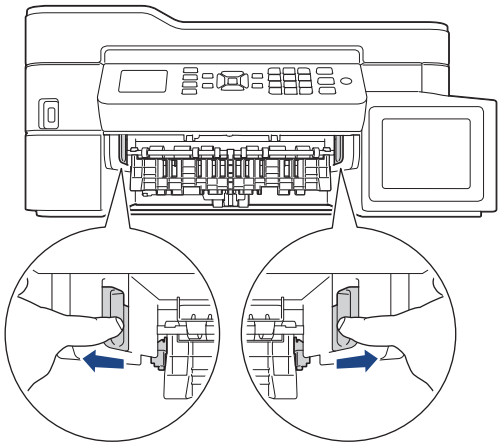

5. Pomaly vytiahnite zaseknutý papier (1).

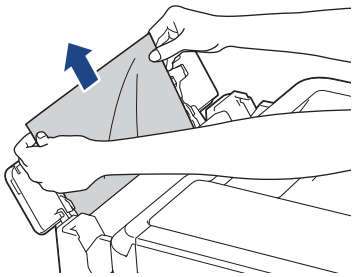

Ak máte problémy s vytiahnutím papiera, potlačte uvoľňovaciu páčku (1) smerom k zadnej časti zariadenia a potom vytiahnite papier.

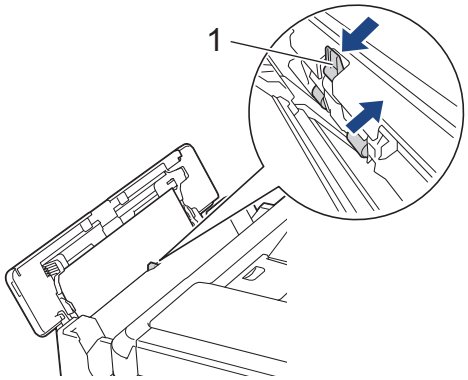

6. Zatvorte kryt viacúčelového zásobníka.

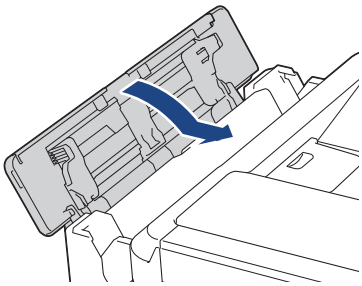

7. Zásobník na papier pevne zasuňte späť do zariadenia.

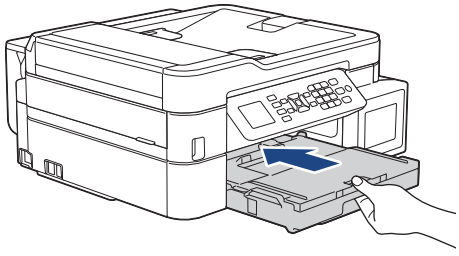

8. Podržte zásobník na papier v zariadení, vysúvajte podperu papiera (1), kým nezacvakne na miesto, a rozložte vysúvaciu podperu papiera (2).

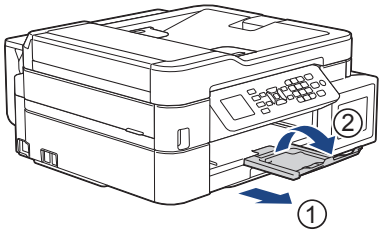

9. Znovu pripojte napájací kábel.

Súvisiace informácie

- Zaseknutie tlačiarne alebo zaseknutie papiera

- Chybové hlásenia a hlásenia o údržbe

Papier je zaseknutý vo vnútri a vo viacúčelovom zásobníku (Zaseknutie E vo vnútri/vo viacúčelovom zásobníku)

Súvisiace modely: MFC-T910DW

Ak sa na LCD displeji zobrazuje hlásenie `[Zasek. E v/zas.VU]` alebo `[Opak. zasek. E v/VU]`, postupujte podľa týchto krokov:

1. Odpojte zariadenie od elektrickej zásuvky.

   DÔLEŽITÉ

   Predtým, než odpojíte zariadenie od zdroja napájania, môžete preniesť faxové správy uložené v pamäti zariadenia do počítača alebo iného faxového prístroja, aby ste neprišli o žiadne dôležité správy.

2. Vyberte všetok papier, ktorý je vložený vo viacúčelovom zásobníku.

   Umiestnite podperu papiera späť do krytu viacúčelového zásobníka.

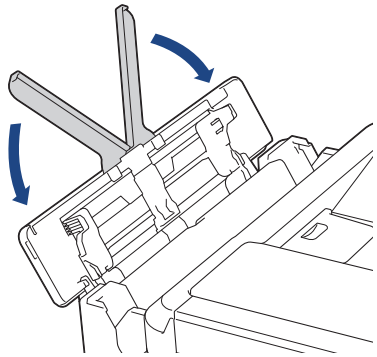

3. Zásobník na papier (1) úplne vytiahnite zo zariadenia.

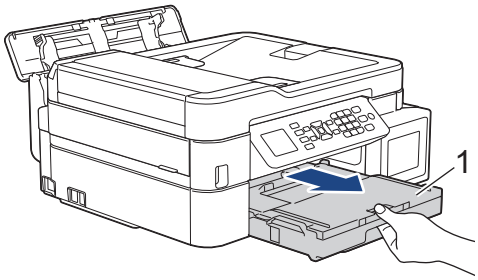

4. Potiahnutím dvoch zelených páčok vo vnútri zariadenia uvoľnite zaseknutý papier.

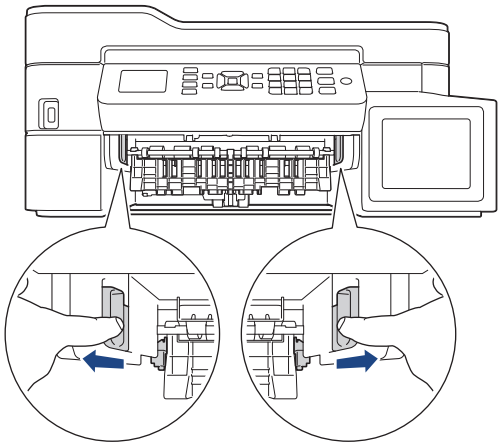

5. Vložte obe ruky pod plastové úchytky na oboch stranách zariadenia a zdvihnite kryt skenera (1) do otvorenej polohy.

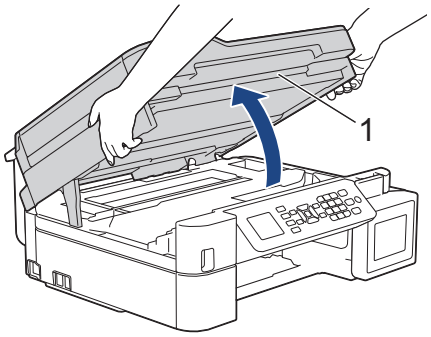

6. Pomaly vytiahnite zaseknutý papier (1) zo zariadenia.

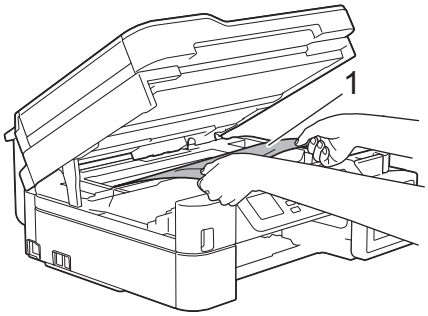

DÔLEŽITÉ

- NEDOTÝKAJTE SA kódovacieho pásika, tenkého plastového pásika, ktorý je natiahnutý po celej šírke zariadenia (1). Mohli by ste poškodiť zariadenie.

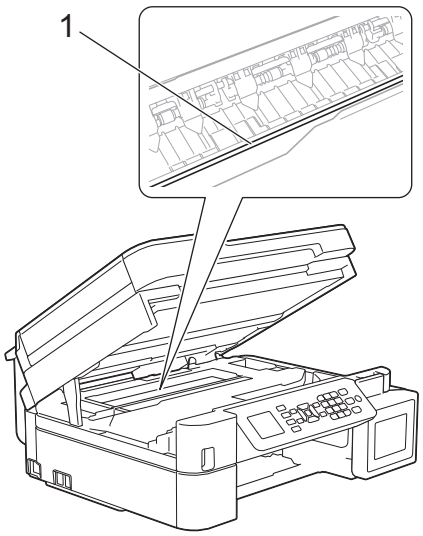

- Ak je tlačová hlava v pravom rohu, ako je to znázornené na obrázku (2), nie je s ňou možné pohnúť. Postupujte podľa týchto krokov:
  a. Zatvorte kryt skenera a potom znovu pripojte napájací kábel.
  b. Znovu otvorte kryt skenera a potom podržte stlačené tlačidlo **Stop/Exit (Stop/Koniec)**, kým sa tlačová hlava neposunie do stredu.
  c. Zariadenie odpojte od zdroja napájania a odstráňte zaseknutý papier.

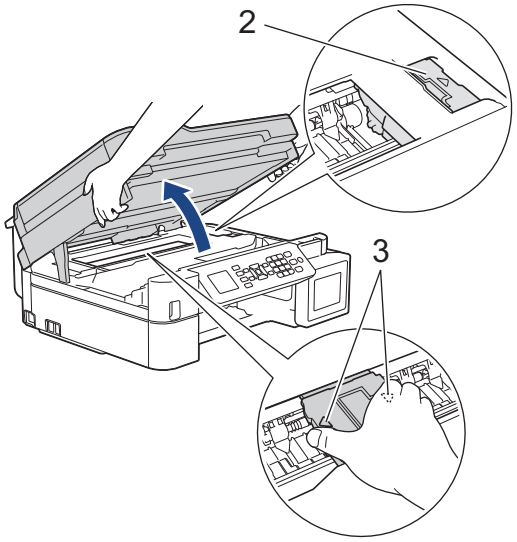

- Ak sa zaseknutý papier nachádza pod tlačovou hlavou, odpojte zariadenie od zdroja napájania a presuňte tlačovú hlavu, aby ste mohli papier vybrať.

  Držte konkávne plochy s trojuholníkovými značkami ako je to znázornené na obrázku (3), aby sa posunula tlačová hlava.
- Ak sa atrament dostane do styku s pokožkou alebo odevom, okamžite umyte zasiahnuté miesto mydlom alebo saponátom.

Pokiaľ sa vám na LCD displeji objavila správa o poruche `[Zasek. E v/zas.VU]` alebo `[Opak. zasek. E v/VU]`, posuňte tlačovú hlavu (ak je to potrebné), aby ste mohli vybrať papier, ktorý zostal v tomto mieste. Uistite sa, že v rohoch zariadenia (1) a (2) neostali žiadne zvyšky zaseknutého papiera.

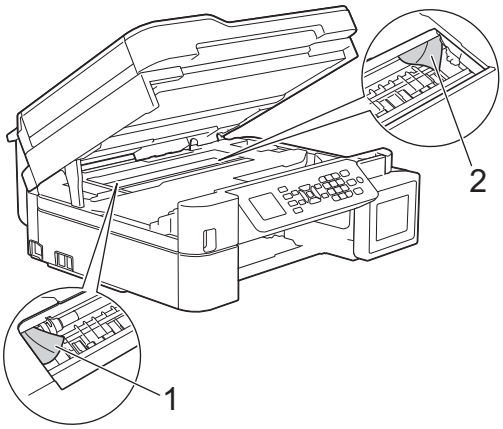

Po dokončení, prejdite na ďalší krok.

7. Kryt skenera opatrne zatvorte obidvoma rukami.

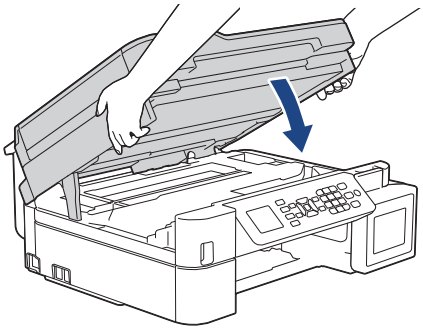

8. Pomaly vytiahnite zaseknutý papier (1).

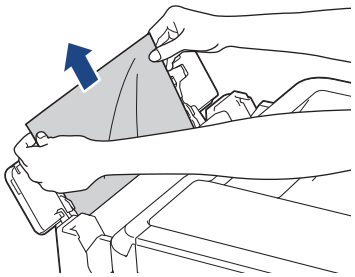

Ak máte problémy s vytiahnutím papiera, potlačte uvoľňovaciu páčku (1) smerom k zadnej časti zariadenia a potom vytiahnite papier.

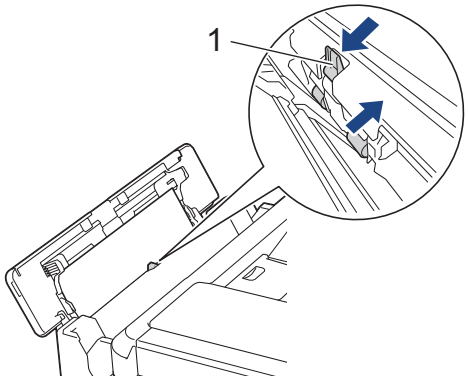

9. Zatvorte kryt viacúčelového zásobníka.

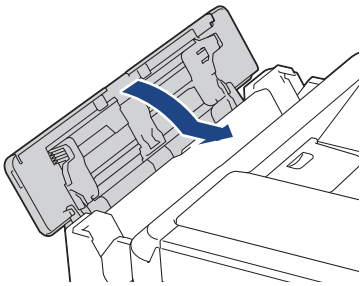

10. Zásobník na papier pevne zasuňte späť do zariadenia.

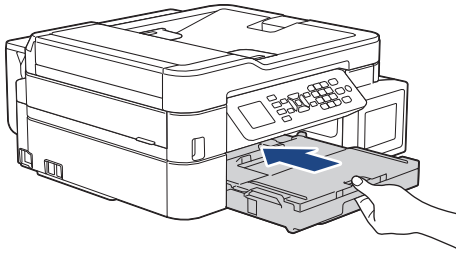

11. Podržte zásobník na papier v zariadení, vysúvajte podperu papiera (1), kým nezacvakne na miesto, a rozložte vysúvaciu podperu papiera (2).

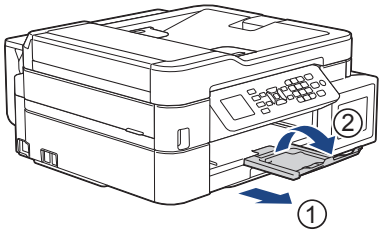

12. Znovu pripojte napájací kábel.

Súvisiace informácie

- Zaseknutie tlačiarne alebo zaseknutie papiera

- Chybové hlásenia a hlásenia o údržbe

V prípade, že sa vyskytli problémy so zariadením

Ak potrebujete technickú pomoc, je potrebné kontaktovať zákaznícku podporu spoločnosti Brother.

Ak si myslíte, že so zariadením nie je niečo v poriadku, skontrolujte nasledujúce témy. Väčšinu problémov môžete odstrániť sami.

Ak potrebujete ďalšiu pomoc, prejdite na stránku **FAQs & Troubleshooting (Často kladené otázky a riešenie problémov)** svojho modelu na lokalite Brother Solutions Center na adrese support.brother.com.

Použitie spotrebného materiálu inej značky ako Brother môže mať vplyv na kvalitu tlače, výkon hardvéru a spoľahlivosť zariadenia.

- Problémy s manipuláciou s papierom a s tlačou
- Problémy týkajúce sa telefónu a faxu
- Ďalšie problémy
- Problémy so sieťou
- Problémy so službou Google Cloud Print
- Problémy so službou AirPrint

Problémy s manipuláciou s papierom a s tlačou

Problémy s tlačou

Problémy	Návrhy
Nič sa nevytlačilo	Skontrolujte, či je nainštalovaný a zvolený správny ovládač tlačiarne.
	Skontrolujte, či sa na displeji zariadenia nezobrazuje hlásenie o chybe. ➤➤ *Súvisiace informácie*: *Chybové hlásenia a hlásenia o údržbe*
	Skontrolujte, či je zariadenie online: • Windows Server® 2008 Kliknite na položku **(Štart)** > **Ovládací panel** > **Hardvér a zvuk** > **Tlačiarne**. Pravým tlačidlom kliknite na **Brother MFC-XXXX Printer** (kde XXXX je názov vášho modelu). Uistite sa, či v zozname nie je možnosť **Použiť tlačiareň v režime online**. Ak je uvedená, kliknite na túto voľbu a nastavte ovládač Online. • Windows® 7 a Windows Server® 2008 R2 Kliknite na položku **(Štart)** > **Zariadenia a tlačiarne** . Pravým tlačidlom myši kliknite na položku **Brother MFC-XXXX Printer** (kde XXXX je názov vášho modelu) a kliknite na položku **Zobraziť tlačové úlohy**. Kliknite na položku **Tlačiareň** na paneli ponuky. Uistite sa, že možnosť **Použiť tlačiareň v režime offline** nie je vybratá. • Windows® 8 Presuňte myš do pravého dolného rohu pracovnej plochy. Keď sa zobrazí panel s ponukami, kliknite na **Nastavenie** > **Ovládací panel**. V skupine **Hardvér a zvuk** kliknite na položku **Zobraziť zariadenia a tlačiarne**. Pravým tlačidlom kliknite na **Brother MFC-XXXX Printer** (kde XXXX je názov vášho modelu). Kliknite na **Zobraziť tlačové úlohy**. Ak sa zobrazia voľby ovládača tlačiarne, zvoľte váš ovládač tlačiarne. Kliknite na **Tlačiareň** na paneli s ponukami a uistite sa, že nie je zvolená možnosť **Použiť tlačiareň v režime offline**. • Windows® 10 a Windows Server® 2016 Kliknite na položku > **Systém** > **Ovládací panel**. V skupine **Hardvér a zvuk** kliknite na položku **Zobraziť zariadenia a tlačiarne**. Pravým tlačidlom kliknite na **Brother MFC-XXXX Printer** (kde XXXX je názov vášho modelu). Kliknite na **Zobraziť tlačové úlohy**. Ak sa zobrazia voľby ovládača tlačiarne, zvoľte váš ovládač tlačiarne. Kliknite na **Tlačiarne** na paneli s ponukami a uistite sa, že nie je zvolená možnosť **Použiť tlačiareň v režime offline**. • Windows Server® 2012 Presuňte myš do pravého dolného rohu pracovnej plochy. Keď sa zobrazí panel s ponukami, kliknite na **Nastavenie** > **Ovládací panel**. V skupine **Hardvér** kliknite na položku **Zobraziť zariadenia a tlačiarne**. Pravým tlačidlom kliknite na **Brother MFC-XXXX Printer** (kde XXXX je názov vášho modelu). Kliknite na **Zobraziť tlačové úlohy**. Ak sa zobrazia voľby ovládača tlačiarne, zvoľte váš ovládač tlačiarne. Kliknite na **Tlačiareň** na paneli s ponukami a uistite sa, že nie je zvolená možnosť **Použiť tlačiareň v režime offline**. • Windows Server® 2012 R2 Kliknite na **Ovládací panel** na obrazovke **Štart**. V skupine **Hardvér** kliknite na položku **Zobraziť zariadenia a tlačiarne**. Pravým tlačidlom kliknite na **Brother MFC-XXXX Printer** (kde XXXX je názov vášho modelu). Kliknite na **Zobraziť tlačové úlohy**. Ak sa zobrazia voľby ovládača tlačiarne, zvoľte váš ovládač tlačiarne. Kliknite na **Tlačiareň** na paneli s ponukami a uistite sa, že nie je zvolená možnosť **Použiť tlačiareň v režime offline**.

Problémy	Návrhy
	Cez okienko atramentovej nádržky zistite skutočné množstvo zostávajúceho atramentu. Ak sa hladina zostávajúceho atramentu nachádza na alebo pod spodnou čiarou pod značkou minimálneho naplnenia, doplňte atramentovú nádržku. Na displeji LCD sa môže zobraziť hlásenie na potvrdenie, že atramentové nádržky boli doplnené. Výberom `Ano` vynulujete počítadlo atramentových bodov pre doplnenú farbu. Vyberte `Nie` pre nedoplnené farby. ➤➤ *Súvisiace informácie*: *Doplňte atramentové nádržky*
	Ak v zaraďovači ovládača tlačiarne zostanú staré, nevytlačené údaje, budú brániť vytlačeniu nových tlačových úloh. Otvorte ikonu tlačiarne a nasledovným spôsobom odstráňte všetky údaje: • Windows Server® 2008 Kliknite na položku **(Štart)** > **Ovládací panel** > **Hardvér a zvuk** > **Tlačiarne**. • Windows® 7 a Windows Server® 2008 R2 Kliknite na **(Štart)** > **Zariadenia a tlačiarne** > **Tlačiarne a faxy**. • Windows® 8 Prejdite myšou do pravého dolného rohu pracovnej plochy. Keď sa zobrazí panel s ponukami, kliknite na **Nastavenie** > **Ovládací panel**. V skupine **Hardvér a zvuk** kliknite na **Zobraziť zariadenia a tlačiarne** > **Tlačiarne**. • Windows® 10 a Windows Server® 2016 Kliknite na položku > **Systém** > **Ovládací panel**. V skupine **Hardvér a zvuk** kliknite na **Zobraziť zariadenia a tlačiarne** > **Tlačiarne**. • Windows Server® 2012 Prejdite myšou do pravého dolného rohu pracovnej plochy. Keď sa zobrazí panel s ponukami, kliknite na **Nastavenie** > **Ovládací panel**. V skupine **Hardvér** kliknite na **Zobraziť zariadenia a tlačiarne** > **Tlačiarne**. • Windows Server® 2012 R2 Kliknite na **Ovládací panel** na obrazovke **Štart**. V skupine **Hardvér** kliknite na **Zobraziť zariadenia a tlačiarne** > **Tlačiarne**. • Počítače Mac Kliknite na **System Preferences (Predvoľby systému)** > **Printers & Scanners (Tlačiarne a skenery)**.
Hlavičky a päty sa zobrazujú na dokumente na obrazovke, ale na dokumente sa nevytlačia.	V hornej a dolnej časti stránky je nepotlačiteľná plocha. Upravte horný a dolný okraj dokumentu tak, aby sa tento text tlačil. ➤➤ *Súvisiace informácie*: *Nepotlačiteľná plocha*
Nie je možné vykonať tlač rozloženia strany.	Skontrolujte, či sú všetky nastavenia veľkosti papiera v aplikácii a v ovládači tlačiarne totožné.
Rýchlosť tlače je príliš pomalá.	Skúste zmeniť nastavenia ovládača tlačiarne. Najvyššie rozlíšenie vyžaduje dlhší čas pre spracovanie údajov, odosielanie a tlač. Vyskúšajte iné nastavenia kvality v ovládači tlačiarne, a to nasledovne: • Windows® V ovládači tlačiarne zrušte začiarknutie políčka **Zvýraznenie farby** na karte **Rozšírené**. • Počítače Mac V ovládači tlačiarne vyberte položku **Color Settings (Nastavenia farieb)**, kliknite na položku **Advanced Color Settings (Rozšírené nastavenia farieb)**a zrušte začiarknutie políčka **Color Enhancement (Zvýraznenie farby)**.
	Vypnite funkciu tlače bez okrajov. Tlač bez okrajov je pomalšia ako normálna tlač.

Problémy	Návrhy
	➤➤ *Súvisiace informácie*: *Nastavenia tlače (Windows®)* alebo *Tlač fotografie (Mac)*
	Vypnite nastavenie tichého režimu. Rýchlosť tlače je pomalšia pri tichom režime. ➤➤ *Súvisiace informácie*: *Zníženie hluku pri tlači*

Problémy s kvalitou tlače

Problémy	Návrhy
Nízka kvalita tlače	Skontrolujte kvalitu tlače. ➤➤ *Súvisiace informácie*: *Kontrola kvality tlače*
	Uistite sa, či nastavenie typu média v ovládači tlačiarne alebo nastavenie typu papiera v ponuke zariadenia zodpovedá typu papiera, ktorý používate. ➤➤ *Súvisiace informácie*: *Zmena formátu a typu papiera* ➤➤ *Súvisiace informácie*: *Nastavenia tlače (Windows®)* alebo *Možnosti tlače (Mac)*
	Uistite sa, že je atrament čerstvý. Nižšie uvedené dôvody môžu zapríčiniť upchatie atramentu: • Uplynul dátum spotreby uvedený na obale fľaštičky. • Atrament bol v zariadení dlhšie než šesť mesiacov. • Je možné, že fľaštička s atramentom nebola pred použitím správne uskladnená. Fľaštičku s atramentom skladujte na rovnom povrchu na chladnom a tmavom mieste.
	Presvedčte sa, či používate originálny atrament Brother. Spoločnosť Brother neodporúča používanie iného než originálneho atramentu značky Brother, ani dopĺňanie atramentom iným než originálnym atramentom značky Brother.
	Uistite sa, že používate jeden z odporúčaných typov papiera. ➤➤ *Súvisiace informácie*: *Prijateľný papier a iné tlačové médiá*
	Odporúčané prostredie pre zariadenie je v rozmedzí 20 °C až 33 °C.
V texte alebo v grafike sa vyskytujú biele čiary. 	Vyčistite atramentovú hlavu. ➤➤ *Súvisiace informácie*: *Čistenie tlačovej hlavy zo zariadenia Brother* ➤➤ *Súvisiace informácie*: *Čistenie tlačovej hlavy pomocou počítača (systém Windows®)* alebo *Čistenie tlačovej hlavy pomocou počítača (Mac)*
	Presvedčte sa, či používate originálny atrament Brother.
	Používajte odporúčané typy papiera. ➤➤ *Súvisiace informácie*: *Prijateľný papier a iné tlačové médiá*
	Ak chcete predĺžiť životnosť tlačovej hlavy, zaistiť vyššiu úspornosť atramentu a zachovať kvalitu tlače, neodporúčame vám často odpájať zariadenie zo siete či nechávať ho odpojené dlhší čas. Na vypínanie zariadenia odporúčame používať . Používaním tlačidla sa do zariadenia dostáva minimálne množstvo energie, výsledkom čoho je pravidelné, ale menej časté čistenie tlačovej hlavy.
Z tlačiarne vychádzajú prázdne strany.	Skontrolujte kvalitu tlače. ➤➤ *Súvisiace informácie*: *Kontrola kvality tlače*
	Presvedčte sa, či používate originálny atrament Brother.
	Ak chcete predĺžiť životnosť tlačovej hlavy, zaistiť vyššiu úspornosť atramentu a zachovať kvalitu tlače, neodporúčame vám často odpájať zariadenie zo siete či nechávať ho odpojené dlhší čas. Na vypínanie zariadenia odporúčame používať . Používaním tlačidla sa do zariadenia dostáva minimálne množstvo energie, výsledkom čoho je pravidelné, ale menej časté čistenie tlačovej hlavy.
Znaky a čiary sú rozmazané.	Skontrolujte zarovnanie pri tlači. ➤➤ *Súvisiace informácie*: *Kontrola ohraničenia tlače zariadenia Brother*

Problémy	Návrhy
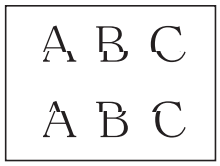	Zmeňte možnosti nastavenia tlače. ➤➤ *Súvisiace informácie*: *Ak máte problémy s tlačou, zmeňte nastavenia možnosti tlače*
Vytlačený text alebo obrázky sú nakrivo.	Skontrolujte, či je papier správne uložený v zásobníku a či sú vodidlá papiera správne nastavené. ➤➤ *Súvisiace informácie*: *Vkladanie papiera*
	Skontrolujte, či je kryt na vybratie pokrčeného papiera správne zatvorený.
Škvrna alebo fľak v strede vrchnej časti vytlačenej strany.	Overte, či papier nie je príliš hrubý alebo pokrčený. ➤➤ *Súvisiace informácie*: *Prijateľný papier a iné tlačové médiá*
Tlač zanecháva škvrny alebo sa zdá, že uniká atrament.	Uistite sa, že používate odporúčané typy papiera. Nemanipulujte s papierom, kým atrament nevyschne. ➤➤ *Súvisiace informácie*: *Prijateľný papier a iné tlačové médiá*
	Uistite sa, že papier je v zásobníku na papier vložený stranou na tlač smerujúcou nadol.
	Presvedčte sa, či používate originálny atrament Brother.
	Ak používate fotografický papier, uistite sa, že lesklá strana fotografického papiera je stranou dole v zásobníku, a že ste nastavili správny typ papiera. Pri tlači fotografií z počítača nastavte v ovládači tlačiarne položku Typ média.
Pri použití lesklého fotopapiera je atrament rozmazaný alebo mokrý.	Skontrolujte prednú a zadnú stranu papiera. Umiestnite lesklý povrch (povrch na tlač) smerom nadol. ➤➤ *Súvisiace informácie*: *Zmena formátu a typu papiera*
	Ak používate lesklý fotopapier, uistite sa, že nastavenie typu papiera je správne.
Na druhej strane alebo v spodnej časti papiera sa vyskytujú škvrny.	Uistite sa, že podložka tlačiarne nie je znečistená atramentom. ➤➤ *Súvisiace informácie*: *Čistenie podložky zariadenia*
	Presvedčte sa, či používate originálny atrament Brother.
	Uistite sa, že používate vysúvaciu podperu papiera. ➤➤ *Súvisiace informácie*: *Vkladanie papiera*
	Uistite sa, že podávacie valčeky papiera nie sú znečistené atramentom. ➤➤ *Súvisiace informácie*: *Čistenie valčekov podávania papiera*
Zariadenie tlačí na stranu zhustené čiary.	Windows® Vyberte možnosť **Opačné poradie** na karte **Základné** v ovládači tlačiarne.
Výtlačky sú pokrčené.	• Windows® V ovládači tlačiarne vyberte kartu **Rozšírené**, kliknite na **Ďalšie možnosti tlače** a potom kliknite na **Rozšírené nastavenia farieb**. Zrušte začiarknutie políčka **Obojsmerná tlač**. • Počítače Mac V ovládači tlačiarne vyberte možnosť **Print Settings (Nastavenia tlače)**, kliknite na **Advanced (Rozšírené)**, vyberte možnosť **Other Print Options (Ďalšie možnosti tlače)** a zrušte začiarknutie políčka **Bi-Directional Printing (Obojsmerná tlač)**.
	Presvedčte sa, či používate originálny atrament Brother.

Problémy s manipuláciou s papierom

Problémy	Návrhy
Zariadenie nepodáva papier.	Zásobník na papier musíte úplne zatlačiť tak, aby zapadol na svoje miesto.
	Uistite sa, že kryt na vybranie pokrčeného papiera v zadnej časti zariadenia je zatvorený.

Problémy	Návrhy
	Ak sa na displeji LCD zariadenia zobrazuje hlásenie o zaseknutí papiera a naďalej máte problém ➤➤ *Súvisiace informácie*: *Chybové hlásenia a hlásenia o údržbe*
	Ak je zásobník na papier prázdny, vložte doň nový stoh papiera.
	Ak je v zásobníku papier, skontrolujte, či je rovný. Ak je papier pokrčený, vyrovnajte ho. Niekedy je vhodné papier vybrať, prevrátiť stoh a znovu ho vložiť do zásobníka na papier.
	Zmenšite množstvo papiera v zásobníku a akciu opakujte.
	Vyčistite podávacie valčeky papiera. ➤➤ *Súvisiace informácie*: *Čistenie podávacích valčekov papiera*
	Skontrolujte, či je papier spĺňa špecifikácie pre zariadenie. ➤➤ *Súvisiace informácie*: *Hmotnosť a hrúbka papiera*
Nedochádza k správnemu podávaniu fotopapiera.	Keď tlačíte na fotopapier značky Brother, vložte do zásobníka na papier jeden hárok rovnakého fotopapiera navyše. Za takýmto účelom je v každom balení papiera jeden hárok navyše.
Zariadenie podáva viac listov naraz.	• Skontrolujte, či je papier v zásobníku na papier vložený správne. • Vyberte všetok papier zo zásobníka, dobre prevetrajte stoh papiera a potom ho vložte späť do zásobníka. • Uistite sa, že ste papier nezatlačili príliš hlboko. ➤➤ *Súvisiace informácie*: *Vkladanie papiera*
	Skontrolujte, či je kryt na vybratie pokrčeného papiera správne zatvorený. ➤➤ *Súvisiace informácie*: *Zaseknutie tlačiarne alebo zaseknutie papiera*
	Skontrolujte, či základná podložka v zásobníku na papier nie je špinavá. ➤➤ *Súvisiace informácie*: *Čistenie základnej podložky*
V zariadení je zaseknutý papier.	➤➤ *Súvisiace informácie*: *Zaseknutie tlačiarne alebo zaseknutie papiera* Uistite sa, že vodidlá papiera sú nastavené na správny formát papiera.
	Použite nastavenia na prevenciu zaseknutia. Pre kopírovanie ➤➤ *Súvisiace informácie*: *Ak máte problémy s tlačou, zmeňte nastavenia možnosti tlače* Pre tlač ➤➤ *Súvisiace informácie*: *Prevencia pred rozmazanými výtlačkami a zasekávaním papiera (Windows®)* alebo *Prevencia pred rozmazanými výtlačkami a zasekávaním papiera (Mac)*
Papier sa zasekáva pri obojstrannom kopírovaní alebo obojstrannej tlači.	Ak sa počas obojstranného kopírovania alebo obojstrannej tlače často zasekáva papier, podávacie valčeky papiera môžu byť znečistené od atramentu. Vyčistite valčeky podávania papiera. ➤➤ *Súvisiace informácie*: *Čistenie valčekov podávania papiera*

Tlač prijatých faxov (Modely MFC)

Problémy	Návrhy
• Kondenzovaná tlač • Vodorovné čiary • Horné a dolné riadky sú odrezané • Chýbajúce riadky	Tento problém je obvykle spôsobený zlým telefónnym pripojením. Urobte kópiu; ak kópia vyzerá v poriadku, pravdepodobne bolo zlé pripojenie v dôsledku statickej elektriny alebo rušenia na telefónnej linke. Požiadajte odosielateľa o opätovné odoslanie faxu.
Čierne čiary pri príjme.	Skener odosielateľa môže byť znečistený. Požiadajte odosielateľa, aby urobil kópiu na identifikáciu problémov s odosielajúcim zariadením. Pokúste sa prijať fax z iného faxového zariadenia.

Problémy	Návrhy
Ľavý a pravý okraj je orezaný alebo sa jedna stránka vytlačí na dvoch stranách.	Ak sú prijaté faxy rozdelené a vytlačené na dve strany alebo ak dostanete prázdnu stranu navyše, možno pre používaný papier nemáte správne nastavený formát papiera. ➤➤ *Súvisiace informácie*: *Zmena formátu a typu papiera*
	Zapnite Automatické zmenšovanie. ➤➤ *Súvisiace informácie*: *Zmena formátu strany prichádzajúceho faxu nadmernej veľkosti*

Súvisiace informácie

- V prípade, že sa vyskytli problémy so zariadením
- Riešenie problémov
- Chybové hlásenia a hlásenia o údržbe
- Doplňte atramentové nádržky
- Nepotlačiteľná plocha
- Kontrola kvality tlače
- Zmena formátu a typu papiera
- Prijateľný papier a iné tlačové médiá
- Čistenie tlačovej hlavy zo zariadenia Brother
- Čistenie tlačovej hlavy pomocou počítača (systém Windows®)
- Čistenie tlačovej hlavy pomocou počítača (Mac)
- Kontrola ohraničenia tlače zariadenia Brother
- Vkladanie papiera
- Čistenie podložky zariadenia
- Čistenie valčekov podávania papiera
- Čistenie podávacích valčekov papiera
- Zaseknutie tlačiarne alebo zaseknutie papiera
- Zmena formátu strany prichádzajúceho faxu nadmernej veľkosti
- Hmotnosť a hrúbka papiera
- Nastavenia tlače (Windows®)
- Možnosti tlače (Mac)
- Tlač fotografie (Mac)
- Prevencia pred rozmazanými výtlačkami a zasekávaním papiera (Windows®)
- Prevencia pred rozmazanými výtlačkami a zasekávaním papiera (Mac)
- Čistenie základnej podložky
- Ak máte problémy s tlačou, zmeňte nastavenia možnosti tlače
- Zníženie hluku pri tlači

Problémy týkajúce sa telefónu a faxu

Súvisiace modely: MFC-T910DW

Telefónna linka alebo pripojenia

Problémy	Návrhy
Vytáčanie nefunguje (bez oznamovacieho tónu).	Skontrolujte všetky pripojenia kábla linky. Uistite sa, že telefónny kábel je pripojený k telefónnej zásuvke v stene a k zásuvke LINE v zariadení. Ak máte predplatené služby DSLalebo VoIP, obráťte sa na poskytovateľa služieb, ktorý vám poskytne pokyny na pripojenie. Ak používate systém VoIP, skúste zmeniť nastavenie VoIP na možnosť *Základné (pre VoIP)*. Zníži sa tým rýchlosť modemu a vypne sa režim opravy chýb (ECM). ➤➤ *Súvisiace informácie*: *Rušenie na telefónnej linke/VoIP*
	(K dispozícii len v niektorých krajinách.) Zmeňte nastavenie Tónová/Pulzová. ➤➤ *Súvisiace informácie*: *Nastavenie režimu tónového alebo pulzného vytáčania*
	Ak je k zariadeniu pripojený externý telefón, odošlite fax manuálne zodvihnutím slúchadla externého telefónu a vytočením čísla prostredníctvom externého telefónu. Počkajte, kým nezačujete tóny oznamujúce prijímanie faxu, a potom odošlite fax.
	Ak nie je počuť oznamovací tón, pripojte telefón, o ktorom viete, že funguje a kábel telefónnej linky do telefónnej zásuvky. Potom zodvihnite slúchadlo externého telefónu a čakajte, kým sa neozve oznamovací tón. Ak naďalej nie je počuť oznamovací tón, požiadajte telefonickú spoločnosť, aby skontrolovala linku alebo telefónnu zásuvku v stene.
Zariadenie neodpovedá na volanie.	Skontrolujte, či je zariadenie v správnom režime prijímania pre vaše nastavenie. ➤➤ *Súvisiace informácie*: *Vyberte správny režim prijímania* Skontrolujte, či sa zo slúchadla ozýva oznamovací tón. Ak je to možné, zavolajte na vaše zariadenie a vypočujte si, či zariadenie odpovie. Ak zariadenie stále neodpovedá, skontrolujte, či je kábel telefónnej linky zapojený do telefónnej zásuvky v stene a do zásuvky LINE na zariadení. Ak pri volaní na zariadenie nie je počuť žiadne zvonenie, požiadajte telefónnu spoločnosť, aby skontrolovala vašu linku.

Prijímanie prichádzajúcich hovorov

Problémy	Návrhy
Zariadenie „počuje“ hlas ako tón CNG.	Ak je zapnutá funkcia Detekcia faxu, zariadenie je citlivejšie na zvuky. Môže potom chybne interpretovať niektoré hlasy alebo hudbu na linke ako volanie faxového prístroja a odpovie tónmi pre príjem faxu. Deaktivujte zariadenie stlačením tlačidla **Stop/Exit (Stop/Koniec)**. Tomuto problému sa môžete vyhnúť vypnutím funkcie detekcie faxu. ➤➤ *Súvisiace informácie*: *Nastavenie detekcie faxu*
Odosielanie faxového volania na zariadenie.	Ak ste zodvihli pobočkový alebo externý telefón, stlačte svoj vzdialený aktivačný kód (výrobné nastavenie je *51). Ak ste zodvihli externý telefón, stlačením tlačidla Štart prijmite fax. Keď zariadenie odpovie, zaveste.
Používateľské funkcie na jednej linke.	Ak máte na jedinej linke so zariadením funkcie Čakajúce volanie, Hlasová pošta, telefónny záznamník, poplašný systém alebo iné špeciálne funkcie, môže to spôsobiť problém pri odosielaní alebo prijímaní faxov. **Príklad:** Ak si predplatíte funkciu Čakajúce volanie alebo inú používateľskú službu a jej signál prechádza linkou, keď zariadenie odosiela alebo prijíma fax, signál môže dočasne rušiť faxy alebo ich prerušiť. Tomuto problému by mala

Problémy	Návrhy
	zabrániť funkcia ECM (Režim opravy chýb) spoločnosti Brother. Tento problém sa vzťahuje na telefonické služby vo všeobecnosti a je spoločný pre všetky zariadenia, ktoré odosielajú a prijímajú informácie na jedinej, zdieľanej linke so špeciálnymi funkciami. Ak je pre vaše podnikanie dôležité vyhýbať sa akýmkoľvek rušeniam, odporúčame vám použiť samostatnú telefónnu linku bez špeciálnych funkcií.

Prijímanie faxov

Problémy	Návrhy
Nie je možné prijať fax.	Skontrolujte všetky pripojenia kábla linky. Uistite sa, že telefónny kábel je pripojený k telefónnej zásuvke v stene a k zásuvke LINE v zariadení. Ak máte predplatené služby DSLalebo VoIP, obráťte sa na poskytovateľa služieb, ktorý vám poskytne pokyny na pripojenie. Ak používate systém VoIP, skúste zmeniť nastavenie VoIP na možnosť *Základné (pre VoIP)*. Zníži sa tým rýchlosť modemu a vypne sa režim opravy chýb (ECM). ➤➤ *Súvisiace informácie*: *Rušenie na telefónnej linke/VoIP*
	Skontrolujte, či je zariadenie v správnom režime príjmu. To je určené externými zariadeniami a predplatenými telefónnymi službami, ktoré máte na rovnakej linke ako zariadenie Brother. ➤➤ *Súvisiace informácie*: *Vyberte správny režim prijímania* • Ak máte osobitnú faxovú linku a chcete, aby zariadenie Brother automaticky odpovedalo na všetky prichádzajúce faxy, mali by ste zvoliť režim Iba fax. • Ak vaše zariadenie Brother zdieľa linku s externým záznamníkom, mali by ste vybrať režim Externý TAD. V režime Externý TAD bude zariadenie Brother automaticky prijímať prichádzajúce faxy a volajúci budú môcť nechať odkaz na záznamníku. • Ak vaše zariadenie Brother zdieľa linku s inými telefónmi a chcete, aby automaticky odpovedalo na všetky prichádzajúce faxy, mali by ste zvoliť režim Fax/tel. V režime Fax/tel bude zariadenie Brother automaticky prijímať faxy a vydá pseudo/dvojité zvonenie, aby vás upozornilo na hlasové hovory. • Ak chcete, aby zariadenie Brother automaticky neodpovedalo na žiadne prichádzajúce faxy, mali by ste zvoliť manuálny režim. V manuálnom režime musíte odpovedať na každé prichádzajúce volanie a aktivovať zariadenie na príjem faxov.
	Je možné, že iné zariadenie alebo služba na vašom mieste odpovedá na volanie skôr, ako odpovie zariadenie Brother. Ak to chcete otestovať, znížte hodnotu nastavenia Oneskorenie zvonenia: • Ak je Režim prijímania nastavený na Iba fax alebo Fax/tel, znížte oneskorenie zvonenia na jedno zvonenie. ➤➤ *Súvisiace informácie*: *Nastavenie počtu zvonení, než zariadenie prijme hovor (Oneskorenie zvonenia)* • Ak je Režim prijímania nastavený na Externý TAD, znížte počet zvonení naprogramovaný v záznamníku na dve. • Ak je Režim prijímania nastavený na Manuálny, NEUPRAVUJTE nastavenie oneskorenia zvonenia.
	Požiadajte niekoho, aby vám poslal skúšobný fax: • Ak ste fax úspešne prijali, vaše zariadenie funguje správne. Nezabudnite resetovať oneskorenie zvonenia alebo nastavenie záznamníka späť na pôvodné nastavenie. Ak problémy s prijímaním pretrvávajú po nastavení oneskorenia zvonenia, znamená to, že nejaká osoba, zariadenie alebo predplatená služba odpovedá na faxové volanie skôr, ako stihne odpovedať zariadenie. • Ak sa vám stalo, že ste nemohli prijať fax, iné zariadenie alebo predplatená služba môže rušiť prijímanie faxov alebo môžete mať problém s faxovou linkou.
	Ak používate telefónny záznamník (režim Externý TAD) na rovnakej linke ako zariadenie Brother, skontrolujte, či je záznamník správne nastavený.

Problémy	Návrhy
	➤➤ *Súvisiace informácie*: *Pripojenie externého TAD* 1. Pripojte externý TAD podľa obrázka. ➤➤ *Súvisiace informácie*: *Externý telefónny záznamník (TAD)* 2. Nastavte záznamník tak, aby odpovedal v priebehu jedného alebo dvoch zazvonení. 3. Nahrajte odchádzajúcu správu na záznamník. • Na začiatok vašej odchádzajúcej správy nahrajte päť sekúnd ticha. • Dĺžku správy obmedzte na 20 sekúnd. • Odchádzajúcu správu ukončite informáciou o vzdialenom aktivačnom kóde pre tých, ktorí posielajú manuálne faxy. Príklad: „Po zaznení signálu nechajte odkaz alebo odošlite fax stlačením *51 a Štart.“ 4. Nastavte záznamník tak, aby odpovedal na volania. 5. Režim prijímania zariadenia Brother nastavte na Externý TAD. ➤➤ *Súvisiace informácie*: *Vyberte správny režim prijímania*
	Skontrolujte, či je na zariadení Brother zapnutá funkcia Detekcia faxu. Funkcia Detekcia faxu umožňuje prijať fax, aj keď zdvihnete slúchadlo na externom alebo pobočkovom telefóne. ➤➤ *Súvisiace informácie*: *Nastavenie detekcie faxu*
	Ak sa často vyskytujú chyby v prenose kvôli možnému rušeniu na telefónnej linke alebo ak používate systém VoIP, skúste zmeniť nastavenie položky Kompatibilita na možnosť *Základné (pre VoIP)*. ➤➤ *Súvisiace informácie*: *Rušenie na telefónnej linke/VoIP*
	Ak zariadenie pripojíte k pobočkovej alebo ISDN linke, nastavte nastavenie ponuky typu telefónnej linky na váš typ telefónnej linky. ➤➤ *Súvisiace informácie*: *Nastavenie typy telefónnej linky*

Odosielanie faxov

Problémy	Návrhy
Nie je možné odoslať fax.	Skontrolujte všetky pripojenia kábla linky. Uistite sa, že telefónny kábel je pripojený k telefónnej zásuvke v stene a k zásuvke LINE v zariadení. Ak máte predplatené služby DSL alebo VoIP, obráťte sa na poskytovateľa služieb, ktorý vám poskytne pokyny na pripojenie. Ak používate systém VoIP, skúste zmeniť nastavenie VoIP na možnosť *Základné (pre VoIP)*. Zníži sa tým rýchlosť modemu a vypne sa režim opravy chýb (ECM). ➤➤ *Súvisiace informácie*: *Rušenie na telefónnej linke/VoIP*
	Vytlačte správu o overení prenosu a skontrolujte, či sa v nej nenachádzajú chyby. ➤➤ *Súvisiace informácie*: *Tlač správ*
	Požiadajte druhú stranu, aby skontrolovala, či je v prijímacom zariadení papier.
Nízka kvalita odosielania.	Skúste zmeniť rozlíšenie na jemné alebo veľmi jemné. Urobte kópiu, aby ste skontrolovali funkčnosť skenera zariadenia. Ak je kvalita kópie nedostatočná, vyčistite skener. ➤➤ *Súvisiace informácie*: *Čistenie skenera*
Správa o overení prenosu znie RESULT:NG.	Na linke je zrejme dočasný šum alebo statická elektrina. Skúste odoslať fax znovu. Ak odosielate správu PC-Fax a v správe o overení prenosu sa zobrazí hlásenie RESULT:NG, môže ísť o nedostatok miesta v pamäti zariadenia. Pre uvoľnenie ďalšej pamäte môžete vypnúť faxovú schránku, vytlačiť faxové správy v pamäti alebo zrušiť odložený fax. Ak problém pretrváva, obráťte sa na telefónnu spoločnosť, aby skontrolovala vašu telefónnu linku. ➤➤ *Súvisiace informácie*: *Tlač faxu uloženého v pamäti zariadenia* ➤➤ *Súvisiace informácie*: *Zrušenie prebiehajúceho odosielania faxu* ➤➤ *Súvisiace informácie*: *Kontrola a zrušenie pripraveného faxu*

Problémy	Návrhy
	Ak zariadenie pripojíte k pobočkovej alebo ISDN linke, nastavte nastavenie ponuky typu telefónnej linky na váš typ telefónnej linky. ➤➤ *Súvisiace informácie*: *Nastavenie typy telefónnej linky*
	Ak sa často vyskytujú chyby v prenose kvôli možnému rušeniu na telefónnej linke alebo ak používate systém VoIP, skúste zmeniť nastavenie položky Kompatibilita na možnosť Základné (pre VoIP). ➤➤ *Súvisiace informácie*: *Rušenie na telefónnej linke/VoIP*
Odosielané faxy sú prázdne.	Uistite sa, že ste vložili dokument správne. ➤➤ *Súvisiace informácie*: *Vkladanie dokumentov do automatického podávača dokumentov (ADF)* ➤➤ *Súvisiace informácie*: *Vkladanie dokumentov na sklo skenera*
Pri odosielaní sa vyskytujú zvislé čierne čiary.	Zvislé čierne čiary na odosielaných faxoch sú obyčajne spôsobené nečistotami alebo korekčnou kvapalinou na sklenenom pásiku. Vyčistite sklenený pásik. ➤➤ *Súvisiace informácie*: *Čistenie skenera*

Súvisiace informácie

- V prípade, že sa vyskytli problémy so zariadením
- Nastavenie rozpoznania oznamovacieho tónu
- Rušenie na telefónnej linke/VoIP
- Riešenie problémov
- Nastavenie režimu tónového alebo pulzného vytáčania
- Vyberte správny režim prijímania
- Nastavenie detekcie faxu
- Nastavenie počtu zvonení, než zariadenie prijme hovor (Oneskorenie zvonenia)
- Pripojenie externého TAD
- Externý telefónny záznamník (TAD)
- Nastavenie typy telefónnej linky
- Tlač správ
- Čistenie skenera
- Tlač faxu uloženého v pamäti zariadenia
- Zrušenie prebiehajúceho odosielania faxu
- Kontrola a zrušenie pripraveného faxu
- Vkladanie dokumentov do automatického podávača dokumentov (ADF)
- Vkladanie dokumentov na sklo skenera

Nastavenie rozpoznania oznamovacieho tónu

Súvisiace modely: MFC-T910DW

Ak nastavíte oznamovací tón na `[Detekcia]`, skráti sa prestávka na rozpoznanie oznamovacieho tónu.

1. Stlačte tlačidlo **Settings (Nastavenia)**.
2. Stlačením tlačidla ▲ alebo ▼ vyberte nasledujúce položky:
   a. Vyberte položku `[Uvodne nast.]`. Stlačte tlačidlo **OK**.
   b. Vyberte položku `[Oznamovaci ton]`.Stlačte tlačidlo **OK**.
   c. Vyberte položku `[Detekcia]` alebo `[Bez detekcie]`.Stlačte tlačidlo **OK**.
3. Stlačte tlačidlo **Stop/Exit (Stop/Koniec)**.

Súvisiace informácie

- Problémy týkajúce sa telefónu a faxu

Rušenie na telefónnej linke/VoIP

Súvisiace modely: MFC-T910DW

Ak máte problémy pri odosielaní alebo prijímaní faxu z dôvodu možného rušenia na telefónnej linke alebo ak používate systém VoIP, odporúčame zmeniť rýchlosť modemu, aby sa minimalizovali chyby vo faxových operáciách.

1. Stlačte tlačidlo **Settings (Nastavenia)**.
2. Stlačením tlačidla ▲ alebo ▼ vyberte nasledujúce položky:
   a. Vyberte položku `[Uvodne nast.]`. Stlačte tlačidlo **OK**.
   b. Vyberte položku `[Kompatibilita]`.Stlačte tlačidlo **OK**.
   c. Vyberte položku `[Normalna]` alebo `[Zakl.(pre VoIP)]`.Stlačte tlačidlo **OK**.
      - Výberom `[Zakl.(pre VoIP)]` znížite rýchlosť modemu na 9600 bitov/s a vypnete režim ECM (režim opravy chýb). Pokiaľ rušenie nie je neustále sa opakujúci problém vašej telefónnej linky, mohli by ste sa rozhodnúť používať túto funkciu len v prípade potreby.

        Spoločnosť Brother odporúča na zlepšenie kompatibility s väčšinou služieb VoIP zmeniť nastavenie kompatibility na `[Zakl.(pre VoIP)]`.
      - `[Normalna]` nastaví rýchlosť modemu na 14 400 b/s.
3. Stlačte tlačidlo **Stop/Exit (Stop/Koniec)**.

- VoIP (Voice over IP) je typ telefónneho systému, ktorý používa internetové pripojenie namiesto tradičnej telefónnej linky.

Súvisiace informácie

- Problémy týkajúce sa telefónu a faxu
- Protokol prenosu hlasu cez internet (VoIP/rušenie telefónnej linky)
- Chybové hlásenia a hlásenia o údržbe

Ďalšie problémy

Problémy s kopírovaním

Problémy	Návrhy
Na kópiách vidno čierne čiary alebo pásy. 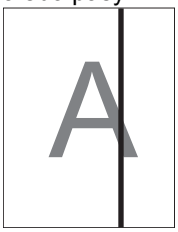	Čierne čiary na kópiách sú obyčajne spôsobené nečistotami alebo korekčnou kvapalinou na sklenenom pásiku. Vyčistite sklenený pásik a sklo skenera, a tiež bielu lištu a biely plast nad nimi. ➤➤ *Súvisiace informácie*: *Čistenie skenera*
Na kópiách sú čierne škvrny alebo fľaky.	Čierne škvrny alebo fľaky na kópiách sú zvyčajne spôsobené nečistotami alebo korekčnou kvapalinou na skle skenera. Vyčistite sklo skenera a biely plast nad ním. ➤➤ *Súvisiace informácie*: *Čistenie skenera*
Tmavé čiary sa objavujú pravidelne. 	Skontrolujte a nastavte podávač papiera. ➤➤ *Súvisiace informácie*: *Napravenie podávania papiera na obmedzenie výskytu zvislých čiar*
Kópie sú prázdne.	Uistite sa, že ste vložili dokument správne. ➤➤ *Súvisiace informácie*: *Vkladanie dokumentov do automatického podávača dokumentov (ADF)* ➤➤ *Súvisiace informácie*: *Vkladanie dokumentov na sklo skenera*
Nekvalitné výsledky kopírovania pri používaní jednotky ADF. (modely s jednotkou ADF)	Skúste používať sklo skenera. ➤➤ *Súvisiace informácie*: *Vkladanie dokumentov na sklo skenera*
Funkcia Zarovnanie na stranu nepracuje správne.	Uistite sa, že dokument nie je na skle skenera položený šikmo. Umiestnite dokument do správnej polohy a skúste to znova.

Problémy so skenovaním

Problémy	Návrhy
Pri začatí skenovania sa zobrazia chyby ovládačov TWAIN alebo WIA. (Windows®)	Uistite sa, že ovládač Brother TWAIN alebo WIA je vo vašej skenovacej aplikácii zvolený ako základný zdroj. Napríklad v softvéri Nuance™ PaperPort™ 14SE vyberte ovládač Brother TWAIN/WIA kliknutím na **Pracovná plocha** > **Nastavenie skenovania** > **Vybrať**.
Funkcia OCR (optické rozpoznávanie znakov) nefunguje.	Pokúste sa zvýšiť rozlíšenie skenovania.
Nízka kvalita skenovania pri používaní ADF. (Na naskenovaných údajoch sa vyskytujú čierne čiary.) (modely s jednotkou ADF)	Vyčistite biely pruh a sklenený prúžok pod ním. ➤➤ *Súvisiace informácie*: *Čistenie skenera* Skúste používať sklo skenera. ➤➤ *Súvisiace informácie*: *Vkladanie dokumentov na sklo skenera*

Problémy s aplikáciou PhotoCapture Center (MFC-T910DW)

Problémy	Návrhy
Časť fotografie po vytlačení chýba.	Skontrolujte, či sú vypnuté funkcie Tlač bez okrajov a Orezanie. ➤➤ *Súvisiace informácie*: *Tlač fotografií bez okrajov z ovládača USB flash* ➤➤ *Súvisiace informácie*: *Tlač fotografií s automatickým orezaním*

Problémy so softvérom

Problémy	Návrhy
Nedá sa tlačiť.	Odinštalujte a znovu nainštalujte ovládač Brother.
Na obrazovke počítača sa zobrazilo hlásenie „Zariadenie sa používa“.	Uistite sa, že sa na displeji zariadenia nezobrazuje chybové hlásenie.

Súvisiace informácie

- V prípade, že sa vyskytli problémy so zariadením
- Riešenie problémov
- Čistenie skenera
- Napravenie podávania papiera na obmedzenie výskytu zvislých čiar
- Vkladanie dokumentov do automatického podávača dokumentov (ADF)
- Vkladanie dokumentov na sklo skenera
- Tlač fotografií bez okrajov z ovládača USB flash
- Tlač fotografií s automatickým orezaním

Problémy so sieťou

- Použitie Nástroja na opravu sieťového pripojenia (Network Connection Repair Tool) (Windows®)
- Kde nájdem sieťové nastavenia zariadenia Brother?
- Nemôžem dokončiť konfigurovanie nastavenia bezdrôtovej siete
- Zariadenie Brother nedokáže tlačiť, skenovať ani prijať PC-FAX cez sieť
- Chcem skontrolovať, či moje sieťové zariadenia správne fungujú
- Riešenie problémov

Použitie Nástroja na opravu sieťového pripojenia (Network Connection Repair Tool) (Windows®)

Súvisiace modely: DCP-T510W/DCP-T710W/MFC-T910DW

Použite Nástroj na opravu sieťového pripojenia (Network Connection Repair Tool) na opravu sieťových nastavení zariadenia Brother. Priradí správnu adresu IP a masku podsiete.

- Windows® 7/Windows® 8/Windows® 10
  Musíte sa prihlásiť s oprávneniami správcu.
- Skontrolujte, či je zariadenie Brother zapnuté a či je pripojené k rovnakej sieti ako počítač.

1. Vykonajte jednu z nasledujúcich činností:

Možnosť	Popis
Windows® 7	Kliknite na položku (**Štart**) > **Všetky programy** > **Brother** > **Brother Utilities**. Kliknite na rozbaľovací zoznam a vyberte názov vášho modelu (ak ešte nie je vybratý). Na ľavom navigačnom paneli kliknite na položku **Nástroje** a potom kliknite na položku **Nástroj na opravu sieťového pripojenia**.
Windows® 8/ Windows® 10	Spustite (**Brother Utilities**), potom kliknite na rozbaľovací zoznam a vyberte názov modelu (ak ešte nie je vybratý). Na ľavom navigačnom paneli kliknite na položku **Nástroje** a potom kliknite na položku **Nástroj na opravu sieťového pripojenia**.

- Keď sa zobrazí obrazovka **Kontrola používateľských kont**, kliknite na **Áno**.

2. Postupujte podľa zobrazených pokynov.
3. Skontrolujte diagnostiku vytlačením správy o konfigurácii siete.

Nástroj na opravu sieťového pripojenia sa spustí automaticky, keď zvolíte možnosť **Zapnúť nástroj na opravu sieťového pripojenia** v aplikácii Status Monitor. Pravým tlačidlom kliknite na obrazovku aplikácie Status Monitor a potom postupne kliknite na položky **Ďalšie nastavenia** > **Zapnúť nástroj na opravu sieťového pripojenia**. Ak váš správca siete nastavil adresu IP na možnosť Statická, neodporúčame vám toto nastavenie vykonať, pretože sa tým adresa IP automaticky zmení.

Ak sa správna adresa IP a maska podsiete nepriradí ani po použití Nástroja na opravu sieťového pripojenia (Network Connection Repair Tool), vyžiadajte si tieto informácie od vášho správcu siete.

Súvisiace informácie

- Problémy so sieťou
- Vytlačenie správy o konfigurácii siete
- Zariadenie Brother nedokáže tlačiť, skenovať ani prijať PC-FAX cez sieť
- Chcem skontrolovať, či moje sieťové zariadenia správne fungujú

Kde nájdem sieťové nastavenia zariadenia Brother?

- Zmena nastavení zariadenia z počítača
- Vytlačenie správy o konfigurácii siete

Nemôžem dokončiť konfigurovanie nastavenia bezdrôtovej siete

Súvisiace modely: DCP-T510W/DCP-T710W/MFC-T910DW

Vypnite bezdrôtový smerovač a potom ho znova zapnite. Potom znova skúste nakonfigurovať nastavenia bezdrôtovej siete. Ak nemôžete tento problém odstrániť, postupujte podľa nasledujúcich pokynov:

Problém identifikujte s pomocou správy siete WLAN.

Príčina	Akcia	Rozhranie
Nastavenia zabezpečenia (identifikátor SSID/sieťový kľúč) nie sú správne.	• Potvrďte nastavenia zabezpečenia prostredníctvom pomôcky pre nastavenie bezdrôtovej siete. Ak chcete získať viac informácií a prevziať softvérovú pomôcku, prejdite na stránku **Downloads (Na prevzatie)** svojho modelu v stredisku Brother Solutions Center na adrese support.brother.com. • Vyberte a skontrolujte, či používate správne nastavenia zabezpečenia. - Informácie o tom, ako vyhľadať nastavenia zabezpečenia, nájdete v pokynoch dodaných s prístupovým bodom alebo smerovačom bezdrôtovej siete LAN. - Ako predvolené nastavenia zabezpečenia možno použiť názov výrobcu alebo číslo modelu prístupového bodu alebo smerovača bezdrôtovej siete LAN. - Obráťte sa na výrobcu prístupového bodu alebo smerovača, poskytovateľa internetových služieb alebo správcu siete.	Bezdrôtové
MAC adresa zariadenia Brother nie je povolená.	Skontrolujte, či je MAC adresa zariadenia Brother povolená vo filtri. MAC adresu zariadenia Brother nájdete na jeho ovládacom paneli.	Bezdrôtové
Prístupový bod alebo smerovač bezdrôtovej siete LAN je v tajnom režime (nevysiela identifikátor SSID).	• Manuálne zadajte správny názov identifikátora SSID alebo sieťový kľúč. • Skontrolujte názov identifikátora SSID alebo sieťový kľúč v pokynoch dodaných s prístupovým bodom alebo smerovačom bezdrôtovej siete LAN a znova nakonfigurujte nastavenie bezdrôtovej siete.	Bezdrôtové
Vaše bezpečnostné nastavenia (SSID/heslo) nie sú správne.	• Overte SSID a heslo. - Keď konfigurujete sieť manuálne, SSID a heslo sa zobrazia na vašom zariadení Brother. Ak vaše mobilné zariadenie podporuje manuálnu konfiguráciu, SSID a heslo sa zobrazia na displeji vášho mobilného zariadenia.	Wi-Fi Direct
Používate systém Android™ 4.0.	Keď sa mobilné zariadenie odpojí (približne šesť minút po použití štandardu Wi-Fi Direct), vyskúšajte konfiguráciu stlačením jedného tlačidla pomocou WPS (odporúčané) a nastavte zariadenie Brother ako G/O (Majiteľ skupiny).	Wi-Fi Direct
Vaše zariadenie Brother je umiestnené príliš ďaleko od mobilného zariadenia.	Pri konfigurovaní sieťových nastavení Wi-Fi Direct presuňte zariadenie Brother do vzdialenosti približne 1 meter od mobilného zariadenia.	Wi-Fi Direct
Medzi vaším zariadením a mobilným zariadením sú prekážky (napríklad steny alebo nábytok).	Presuňte vaše zariadenie Brother na miesto bez prekážok.	Wi-Fi Direct
V blízkosti zariadenia Brother alebo mobilného zariadenia je umiestnený počítač s bezdrôtovým rozhraním, zariadenie s rozhraním Bluetooth®,	Presuňte ostatné zariadenia ďalej od zariadenia Brother alebo mobilného zariadenia.	Wi-Fi Direct

Príčina	Akcia	Rozhranie
mikrovlnná rúra alebo digitálny bezdrôtový telefón.		
Ak ste skontrolovali a vyskúšali všetky vyššie uvedené navrhované riešenia, no naďalej nie je možné dokončiť konfiguráciu Wi-Fi Direct, vyskúšajte nasledovné:	• Zariadenie Brother vypnite a znova zapnite. Potom znova vyskúšajte konfigurovať nastavenia Wi-Fi Direct. • Ak používate zariadenie Brother ako klienta, skontrolujte, koľko zariadení je povolených v aktuálnej sieti Wi-Fi Direct, a potom skontrolujte, koľko zariadení je pripojených.	Wi-Fi Direct

Pre systém Windows®

Ak sa bezdrôtové pripojenie prerušilo a vy ste skontrolovali a vyskúšali všetky postupy uvedené vyššie, odporúčame použiť Nástroj na opravu sieťového pripojenia (Network Connection Repair Tool).

Súvisiace informácie

- Problémy so sieťou
- Konfigurácia zariadenia pre bezdrôtovú sieť, ak sa identifikátor SSID nevysiela
- Používanie siete Wi-Fi Direct®

Zariadenie Brother nedokáže tlačiť, skenovať ani prijať PC-FAX cez sieť

Súvisiace modely: DCP-T510W/DCP-T710W/MFC-T910DW

Príčina	Akcia	Rozhranie
Bezpečnostný softvér blokuje prístup zariadenia k sieti. (Funkcia sieťového skenovania nefunguje.)	• Windows® Nakonfigurujte bezpečnostný softvér/bránu firewall od iného výrobcu tak, aby povolil sieťové skenovanie. Pre sieťové skenovanie pridajte port číslo 54925 zadaním nasledujúcich údajov: - V poli **Názov**: Zadajte akýkoľvek popis, napríklad Brother NetScan. - V poli **Číslo portu**: Zadajte 54925. - V poli **Protokol**: Vyberte možnosť UDP. Prečítajte si príručku s pokynmi dodanú s bezpečnostným softvérom/bránou firewall od iného výrobcu alebo sa obráťte na výrobcu softvéru. • Počítače Mac (Brother iPrint&Scan) Na lište ponuky **Finder (Vyhľadávač)** kliknite na **Go (Prejsť)** > **Applications (Aplikácie)** a potom dvakrát kliknite na ikonu aplikácie Brother iPrint&Scan. Zobrazí sa okno aplikácie Brother iPrint&Scan. Kliknite na tlačidlo **Vyberte svoje zariadenie** a podľa pokynov na displeji znova vyberte sieťové zariadenie. (Ovládač TWAIN) Na lište ponuky **Finder (Vyhľadávač)** kliknite na **Go (Prejsť)** > **Applications (Aplikácie)** > **Brother** a potom dvakrát kliknite na ikonu aplikácie Výber zariadenia. Zobrazí sa okno aplikácie Výber zariadenia. Znova vyberte sieťové zariadenie, uistite sa, že **Status (Stav)** je nastavené na **idle (nečinné)**, a potom kliknite na **OK**.	Káblové/ bezdrôtové
Bezpečnostný softvér blokuje prístup zariadenia k sieti. (Funkcia Prijať PC-FAX po sieti nefunguje.) (Windows®)	Nastavte bezpečnostný softvér/bránu firewall od iného výrobcu tak, aby povolil funkciu PC-Fax – príjem. Na pridanie portu číslo 54926 pre funkciu PC-Fax – príjem po sieti zadajte nasledujúce údaje: • V poli **Názov**: Zadajte akýkoľvek popis, napríklad Brother PC-Fax – príjem. • V poli **Číslo portu**: Zadajte 54926. • V poli **Protokol**: Vyberte možnosť UDP. Prečítajte si príručku s pokynmi dodanú s bezpečnostným softvérom/ bránou firewall od iného výrobcu alebo sa obráťte na výrobcu softvéru.	Káblové/ bezdrôtové
Bezpečnostný softvér blokuje prístup zariadenia k sieti.	Niektoré bezpečnostné softvéry môžu dokonca aj po úspešnej inštalácii blokovať prístup bez zobrazenia dialógového okna s výstrahou zabezpečenia. Ak chcete povoliť prístup, preštudujte si pokyny k vášmu bezpečnostnému softvéru alebo sa informujte u jeho výrobcu.	Káblové/ bezdrôtové
Vaše zariadenie Brother nemá priradenú dostupnú adresu IP.	• Potvrďte adresu IP a masku podsiete. Skontrolujte, či sú adresy IP a masky podsiete počítača a zariadenia Brother správne a či sa nachádzajú v rovnakej sieti.	Káblové/ bezdrôtové

Príčina	Akcia	Rozhranie
	Ďalšie informácie o overovaní adresy IP a masky podsiete získate od správcu siete. • Windows® Potvrďte adresu IP a masku podsiete pomocou Nástroja na opravu sieťového pripojenia (Network Connection Repair Tool). • Mac Skontrolujte svoje sieťové zariadenia pomocou príkazu ping. Ďalšie informácie o potvrdení sieťových nastavení ➤➤ *Súvisiace informácie*:*Kontrola sieťových zariadení pomocou príkazu ping*.	
V tlačovom fronte počítača sa stále nachádza neúspešná tlačová úloha.	• Ak je neúspešná tlačová úloha stále v tlačovom fronte počítača, odstráňte ju. • V opačnom prípade dvakrát kliknite na ikonu tlačiarne v nasledujúcom priečinku a zrušte všetky dokumenty: - Windows® 7 Kliknite na položku **(Štart)** > **Zariadenia a tlačiarne** > **Tlačiarne a faxy**. - Windows® 8 Presuňte myš do pravého dolného rohu pracovnej plochy. Keď sa zobrazí panel s ponukami, kliknite na **Nastavenie** > **Ovládací panel**. V skupine **Hardvér a zvuk** kliknite na **Zobraziť zariadenia a tlačiarne** > **Tlačiarne**. - Windows® 10 a Windows Server® 2016 Kliknite na > **Systém** > **Ovládací panel**. V skupine **Hardvér a zvuk** kliknite na **Zobraziť zariadenia a tlačiarne** > **Tlačiarne**. - Windows Server® 2008 Kliknite na položky **Štart** > **Ovládací panel** > **Tlačiarne**. - Windows Server® 2012 Presuňte myš do pravého dolného rohu pracovnej plochy. Keď sa zobrazí panel s ponukami, kliknite na **Nastavenie** > **Ovládací panel**. V skupine **Hardvér** kliknite na **Zobraziť zariadenia a tlačiarne** > **Tlačiarne**. - Windows Server® 2012 R2 Kliknite na položku **Ovládací panel** na obrazovke **Štart**. V skupine **Hardvér** kliknite na **Zobraziť zariadenia a tlačiarne**. - Počítače Mac Kliknite na **System Preferences (Predvoľby systému)** > **Printers & Scanners (Tlačiarne a skenery)**.	Káblové/ bezdrôtové
Vaše zariadenie Brother nie je pripojené do bezdrôtovej siete.	Vytlačte správu o bezdrôtovej sieti a skontrolujte kód chyby na vytlačenej správe.	Bezdrôtové

Ak ste skontrolovali a vyskúšali všetky uvedené možnosti, ale zariadenie Brother stále netlačí a neskenuje, odinštalujte softvér Brother a ovládače a preinštalujte ich.

Súvisiace informácie

- Problémy so sieťou
- Tlač správy o bezdrôtovej sieti
- Použitie Nástroja na opravu sieťového pripojenia (Network Connection Repair Tool) (Windows®)
- Kódy chýb v správe o bezdrôtovej sieti LAN
- Kontrola sieťových zariadení pomocou príkazu ping

- Chcem skontrolovať, či moje sieťové zariadenia správne fungujú

Chcem skontrolovať, či moje sieťové zariadenia správne fungujú

Súvisiace modely: DCP-T510W/DCP-T710W/MFC-T910DW

Kontrola	Akcia	Rozhranie
Overte, či je zariadenie Brother, prístupový bod alebo smerovač, alebo sieťový rozbočovač zapnutý.	**Skontrolujte nasledujúce:** • Napájací kábel je správne pripojený a zariadenie Brother je zapnuté. • Prístupový bod, smerovač alebo rozbočovač je zapnutý a jeho indikátor pripojenia bliká. • Zo zariadenia bol odstránený všetok ochranný obalový materiál. • Kryt skenera a kryt na vybratie pokrčeného papiera sú úplne zatvorené. • Papier je správne vložený v zásobníku na papier. • (Pre káblové siete) Sieťový kábel je pevne pripojený k zariadeniu Brother a k smerovaču alebo rozbočovaču.	Káblové/ bezdrôtové
Overte, či môžete použiť príkaz „ping“ pre zariadenie Brother z počítača.	Použite príkaz ping pre zariadenie Brother z počítača použitím adresy IP alebo názvu uzla na príkazovom riadku operačného systému Windows® alebo v terminálovej aplikácii systému Mac: ping `<ipaddress>` alebo `<nodename>`. • Úspešné: Zariadenie Brother funguje správne a je pripojené k rovnakej sieti ako počítač. • Neúspešné: Zariadenie Brother nie je pripojené k rovnakej sieti ako počítač. (Windows®) Opýtajte sa správcu siete a pomocou Nástroja na opravu sieťového pripojenia opravte adresu IP a masku podsiete. (Mac) Skontrolujte, či sú adresa IP a maska podsiete správne nastavené.	Káblové/ bezdrôtové
Skontrolujte, či je zariadenie Brother pripojené k bezdrôtovej sieti.	Vytlačte správu o bezdrôtovej sieti a skontrolujte kód chyby na vytlačenej správe.	Bezdrôtové

Ak ste skontrolovali a vyskúšali všetky postupy uvedené vyššie, ale problémy pretrvávajú, pomocou pokynov dodaných s prístupovým bodom alebo smerovačom bezdrôtovej siete LAN vyhľadajte informácie o identifikátore SSID a sieťovom kľúči a správne ich nastavte.

Súvisiace informácie

- Problémy so sieťou
- Kontrola sieťových zariadení pomocou príkazu ping
- Vytlačenie správy o konfigurácii siete
- Tlač správy o bezdrôtovej sieti
- Použitie Nástroja na opravu sieťového pripojenia (Network Connection Repair Tool) (Windows®)
- Zariadenie Brother nedokáže tlačiť, skenovať ani prijať PC-FAX cez sieť
- Kódy chýb v správe o bezdrôtovej sieti LAN

Kontrola sieťových zariadení pomocou príkazu ping

Súvisiace modely: DCP-T510W/DCP-T710W/MFC-T910DW

Kontrola adries IP počítača a zariadenia Brother a potvrdenie správneho fungovania siete.

>> Konfigurovanie adresy IP v počítači (Windows®)
>> Konfigurovanie adresy IP v počítači (Mac)
>> Konfigurovanie adresy IP v zariadení Brother

Konfigurovanie adresy IP v počítači (Windows®)

1. Vykonajte jednu z nasledujúcich činností:
   - Windows® 7

     Kliknite na /**(Štart)** > **Všetky programy** > **Príslušenstvo** > **Príkazový riadok**
   - Windows® 8

     Prejdite myšou do pravého dolného rohu pracovnej plochy. Keď sa zobrazí panel s ponukami, kliknite na položky **Hľadať** > **Príkazový riadok**.
   - Windows® 10

     Kliknite na položku > **Systém** > **Príkazový riadok**.
2. Zadajte príkaz „ipconfig“ a potom stlačte kláves Enter na klávesnici.
3. Skontrolujte hodnoty adresy IPv4 a masky podsiete.
4. Zadajte príkaz „exit“ a potom stlačte kláves Enter na klávesnici.

Konfigurovanie adresy IP v počítači (Mac)

1. V ponuke Apple vyberte položku **System Preferences (Predvoľby systému)**.
2. Kliknite na **Network (Sieť)** > **Advanced (Rozšírené)** > **TCP/IP**
3. Skontrolujte hodnoty adresy IPv4 a masky podsiete.

Konfigurovanie adresy IP v zariadení Brother

Tlač správy o konfigurácii siete a kontrola hodnôt adresy IP a masky podsiete

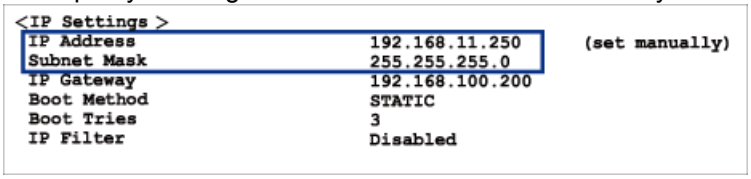

Skontrolujte adresy IP počítača a zariadenia Brother. Skontrolujte, či sú časti sieťovej adresy rovnaké. Ak je napríklad maska podsiete „255.255.255.0“, mali by sa líšiť len časti adresy hostiteľa.

	Sieťová adresa	Adresa hostiteľa	
Adresa IP	192.168.100.	250	Posledné číslo, ktoré zodpovedá číslu „0“ v maske podsiete, nastavte na hodnotu 1 – 254.
Maska podsiete	255.255.255.	0	Problémy sa zvyčajne nevyskytujú, keď je maska podsiete „255.255.255.0“. Použite rovnakú hodnotu pre všetky svoje počítače.

Súvisiace informácie

- Chcem skontrolovať, či moje sieťové zariadenia správne fungujú
- Zariadenie Brother nedokáže tlačiť, skenovať ani prijať PC-FAX cez sieť

Problémy so službou Google Cloud Print

Súvisiace modely: DCP-T510W/DCP-T710W/MFC-T910DW

Problém	Návrhy
Zariadenie Brother nie je zobrazené v zozname tlačiarní.	Skontrolujte, či je zariadenie zapnuté.
	Potvrďte, či je Google Cloud Print™ aktívne.
	Potvrďte, či je vaše zariadenie registrované v Google Cloud Print™. Ak ešte nie je zaregistrované, skúste ho zaregistrovať znovu.
Nedá sa tlačiť.	Skontrolujte, či je zariadenie zapnuté.
	Skontrolujte vaše sieťové nastavenia. ➤➤ *Súvisiace informácie*
	Určité súbory možno nebude možné vytlačiť alebo sa nezobrazia presne tak, ako sú zobrazené na displeji.
Nemôžem zaregistrovať moje zariadenie Brother s Google Cloud Print™.	Skontrolujte, či je vaše zariadenie pripojené k sieti s prístupom na internet.
	Skontrolujte, či sú na vašom zariadení správne nastavené dátum a čas.
Keď sa skúšam zaregistrovať do Google Cloud Print™, nevidím potvrdzujúcu správu na mojom zariadení Brother, ani po zopakovaní krokov registrácie.	Uistite sa, že skôr ako začnete s registráciou do Google Cloud Print™, zariadenie Brother je nečinné.

Súvisiace informácie

- V prípade, že sa vyskytli problémy so zariadením
- Riešenie problémov
- Nastavenia siete na používanie služby Google Cloud Print

Problémy so službou AirPrint

Problém	Návrhy
Zariadenie Brother nie je zobrazené v zozname tlačiarní.	Skontrolujte, či je zariadenie Brother zapnuté.
	Skontrolujte sieťové nastavenia.
	Premiestnite mobilné zariadenie bližšie k bezdrôtovému prístupovému bodu alebo smerovaču, alebo k zariadeniu Brother.
Nedá sa tlačiť.	Skontrolujte, či je zariadenie Brother zapnuté.
	Skontrolujte sieťové nastavenia.
Pri pokusoch o vytlačenie viacstranového dokumentu zo zariadenia s operačným systémom iOS sa vytlačí LEN prvá strana.	Uistite sa, že používate najnovšiu verziu operačného systému. Bližšie informácie o funkcii AirPrint nájdete v nasledujúcom článku technickej podpory spoločnosti Apple: support.apple.com/kb/HT4356

Súvisiace informácie

- V prípade, že sa vyskytli problémy so zariadením
- Riešenie problémov

Kontrola informácií o zariadení

Podľa týchto pokynov skontrolujte sériové číslo, verziu firmvéru a aktualizáciu firmvéru zariadenia Brother.

>> DCP-T310/DCP-T510W/DCP-T710W
>> MFC-T910DW

DCP-T310/DCP-T510W/DCP-T710W

1. Stlačte **Menu**.
2. Stlačením tlačidla ▲ alebo ▼ vyberte možnosť `[Info o zariad.]`. Stlačte tlačidlo **OK**.
3. Stlačením ▲ alebo ▼ vyberte jednu z nasledujúcich možností:

Možnosť	Popis
`Seriove cislo`	Kontrola sériového čísla vášho zariadenia.
`Verzia`	Kontrola verzie firmvéru vášho zariadenia.
`Pocitadl.stran`	Kontrola počtu všetkých strán, ktoré zariadenie vytlačilo.

4. Stlačte tlačidlo **OK**.
5. Stlačte tlačidlo **Stop/Exit (Stop/Koniec)**.

MFC-T910DW

1. Stlačte tlačidlo **Settings (Nastavenia)**.
2. Stlačením tlačidla ▲ alebo ▼ vyberte možnosť `[Info o zariad.]`. Stlačte tlačidlo **OK**.
3. Stlačením ▲ alebo ▼ vyberte jednu z nasledujúcich možností:

Možnosť	Popis
`Seriove cislo`	Kontrola sériového čísla vášho zariadenia.
`Verzia firmvéru`	Kontrola verzie firmvéru vášho zariadenia.
`Aktualizacia firmveru`	Aktualizácia zariadenia najnovším firmvérom.
`Aut. kontrola firmveru`	Zobrazenie informácií o firmvéri na domovskej obrazovke.
`Pocitadl.stran`	Kontrola počtu všetkých strán, ktoré zariadenie vytlačilo.

4. Stlačte tlačidlo **OK**.
5. Stlačte tlačidlo **Stop/Exit (Stop/Koniec)**.

Súvisiace informácie

- Riešenie problémov

Resetovanie zariadenia Brother

DÔLEŽITÉ

(MFC-T910DW)

Keď resetujete nastavenia zariadenia, faxy uložené v pamäti zariadenia sa môžu odstrániť. Pred resetovaním nastavení zariadenia môžete faxy preniesť na počítač alebo iný faxový prístroj, aby ste neprišli o žiadne dôležité správy.

>> DCP-T310/DCP-T510W/DCP-T710W
>> MFC-T910DW

DCP-T310/DCP-T510W/DCP-T710W

1. Stlačte **Menu**.
2. Stlačením tlačidla ▲ alebo ▼ vyberte nasledujúce položky:
   a. Vyberte položku `[Uvodne nast.]`. Stlačte tlačidlo **OK**.
   b. Vyberte položku `[Resetovat]`.Stlačte tlačidlo **OK**.
   c. Vyberte možnosť resetovania, ktorú chcete použiť. Stlačte tlačidlo **OK**.
3. Stlačením tlačidla ▲ pre možnosť `[Resetovat]` príkaz potvrdíte.
4. Stlačením tlačidla ▲ pre možnosť `[Ano]` zariadenie reštartujte.

   Zariadenie sa reštartuje.

MFC-T910DW

1. Stlačte tlačidlo **Settings (Nastavenia)**.
2. Stlačením tlačidla ▲ alebo ▼ vyberte nasledujúce položky:
   a. Vyberte položku `[Uvodne nast.]`. Stlačte tlačidlo **OK**.
   b. Vyberte položku `[Resetovat]`.Stlačte tlačidlo **OK**.
   c. Vyberte možnosť resetovania, ktorú chcete použiť. Stlačte tlačidlo **OK**.
3. Potvrďte stlačením ▶ na dve sekundy.

   Zariadenie sa reštartuje.

Súvisiace informácie

- Riešenie problémov
- Prehľad funkcií resetovania
- Prenos faxov alebo správa faxového denníka

Prehľad funkcií resetovania

DÔLEŽITÉ

(MFC-T910DW)

Keď resetujete nastavenia zariadenia, faxy uložené v pamäti zariadenia sa môžu odstrániť. Pred resetovaním nastavení zariadenia môžete faxy preniesť na počítač alebo iný faxový prístroj, aby ste neprišli o žiadne dôležité správy.

K dispozícii sú nasledovné funkcie resetovania:

1. `[Resetovaniezariadenia]`

   Umožňuje vynulovať všetky nastavenia zariadenia, ktoré ste zmenili, napríklad Dátum a čas a Oneskorenie zvonenia.

   Adresár, faxové správy a história volaní sa zachovajú. (Modely MFC)

2. `[Siet]/[Reset siete]`

   Obnovenie predvolených výrobných nastavení tlačového servera (zahŕňa aj heslo a informácie o adrese IP).

3. `[Adresar a Fax]/[Adresa a fax]` (Modely MFC)

   Adresár a fax zresetujú tieto nastavenia:

   - Skupiny Adresár a Nastavenie
   - ID stanice

     Názov a číslo
   - Hlásenie

     Správa o overení prenosu, Adresár a Faxový denník
   - História

     Odchádzajúci hovor
   - Faxy v pamäti

4. `[Vsetky nastavenia]`

   Pomocou funkcie Reset nastavení resetujte všetky nastavenia zariadenia na pôvodné výrobné hodnoty.

   Spoločnosť Brother dôrazne odporúča vykonať túto operáciu, keď budete zariadenie likvidovať.

(MFC-T910DW)

Pred výberom možnosti `[Siet]/[Reset siete]` alebo `[Vsetky nastavenia]` odpojte kábel rozhrania.

Súvisiace informácie

- Resetovanie zariadenia Brother
- Prenos faxov alebo správa faxového denníka

Bežná údržba

- Doplňte atramentové nádržky
- Čistenie zariadenia Brother
- Kontrola zariadenia Brother
- Napravenie podávania papiera na obmedzenie výskytu zvislých čiar
- Ak máte problémy s tlačou, zmeňte nastavenia možnosti tlače
- Zabalenie a poslanie zariadenia Brother

Doplňte atramentové nádržky

Keď zariadenie zistí, že mu dochádza atrament, zobrazí hlásenie.

Na displeji LCD sa zobrazí, v ktorom zásobníku na atrament dochádza atrament alebo ktorý je potrebné doplniť. Dodržiavajte pokyny zobrazené na displeji LCD, aby ste zásobníky na atrament dopĺňali v správnom poradí.

Skutočné množstvo zostávajúceho atramentu môžete skontrolovať vizuálne pohľadom cez okienko (1) zásobníka na atrament. Ak sa hladina zostávajúceho atramentu nachádza na alebo pod spodnou čiarou (2) pod značkou minimálneho naplnenia, doplňte zásobník na atrament.

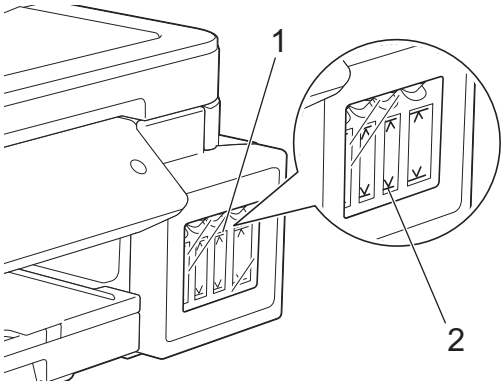

Atrament pod spodnou čiarou je potrebný na to, aby zabránil vzduchu vysušiť a poškodiť zostavu tlačovej hlavy.

Keď sa hladina zostávajúceho atramentu nachádza na alebo pod spodnou čiarou, doplňte zásobník na atrament.

⚠ UPOZORNENIE

Ak sa atrament dostane do očí, ihneď ich opláchnite vodou. Ak oči neopláchnete, môže dôjsť k ich začervenaniu alebo miernemu zápalu. V prípade akýchkoľvek nezvyčajných príznakov navštívte lekára.

DÔLEŽITÉ

- Spoločnosť Brother dôrazne odporúča, aby ste aj po výmene naďalej používali iba originálny atrament značky Brother. Použitie alebo pokus o použitie potenciálne nekompatibilného atramentu v zariadení Brother môže spôsobiť poškodenie zariadenia alebo neuspokojivú kvalitu tlače. Naša záruka sa nevzťahuje na žiadny problém spôsobený použitím neschváleného atramentu tretích strán. Ak chcete ochrániť svoju investíciu a zabezpečiť prvotriednu činnosť zariadenia Brother, dôrazne odporúčame používať originálny atrament značky Brother.
- Na štítku skontrolujte názov modelu fľaštičky s atramentom. Nesprávny atrament môže zariadenie poškodiť.

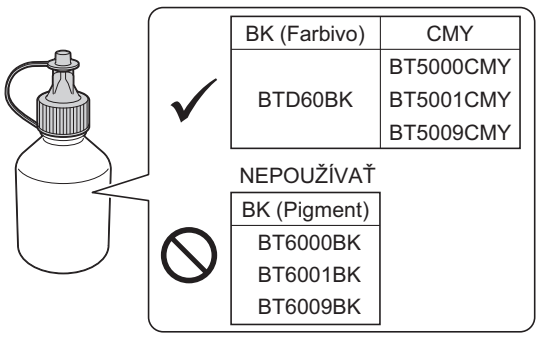

1. Otvorte kryt zásobníka na atrament (1).

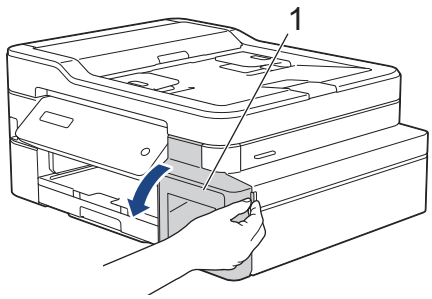

2. Potiahnutím úchytky smerom dolu otvorte uzáver zásobníka na atrament pre farbu, ktorú chcete doplniť.

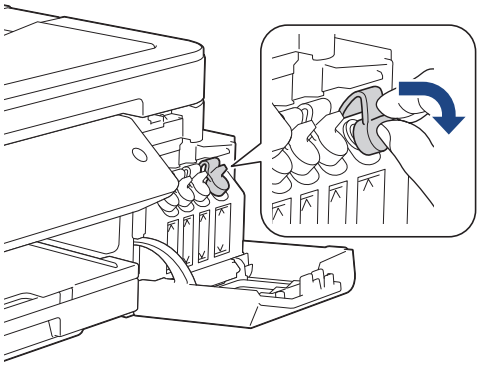

POZNÁMKA

Dávajte pozor, aby ste sa pri manipulácii s uzáverom zásobníka na atrament nedotkli žiadneho atramentu.

3. Z fľaštičky s atramentom odstráňte uzáver, odstráňte fóliu a potom uzáver vráťte späť.

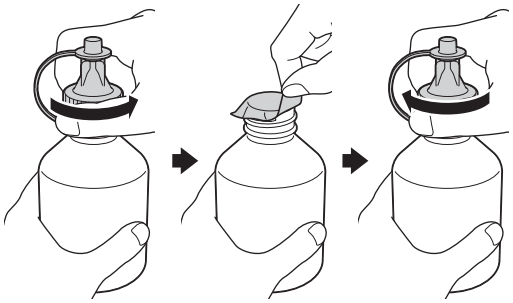

DÔLEŽITÉ

- Uzáver pevne znovu nasaďte na fľaštičku s atramentom. Inak môže atrament unikať.
- Fľaštičkami s atramentom NETRASTE. Ak atrament zafarbí vašu pokožku alebo odev, okamžite umyte zasiahnuté miesto mydlom alebo saponátom.

4. Z atramentovej fľaše odstráňte vrchnák.

5. Uistite sa, že sa farba uzávera zásobníka na atrament zhoduje s farbou atramentu, ktorý chcete doplniť.

   Pevne zasuňte koncovku fľaše tak, aby sa atrament nerozlial. Zásobník na atrament doplňte jemným stlačením fľaštičky ako je to znázornené na obrázku.

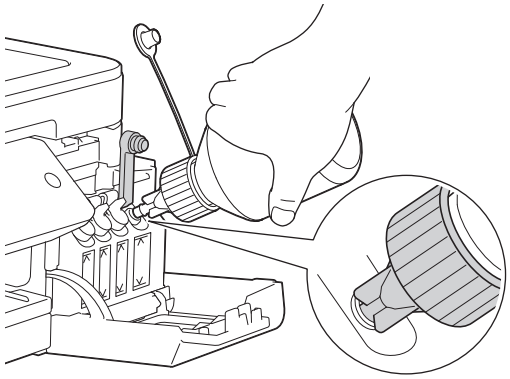

DÔLEŽITÉ

Dávajte pozor, aby ste atrament nedoplnili až za hornú čiaru nad značkou maximálneho naplnenia.

POZNÁMKA

- Pri dopĺňaní zásobníka na atrament dávajte pozor, aby ste nevyliali žiadny atrament.
- Pri dopĺňaní použite všetok atrament vo fľaštičke, ak tým neprekročíte hornú čiaru.

6. Otočte fľašu smerom hore tak, aby sa atrament nerozlial, a potom ju zo zásobníka na atrament vyberte.

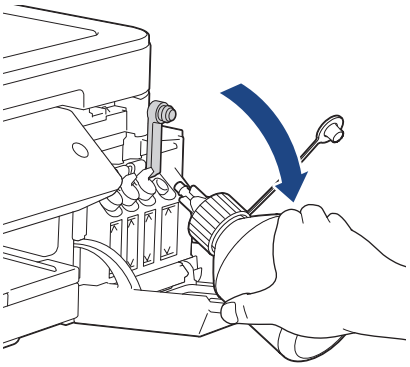

POZNÁMKA

Ak vo fľaštičke s atramentom zostane atrament, pevne zavrite uzáver a vrchnák a fľaštičku s atramentom skladujte zvisle na rovnom povrchu na chladnom a tmavom mieste.

7. Uzáver zásobníka na atrament pevne zatvorte tak, že naň zatlačíte.

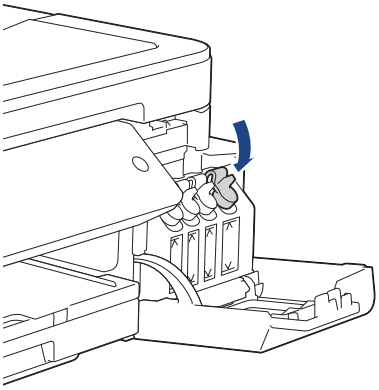

8. Tieto kroky zopakujte pri všetkých zásobníkoch na atrament, ktoré chcete doplniť.
9. Zatvorte kryt zásobníka na atrament.

Keď otvoríte a zatvoríte kryt zásobníka na atrament, na displeji LCD sa môže zobraziť hlásenie na overenie, či boli zásobníky na atrament doplnené.

- Ak ste zásobníky na atrament doplnili, stlačte ▲ ([Ano]) a stlačením ▲ ([Ano]) vynulujte počítadlo atramentových bodov pre doplnené farby.
- Ak ste zásobník na atrament nedoplnili, určite stlačte ▼ ([Nie]).

DÔLEŽITÉ

- Ak nechtiac zmiešate farby naplnením nesprávneho zásobníka na atrament, obráťte sa na Zákaznícky servis Brother alebo miestneho Predajcu spoločnosti Brother..
- Po otvorení fľaštičku s atramentom spotrebujte do šiestich mesiacov. Neotvorené fľaštičky s atramentom použite do dátumu spotreby uvedeného na obale fľaštičky.

Súvisiace informácie

- Bežná údržba
- Chybové hlásenia a hlásenia o údržbe
- Problémy s manipuláciou s papierom a s tlačou

Čistenie zariadenia Brother

- Čistenie skenera
- Čistenie tlačovej hlavy zo zariadenia Brother
- Čistenie tlačovej hlavy pomocou počítača (systém Windows®)
- Čistenie tlačovej hlavy pomocou počítača (Mac)
- Čistenie displeja zariadenia
- Čistenie vonkajších častí zariadenia
- Čistenie podložky zariadenia
- Čistenie valčekov podávania papiera
- Čistenie základnej podložky
- Čistenie podávacích valčekov papiera

Čistenie skenera

1. Odpojte zariadenie od elektrickej zásuvky.
2. Zdvihnite kryt dokumentov (1). Vyčistite sklo skenera (2) a biely plast (3) mäkkou handričkou, z ktorej sa neuvoľňujú vlákna, navlhčenou vo vode.

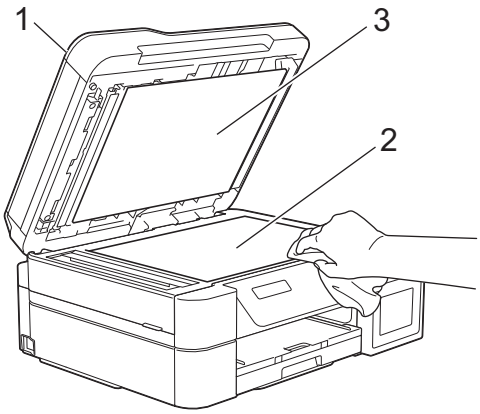

3. V jednotke ADF vyčistite mäkkou handričkou, z ktorej sa neuvoľňujú vlákna, zľahka navlhčenou vo vode, bielu lištu (1) a sklenený pásik skenera (2). (len modely s ADF)

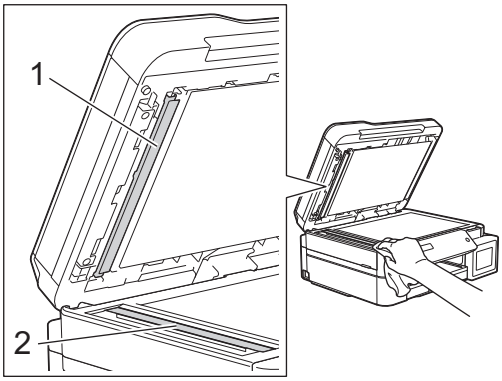

(len modely s ADF)

Okrem čistenia skla skenera a skleneného pásika mäkkou, vo vode navlhčenou handričkou, z ktorej sa neuvoľňujú vlákna, prejdite končekom prsta po skle, aby ste zistili, či na ňom niečo neucítite. Ak nájdete nejakú nečistotou, sklo znova vyčistite a zamerajte sa pritom na danú oblasť. Pravdepodobne bude potrebné opakovať čistenie trikrát až štyrikrát. Na skúšku urobte po každom čistení kópiu.

Ak sa na sklenenom pásiku nachádza nečistota alebo korekčná kvapalina, na kópii sa vytlačí zvislá čiara.

Po vyčistení skleneného pásika zvislá čiara zmizne.

Súvisiace informácie

- Čistenie zariadenia Brother
- Problémy týkajúce sa telefónu a faxu
- Ďalšie problémy

Čistenie tlačovej hlavy zo zariadenia Brother

Zariadenie v prípade potreby automaticky vykonáva čistenie tlačovej hlavy, aby sa zachovala vysoká kvalita tlače. Ak nastane problém s kvalitou tlače, manuálne spustite proces čistenia.

- Tlačovú hlavu vyčistite, ak sa na vytlačených stranách nachádza v texte alebo grafike vodorovná čiara alebo prázdne miesto. V závislosti od problémovej farby vyberte možnosť vyčistenia len čiernej farby, troch farieb súčasne (žltá/azúrová/purpurová) alebo všetkých štyroch farieb súčasne.
- Pri čistení tlačovej hlavy sa spotrebúva atrament.
- Príliš časté čistenie znamená zbytočnú spotrebu atramentu.

DÔLEŽITÉ

NEDOTÝKAJTE sa tlačovej hlavy. Ak by ste sa tlačovej hlavy dotkli, mohlo by dôjsť k trvalému poškodeniu a zrušeniu záruky na tlačovú hlavu.

>> DCP-T310/DCP-T510W/DCP-T710W
>> MFC-T910DW

DCP-T310/DCP-T510W/DCP-T710W

1. Stlačte **Menu**.
2. Stlačením tlačidla ▲ alebo ▼ vyberte nasledujúce položky:
   a. Vyberte položku `[Udrzba]`. Stlačte tlačidlo **OK**.
   b. Vyberte položku `[Cistenie]`.Stlačte tlačidlo **OK**.
   c. Vyberte položku `[Cierna]`, `[Farba]` alebo `[Vsetko]`. Stlačte tlačidlo **OK**.
   d. Vyberte položku `[Normalna]`, `[Silny]` alebo `[Najsilnej.]`. Stlačte tlačidlo **OK**.
3. Stlačte tlačidlo **Mono Start (Štart ČB)** alebo **Colour Start (Štart Farba)**.
   Zariadenie vyčistí tlačovú hlavu.

- Ak vyčistíte tlačovú hlavu najmenej päťkrát a tlač sa nezlepší, skúste vyčistiť tlačovú hlavu znova ešte trikrát. Ak sa kvalita tlače nezlepšila, kontaktujte zákaznícky servis spoločnosti Brother alebo miestneho predajcu spoločnosti Brother.
- Tlačovú hlavu môžete vyčistiť aj pomocou počítača.

MFC-T910DW

1. Stlačte tlačidlo **Settings (Nastavenia)**.
2. Stlačením tlačidla ▲ alebo ▼ vyberte nasledujúce položky:
   a. Vyberte položku `[Vseob. nastav.]`.Stlačte tlačidlo **OK**.
   b. Vyberte položku `[Udrzba]`.Stlačte tlačidlo **OK**.
   c. Vyberte položku `[Cistenie tlac. hlavy]`.Stlačte tlačidlo **OK**.
   d. Vyberte položku `[Iba cierna]`, `[Iba farba]` alebo `[Vsetko]`. Stlačte tlačidlo **OK**.
   e. Vyberte položku `[Normalna]`, `[Silny]` alebo `[Najsilnej.]`. Stlačte tlačidlo **OK**.
3. Stlačte tlačidlo ▶.
   Zariadenie vyčistí tlačovú hlavu.

- Ak vyčistíte tlačovú hlavu najmenej päťkrát a tlač sa nezlepší, skúste vyčistiť tlačovú hlavu znova ešte trikrát. Ak sa kvalita tlače nezlepšila, kontaktujte zákaznícky servis spoločnosti Brother alebo miestneho predajcu spoločnosti Brother.
- Tlačovú hlavu môžete vyčistiť aj pomocou počítača.

Súvisiace informácie

- Čistenie zariadenia Brother
- Problémy s manipuláciou s papierom a s tlačou
- Čistenie tlačovej hlavy pomocou počítača (systém Windows®)
- Čistenie tlačovej hlavy pomocou počítača (Mac)

Čistenie tlačovej hlavy pomocou počítača (systém Windows®)

Zariadenie v prípade potreby automaticky vykonáva čistenie tlačovej hlavy, aby sa zachovala vysoká kvalita tlače. Ak nastane problém s kvalitou tlače, manuálne spustite proces čistenia.

1. Vykonajte jednu z nasledujúcich činností:
   - Pre Windows Server® 2008

     Kliknite na položku **(Štart)** > **Ovládací panel** > **Hardvér a zvuk** > **Tlačiarne**.
   - Pre Windows® 7 a Windows Server® 2008 R2

     Kliknite na **(Štart)** > **Zariadenia a tlačiarne**.
   - Pre Windows® 8

     Prejdite myšou do pravého dolného rohu pracovnej plochy. Keď sa zobrazí panel ponuky, kliknite na **Nastavenie** a potom kliknite na **Ovládací panel**. V skupine **Hardvér a zvuk** kliknite na **Zobraziť zariadenia a tlačiarne**.
   - Pre Windows Server® 2012

     Prejdite myšou do pravého dolného rohu pracovnej plochy. Keď sa zobrazí panel ponuky, kliknite na **Nastavenie** a potom kliknite na **Ovládací panel**. V skupine **Hardvér** kliknite na **Zobraziť zariadenia a tlačiarne**.
   - Pre Windows Server® 2012 R2

     Kliknite na **Ovládací panel** na obrazovke **Štart**. V skupine **Hardvér** kliknite na **Zobraziť zariadenia a tlačiarne**.
   - Pre Windows® 10 a Windows Server® 2016

     Kliknite na položku > **Systém** > **Ovládací panel**. V skupine **Hardvér a zvuk** kliknite na položku **Zobraziť zariadenia a tlačiarne**.
2. Pravým tlačidlom myši kliknite na ikonu **Brother MFC-XXXX Printer** (kde XXXX je názov vášho modelu) a potom vyberte **Predvoľby tlače**. Ak sa zobrazia voľby ovládača tlačiarne, zvoľte váš ovládač tlačiarne.

   Zobrazí sa dialógové okno ovládača tlačiarne.
3. Kliknite na kartu **Údržba**.
4. Vyberte jednu z nasledujúcich možností:

Možnosť	Popis
Skontrolovať kvalitu tlače...	Slúži na vytlačenie skúšobnej strany a kontrolu kvality tlače.
Čistenie tlačovej hlavy...	Slúži na manuálne spustenie procesu čistenia. Túto možnosť vyberte, ak sa v texte alebo grafike na skúšobnej strane zobrazuje čiara alebo prázdne miesta.

5. Vykonajte jednu z nasledujúcich činností:
   - Ak ste vybrali možnosť **Skontrolovať kvalitu tlače...**, kliknite na tlačidlo **Štart**.

     Zariadenie vytlačí skúšobnú stranu.
   - Ak ste vybrali možnosť **Čistenie tlačovej hlavy...**, vyberte typ čistenia **Iba čierna**, **Iba farebné** alebo **Všetky** a potom kliknite na tlačidlo **Ďalej**.
6. Vyberte intenzitu čistenia **Bežná**, **Vysoká** alebo **Najvyššia** a potom kliknite na tlačidlo **Ďalej**.
7. Kliknite na položku **Štart**.

   Zariadenie spustí čistenie.

Súvisiace informácie

- Čistenie zariadenia Brother
- Problémy s manipuláciou s papierom a s tlačou
- Čistenie tlačovej hlavy zo zariadenia Brother

Čistenie tlačovej hlavy pomocou počítača (Mac)

Zariadenie v prípade potreby automaticky vykonáva čistenie tlačovej hlavy, aby sa zachovala vysoká kvalita tlače. Ak nastane problém s kvalitou tlače, manuálne spustite proces čistenia.

1. V ponuke Apple vyberte položku **System Preferences (Predvoľby systému)**.
2. Vyberte možnosť **Printers & Scanners (Tlačiarne a skenery)** a potom vyberte zariadenie.
3. Kliknite na tlačidlo **Options & Supplies (Voľby a spotrebný materiál)**.
4. Kliknite na kartu **Utility (Nástroje)** a potom kliknite na tlačidlo **Open Printer Utility (Otvoriť pomôcku tlačiarne)**.

   Zobrazí sa obrazovka aplikácie Status Monitor.
5. Kliknite na ponuku **Control (Ovládanie)** a vyberte možnosť **Maintenance (Údržba)**.
6. Vyberte jednu z nasledujúcich možností:

Možnosť	Popis
Check Print Quality... (Skontrolovať kvalitu tlače...)	Slúži na vytlačenie skúšobnej strany a kontrolu kvality tlače.
Print Head Cleaning... (Čistenie tlačovej hlavy...)	Slúži na manuálne spustenie procesu čistenia. Túto možnosť vyberte, ak sa v texte alebo grafike na skúšobnej strane zobrazuje čiara alebo prázdne miesta.

7. Vykonajte jednu z nasledujúcich činností:
   - Ak ste vybrali možnosť **Check Print Quality... (Skontrolovať kvalitu tlače...)**, kliknite na tlačidlo **Start (Štart)**.

     Zariadenie vytlačí skúšobnú stranu.
   - Ak ste vybrali možnosť **Print Head Cleaning... (Čistenie tlačovej hlavy...)**, vyberte typ čistenia **Black only (Iba čierna)**, **Color only (Iba farebné)** alebo **All (Všetky)** a potom kliknite na tlačidlo **Next (Ďalej)**.
8. Vyberte intenzitu čistenia **Normal (Bežná)**, **Strong (Vysoká)** alebo **Strongest (Najvyššia)** a potom kliknite na tlačidlo **Next (Ďalej)**.
9. Kliknite na položku **Start (Štart)**.

   Zariadenie spustí čistenie.

Súvisiace informácie

- Čistenie zariadenia Brother
- Problémy s manipuláciou s papierom a s tlačou
- Čistenie tlačovej hlavy zo zariadenia Brother

Čistenie displeja zariadenia

DÔLEŽITÉ

NEPOUŽÍVAJTE tekuté čistiace prostriedky (ani etanol).

1. Stlačením a podržaním vypnite zariadenie. Pred vypnutím napájania sa na displeji LCD na niekoľko sekúnd zobrazí hlásenie `[Vypinam]`.
2. Displej LCD čistite suchou, mäkkou handričkou, z ktorej sa neuvoľňujú vlákna.

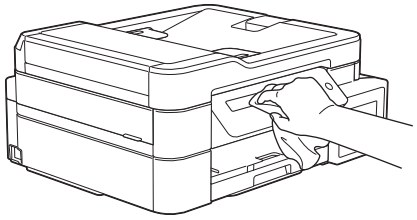

Súvisiace informácie

- Čistenie zariadenia Brother

Čistenie vonkajších častí zariadenia

DÔLEŽITÉ

- Pri čistení prchavými tekutinami, ako je napríklad riedidlo alebo benzín, sa poškodí vonkajší povrch zariadenia.
- NEPOUŽÍVAJTE čistiace materiály, ktoré obsahujú čpavok.
- Na odstránenie nečistôt z ovládacieho panela NEPOUŽÍVAJTE izopropylalkohol. Môže to spôsobiť popraskanie panela.

1. Ak je vysúvacia podpera papiera otvorená, zatvorte ju a potom zatvorte podperu.
2. Zásobník na papier (1) úplne vytiahnite zo zariadenia.

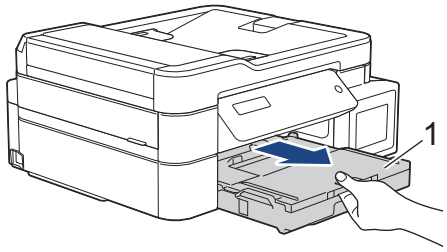

3. Utrite vonkajšiu časť zariadenia suchou mäkkou handričkou, z ktorej sa neuvoľňujú vlákna, aby ste odstránili prach.

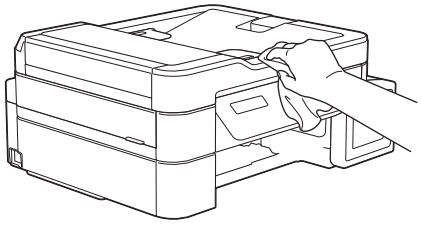

4. Zdvihnite kryt výstupného zásobníka papiera a odstráňte všetko, čo uviazlo vnútri zásobníka.

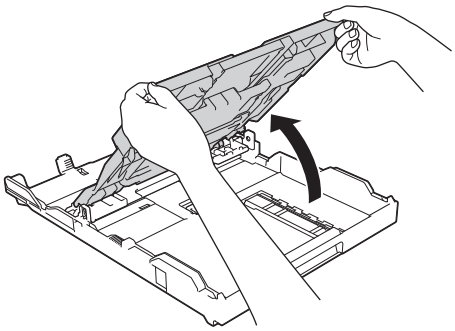

5. Prach z vnútornej a vonkajšej strany zásobníka na papier poutierajte suchou a jemnou handričkou, z ktorej sa neuvoľňujú vlákna.

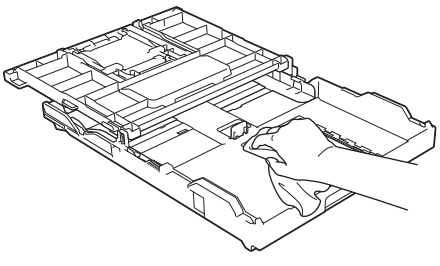

6. Zatvorte kryt výstupného zásobníka papiera a pomaly zatlačte zásobník na papier úplne do zariadenia.

Súvisiace informácie

- Čistenie zariadenia Brother

Čistenie podložky zariadenia

VAROVANIE

Pred čistením podložky zariadenia odpojte zariadenie od sieťovej zásuvky, aby nedošlo úrazu elektrickým prúdom.

1. Oboma rukami uchopte zariadenie za držiaky na prsty na oboch stranách zariadenia a zdvihnutím otvorte kryt skenera.
2. Vyčistite podložku zariadenia (1) a priestor okolo nej a rozptýlený atrament zotrite suchou handričkou, z ktorej sa neuvoľňujú vlákna.

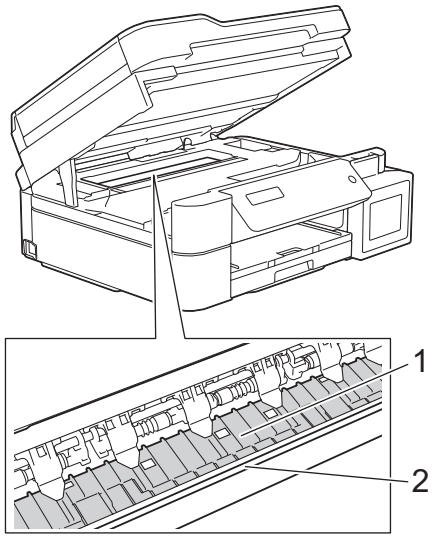

DÔLEŽITÉ

NEDOTÝKAJTE SA kódovacieho pásika, tenkého plastového pásika, ktorý je natiahnutý po celej šírke zariadenia (2). Mohli by ste poškodiť zariadenie.

3. Kryt skenera opatrne zatvorte obidvoma rukami.

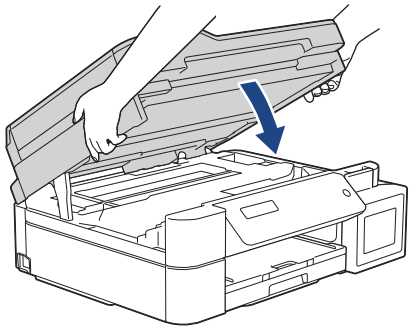

4. Znovu pripojte napájací kábel.

Súvisiace informácie

- Čistenie zariadenia Brother
- Problémy s manipuláciou s papierom a s tlačou

Čistenie valčekov podávania papiera

Ak sú podávacie valčeky papiera znečistené atramentom alebo sú zanesené papierovým prachom, môže to spôsobiť problémy s podávaním papiera.

1. Odpojte zariadenie od elektrickej zásuvky.
2. Ak je vysúvacia podpera papiera otvorená, zatvorte ju a potom zatvorte podperu.
3. Zásobník na papier (1) úplne vytiahnite zo zariadenia.

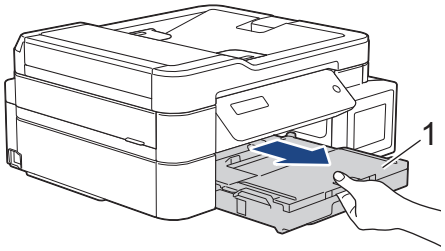

4. Prednú časť podávacích valčekov papiera (1) vyčistite jemnou vo vode navlhčenou handričkou, z ktorej sa neuvoľňujú vlákna, pohybom zo strany na stranu. Po vyčistení utrite valčeky jemnou suchou handričkou, z ktorej sa neuvoľňujú vlákna, aby ste odstránili všetku vlhkosť.

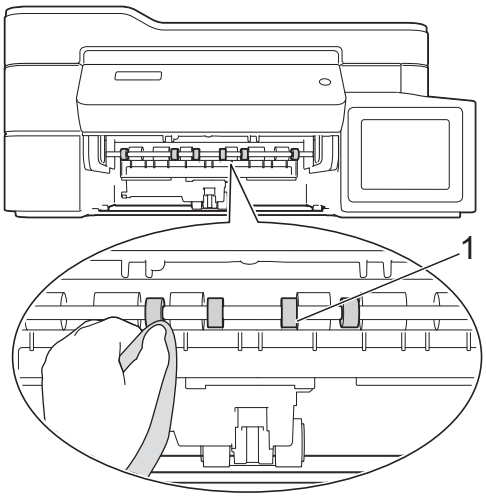

5. (MFC-T910DW) Nadvihnite kryt na vybratie zaseknutého papiera (2) a vyčistite zadnú stranu podávacích valčekov papiera (1) jemnou handričkou, z ktorej sa neuvoľňujú vlákna, navlhčenou vo vode. Po vyčistení utrite valčeky jemnou suchou handričkou, z ktorej sa neuvoľňujú vlákna, aby ste odstránili všetku vlhkosť.

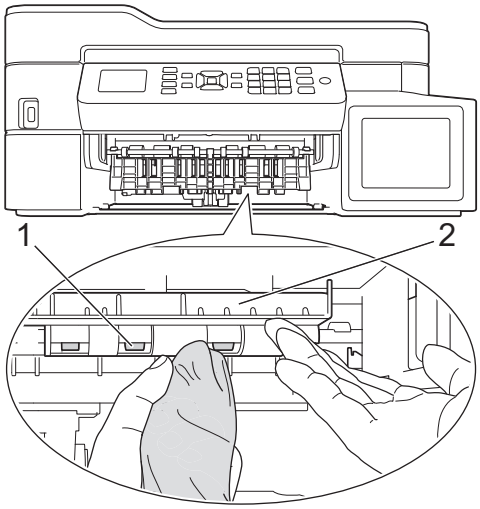

6. Zásobník na papier pomaly úplne zatlačte do zariadenia.
7. Znovu pripojte napájací kábel.

Zariadenie nepoužívajte, kým nebudú valčeky suché. Ak použijete zariadenie s vlhkými valčekmi, môže to spôsobiť problémy s podávaním papiera.

Súvisiace informácie

- Čistenie zariadenia Brother
- Problémy s manipuláciou s papierom a s tlačou

Čistenie základnej podložky

Pravidelné čistenie základnej podložky môže zabrániť tomu, aby zariadenie podávalo viacero hárkov papiera súčasne v prípadoch, kedy je v zásobníku len niekoľko hárkov papiera.

1. Ak je vysúvacia podpera papiera otvorená, zatvorte ju a potom zatvorte podperu.
2. Zásobník na papier (1) úplne vytiahnite zo zariadenia.

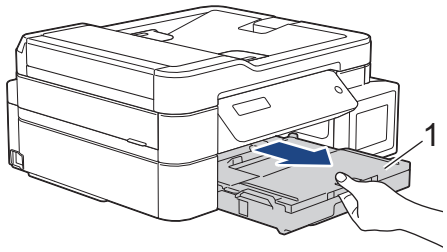

3. Vyčistite základnú podložku (1) jemnou handričkou, z ktorej sa neuvoľňujú vlákna, navlhčenou vo vode.

   Po vyčistení utrite podložku suchou handričkou, z ktorej sa neuvoľňujú vlákna, aby ste odstránili všetku vlhkosť.

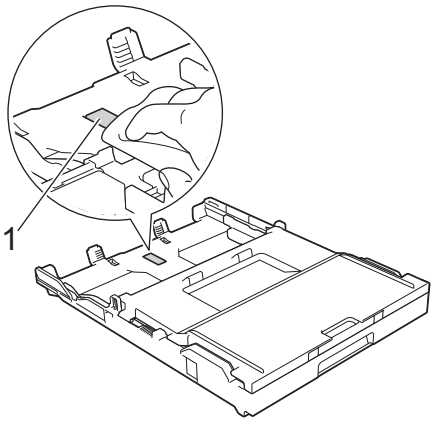

4. Zásobník na papier pomaly úplne zatlačte do zariadenia.

Súvisiace informácie

- Čistenie zariadenia Brother
- Problémy s manipuláciou s papierom a s tlačou

Čistenie podávacích valčekov papiera

Pravidelným čistením valčekov na podávanie papiera môžete predísť zasekávaniu papiera, pretože sa tak zabezpečí správne podávanie papiera.

1. Odpojte zariadenie od elektrickej zásuvky.
2. Ak je vysúvacia podpera (1) papiera otvorená, zatvorte ju a potom zatvorte podperu papiera (2).

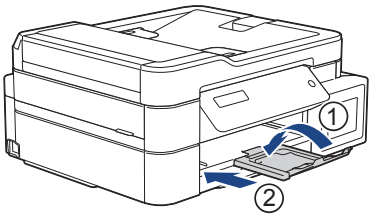

3. Zásobník na papier vysuňte úplne zo zariadenia.
4. Vyčistite valčeky na podávanie papiera (1) jemnou handričkou, z ktorej sa neuvoľňujú vlákna, navlhčenou vo vode. Valčeky pomaly otáčajte, aby sa vyčistil celý povrch. Po vyčistení utrite valčeky jemnou suchou handričkou, z ktorej sa neuvoľňujú vlákna, aby ste odstránili všetku vlhkosť.

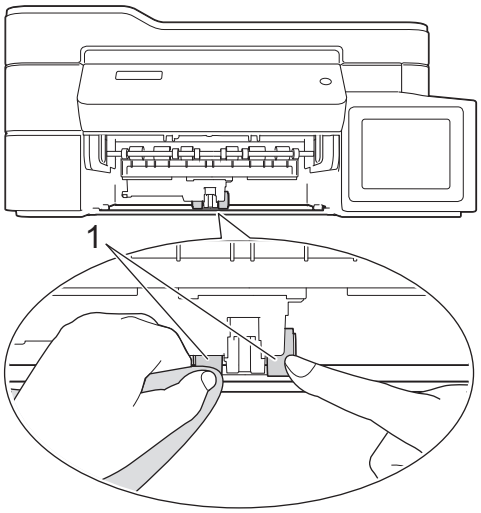

5. Zásobník na papier pomaly úplne zatlačte do zariadenia.
6. Znovu pripojte napájací kábel.

Súvisiace informácie

- Čistenie zariadenia Brother
- Chybové hlásenia a hlásenia o údržbe
- Problémy s manipuláciou s papierom a s tlačou

Kontrola zariadenia Brother

- Kontrola kvality tlače
- Kontrola ohraničenia tlače zariadenia Brother
- Monitorovanie stavu zariadenia z počítača (Windows®)
- Monitorovanie stavu zariadenia z počítača (Mac)

Kontrola kvality tlače

Ak sa na výtlačkoch vyskytujú vyblednuté alebo pruhované farby alebo text, prípadne ak text chýba, môžu byť upchaté dýzy tlačovej hlavy. Vytlačte list kontroly kvality tlače a pozrite si vzor kontroly dýz.

>> DCP-T310/DCP-T510W/DCP-T710W
>> MFC-T910DW

DCP-T310/DCP-T510W/DCP-T710W

1. Stlačte **Menu**.
2. Stlačením tlačidla ▲ alebo ▼ vyberte nasledujúce položky:
   a. Vyberte položku `[Udrzba]`. Stlačte tlačidlo **OK**.
   b. Vyberte položku `[Vyleps. kval.]`.Stlačte tlačidlo **OK**.
   c. Vyberte položku `[Kontr. kvality]`.Stlačte tlačidlo **OK**.
3. Stlačte **Colour Start (Štart Farba)**.
   Zariadenie vytlačí list na kontrolu kvality tlače.
4. Skontrolujte kvalitu štyroch farebných blokov na hárku.
5. Na displeji LCD sa zobrazí otázka týkajúca sa kvality tlače. Vykonajte jednu z nasledujúcich činností:
   - Ak sú všetky čiary jasné a viditeľné, stlačením tlačidla ▲ vyberte položku `[Ano]`.
     Stlačením tlačidla **Stop/Exit (Stop/Koniec)** dokončite kontrolu kvality tlače.
   - Ak čiary chýbajú (pozrite si obrázok **Nízka**, nižšie), stlačením tlačidla ▼ vyberte položku `[Nie]`.

     OK (DCP-T310/DCP-T510W)

     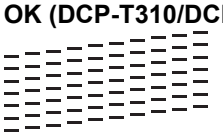

     Nízka (DCP-T310/DCP-T510W)

     OK (DCP-T710W)

     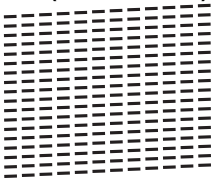

     Nízka (DCP-T710W)

     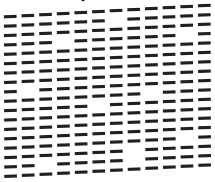
6. Na displeji LCD sa zobrazí otázka týkajúca sa kvality tlače jednotlivých farieb. Stlačením tlačidla ▲ alebo ▼ vyberte jeden zo vzorov, ktorý najviac zodpovedá výsledku tlače, a potom stlačte tlačidlo **OK**.

Podľa nižšie uvedenej vzorky skontrolujte kvalitu tlače.

DCP-T310/DCP-T510W

Vzory	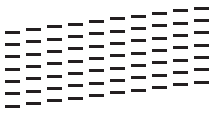	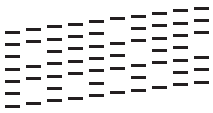	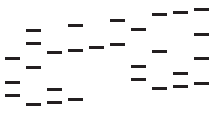	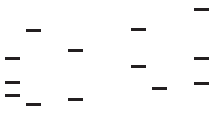
Kvalita tlače	Ziadne	Malo	asi pol.	Vela

DCP-T710W

Vzory	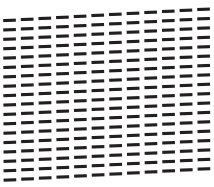	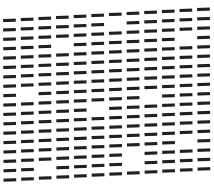	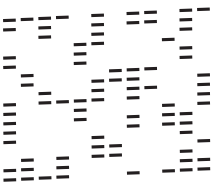	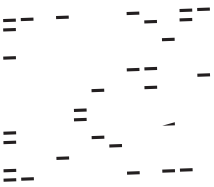
Kvalita tlače	Ziadne	Malo	asi pol.	Vela

7. Vykonajte jednu z nasledujúcich činností:
   - Ak je potrebné vyčistiť tlačovú hlavu, stlačením tlačidla **Colour Start (Štart Farba)** spustite proces čistenia.
   - Ak čistenie tlačovej hlavy nie je potrebné, stlačením tlačidla **Stop/Exit (Stop/Koniec)** ukončite kontrolu kvality tlače.
8. Po dokončení procesu čistenia, stlačte tlačidlo ▲. Potom stlačte tlačidlo **Colour Start (Štart Farba)**.

   Zariadenie znovu vytlačí hárok na kontrolu kvality tlače. Znova skontrolujte kvalitu štyroch farebných blokov na hárku.

Ak vyčistíte tlačovú hlavu najmenej päťkrát a tlač sa nezlepší, skúste vyčistiť tlačovú hlavu znova ešte trikrát. Ak sa kvalita tlače nezlepšila, obráťte sa na zákaznícky servis Brother alebo svojho miestneho predajcu spoločnosti Brother.

DÔLEŽITÉ

NEDOTÝKAJTE sa tlačovej hlavy. Ak by ste sa tlačovej hlavy dotkli, mohlo by dôjsť k trvalému poškodeniu a zrušeniu záruky na tlačovú hlavu.

Ak je tryska tlačovej hlavy upchaná, vytlačená vzorka vyzerá nasledovne.

Po vyčistení trysky tlačovej hlavy vodorovné čiary zmiznú.

MFC-T910DW

1. Stlačte tlačidlo **Settings (Nastavenia)**.
2. Stlačením tlačidla ▲ alebo ▼ vyberte nasledujúce položky:

a. Vyberte položku [Vseob. nastav.].Stlačte tlačidlo **OK**.

b. Vyberte položku [Udrzba].Stlačte tlačidlo **OK**.

c. Vyberte položku [Zleps. kval. tlace].Stlačte tlačidlo **OK**.

d. Znova vyberte položku [Zleps. kval. tlace]. Stlačte tlačidlo **OK**.

3. Stlačte ▶.

   Zariadenie vytlačí list na kontrolu kvality tlače.

4. Skontrolujte kvalitu štyroch farebných blokov na hárku.

5. Na displeji LCD sa zobrazí otázka týkajúca sa kvality tlače. Vykonajte jednu z nasledujúcich činností:

   - Ak sú všetky čiary jasné a viditeľné, stlačením tlačidla ◀ vyberte položku [Nie].

     Kontrola kvality tlače sa skončí.

   - Ak čiary chýbajú (pozrite si obrázok **Nízka**, nižšie), stlačením tlačidla ▶ vyberte položku [Ano].

     OK

     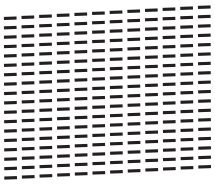

     Nízka

     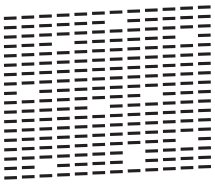

6. Na displeji LCD sa zobrazí otázka týkajúca sa kvality tlače jednotlivých farieb. Stlačením tlačidla ◀ alebo ▶ vyberte vzor (1 – 4), ktorý najviac zodpovedá výsledku tlače, a potom stlačte tlačidlo **OK**.

7. Vykonajte jednu z nasledujúcich činností:

   - Ak je potrebné vyčistiť tlačovú hlavu, stlačením tlačidla ▶ spustite proces čistenia.
   - Ak čistenie tlačovej hlavy nie je potrebné, na displeji LCD sa znova zobrazí obrazovka Atrament alebo Údržba.

8. Po dokončení čistenia sa na displeji LCD zobrazí otázka, či chcete znova skontrolovať kvalitu tlače.

   Stlačením tlačidla ▶ [Ano] spustíte kontrolu kvality tlače.

9. Znovu stlačte tlačidlo ▶ .

   Zariadenie znovu vytlačí hárok na kontrolu kvality tlače. Znova skontrolujte kvalitu štyroch farebných blokov na hárku.

Ak vyčistíte tlačovú hlavu najmenej päťkrát a tlač sa nezlepší, skúste vyčistiť tlačovú hlavu znova ešte trikrát. Ak sa kvalita tlače nezlepšila, obráťte sa na zákaznícky servis Brother alebo svojho miestneho predajcu spoločnosti Brother.

DÔLEŽITÉ

NEDOTÝKAJTE sa tlačovej hlavy. Ak by ste sa tlačovej hlavy dotkli, mohlo by dôjsť k trvalému poškodeniu a zrušeniu záruky na tlačovú hlavu.

Ak je tryska tlačovej hlavy upchaná, vytlačená vzorka vyzerá nasledovne.

Po vyčistení trysky tlačovej hlavy vodorovné čiary zmiznú.

Súvisiace informácie

- Kontrola zariadenia Brother
- Problémy s manipuláciou s papierom a s tlačou

Kontrola ohraničenia tlače zariadenia Brother

Ak je po preprave zariadenia vytlačený text nejasný alebo vyblednutý, upravte ohraničenie tlače.

>> DCP-T310/DCP-T510W/DCP-T710W
>> MFC-T910DW

DCP-T310/DCP-T510W/DCP-T710W

1. Stlačte **Menu**.
2. Stlačením tlačidla ▲ alebo ▼ vyberte nasledujúce položky:
   a. Vyberte položku `[Udrzba]`. Stlačte tlačidlo **OK**.
   b. Vyberte položku `[Vyleps. kval.]`.Stlačte tlačidlo **OK**.
   c. Vyberte položku `[Ohranicenie]`.Stlačte tlačidlo **OK**.
3. Stlačte tlačidlo **Mono Start (Štart ČB)** alebo **Colour Start (Štart Farba)**.
   Zariadenie spustí tlač hárka na kontrolu zarovnania.

   (A)

   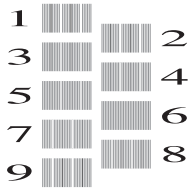

4. Jedným z nasledujúcich spôsobov vyberte číslo skúšobného výtlačku:
   - **DCP-T310/DCP-T510W/DCP-T710W**
     Pre vzor (A) pomocou tlačidla ▲ alebo ▼ vyberte číslo skúšobného výtlačku, ktorý obsahuje najmenej viditeľných vertikálnych pruhov (1 – 9), a potom stlačte tlačidlo **OK**.

   V príklade vyššie je najlepšou voľbou riadok číslo 6.

   Zopakujte tento krok pre ostatné vzory.

Ak zarovnanie tlače nie je nastavené správne, text bude rozmazaný alebo zakrivený, tak ako tento.

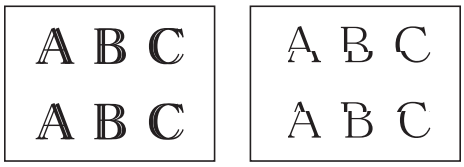

Po nastavení správneho zarovnania tlače bude text vyzerať takto.

5. Stlačte tlačidlo **Stop/Exit (Stop/Koniec)**.

MFC-T910DW

1. Stlačte tlačidlo **Settings (Nastavenia)**.
2. Stlačením tlačidla ▲ alebo ▼ vyberte nasledujúce položky:
   a. Vyberte položku `[Vseob. nastav.]`.Stlačte tlačidlo **OK**.
   b. Vyberte položku `[Udrzba]`.Stlačte tlačidlo **OK**.
   c. Vyberte položku `[Zleps. kval. tlace]`.Stlačte tlačidlo **OK**.

d. Vyberte položku [Ohranicenie].Stlačte tlačidlo **OK**.

3. Stlačte tlačidlo ▶.
4. Znovu stlačte tlačidlo ▶.

   Zariadenie spustí tlač hárka na kontrolu zarovnania.

   (A)

   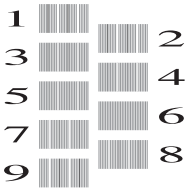

5. Pre vzor (A) pomocou tlačidla ◀ alebo ▶ vyberte číslo skúšobného výtlačku, ktorý obsahuje najmenej viditeľných vertikálnych pruhov (1 – 9), a potom stlačte tlačidlo **OK**.

   V príklade vyššie je najlepšou voľbou riadok číslo 6.

   Zopakujte tento krok pre ostatné vzory.

Ak zarovnanie tlače nie je nastavené správne, text bude rozmazaný alebo zakrivený, tak ako tento.

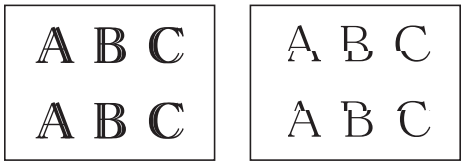

Po nastavení správneho zarovnania tlače bude text vyzerať takto.

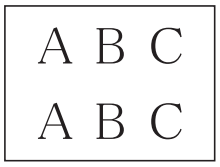

6. Stlačte tlačidlo **Stop/Exit (Stop/Koniec)**.

Súvisiace informácie

- Kontrola zariadenia Brother
- Problémy s manipuláciou s papierom a s tlačou

Monitorovanie stavu zariadenia z počítača (Windows®)

Pomôcka Status Monitor je konfigurovateľný softvérový nástroj na monitorovanie stavu jedného alebo viacerých zariadení, prostredníctvom ktorého môžete okamžite dostávať oznámenia o chybách.

- Vykonajte jednu z nasledujúcich činností:
  - Na paneli úloh dvakrát kliknite na ikonu .
  - Windows® 7

    Kliknite na **(Štart)** > **Všetky programy** > **Brother** > **Brother Utilities**.

    Kliknite na rozbaľovací zoznam a vyberte názov vášho modelu (ak ešte nie je vybratý). Na ľavom navigačnom paneli kliknite na položku **Nástroje** a potom kliknite na položku **Status Monitor**.
  - Windows® 8 a Windows® 10

    Kliknite na (**Brother Utilities**), potom kliknite na rozbaľovací zoznam a vyberte názov modelu (ak ešte nie je vybratý). Na ľavom navigačnom paneli kliknite na položku **Nástroje** a potom kliknite na položku **Status Monitor**.

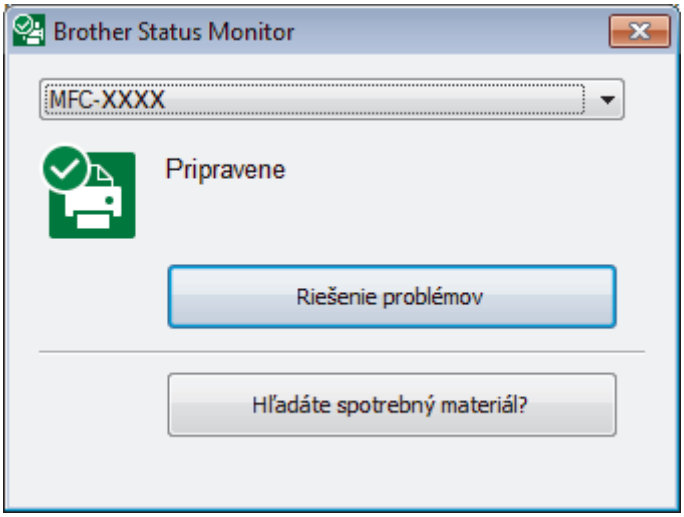

Riešenie problémov

Kliknutím na tlačidlo **Riešenie problémov** sa dostanete na webovú lokalitu riešenia problémov.

Hľadáte spotrebný materiál?

Ďalšie informácie o originálnych spotrebných materiáloch Brother získate kliknutím na tlačidlo **Hľadáte spotrebný materiál?**.

Súvisiace informácie

- Kontrola zariadenia Brother
- Indikátory aplikácie Status Monitor a ich význam (Windows®)
- Vypnutie funkcie zobrazenia aplikácie Status Monitor (Windows®)
- Vypnutie aplikácie Status Monitor (Windows®)
- Zrušenie tlačovej úlohy (Windows®)

Indikátory aplikácie Status Monitor a ich význam (Windows®)

Keď spustíte počítač, na paneli úloh sa zobrazí ikona **Brother Status Monitor**.

- Zelená ikona označuje normálny stav pohotovostného režimu.

- Žltá ikona značí varovanie.

- Červená ikona upozorňuje na výskyt chyby.

- Sivá ikona indikuje, že zariadenie je offline.

Súvisiace informácie

- Monitorovanie stavu zariadenia z počítača (Windows®)

Vypnutie funkcie zobrazenia aplikácie Status Monitor (Windows®)

Funkcia zobrazenia aplikácie Status Monitor vás upozorní na problém so zariadením monitorovaným počítačom. Predvolené nastavenie je **Iba pri tlačení z tohto počítača**. Ak ju chcete vypnúť, postupujte takto:

1. Pravým tlačidlom myši kliknite na ikonu alebo okno (**Brother Status Monitor**), vyberte možnosť **Nastavenia Status Monitor** a kliknite na tlačidlo **Možnosti**.

   Zobrazí sa okno **Možnosti**.
2. Vyberte kartu **Základné** a potom možnosť **Vypnuté** v položke **Zobraziť Status Monitor**.
3. Kliknite na položky **OK**.

Aj keď je funkcia zobrazenia aplikácie Status Monitor vypnutá, stav zariadenia môžete kedykoľvek skontrolovať zobrazením aplikácie Status Monitor.

Súvisiace informácie

- Monitorovanie stavu zariadenia z počítača (Windows®)

Vypnutie aplikácie Status Monitor (Windows®)

1. Pravým tlačidlom myši kliknite na ikonu (**Brother Status Monitor**) alebo okno a potom vyberte možnosť **Ukončiť**.
2. Kliknite na položky **OK**.

Súvisiace informácie

- Monitorovanie stavu zariadenia z počítača (Windows®)

Monitorovanie stavu zariadenia z počítača (Mac)

Pomocná aplikácia Brother Status Monitor je konfigurovateľný softvérový nástroj na monitorovanie stavu zariadenia a okamžité upozornenie v prípade chyby.

1. V ponuke Apple vyberte položku **System Preferences (Predvoľby systému)**.
2. Vyberte možnosť **Printers & Scanners (Tlačiarne a skenery)** a potom vyberte zariadenie.
3. Kliknite na tlačidlo **Options & Supplies (Voľby a spotrebný materiál)**.
4. Kliknite na kartu **Utility (Nástroje)** a potom kliknite na tlačidlo **Open Printer Utility (Otvoriť pomôcku tlačiarne)**.

   Zobrazí sa obrazovka aplikácie Status Monitor.

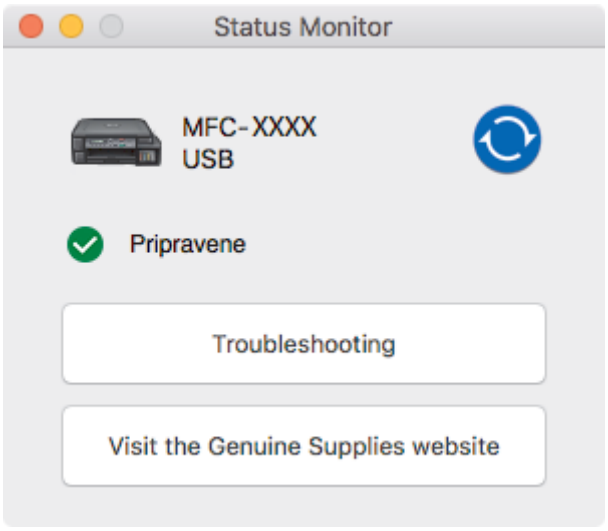

Troubleshooting (Riešenie problémov)

Kliknutím na tlačidlo **Troubleshooting (Riešenie problémov)** prejdite na stránku strediska Brother Solutions Center, na ktorej sú k dispozícii tipy **FAQs & Troubleshooting (Často kladené otázky a riešenie problémov)**.

Visit the Genuine Supplies website (Webová stránka originálneho spotrebného materiálu)

Ďalšie informácie o originálnych spotrebných materiáloch Brother získate kliknutím na tlačidlo **Visit the Genuine Supplies website (Webová stránka originálneho spotrebného materiálu)**.

Aktualizovanie stavu zariadenia

Ak chcete zobraziť aktuálny stav zariadenia, keď je otvorené okno aplikácie **Status Monitor (Monitor stavu)**, kliknite na ikonu . Ak chcete nastaviť interval, v ktorom bude softvér aktualizovať informácie o stave zariadenia, kliknite na ponuku **Brother Status Monitor** a vyberte položku **Preferences (Preferencie)**.

Súvisiace informácie

- Kontrola zariadenia Brother

Napravenie podávania papiera na obmedzenie výskytu zvislých čiar

Upravením podávania papiera obmedzíte výskyt zvislých čiar.

>> DCP-T310/DCP-T510W/DCP-T710W
>> MFC-T910DW

DCP-T310/DCP-T510W/DCP-T710W

1. Stlačte **Menu**.
2. Stlačením tlačidla ▲ alebo ▼ vyberte nasledujúce položky:
   a. Vyberte položku `[Udrzba]`. Stlačte tlačidlo **OK**.
   b. Vyberte položku `[Vyleps. kval.]`.Stlačte tlačidlo **OK**.
   c. Vyberte položku `[Opr. podav.]`.Stlačte tlačidlo **OK**.
3. Stlačte **Mono Start (Štart ČB)** alebo **Colour Start (Štart Farba)** a potom postupujte podľa pokynov na displeji LCD.

MFC-T910DW

1. Stlačte tlačidlo **Settings (Nastavenia)**.
2. Stlačením tlačidla ▲ alebo ▼ vyberte nasledujúce položky:
   a. Vyberte položku `[Vseob. nastav.]`.Stlačte tlačidlo **OK**.
   b. Vyberte položku `[Udrzba]`.Stlačte tlačidlo **OK**.
   c. Vyberte položku `[Zleps. kval. tlace]`.Stlačte tlačidlo **OK**.
   d. Vyberte položku `[Opr. podav. papiera]`.Stlačte tlačidlo **OK**.
3. Stlačte ▶ a potom postupujte podľa pokynov na displeji LCD.

Súvisiace informácie

- Bežná údržba
- Ďalšie problémy

Ak máte problémy s tlačou, zmeňte nastavenia možnosti tlače

Ak tlačíte v slabej kvalite, vyberte tieto možnosti v závislosti od vašich požiadaviek. Keď sú tieto nastavenia zvolené, rýchlosť tlače je pomalšia.

Tieto možnosti sú dostupné iba pri operáciách, ktoré sú vykonávané zo zariadenia, ako napríklad kopírovanie. Keď tlačíte z počítača, zmeňte nastavenia v ovládači tlače.

>> DCP-T310/DCP-T510W/DCP-T710W
>> MFC-T910DW

DCP-T310/DCP-T510W/DCP-T710W

1. Stlačte **Menu**.
2. Stlačením tlačidla ▲ alebo ▼ vyberte nasledujúce položky:
   a. Vyberte položku `[Udrzba]`. Stlačte tlačidlo **OK**.
   b. Vyberte položku `[Nast. tlace]`.Stlačte tlačidlo **OK**.
3. Stlačením ▲ alebo ▼ vyberte jednu z nasledujúcich možností:

Možnosť	Popis
`Reduk. rozmaz.`	Ak máte problém s rozmazanými výtlačkami alebo zasekávaním papiera, vyberte túto možnosť podľa toho, či používate jednostrannú tlač.
`Pom.schnuci`	Vyberte túto možnosť, pokiaľ používate typ obyčajného papiera, na ktorom pomaly schne atrament.

4. Stlačte tlačidlo **OK**.
5. Stlačením ▲ alebo ▼ vyberte požadovanú možnosť. Stlačte tlačidlo **OK**.
6. Stlačte tlačidlo **Stop/Exit (Stop/Koniec)**.

MFC-T910DW

1. Stlačte tlačidlo **Settings (Nastavenia)**.
2. Stlačením tlačidla ▲ alebo ▼ vyberte nasledujúce položky:
   a. Vyberte položku `[Vseob. nastav.]`.Stlačte tlačidlo **OK**.
   b. Vyberte položku `[Udrzba]`.Stlačte tlačidlo **OK**.
   c. Vyberte položku `[Moznosti nast. tlace]`.Stlačte tlačidlo **OK**.
3. Stlačením ▲ alebo ▼ vyberte jednu z nasledujúcich možností:

Možnosť	Popis
`Redukovat rozmazanie`	Ak máte problém s rozmazanými výtlačkami alebo zasekávaním papiera, vyberte túto možnosť podľa toho, či používate jednostrannú alebo obojstrannú tlač.
`Pom. schnuci pap.`	Vyberte túto možnosť, pokiaľ používate typ obyčajného papiera, na ktorom pomaly schne atrament.

4. Stlačte tlačidlo **OK**.
5. Stlačením ▲ alebo ▼ vyberte požadovanú možnosť. Stlačte tlačidlo **OK**.
6. Stlačte **Stop/Exit (Stop/Koniec)**.

Súvisiace informácie

- Bežná údržba
- Tlač na obe strany papiera (obojstranné kopírovanie)
- Problémy s manipuláciou s papierom a s tlačou
- Prevencia pred rozmazanými výtlačkami a zasekávaním papiera (Windows®)
- Prevencia pred rozmazanými výtlačkami a zasekávaním papiera (Mac)
- Nastavenia tlače (Windows®)
- Možnosti tlače (Mac)

Zabalenie a poslanie zariadenia Brother

- Pri preprave zariadenia používajte obalové materiály, ktoré boli dodané spolu so zariadením. Produkt nenakláňajte ani neprevracajte hore nohami. Ak zariadenie nezabalíte správne, záruka sa nebude vzťahovať na prípadné škody, ku ktorým môže dôjsť počas prepravy.
- Zariadenie by ste mali primerane poistiť u prepravnej spoločnosti.

DÔLEŽITÉ

Je dôležité, aby ste zariadeniu umožnili „zaparkovať“ tlačovú hlavu po ukončení tlačovej úlohy. Pred odpojením zariadenie pozorne počúvajte a presvedčte sa, že nevydáva žiadne mechanické zvuky. Ak zariadeniu neumožníte ukončiť tento „parkovací“ proces, môže to viesť k problémom s tlačou a prípadnému poškodeniu tlačovej hlavy.

1. Odpojte zariadenie od elektrickej zásuvky.
2. Zariadenie odpojte od telefónnej zásuvky v stene a odpojte kábel telefónnej linky od zariadenia.
3. Oboma rukami uchopte zariadenie za držiaky na prsty na oboch stranách zariadenia a zdvihnutím otvorte kryt skenera.
4. Od zariadenia odpojte kábel rozhrania (ak je pripojený).
5. Opatrne zatvorte kryt skenera pomocou úchytiek na oboch stranách.

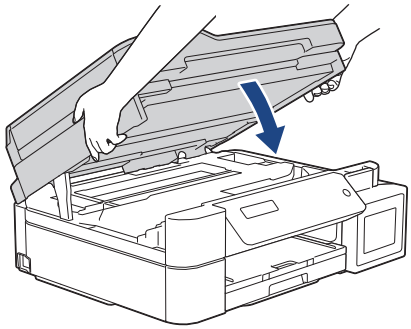

6. Otvorte kryt zásobníka na atrament.
7. Uistite sa, že uzáver zásobníka na atrament je nainštalovaný správne.

   Potlačte na uzáver zásobníka na atrament, aby sa pevne nainštaloval, a potom zatvorte kryt zásobníka na atrament.

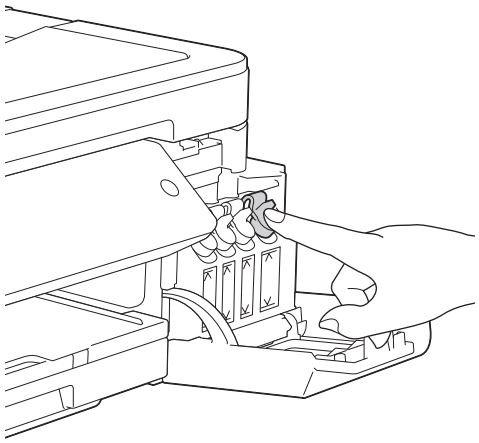

8. Zariadenie zabaľte do obalu.

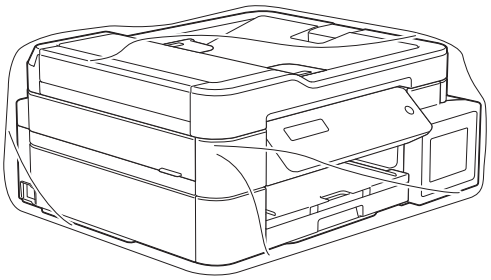

9. Zabaľte zariadenie do pôvodnej kartónovej krabice spolu s pôvodným baliacim materiálom tak, ako je to zobrazené nižšie.

   Do kartónu nebaľte použité fľaštičky s atramentom.

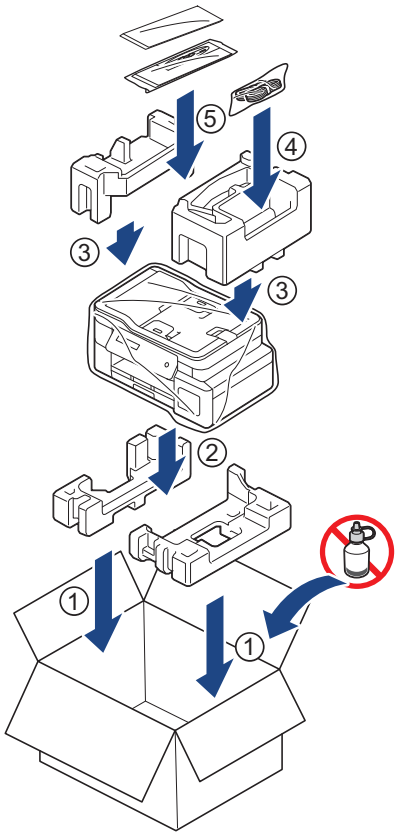

10. Kartón uzavrite a zalepte páskou.

Súvisiace informácie

- Bežná údržba

Nastavenia zariadenia

Prispôsobené nastavenia a funkcie, vytváranie skratiek a práca s možnosťami zobrazenými na displeji LCD zariadenia robia zo zariadenia Brother efektívnejší pracovný nástroj.

- Zmena nastavení zariadenia na ovládacom paneli
- Zmena nastavení zariadenia z počítača

Zmena nastavení zariadenia na ovládacom paneli

- V prípade výpadku prúdu (uloženie v pamäti)
- Všeobecné nastavenia
- Tlač správ
- Tabuľky nastavení a funkcií

V prípade výpadku prúdu (uloženie v pamäti)

- Nastavenia ponúk sú uložené trvalo a nestratia sa.
- Dočasné nastavenia (napríklad Kontrast alebo Zahraničný režim) sa stratia.
- Potrebné je znova zadať dátum a čas.
- (Modely MFC) Naprogramované úlohy časovača faxu a iné faxové úlohy v pamäti zariadenia budú stratené.

Súvisiace informácie

- Zmena nastavení zariadenia na ovládacom paneli

Všeobecné nastavenia

- Nastavenie hlasitosti zariadenia
- Automatická zmena na letný čas
- Nastavenie odpočítavania do režimu spánku
- Nastavenie zariadenia na automatické vypnutie
- Nastavenie dátumu a času
- Nastavenie jasu podsvietenia displeja LCD
- Zmena doby podsvietenia displeja LCD
- Nastavenie ID stanice
- Nastavenie režimu tónového alebo pulzného vytáčania
- Zníženie hluku pri tlači
- Zmena jazyka zobrazenia na displeji LCD

Nastavenie hlasitosti zariadenia

Súvisiace modely: MFC-T910DW

1. Stlačte tlačidlo **Settings (Nastavenia)**.
2. Stlačením tlačidla ▲ alebo ▼ vyberte nasledujúce položky:
   a. Vyberte položku `[Vseob. nastav.]`. Stlačte tlačidlo **OK**.
   b. Vyberte položku `[Hlasitost]`.Stlačte tlačidlo **OK**.
3. Stlačením ▲ alebo ▼ vyberte jednu z nasledujúcich možností:

Možnosť	Popis
`Zvonenie`	Nastavenie hlasitosti zvonenia.
`Pipnutie`	Nastavenie hlasitosti pri stlačení tlačidla, keď urobíte chybu alebo potom ako odošlete alebo prijmete fax.
`Reproduktor`	Nastavenie hlasitosti reproduktora.

4. Stlačte tlačidlo **OK**.
5. Stlačením ▲ alebo ▼ vyberte možnosť `[Vypnute]`, `[Slabo]`, `[Stredne]` alebo `[Silno]`. Stlačte tlačidlo **OK**.
6. Stlačte **Stop/Exit (Stop/Koniec)**.

Súvisiace informácie

- Všeobecné nastavenia

Automatická zmena na letný čas

Súvisiace modely: MFC-T910DW

Môžete naprogramovať, aby zariadenie automaticky prechádzalo na letný čas.

Prestaví sa jednu hodinu dopredu na jar a jednu hodinu dozadu na jeseň. Uistite sa, či máte v nastavení `[Datum a cas]` správny dátum a čas.

1. Stlačte tlačidlo **Settings (Nastavenia)**.
2. Stlačením tlačidla ▲ alebo ▼ vyberte nasledujúce položky:
   a. Vyberte položku `[Uvodne nast.]`. Stlačte tlačidlo **OK**.
   b. Vyberte položku `[Datum a cas]`.Stlačte tlačidlo **OK**.
   c. Vyberte položku `[Autozmena casu]`.Stlačte tlačidlo **OK**.
   d. Vyberte položku `[Zapnute]` alebo `[Vypnute]`.Stlačte tlačidlo **OK**.
3. Stlačte tlačidlo **Stop/Exit (Stop/Koniec)**.

Súvisiace informácie

- Všeobecné nastavenia

Nastavenie odpočítavania do režimu spánku

Nastavenie režimu spánku (alebo úsporného režimu) môže znížiť spotrebu energie. Keď je zariadenie v režime spánku, správa sa, ako keby bolo vypnuté. Keď zariadenie prijme tlačovú úlohu alebo fax, prebudí sa a začne tlačiť. Pomocou týchto pokynov môžete nastaviť časový interval (odpočítavanie), po ktorom zariadenie prejde do režimu spánku.

- Ak na zariadení prebieha akákoľvek operácia, ako napríklad prijímanie faxu alebo tlačovej úlohy, časovač sa reštartuje.
- Výrobné nastavenie je päť minút.
- Keď sa zariadenie prepne do režimu spánku, podsvietenie displeja LCD sa vypne.

>> DCP-T310/DCP-T510W/DCP-T710W
>> MFC-T910DW

DCP-T310/DCP-T510W/DCP-T710W

1. Stlačte **Menu**.
2. Stlačením tlačidla ▲ alebo ▼ vyberte nasledujúce položky:
   a. Vyberte položku `[Vseob. nastav.]`. Stlačte tlačidlo **OK**.
   b. Vyberte položku `[Ekologia]`. Stlačte tlačidlo **OK**.
   c. Vyberte položku `[Rezim spanku]`.Stlačte tlačidlo **OK**.
   d. Vyberte `[1 min]`, `[2 Min.]`, `[3 Min.]`, `[5 Min.]`, `[10 Min.]`, `[30 Min.]` alebo `[60 Min.]`. Stlačte tlačidlo **OK**.
3. Stlačte tlačidlo **Stop/Exit (Stop/Koniec)**.

MFC-T910DW

1. Stlačte tlačidlo **Settings (Nastavenia)**.
2. Stlačením tlačidla ▲ alebo ▼ vyberte nasledujúce položky:
   a. Vyberte položku `[Vseob. nastav.]`. Stlačte tlačidlo **OK**.
   b. Vyberte položku `[Rezim spanku]`.Stlačte tlačidlo **OK**.
   c. Vyberte `[1min]`, `[2min]`, `[3min]`, `[5min]`, `[10min]`, `[30min]` alebo `[60min]`. Stlačte tlačidlo **OK**.
3. Stlačte tlačidlo **Stop/Exit (Stop/Koniec)**.

Súvisiace informácie

- Všeobecné nastavenia
- Nastavenie zariadenia na automatické vypnutie

Nastavenie zariadenia na automatické vypnutie

Funkcia automatického vypnutia pomáha znížiť spotrebu energie. Nastavte počet hodín v režime spánku, po ktorých sa zariadenie automaticky vypne. Keď je táto možnosť nastavená na [Vypnute], musíte manuálne vypnúť zariadenie.

Ak chcete zariadenie zapnúť potom, ako ho funkcia automatického vypnutia vypla, stlačte tlačidlo .

Zariadenie sa automaticky nevypne, keď:

- V pamäti zariadenia sú uložené faxové úlohy. (MFC-T910DW)
- Chyba zabraňuje tlači správy faxového denníka. (MFC-T910DW)
- Zariadenie je pripojené k telefónnej linke. (MFC-T910DW)
- zariadenie je pripojené ku káblovej sieti, (MFC-T910DW)
- Zariadenie je pripojené k bezdrôtovej sieti. (DCP-T510W/DCP-T710W/MFC-T910DW)
- [Povolit WLAN] je nastavené na [Zapnute] alebo [WLAN] je zvolené v nastavení [Siet I/F]. (DCP-T510W/DCP-T710W/MFC-T910DW)

>> DCP-T310/DCP-T510W/DCP-T710W
>> MFC-T910DW

DCP-T310/DCP-T510W/DCP-T710W

1. Stlačte **Menu**.
2. Stlačením tlačidla ▲ alebo ▼ vyberte nasledujúce položky:
   a. Vyberte položku [Vseob. nastav.]. Stlačte tlačidlo **OK**.
   b. Vyberte položku [Ekologia]. Stlačte tlačidlo **OK**.
   c. Vyberte položku [Auto. vypnutie].Stlačte tlačidlo **OK**.
   d. Vyberte [Vypnute], [1 hodina], [2 hodin], [4 hodin] alebo [8 hodin]. Stlačte tlačidlo **OK**.
3. Stlačte tlačidlo **Stop/Exit (Stop/Koniec)**.

MFC-T910DW

1. Stlačte tlačidlo **Settings (Nastavenia)**.
2. Stlačením tlačidla ▲ alebo ▼ vyberte nasledujúce položky:
   a. Vyberte položku [Vseob. nastav.]. Stlačte tlačidlo **OK**.
   b. Vyberte položku [Auto. vypnutie].Stlačte tlačidlo **OK**.
   c. Vyberte [Vypnute], [1hodina], [2hodin], [4hodin] alebo [8hodin]. Stlačte tlačidlo **OK**.
3. Stlačte tlačidlo **Stop/Exit (Stop/Koniec)**.

Súvisiace informácie

- Všeobecné nastavenia
- Nastavenie času intervalu faxového denníka
- Nastavenie odpočítavania do režimu spánku
- Faxové správy

Nastavenie dátumu a času

(Modely MFC)

Na displeji LCD sa zobrazuje dátum a čas. Ak nie sú správne, môžete ich zadať nanovo. Dátum a čas možno pridať ku každému odoslanému faxu nastavením ID stanice.

(Modely DCP)

Ak bolo zariadenie odpojené, dátum a čas nemusí byť správny. Zadajte ich nanovo.

>> DCP-T310/DCP-T510W/DCP-T710W
>> MFC-T910DW

DCP-T310/DCP-T510W/DCP-T710W

1. Stlačte **Menu**.
2. Stlačením tlačidla ▲ alebo ▼ vyberte nasledujúce položky:
   a. Vyberte položku `[Uvodne nast.]`. Stlačte tlačidlo **OK**.
   b. Vyberte položku `[Datum a Cas]`.Stlačte tlačidlo **OK**.
   c. Vyberte položku `[Datum a Cas]`.Stlačte tlačidlo **OK**.
3. Jedným z nasledujúcich spôsobov zadajte číslice pre dátum:
   - Stlačením tlačidla ▲ alebo ▼ na ovládacom paneli nastavte posledné dve číslice roka. Stlačte tlačidlo **OK**. Mesiac a deň nastavte zopakovaním týchto krokov.
   - Na číselnej klávesnici zadajte posledné dve číslice roka a potom stlačte tlačidlo **OK**. Mesiac a deň nastavte zopakovaním týchto krokov.
4. Jedným z nasledujúcich spôsobov zadajte číslice pre čas:
   - Stlačením tlačidla ▲ alebo ▼ na ovládacom paneli nastavte hodinu. Stlačte tlačidlo **OK**. Minútu nastavte zopakovaním týchto krokov.
5. Stlačte tlačidlo **Stop/Exit (Stop/Koniec)**.

MFC-T910DW

1. Stlačte tlačidlo **Settings (Nastavenia)**.
2. Stlačením tlačidla ▲ alebo ▼ vyberte nasledujúce položky:
   a. Vyberte položku `[Uvodne nast.]`. Stlačte tlačidlo **OK**.
   b. Vyberte položku `[Datum a cas]`.Stlačte tlačidlo **OK**.
   c. Vyberte položku `[Datum]`.Stlačte tlačidlo **OK**.
3. Na číselnej klávesnici zadajte posledné dve číslice roka a stlačte **OK**.
4. Na číselnej klávesnici zadajte dve číslice mesiaca a stlačte **OK**.
5. Na číselnej klávesnici zadajte dve číslice dňa a stlačte **OK**.
6. Stlačením ▲ alebo ▼ vyberte `[Cas]` a potom stlačte **OK**.
7. Na číselnej klávesnici zadajte čas (v 24-hodinovom formáte) a potom stlačte tlačidlo **OK**.
8. Stlačte tlačidlo **Stop/Exit (Stop/Koniec)**.

Súvisiace informácie

- Všeobecné nastavenia
- Registrácia zariadenia v službe Google Cloud Print pomocou ovládania cez webové rozhranie
- Nastavenie ID stanice

Nastavenie jasu podsvietenia displeja LCD

Ak máte problém s čítaním textu na displeji LCD, môže vám pomôcť zmena nastavenia jasu.

>> DCP-T310/DCP-T510W/DCP-T710W
>> MFC-T910DW

DCP-T310/DCP-T510W/DCP-T710W

1. Stlačte **Menu**.
2. Stlačením tlačidla ▲ alebo ▼ vyberte nasledujúce položky:
   a. Vyberte položku `[Vseob. nastav.]`. Stlačte tlačidlo **OK**.
   b. Vyberte položku `[LCD kontrast]`.Stlačte tlačidlo **OK**.
   c. Vyberte položku `[Svetly]` alebo `[Tmavy]`.Stlačte tlačidlo **OK**.
3. Stlačte tlačidlo **Stop/Exit (Stop/Koniec)**.

MFC-T910DW

1. Stlačte tlačidlo **Settings (Nastavenia)**.
2. Stlačením tlačidla ▲ alebo ▼ vyberte nasledujúce položky:
   a. Vyberte položku `[Vseob. nastav.]`. Stlačte tlačidlo **OK**.
   b. Vyberte položku `[LCD nastavenia]`.Stlačte tlačidlo **OK**.
   c. Vyberte položku `[Podsvietenie]`.Stlačte tlačidlo **OK**.
   d. Vyberte položku `[Svetly]`, `[Stredne]` alebo `[Tmavy]`. Stlačte tlačidlo **OK**.
3. Stlačte tlačidlo **Stop/Exit (Stop/Koniec)**.

Súvisiace informácie

- Všeobecné nastavenia

Zmena doby podsvietenia displeja LCD

Súvisiace modely: MFC-T910DW

Nastavte, ako dlho bude zapnuté podsvietenie displeja LCD.

1. Stlačte tlačidlo **Settings (Nastavenia)**.
2. Stlačením tlačidla ▲ alebo ▼ vyberte nasledujúce položky:
   a. Vyberte položku `[Vseob. nastav.]`. Stlačte tlačidlo **OK**.
   b. Vyberte položku `[LCD nastavenia]`.Stlačte tlačidlo **OK**.
   c. Vyberte položku `[Casovac jasu]`.Stlačte tlačidlo **OK**.
   d. Zvoľte `[10sek.]`, `[30sek.]`, `[1Min]`, `[2min]`, `[3min]`, alebo `[5min]`. Stlačte tlačidlo **OK**.
3. Stlačte tlačidlo **Stop/Exit (Stop/Koniec)**.

Súvisiace informácie

- Všeobecné nastavenia

Nastavenie ID stanice

Súvisiace modely: MFC-T910DW

Ak chcete, aby sa na každom odoslanom faxe zobrazila informácia o dátume a čase, nastavte ID stanice zariadenia.

1. Stlačte tlačidlo **Settings (Nastavenia)**.
2. Stlačením tlačidla ▲ alebo ▼ vyberte nasledujúce položky:
   a. Vyberte položku `[Uvodne nast.]`. Stlačte tlačidlo **OK**.
   b. Vyberte položku `[ID stanice]`.Stlačte tlačidlo **OK**.
3. Stlačením ▲ alebo ▼ vyberte `[Fax]` a potom stlačte **OK**.
4. Pomocou číselnej klávesnice zadajte svoje faxové číslo (najviac 20 číslic) a stlačte **OK**.
5. Stlačením ▲ alebo ▼ vyberte `[Nazov]` a potom stlačte **OK**.
6. Pomocou číselnej klávesnice zadajte svoje meno (maximálne 20 znakov) a potom stlačte tlačidlo **OK**.

Viac informácií o tom, ako zadávať text ➤➤ *Príloha*

7. Stlačte tlačidlo **Stop/Exit (Stop/Koniec)**.

Súvisiace informácie

- Všeobecné nastavenia
- Prenos faxov do iného faxového prístroja
- Prenos správy faxového denníka do iného faxového prístroja
- Zadávanie textu do zariadenia Brother
- Nastavenie dátumu a času

Nastavenie režimu tónového alebo pulzného vytáčania

Súvisiace modely: MFC-T910DW

Zariadenie Brother je nastavené na tónové vytáčanie. Ak máte pulzové (rotačné) vytáčanie, je nutné zmeniť režim vytáčania.

Táto funkcia nie je v niektorých krajinách k dispozícii.

1. Stlačte tlačidlo **Settings (Nastavenia)**.
2. Stlačením tlačidla ▲ alebo ▼ vyberte nasledujúce položky:
   a. Vyberte položku `[Uvodne nast.]`. Stlačte tlačidlo **OK**.
   b. Vyberte položku `[Ton/Pulz]`.Stlačte tlačidlo **OK**.
   c. Vyberte položku `[Tonova]` alebo `[Pulzova]`.Stlačte tlačidlo **OK**.
3. Stlačte tlačidlo **Stop/Exit (Stop/Koniec)**.

Súvisiace informácie

- Všeobecné nastavenia
- Problémy týkajúce sa telefónu a faxu

Zníženie hluku pri tlači

Nastavením tichého režimu môžete znížiť hluk pri tlači. Keď zapnete tichý režim, tlač sa spomalí.

Výrobné nastavenie je [Vypnute].

- Keď je zapnutý tichý režim, na domovskej obrazovke sa zobrazí ikona .

>> DCP-T310/DCP-T510W/DCP-T710W
>> MFC-T910DW

DCP-T310/DCP-T510W/DCP-T710W

1. Stlačte **Menu**.
2. Stlačením tlačidla ▲ alebo ▼ vyberte nasledujúce položky:
   a. Vyberte položku [Vseob. nastav.]. Stlačte tlačidlo **OK**.
   b. Vyberte položku [Ekologia]. Stlačte tlačidlo **OK**.
   c. Vyberte položku [Tichy rezim].Stlačte tlačidlo **OK**.
   d. Vyberte položku [Zapnute] (alebo [Vypnute]). Stlačte tlačidlo **OK**.
3. Stlačte tlačidlo **Stop/Exit (Stop/Koniec)**.

MFC-T910DW

1. Stlačte tlačidlo **Settings (Nastavenia)**.
2. Stlačením tlačidla ▲ alebo ▼ vyberte nasledujúce položky:
   a. Vyberte položku [Vseob. nastav.]. Stlačte tlačidlo **OK**.
   b. Vyberte položku [Tichy rezim].Stlačte tlačidlo **OK**.
   c. Vyberte položku [Zapnute] alebo [Vypnute].Stlačte tlačidlo **OK**.
3. Stlačte tlačidlo **Stop/Exit (Stop/Koniec)**.

Súvisiace informácie

- Všeobecné nastavenia
- Problémy s manipuláciou s papierom a s tlačou

Zmena jazyka zobrazenia na displeji LCD

V prípade potreby môžete zmeniť jazyk zobrazenia na displeji LCD.

Táto funkcia nie je v niektorých krajinách k dispozícii.

>> DCP-T310/DCP-T510W/DCP-T710W
>> MFC-T910DW

DCP-T310/DCP-T510W/DCP-T710W

1. Stlačte **Menu**.
2. Stlačením tlačidla ▲ alebo ▼ vyberte nasledujúce položky:
   a. Vyberte položku `[Uvodne nast.]`. Stlačte tlačidlo **OK**.
   b. Vyberte položku `[Miestny jazyk]`.Stlačte tlačidlo **OK**.
   c. Vyberte svoj jazyk. Stlačte tlačidlo **OK**.
3. Stlačte tlačidlo **Stop/Exit (Stop/Koniec)**.

MFC-T910DW

1. Stlačte tlačidlo **Settings (Nastavenia)**.
2. Stlačením tlačidla ▲ alebo ▼ vyberte nasledujúce položky:
   a. Vyberte položku `[Uvodne nast.]`. Stlačte tlačidlo **OK**.
   b. Vyberte položku `[Miestny jazyk]`.Stlačte tlačidlo **OK**.
   c. Vyberte svoj jazyk. Stlačte tlačidlo **OK**.
3. Stlačte tlačidlo **Stop/Exit (Stop/Koniec)**.

Súvisiace informácie

- Všeobecné nastavenia

Tlač správ

- Správy
- Tlač správy
- Faxové správy
- Problémy týkajúce sa telefónu a faxu

Správy

K dispozícii sú nasledujúce správy:

Overenie prenosu (Modely MFC)

Možnosť Overenie prenosu vytlačí správu o overení prenosu pre posledný prenos.

Adresár (Modely MFC)

Správa Adresár vytlačí abecedný alebo číselný zoznam mien a čísel uložených v pamäti adresára.

Faxový denník (Modely MFC)

Faxový denník vytlačí zoznam údajov o posledných 200 prichádzajúcich a odchádzajúcich faxoch. (TX znamená prenos, RX znamená príjem)

(Windows®)

Pomocou softvéru **Fax Journal Report (Správa faxového denníka)** môžete zobraziť a vytlačiť správu faxového denníka z vášho počítača. Ak chcete prevziať softvér, prejdite na stránku **Downloads (Na prevzatie)** svojho modelu na lokalite Brother Solutions Center (support.brother.com).

Používateľské nastavenia

Správa Používateľské nastavenia vytlačí zoznam vašich aktuálnych nastavení.

Konfigurácia siete (sieťové modely)

Správa Konfigurácia siete vytlačí zoznam aktuálnych nastavení siete.

Správa o bezdrôtovej sieti (bezdrôtové modely)

Správa o konfigurácii WLAN siete vytlačí diagnostiku pripojenia na bezdrôtovú sieť LAN.

Súvisiace informácie

- Tlač správ

Tlač správy

>> DCP-T310/DCP-T510W/DCP-T710W
>> MFC-T910DW

DCP-T310/DCP-T510W/DCP-T710W

1. Stlačte **Menu**.
2. Stlačením tlačidla ▲ alebo ▼ vyberte nasledujúce položky:
   a. Vyberte položku `[Tlac sprav]`. Stlačte tlačidlo **OK**.
   b. Vyberte správu, ktorú chcete vytlačiť. Stlačte tlačidlo **OK**.
3. Stlačte **Mono Start (Štart ČB)**.
4. Stlačte tlačidlo **Stop/Exit (Stop/Koniec)**.

MFC-T910DW

1. Stlačte tlačidlo **Settings (Nastavenia)**.
2. Stlačením tlačidla ▲ alebo ▼ vyberte nasledujúce položky:
   a. Vyberte položku `[Tlac sprav]`. Stlačte tlačidlo **OK**.
   b. Vyberte správu, ktorú chcete vytlačiť. Stlačte tlačidlo **OK**.
3. Stlačte tlačidlo ▶.
4. Stlačte tlačidlo **Stop/Exit (Stop/Koniec)**.

Súvisiace informácie

- Tlač správ

Tabuľky nastavení a funkcií

- Tabuľky nastavení (1-riadkový displej LCD)
- Tabuľky funkcií (1-riadkový displej LCD)
- Tabuľky nastavení (1,8"(44,9 mm) farebný displej LCD)
- Tabuľky funkcií (1,8"(44,9 mm) farebný displej LCD)

Tabuľky nastavení (1-riadkový displej LCD)

Súvisiace modely: DCP-T310/DCP-T510W/DCP-T710W

Tieto tabuľky vám umožnia porozumieť voľbám a možnostiam menu vášho zariadenia.

Menu > [Udrzba]

Úroveň 1	Úroveň 2	Popisy
Vyleps. kval.	-	Kontrola a oprava kvality tlače, zarovnania a podávania papiera podľa pokynov na LCD.
Cistenie	-	Čistenie tlačovej hlavy podľa pokynov na LCD.
Nadrz s atr.	-	Kontrola čísel fľaštičiek s atramentom.
Nast. tlace	Reduk. rozmaz.	Redukcia rozmazávania pri tlači na papier alebo zaseknutie papiera.
	Pom.schnuci	Toto nastavenie použite, keď tlačíte na obyčajný papier, na ktorom atrament schne veľmi pomaly.
Oznam.malo atr	-	Nastavenie zariadenia na zobrazovanie hlásení o nízkej hladine atramentu.

Menu > [Vseob. nastav.]

Úroveň 1	Úroveň 2	Popisy
Nastav. zasob. (DCP-T510W/DCP-T710W)	Typ papiera	Nastavenie typu papiera v zásobníku na papier.
	Velk.papiera	Nastavenie formátu papiera v zásobníku na papier.
	Skont. papier	Po vytiahnutí zásobníka zo zariadenia skontrolujte typ a formát papiera.
Ekologia	Rezim spanku	Výber, ako dlho musí byť zariadenie nečinné, predtým než prejde do režimu spánku.
	Tichy rezim	Zníženie hluku pri tlači.
	Auto. vypnutie	Vyberte ako dlho má zariadenie čakať predtým, než sa automaticky vypne po zadaní Režimu spánku. Keď je nastavená možnosť Vypnuté, zariadenie sa automaticky nevypne.
LCD kontrast	-	Úprava kontrastu displeja LCD.

Menu > [Kopirovat]

Úroveň 1	Popisy
Sytost	Nastavenie intenzity farieb.
Kvalita	Výber rozlíšenia kopírovania pre váš typ dokumentu.

Menu > [Siet] (DCP-T510W/DCP-T710W)

Úroveň 1	Úroveň 2	Úroveň 3	Popisy
WLAN	TCP/IP	BOOT metoda	Výber metódy Boot, ktorá najlepšie vyhovuje vašim potrebám.
		IP Adresa	Zadanie adresy IP.
		Maska podsiete	Zadanie masky podsiete.

Úroveň 1	Úroveň 2	Úroveň 3	Popisy
WLAN	TCP/IP	Vstupna brana	Zadanie adresy brány.
		Názov uzla	Zadanie názvu uzla.
		WINS Konfig	Výber konfiguračného režimu WINS.
		WINS Server	Určenie adresy IP primárneho alebo sekundárneho servera WINS.
		DNS Server	Určenie adresy IP primárneho alebo sekundárneho servera DNS.
		APIPA	Nastavenie zariadenia na automatické pridelenie adresy IP z rozsahu lokálnych adries pre linku.
		IPv6	Zapnutie alebo vypnutie protokolu IPv6. Ďalšie informácie nájdete na stránke **FAQs & Troubleshooting** svojho modelu na lokalite Brother Solutions Center support.brother.com.
	Sprievod.nast.	-	Manuálna konfigurácia nastavení bezdrôtovej siete.
	Asistent WLAN	-	Konfigurácia nastavení bezdrôtovej siete pomocou inštalačného disku Brother.
	WPS	-	Konfigurácia nastavení bezdrôtovej siete stlačením jediného tlačidla.
	WPS s PIN	-	Konfigurácia nastavení bezdrôtovej siete pomocou štandardu WPS s kódom PIN.
	Stav WLAN	Stav	Zobrazenie aktuálneho stavu bezdrôtovej siete.
		Signal	Zobrazenie aktuálnej intenzity signálu bezdrôtovej siete.
		SSID	Zobrazenie aktuálne nastaveného identifikátora SSID.
		Kom. rezim	Zobrazenie aktuálneho režimu komunikácie.
	Adresa MAC	-	Zobrazenie MAC adresy zariadenia.
Wi-Fi Direct	Tlacitko	-	Konfigurácia nastavení siete Wi-Fi Direct stlačením jediného tlačidla.
	Kod PIN	-	Konfigurácia nastavení siete Wi-Fi Direct pomocou štandardu WPS s PIN kódom.
	Manualne	-	Manuálna konfigurácia nastavení siete Wi-Fi Direct.
	Majitel skup.	-	Nastavenie vášho zariadenia ako majiteľa skupiny.
	Info o zariad.	Nazov zariad.	Zobrazenie názvu vášho zariadenia.
		SSID	Zobrazenie SSID majiteľa skupiny. Keď zariadenie nie je pripojené, na displeji LCD sa zobrazuje hlásenie Nepripojené.
		IP Adresa	Zobrazenie aktuálnej adresy IP zariadenia.
	Infor. o stave	Stav	Zobrazenie aktuálneho stavu siete Wi-Fi Direct.
		Signal	Zobrazenie aktuálnej intenzity signálu siete Wi-Fi Direct. Keď zariadenie vystupuje ako majiteľ skupiny, na displeji LCD bude vždy indikovaný silný signál.
		Kanal	Zobrazenie používaného kanála, ak je aktívna sieť Wi-Fi Direct.
		Rychlost	Zobrazenie rýchlosti pripojenia, ak je aktívna sieť Wi-Fi Direct.
	Zap. rozhranie	-	Zapnutie alebo vypnutie pripojenia Wi-Fi Direct.

Úroveň 1	Úroveň 2	Úroveň 3	Popisy
Povolit WLAN (DCP-T510W/ DCP-T710W)	-	-	Zapnutie a vypnutie pripojenia do bezdrôtovej siete.
Reset siete	-	-	Obnovenie všetkých sieťových nastavení na výrobné nastavenia.

Menu > [Tlac sprav]

Úroveň 1	Popisy
Pouzivat.nast.	Tlač zoznamu nastavení tlače.
Konfig. siete (DCP-T510W/DCP-T710W)	Tlač zoznamu nastavení siete.
Záznam WLAN (DCP-T510W/DCP-T710W)	Tlač výsledkov bezdrôtového pripojenia k sieti LAN.

Menu > [Info o zariad.]

Úroveň 1	Popisy
Seriove cislo	Kontrola sériového čísla vášho zariadenia.
Verzia	Kontrola verzie firmvéru vášho zariadenia.
Pocitadl.stran	Zobrazenie vytlačených strán.

Menu > [Uvodne nast.]

Úroveň 1	Úroveň 2	Popisy
Datum a Cas	**Datum a Cas**	(Modely MFC) Pridanie dátumu a času na obrazovku a do hlavičky odosielaných faxov. (Modely DCP) Nastavenie dátumu a času v zariadení.
Resetovat	**Reset. zar.**	Obnovenie všetkých nastavení zariadenia, ktoré ste zmenili, napríklad Dátum a čas a Oneskorenie zvonenia.
	Reset siete (DCP-T510W/ DCP-T710W)	Obnovenie všetkých sieťových nastavení na výrobné nastavenia.
	Vsetky nast.	Obnovenie všetkých nastavení zariadenia na výrobné nastavenia.
Miestny jazyk (K dispozícii len v niektorých krajinách.)	-	Zmena jazyka na displeji LCD.

Súvisiace informácie

- Tabuľky nastavení a funkcií

Tabuľky funkcií (1-riadkový displej LCD)

Súvisiace modely: DCP-T310/DCP-T510W/DCP-T710W

SCAN (SKEN)

Úroveň 1	Úroveň 2	Popisy
Sken do PC	Subor	Skenovanie dokumentov a ich ukladanie do priečinka v počítači.
	Obrazok	Skenovanie fotografií alebo grafiky do grafických aplikácií.
	E-mail	Odoslanie naskenovaného dokumentu vo forme prílohy e-mailu.
Webova sluzba (Zobrazí sa pri inštalácii služby Skenovanie pomocou webových služieb, ktorá je k dispozícii v programe Prieskumník siete v počítači.) (DCP-T510W/DCP-T710W)	Sken	Skenovanie údajov s použitím protokolu webovej služby.
	Sken pre e-mail	
	Sken pre fax	
	Sken pre tlac	

COPY (Kopírovanie) > Options (Možnosti) / Copy / Scan Options Možnosti kopírovania/skenovania)

Úroveň 1	Úroveň 2	Popisy
Rozlo.(2na1 ID)	-	Vytvorenie kópií ID karty typu N na 1, 2 na 1 alebo Plagát.
Zvacsit/Zmensit	-	Vyberte pomer zväčšenia alebo zmenšenia.
Sytost	-	Nastavenie intenzity farieb.
Kvalita	-	Výber rozlíšenia kopírovania pre váš typ dokumentu.
Hromad/Triedit	-	Výber ukladania alebo triedenia viacerých kópií.
Typ papiera	-	Výber typu papiera, ktorý sa zhoduje s typom papiera v zásobníku.
Velk.papiera	-	Výber veľkosti papiera, ktorý zodpovedá papieru v zásobníku.
Odst.farbu poz.	Nast. ciernej	Zmena množstva farby pozadia, ktorá sa odstráni.
	Nast. farieb	

Súvisiace informácie

- Tabuľky nastavení a funkcií

Tabuľky nastavení (1,8"(44,9 mm) farebný displej LCD)

Súvisiace modely: MFC-T910DW

Tieto tabuľky vám umožnia porozumieť voľbám a možnostiam menu vášho zariadenia.

Settings (Nastavenia) > [Vseob. nastav.]

Úroveň 1	Úroveň 2	Úroveň 3	Popisy
Udrzba	Zleps. kval. tlace	-	Kontrola a oprava kvality tlače, zarovnania a podávania papiera podľa pokynov na LCD.
	Cistenie tlac. hlavy	-	Čistenie tlačovej hlavy podľa pokynov na LCD.
	Oznam.malo atr	-	Nastavenie zariadenia na zobrazovanie hlásení o nízkej hladine atramentu.
	ModelNadobky s atr.	-	Kontrola čísel fľaštičiek s atramentom.
	Moznosti nast. tlace	Redukovat rozmazanie	Redukcia rozmazávania pri tlači na papier alebo zaseknutie papiera.
		Pom. schnuci pap.	Toto nastavenie použite, keď tlačíte na obyčajný papier, na ktorom atrament schne veľmi pomaly.
Nastav. zasob.	Zasobnik #1	Typ papiera	Nastavenie typu papiera v zásobníku na papier.
		Velk.papiera	Nastavenie formátu papiera v zásobníku na papier.
	Zas. VU	Typ papiera	Nastavenie typu papiera v zásobníku na papier.
		Velk.papiera	Nastavenie formátu papiera v zásobníku na papier.
	Nastav. zasob.: Kopia	Pouzit. zas.	Výber zásobníka, ktorý sa bude používať na kopírovanie.
		Priorita zas.	Keď je v položke Používanie zásobníka vybratá možnosť Auto, môžete vybrať poradie, v ktorom bude zariadenie používať zásobníky na papier obsahujúce papier s rovnakým formátom.
	Nastav. zasob.: Fax	Pouzit. zas.	Výber zásobníka, ktorý sa bude používať na faxovanie.
		Priorita zas.	Keď je v položke Používanie zásobníka vybratá možnosť Auto, môžete vybrať poradie, v ktorom bude zariadenie používať zásobníky na papier obsahujúce papier s rovnakým formátom.
	Nastav. zasob.: Tlac	Priorita zas.	Výber poradia, v ktorom bude zariadenie používať zásobníky na papier obsahujúce papier s rovnakým formátom.
	Nast. zas.: Tlac foto. (JPEG)	Pouzit. zas.	Výber zásobníka, ktorý sa bude používať na tlač fotografií.
		Priorita zas.	Keď je v položke Používanie zásobníka vybratá možnosť Auto, môžete vybrať poradie, v ktorom bude zariadenie používať zásobníky na papier obsahujúce papier s rovnakým formátom.
	Skont. papier	-	Po vytiahnutí zásobníka zo zariadenia skontrolujte typ a formát papiera.

Úroveň 1	Úroveň 2	Úroveň 3	Popisy
Tichy rezim	-	-	Zníženie hluku pri tlači.
Hlasitost	Zvonenie	-	Nastavenie hlasitosti zvonenia.
	Pipnutie	-	Nastavenie hlasitosti bzučiaka.
	Reproduktor	-	Nastavenie hlasitosti reproduktora.
LCD nastavenia	Podsvietenie	-	Nastavenie jasu podsvietenia displeja LCD.
	Casovac jasu	-	Nastavenie, ako dlho zostane podsvietenie displeja LCD zapnuté potom, ako prejdete späť na domovskú obrazovku.
Rezim spanku	-	-	Výber, ako dlho musí byť zariadenie nečinné, predtým než prejde do režimu spánku.
Auto. vypnutie	-	-	Vyberte ako dlho má zariadenie čakať predtým, než sa automaticky vypne po zadaní Režimu spánku. Keď je nastavená možnosť Vypnuté, zariadenie sa automaticky nevypne.

Settings (Nastavenia) > [Fax] (Modely MFC)

Úroveň 1	Úroveň 2	Úroveň 3	Popisy
Prijem nast.	Pocet zvoneni	-	Nastavenie počtu zvonení predtým, než zariadenie odpovie v režime Len fax alebo Fax/Tel.
	Rezim prijmu	-	Výber režimu prijímania, ktorý najlepšie vyhovuje vašim potrebám.
	Cas zvon. F/T	-	Nastavenie dĺžky času pseudo/dvojitého zvonenia v režime Fax/tel.
	Fax detekcia	-	Automatický príjem faxových správ, keď prijmete volanie a zaznejú tóny faxu.
	Dialkove kody	-	Odpovedanie na hovory na pobočkovom telefóne alebo externom telefóne a používanie kódov na zapnutie alebo vypnutie zariadenia. Kódy môžete prispôsobiť.
	Autoredukcia	-	Zmenšenie veľkosti prichádzajúcich faxov.
	PC fax prijem	-	Zariadenie sa nastaví na príjem faxov v počítači. Môžete zapnúť bezpečnostnú funkciu Záložná tlač.
	Peciatka prijatia faxu	-	Vytlačenie dátumu a času prijatia v hornej časti prijatých faxov.
Nast. hlasenia	Hlasen.vysiel.	-	Výber úvodného nastavenia správy o overení prenosu.
	Perioda vypisu	-	Nastavenie intervalu pre automatickú tlač faxového denníka. Ak zvolíte inú možnosť, než Vypnuté a Každých 50 faxov, môžete pre danú voľbu nastaviť čas. Ak zvolíte možnosť Každých 7 dní, môžete nastaviť deň v týždni.
Tlac dokumenty	-	-	Tlač prijatých faxov uložených v pamäti zariadenia.
Zostav. ulohy	-	-	Skontrolovanie, ktoré plánované úlohy sú v pamäti zariadenia a zrušenie zvolených úloh.
Rozne	Blok. odosiel.	-	Zakázanie väčšiny funkcií okrem prijímania faxov.

Settings (Nastavenia) > [Siet]

Úroveň 1	Úroveň 2	Úroveň 3	Popisy
Kab. LAN	TCP/IP	BOOT metoda	Výber metódy Boot, ktorá najlepšie vyhovuje vašim potrebám.
		IP Adresa	Zadanie adresy IP.
		Maska podsiete	Zadanie masky podsiete.
		Vstupna brana	Zadanie adresy brány.
		Názov uzla	Zadanie názvu uzla.
		Konfiguracia WINS	Výber konfiguračného režimu WINS.
		WINS Server	Určenie adresy IP primárneho alebo sekundárneho servera WINS.
		DNS Server	Určenie adresy IP primárneho alebo sekundárneho servera DNS.
		APIPA	Nastavenie zariadenia na automatické pridelenie adresy IP z rozsahu lokálnych adries pre linku.
		IPv6	Zapnutie alebo vypnutie protokolu IPv6. Ďalšie informácie nájdete na stránke **FAQs & Troubleshooting** svojho modelu na lokalite Brother Solutions Center support.brother.com.
	Ethernet	-	Výber režimu linky Ethernet.
	Stav kabl. prip.	-	Zobrazenie aktuálneho stavu káblovej siete.
	Adresa MAC	-	Zobrazenie MAC adresy zariadenia.
WLAN	TCP/IP	BOOT metoda	Výber metódy Boot, ktorá najlepšie vyhovuje vašim potrebám.
		IP Adresa	Zadanie adresy IP.
		Maska podsiete	Zadanie masky podsiete.
		Vstupna brana	Zadanie adresy brány.
		Názov uzla	Zadanie názvu uzla.
		Konfiguracia WINS	Výber konfiguračného režimu WINS.
		WINS Server	Určenie adresy IP primárneho alebo sekundárneho servera WINS.
		DNS Server	Určenie adresy IP primárneho alebo sekundárneho servera DNS.
		APIPA	Nastavenie zariadenia na automatické pridelenie adresy IP z rozsahu lokálnych adries pre linku.
		IPv6	Zapnutie alebo vypnutie protokolu IPv6. Ďalšie informácie nájdete na stránke **FAQs & Troubleshooting** svojho modelu na lokalite Brother Solutions Center support.brother.com.
	Sprievod.nast.	-	Manuálna konfigurácia nastavení bezdrôtovej siete.
	Asistent WLAN	-	Konfigurácia nastavení bezdrôtovej siete pomocou inštalačného disku Brother.

Úroveň 1	Úroveň 2	Úroveň 3	Popisy
WLAN	WPS	-	Konfigurácia nastavení bezdrôtovej siete stlačením jediného tlačidla.
	WPS s kodom PIN	-	Konfigurácia nastavení bezdrôtovej siete pomocou štandardu WPS s kódom PIN.
	Stav WLAN	Stav	Zobrazenie aktuálneho stavu bezdrôtovej siete.
		Signal	Zobrazenie aktuálnej intenzity signálu bezdrôtovej siete.
		SSID	Zobrazenie aktuálne nastaveného identifikátora SSID.
		Komunik. rezim	Zobrazenie aktuálneho režimu komunikácie.
	Adresa MAC	-	Zobrazenie MAC adresy zariadenia.
Wi-Fi Direct	Tlacitko	-	Konfigurácia nastavení siete Wi-Fi Direct stlačením jediného tlačidla.
	Kod PIN	-	Konfigurácia nastavení siete Wi-Fi Direct pomocou štandardu WPS s PIN kódom.
	Manualne	-	Manuálna konfigurácia nastavení siete Wi-Fi Direct.
	Majitel skup.	-	Nastavenie vášho zariadenia ako majiteľa skupiny.
	Informacie o zariad.	Nazov zariad.	Zobrazenie názvu vášho zariadenia.
		SSID	Zobrazenie SSID majiteľa skupiny. Keď zariadenie nie je pripojené, na displeji LCD sa zobrazuje hlásenie Nepripojené.
		IP Adresa	Zobrazenie aktuálnej adresy IP zariadenia.
	Informacia o stave	Stav	Zobrazenie aktuálneho stavu siete Wi-Fi Direct.
		Signal	Zobrazenie aktuálnej intenzity signálu siete Wi-Fi Direct. Keď zariadenie vystupuje ako majiteľ skupiny, na displeji LCD bude vždy indikovaný silný signál.
	Zap. rozhranie	-	Zapnutie alebo vypnutie pripojenia Wi-Fi Direct.
Nastavenia weboveho pripojenia	Nastavenie proxy	Pripojenie proxy	Zmena nastavení pripojenia na web.
		Adresa	
		Port	
		Meno pouzivatela	
		Heslo	
Siet I/F	-	-	Výber typu sieťového pripojenia.
Reset siete	-	-	Obnovenie všetkých sieťových nastavení na výrobné nastavenia.

Settings (Nastavenia) > [Tlac sprav]

Úroveň 1	Popisy
Over. vysiel.	Tlač správy o overení prenosu pre posledný prenos.

Úroveň 1	Popisy
Adresar	Tlač zoznamu mien a čísel uložených v adresári.
Fax vypis	Tlač zoznamu údajov o posledných 200 prichádzajúcich a odchádzajúcich faxoch. (TX znamená Odoslané. RX znamená Prijaté.)
Pouzivat.nast.	Tlač zoznamu nastavení tlače.
Konfig. siete	Tlač zoznamu nastavení siete.
Záznam WLAN	Tlač výsledkov bezdrôtového pripojenia k sieti LAN.

Settings (Nastavenia) > [Info o zariad.]

Úroveň 1	Popisy
Seriove cislo	Kontrola sériového čísla vášho zariadenia.
Verzia firmvéru	Kontrola verzie firmvéru vášho zariadenia.
Aktualizacia firmveru	Aktualizácia zariadenia najnovším firmvérom.
Aut. kontrola firmveru	Zobrazenie informácií o firmvéri na domovskej obrazovke.
Pocitadl.stran	Zobrazenie vytlačených strán.

Settings (Nastavenia) > [Uvodne nast.]

Úroveň 1	Úroveň 2	Popisy
Datum a cas	**Datum**	Pridanie dátumu a času na obrazovku a do hlavičky odosielaných faxov.
	Cas	
	Autozmena casu	Nastavenie zariadenia na automatický prechod na letný čas.
ID stanice	-	Zadanie vášho mena a faxového čísla tak, aby sa zobrazovalo na každej odfaxovanej strane.
Ton/Pulz (K dispozícii len v niektorých krajinách.)	-	Výber režimu vytáčania.
Fax aut.opak.vyt.	-	Nastavenie funkcie, ktorá umožňuje, aby zariadenie opakovane vytáčalo posledné faxové číslo, ak fax neprešiel, pretože linka bola obsadená.
Oznamovaci ton	-	Skrátenie pauzy detekcie oznamovacieho tónu.
Nastav tel lin	-	Výber typu telefónnej linky.
Kompatibilita	-	Úprava ekvalizácie v prípade problémov s prenosom. Poskytovatelia služieb VoIP ponúkajú podporu faxu pomocou rôznych štandardov. Ak sa pravidelne stretávate s chybami v prenose faxov, vyberte možnosť Základné (pre VoIP).
Resetovat	**Resetovaniezariadenia**	Obnovenie všetkých nastavení zariadenia, ktoré ste zmenili, napríklad Dátum a čas a Oneskorenie zvonenia.
	Siet	Obnovenie všetkých sieťových nastavení na výrobné nastavenia.
	Adresar a Fax	Vymazanie všetkých uložených telefónnych čísel a nastavení faxu.
	Vsetky nastavenia	Obnovenie všetkých nastavení zariadenia na výrobné nastavenia.
Miestny jazyk (K dispozícii len v niektorých krajinách.)	-	Zmena jazyka na displeji LCD.

Súvisiace informácie

- Tabuľky nastavení a funkcií

Tabuľky funkcií (1,8"(44,9 mm) farebný displej LCD)

Súvisiace modely: MFC-T910DW

FAX (Modely MFC)

Úroveň 1	Úroveň 2	Popisy
Fax rozlisenie	-	Nastavenie rozlíšenia odchádzajúcich faxov.
Kontrast	-	Umožňuje prispôsobiť kontrast.
Velk. skla sken.	-	Nastavenie oblasti skenovania skla skenera podľa formátu dokumentu.
Obeznik	-	Odoslanie jednej faxovej správy na viac ako jedno faxové číslo.
Priame odosl.	-	Odoslanie faxu bez použitia pamäte.
Rezim zamoria	-	Ak máte problémy s odosielaním faxov do zámoria, nastavte hodnotu Zapnuté.
Hist. hov.	**Opakov.**	Odoslanie faxu na posledné volané číslo.
	Odchadz. hovor	Výber čísla z histórie odchádzajúcich volaní, odoslanie faxu na toto číslo, pridanie tohto čísla do adresára alebo jeho odstránenie.
Adresar	**Vyhladavanie**	Vytočenie stlačením niekoľkých kláves.
	Nas.Kr. volbu	Uloženie čísel krátkej voľby, takže ich budete môcť vytáčať len niekoľkými klávesmi.
	Nastav skupiny	Nastavenie čísel skupiny na rozosielanie.
	Zmenit	Zmena čísel adresára.
	Vymazat	Odstránenie čísel adresára.
Uloz nov.predvol	-	Uloženie nastavení ako predvolených.
Vyrobny Reset	-	Obnovenie všetkých nastavení na výrobné nastavenia.

SCAN (SKEN)

Úroveň 1	Úroveň 2	Popisy
do media (Keď je vložená jednotka USB Flash)	-	Skenovanie dokumentov a ich ukladanie priamo na pamäťovú jednotku USB Flash bez použitia počítača.
do PC	**do suboru**	Skenovanie dokumentov a ich ukladanie do priečinka v počítači.
	do OCR	Konverzia skenovaného dokumentu do editovateľného textového súboru.
	do obrazka	Skenovanie fotografií alebo grafiky do grafických aplikácií.
	do e-mailu	Odoslanie naskenovaného dokumentu vo forme prílohy e-mailu.
na web	-	Nahrávanie naskenovaných údajov do internetovej služby.
WS sken (Zobrazí sa pri inštalácii služby Skenovanie pomocou webových služieb, ktorá je k dispozícii v programe Prieskumník siete v počítači.)	**Sken**	Skenovanie údajov s použitím protokolu webovej služby.
	Sken pre e-mail	
	Sken pre fax	

Úroveň 1	Úroveň 2	Popisy
WS sken (Zobrazí sa pri inštalácii služby Skenovanie pomocou webových služieb, ktorá je k dispozícii v programe Prieskumník siete v počítači.)	Sken pre tlac	Skenovanie údajov s použitím protokolu webovej služby.

COPY (Kopírovanie) (Modely MFC) / COPY (Kopírovanie) (predvolená obrazovka) (modely DCP)

Úroveň 1	Úroveň 2	Popisy
Kvalita	-	Výber rozlíšenia kopírovania pre váš typ dokumentu.
Typ papiera	-	Výber typu papiera, ktorý sa zhoduje s typom papiera v zásobníku.
Velk.papiera	-	Výber veľkosti papiera, ktorý zodpovedá papieru v zásobníku.
Vyber zasob.	-	Výber zásobníka, ktorý sa bude používať v režime kopírovania.
Zvacsit/Zmensit	100%	-
	Zvacsit	Výber pomeru zväčšenia pre nasledujúcu kópiu.
	Zmensit	Výber pomeru zmenšenia pre nasledujúcu kópiu.
	Umiest.na str.	Úprava veľkosti kópie tak, aby zodpovedala nastavenému formátu papiera.
	Volit.(25-400%)	Zadanie pomeru zväčšenia alebo zmenšenia.
Sytost	-	Nastavenie intenzity farieb.
Hromad/Triedit	-	Výber ukladania alebo triedenia viacerých kópií.
Rozlozeniestranky	-	Vytvorenie kópií ID karty typu N na 1, 2 na 1 alebo Plagát.
2-stranna kopia	-	Vypnutie alebo zapnutie obojstranného kopírovania a výber prevrátenia pozdĺž dlhej alebo krátkej strany.
Odstranit pozadie	Nastavenia pre ciernu kopiu	Zmena množstva farby pozadia, ktorá sa odstráni.
	Nastavenia pre farebnu kopiu	
Uloz nov.predvol	-	Uloženie nastavení ako predvolených.
Vyrobny Reset	-	Obnovenie všetkých nastavení na výrobné nastavenia.

PHOTO/WEB (FOTO/WEB)

Úroveň 1	Úroveň 2	Úroveň 3	Úroveň 4	Popisy
Tlac JPEG	Zvolte subory	OK	Nastav. tlace	Pomocou týchto možností môžete upraviť fotografie.
	Tlac registra	Vytl. kartu registra	Nastav. tlace	Tlač strany s miniatúrami.
		Tlac fotografie	Nastav. tlace	Tlač fotografií výberom indexového čísla.
	Tl. vsetko	Nastav. tlace	-	Tlač všetkých fotografií na pamäťovej karte alebo jednotke USB Flash.
Web	-	-	-	Pripojenie zariadenia Brother k internetovej službe.

[Adresar] (Modely MFC)

Úroveň 1	Popisy
Vyhladavanie	Vytočenie stlačením niekoľkých kláves.
Nas.Kr. volbu	Uloženie čísel krátkej voľby, takže ich budete môcť vytáčať len niekoľkými klávesmi.
Nastav skupiny	Nastavenie čísel skupiny na rozosielanie.
Zmenit	Zmena čísel adresára.
Vymazat	Odstránenie čísel adresára.

Redial/Pause (Opakovanie/Pauza) (Modely MFC)

Úroveň 1	Popisy
Opakov.	Odoslanie faxu na posledné volané číslo.
Odchadz. hovor	Výber čísla z histórie odchádzajúcich volaní, odoslanie faxu na toto číslo, pridanie tohto čísla do adresára alebo jeho odstránenie.

WiFi

Nastavenia bezdrôtovej siete možno nakonfigurovať stlačením tlačidla WiFi alebo **WiFi** na ovládacom paneli.

Úroveň 1	Popisy
Sprievod.nast.	Manuálna konfigurácia nastavení bezdrôtovej siete.
Asistent WLAN	Konfigurácia nastavení bezdrôtovej siete pomocou inštalačného disku Brother.
WPS	Konfigurácia nastavení bezdrôtovej siete stlačením jediného tlačidla.

Súvisiace informácie

- Tabuľky nastavení a funkcií

Zmena nastavení zariadenia z počítača

- Zmena nastavení zariadenia pomocou Diaľkového nastavenia
- Kde nájdem sieťové nastavenia zariadenia Brother?
- Softvér a pomôcky na správu siete

Zmena nastavení zariadenia pomocou Diaľkového nastavenia

Pomocou programu Diaľkové nastavenie môžete z počítača konfigurovať množstvo nastavení zariadenia Brother. Po spustení Diaľkového nastavenia sa do počítača prevezmú nastavenia zariadenia Brother a zobrazia sa na obrazovke počítača. Ak zmeníte nastavenia na počítači, môžete ich nahrávať priamo do zariadenia.

- Diaľkové nastavenie (Windows®)
- Diaľkové nastavenie (Mac)

Diaľkové nastavenie (Windows®)

- Nastavenie zariadenia Brother z počítača (Windows®)
- Nastavenie zariadenia Brother pomocou aplikácie ControlCenter4 (Windows®)
- Nastavenie adresára zariadenia pomocou aplikácie ControlCenter4 (Windows®)

Nastavenie zariadenia Brother z počítača (Windows®)

Súvisiace modely: MFC-T910DW

1. Vykonajte jednu z nasledujúcich činností:
   - Windows® 7

     Kliknite na **(Štart)** > **Všetky programy** > **Brother** > **Brother Utilities**.

     Kliknite na rozbaľovací zoznam a vyberte názov vášho modelu (ak ešte nie je vybratý). Na ľavom navigačnom paneli kliknite na položku **Nástroje** a potom kliknite na položku **Vzdialená inštalácia**.
   - Windows® 8 a Windows® 10

     Spustite (**Brother Utilities**), potom kliknite na rozbaľovací zoznam a vyberte názov modelu (ak ešte nie je vybratý). Na ľavom navigačnom paneli kliknite na položku **Nástroje** a potom kliknite na položku **Vzdialená inštalácia**.

   Zobrazí sa okno programu Diaľkové nastavenie.

   Keď je zariadenie pripojené prostredníctvom siete, zadajte heslo, ak sa vyžaduje.
2. Upravte nastavenia podľa potreby.

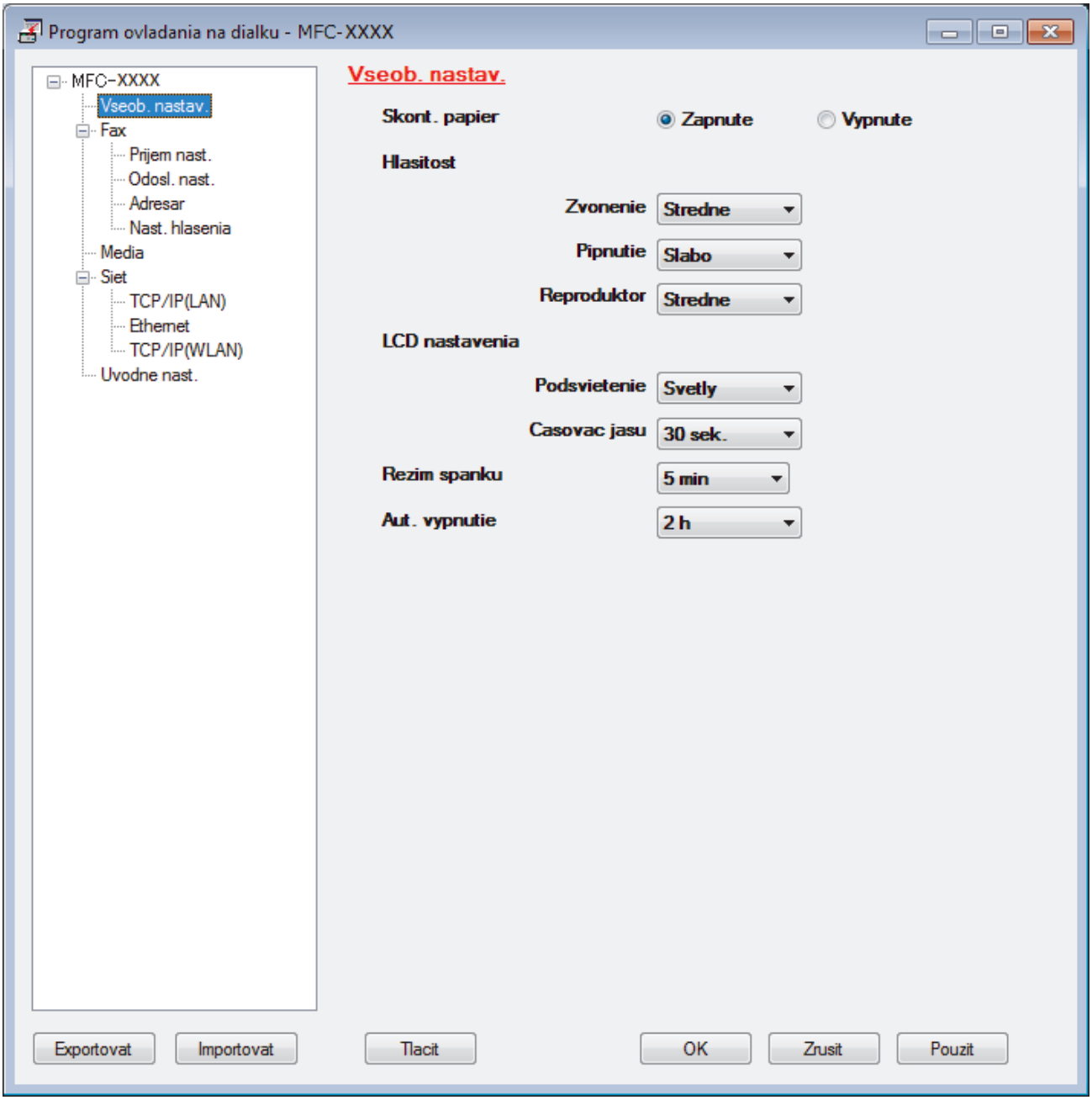

Exportovat

Kliknutím uložíte aktuálne konfiguračné nastavenia do súboru.

Kliknutím na **Exportovat** uložte adresár alebo všetky nastavenia zariadenia.

Importovať

Kliknutím importujte súbor a prečítajte si jeho nastavenia.

Tlačiť

Kliknutím vytlačíte zvolené položky na zariadení. Údaje je možné vytlačiť až po nahratí do zariadenia. Kliknutím na **Použiť** nahrajte nové údaje do zariadenia a potom kliknite na **Tlačiť**.

OK

Kliknutím spustite nahrávanie údajov do zariadenia, a potom ukončite program Diaľkové nastavenie. Ak sa zobrazí hlásenie o chybe, skontrolujte, či sú vaše údaje správne, a potom kliknite na **OK**.

Zrušiť

Kliknutím ukončíte program Diaľkové nastavenie bez nahratia údajov do zariadenia.

Použiť

Kliknutím nahráte údaje do zariadenia bez ukončenia programu Diaľkové nastavenie.

3. Kliknite na **OK**.

- Ak je počítač chránený bránou firewall a nie je možné použiť Diaľkové nastavenie, budete musieť nakonfigurovať nastavenia brány firewall tak, aby umožňovala komunikáciu prostredníctvom portu číslo 137 a 161.
- Ak používate bránu firewall systému Windows® a softvér Brother a ovládače ste nainštalovali z inštalačného disku Brother, potrebné nastavenia brány firewall už boli vykonané.

Súvisiace informácie

- Diaľkové nastavenie (Windows®)
- ControlCenter4 (Windows®)

Nastavenie zariadenia Brother pomocou aplikácie ControlCenter4 (Windows®)

Súvisiace modely: MFC-T910DW

1. Na paneli úloh kliknite na ikonu (**ControlCenter4**) a potom kliknite na **Otvoriť**.
2. Kliknite na kartu **Nastavenie zariadenia**.
3. Kliknite na tlačidlo **Diaľkové nastavenie**.
4. Upravte nastavenia podľa potreby.

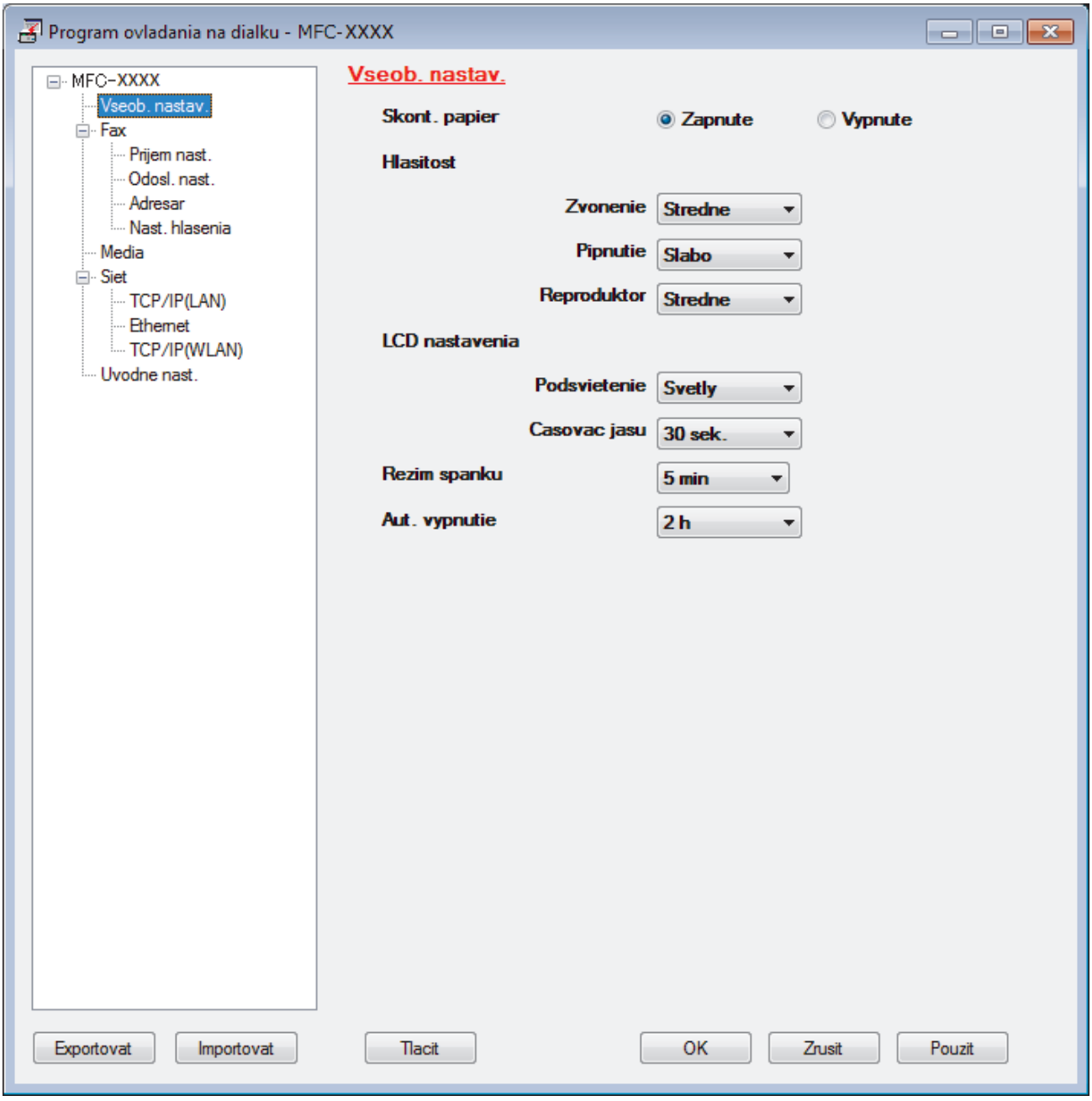

Exportovať

Kliknutím uložíte aktuálne konfiguračné nastavenia do súboru.

Kliknutím na **Exportovat** uložte adresár alebo všetky nastavenia zariadenia.

Importovať

Kliknutím importujte súbor a prečítajte si jeho nastavenia.

Tlačiť

Kliknutím vytlačíte zvolené položky na zariadení. Údaje je možné vytlačiť až po nahratí do zariadenia. Kliknutím na **Použiť** nahrajte nové údaje do zariadenia a potom kliknite na **Tlačiť**.

OK

Kliknutím spustite nahrávanie údajov do zariadenia, a potom ukončite program Diaľkové nastavenie. Ak sa zobrazí hlásenie o chybe, skontrolujte, či sú vaše údaje správne, a potom kliknite na **OK**.

Zrušiť

Kliknutím ukončíte program Diaľkové nastavenie bez nahratia údajov do zariadenia.

Použiť

Kliknutím nahráte údaje do zariadenia bez ukončenia programu Diaľkové nastavenie.

5. Kliknite na **OK**.

- Ak je počítač chránený bránou firewall a nie je možné použiť Diaľkové nastavenie, budete musieť nakonfigurovať nastavenia brány firewall tak, aby umožňovala komunikáciu prostredníctvom portu číslo 137 a 161.
- Ak používate bránu firewall systému Windows® a softvér Brother a ovládače ste nainštalovali z inštalačného disku Brother, potrebné nastavenia brány firewall už boli vykonané.

Súvisiace informácie

- ControlCenter4 (Windows®)
- Diaľkové nastavenie (Windows®)

Nastavenie adresára zariadenia pomocou aplikácie ControlCenter4 (Windows®)

Súvisiace modely: MFC-T910DW

Použite program Diaľkové nastavenie prostredníctvom aplikácie CC4 na pridanie alebo zmenu čísel adresára vo vašom počítači.

1. Na paneli úloh kliknite na ikonu (**ControlCenter4**) a potom kliknite na **Otvoriť**.
2. Kliknite na kartu **Nastavenie zariadenia**.
3. Kliknite na tlačidlo **Adresár**.
   V okne programu Diaľkové nastavenie sa otvorí **Adresár**.
4. Podľa potreby pridajte alebo aktualizujte informácie adresára.
5. Kliknite na **OK**.

Súvisiace informácie

- Diaľkové nastavenie (Windows®)
- ControlCenter4 (Windows®)

Diaľkové nastavenie (Mac)

- Nastavenie zariadenia Brother pomocou pripojenia káblom USB (Mac)
- Nastavenie adresára zariadenia pomocou pripojenia káblom USB (Mac)

Nastavenie zariadenia Brother pomocou pripojenia káblom USB (Mac)

Súvisiace modely: MFC-T910DW

Na nastavenie zariadenia Brother pomocou pripojenia káblom USB použite aplikáciu Diaľkové nastavenie.

Ak chcete použiť diaľkové nastavenie, prejdite na stránku **Downloads (Na prevzatie)** svojho modelu na lokalite strediska Brother Solutions Center na adrese support.brother.com a prevezmite aplikáciu Diaľkové nastavenie.

- Aplikácia Diaľkové nastavenie pre počítače Mac podporuje len pripojenia USB.

1. Na lište ponuky **Finder (Vyhľadávač)** kliknite na **Go (Prejsť)** > **Applications (Aplikácie)** > **Brother** a potom dvakrát kliknite na ikonu aplikácie Diaľkové nastavenie.

   Zobrazí sa obrazovka programu Diaľkové nastavenie.

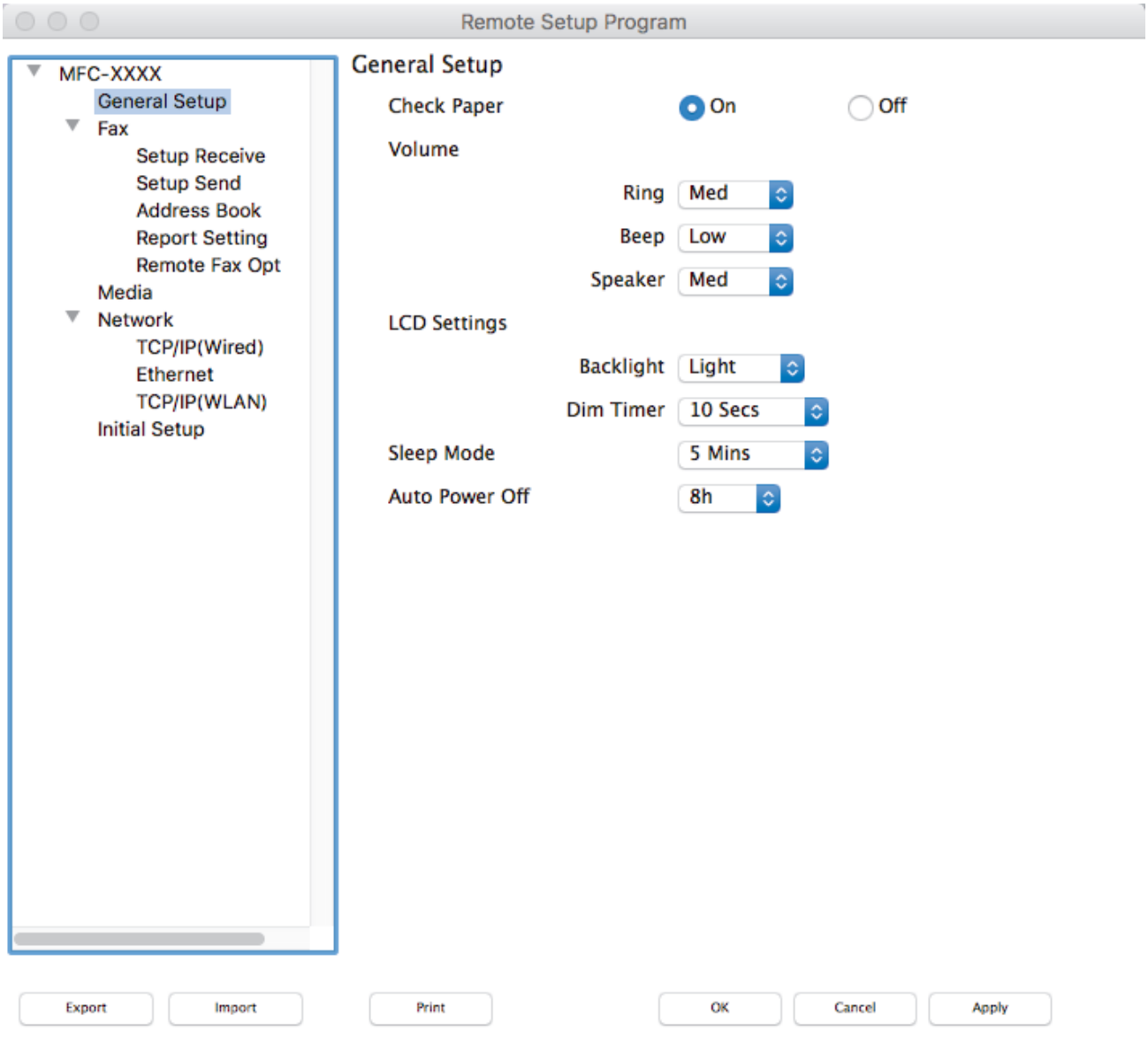

2. Upravte nastavenia podľa potreby.

Export (Exportovať)

Kliknutím uložíte aktuálne konfiguračné nastavenia do súboru.

Kliknutím na **Export (Exportovať)** uložíte adresár alebo všetky nastavenia pre vaše zariadenie.

Import (Importovať)

Kliknutím importujte súbor a prečítajte si jeho nastavenia.

Print (Tlač)

Kliknutím vytlačíte zvolené položky na zariadení. Údaje je možné vytlačiť až po nahratí do zariadenia. Kliknutím na **Apply (Použiť)** načítajte nové údaje do zariadenia a potom kliknite na **Print (Tlač)**.

OK

Kliknutím spustite nahrávanie údajov do zariadenia, a potom ukončite program Diaľkové nastavenie. Ak sa zobrazí hlásenie o chybe, znova zadajte správne údaje a potom kliknite na **OK**.

Cancel (Zrušiť)

Kliknutím ukončíte program Diaľkové nastavenie bez nahratia údajov do zariadenia.

Apply (Použiť)

Kliknutím nahráte údaje do zariadenia bez ukončenia programu Diaľkové nastavenie.

3. Po dokončení kliknite na tlačidlo **OK**.

Súvisiace informácie

- Diaľkové nastavenie (Mac)

Nastavenie adresára zariadenia pomocou pripojenia káblom USB (Mac)

Súvisiace modely: MFC-T910DW

Na pridanie alebo zmenu čísel adresára v počítači prostredníctvom pripojenia kábla USB použite aplikáciu Diaľkové nastavenie.

Ak chcete použiť diaľkové nastavenie, prejdite na stránku **Downloads (Na prevzatie)** svojho modelu na lokalite strediska Brother Solutions Center na adrese support.brother.com a prevezmite aplikáciu Diaľkové nastavenie.

- Aplikácia Diaľkové nastavenie pre počítače Mac podporuje len pripojenia USB.

1. Na lište ponuky **Finder (Vyhľadávač)** kliknite na **Go (Prejsť)** > **Applications (Aplikácie)** > **Brother** a potom dvakrát kliknite na ikonu aplikácie Diaľkové nastavenie.

   Zobrazí sa obrazovka programu Diaľkové nastavenie.
2. V ľavej ponuke kliknite na **Address Book (Adresár)** v časti **Fax**.
3. Podľa potreby pridajte alebo aktualizujte informácie adresára.
4. Po dokončení kliknite na tlačidlo **OK**.

Súvisiace informácie

- Diaľkové nastavenie (Mac)

Príloha

- Špecifikácie
- Zadávanie textu do zariadenia Brother
- Informácie o recyklovanom papieri
- Telefónne čísla spoločnosti Brother

Špecifikácie

Všeobecné špecifikácie

Typ tlačiarne		Atramentová tlačiareň
Tlačová hlava	**Čiernobiela**	Piezo so 210 tryskami × 1
	Farebné	• DCP-T310/DCP-T510W Piezo s 70 tryskami x 3 • DCP-T710W/MFC-T910DW Piezo so 210 tryskami × 3
Kapacita pamäte		128 MB
Displej z tekutých kryštálov (LCD) [1]		• DCP-T310/DCP-T510W/DCP-T710W 16 znakov x 1 riadok • MFC-T910DW 1,8-palcový (44,9 mm) farebný displej LCD typu TFT
Zdroj napájania		220 až 240 V (striedavé napätie), 50/60 Hz
Spotreba energie [2]		• DCP-T310 **Kopírovanie** [3]: Približne 14 W **Pripravené** [7]: Približne 2,5 W **Spánok** [7]: Približne 0,7 W **Vypnutie** [7] [8]: Približne 0,2 W • DCP-T510W **Kopírovanie** [3]: Približne 14 W **Pripravené** [7]: Približne 3,0 W **Spánok** [7]: Približne 0,7 W **Vypnutie** [7] [8]: Približne 0,2 W • DCP-T710W **Kopírovanie** [4]: Približne 14 W **Pripravené** [7]: Približne 3,0 W **Spánok** [7]: Približne 0,7 W **Vypnutie** [7] [8]: Približne 0,2 W • MFC-T910DW **Kopírovanie** [6]: Približne 16 W **Pripravené** [7]: Približne 3,5 W **Spánok** [7]: Približne 1,2 W **Vypnutie** [7] [8]: Približne 0,2 W

Rozmery	• DCP-T310/DCP-T510W 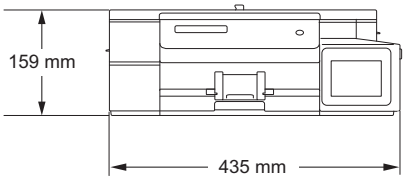 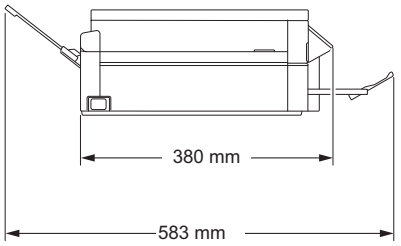 • DCP-T710W 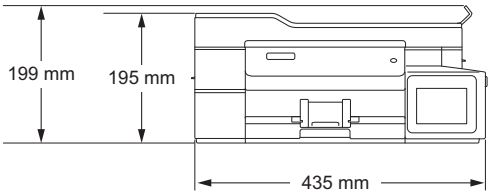 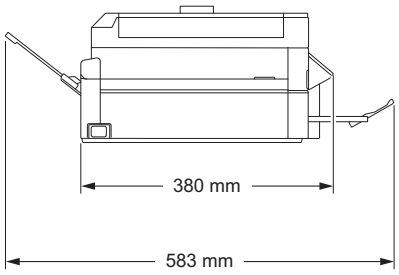

			• MFC-T910DW 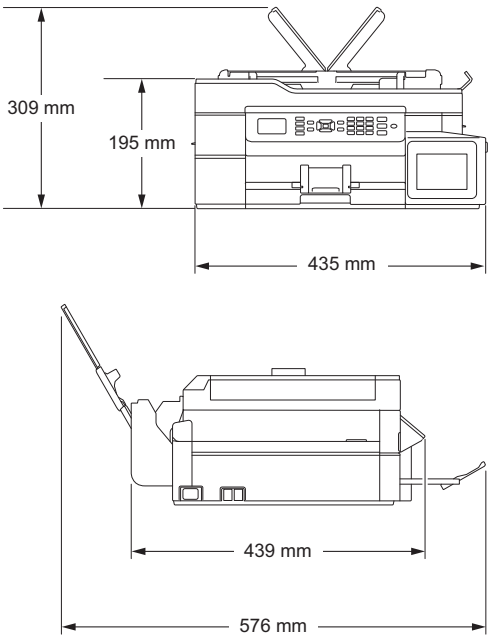
Hmotnosti			• DCP-T310 7,4 kg • DCP-T510W 7,4 kg • DCP-T710W 8,6 kg • MFC-T910DW 9,8 kg
Úroveň šumu	**Akustický tlak**	**Prevádzková**	50 dB(A) (Približne) [9]
Teplota	**Prevádzková**		10 až 35 °C
	Najlepšia kvalita tlače		20 až 33 °C
Vlhkosť	**Prevádzková**		20 až 80 % (bez kondenzácie)
	Najlepšia kvalita tlače		20 až 80 % (bez kondenzácie)
ADF (automatický podávač dokumentov) [10]			Až 20 strán Papier: 80 g/m²

1 Merané diagonálne

2 Meraná pri pripojení zariadenia k rozhraniu USB. Spotreba energie sa v závislosti od prostredia používania alebo opotrebovania súčastí mierne líši.

3 Pri rozlíšení: štandard/dokument: vytlačený vzor ISO/IEC 24712.

4 Pri použití ADF, rozlíšenie: štandard/dokument: vytlačený vzor ISO/IEC 24712.

5 Pri jednostrannej tlači, rozlíšenie: štandard/dokument: vytlačený vzor ISO/IEC 24712.

6 Pri použití jednotky ADF, jednostranná tlač, rozlíšenie: štandard/dokument: vytlačený vzor ISO/IEC 24712.

7 Merané podľa IEC 62301 Edícia 2.0.

8 Aj keď je zariadenie vypnuté, samo sa bude automaticky pravidelne zapínať kvôli údržbe tlačovej hlavy. Následne sa samo vypne.

9 Hluk závisí od podmienok tlače.

10 Len modely s ADF

Špecifikácie formátu dokumentu

Formát dokumentu	**Šírka v jednotke ADF** [1]	148 až 215,9 mm
	Dĺžka ADF [1 2]	148 až 355,6 mm

Formát dokumentu	**Šírka na skle skenera**	max. 215,9 mm
	Dĺžka na skle skenera	max. 297 mm

1 Len modely s jednotkou ADF

2 Dokumenty, ktoré sú dlhšie ako 297 mm, sa musia podávať po jednej stránke.

Špecifikácie tlačových médií

Vstup papiera	**Zásobník papiera**	**Typ papiera** [1]	Obyčajný papier, papier pre atramentové zariadenia (kriedový papier), lesklý papier, recyklovaný papier
		Formát papiera	A4, Letter, Executive, A5, A6, Obálky (C5, Com-10, DL, Monarch), Foto (4" x 6")/(10 x 15 cm), Foto 2L (5" x 7")/(13 x 18 cm), Štítok (5" x 8")/(13 x 20 cm)
		Maximálna kapacita papiera	Až 150 listov obyčajného papiera gramáže 80 g/m²
	Viacúčelový zásobník [2] (MFC-T910DW)	**Typ papiera** [1]	Obyčajný papier, papier pre atramentové zariadenia (kriedový papier), lesklý papier, recyklovaný papier
		Formát papiera	A4, Letter, Executive, A5, A6, Obálky (C5, Com-10, DL, Monarch), Foto (4" x 6")/(10 x 15 cm), Foto L (9 x 13 cm), Foto 2L (5" x 7")/(13 x 18 cm), Štítok (5" x 8")/(13 x 20 cm)
		Maximálna kapacita papiera	Až 80 listov obyčajného papiera gramáže 80 g/m²
	Otvor manuálneho podávania (DCP-T310/DCP-T510W/ DCP-T710W)	**Typ papiera** [1]	Obyčajný papier, papier pre atramentové zariadenia (kriedový papier), lesklý papier, recyklovaný papier
		Formát papiera	A4, Letter, Executive, A5, A6, Obálky (C5, Com-10, DL, Monarch), Foto (4" x 6")/(10 x 15 cm), Foto L (9 x 13 cm), Foto 2L (5" x 7")/(13 x 18 cm), Štítok (5" x 8")/(13 x 20 cm)
		Maximálna kapacita papiera	Až 1 listov
Výstup papiera [1]			Až 50 listov obyčajného papiera gramáže 80 g/m² (podávanie do výstupného zásobníka na papier potlačenou stranou nahor)

1 V prípade lesklého papiera odstráňte vytlačené strany z výstupného zásobníka na papier ihneď po opustení zariadenia, aby nedošlo k rozmazaniu.

2 Pri lesklom papieri odporúčame použiť viacúčelový zásobník.

Špecifikácie faxu

Táto funkcia je dostupná pre modely MFC.

Kompatibilita	ITU-T, skupina 3
Rýchlosť modemu	Automatický prechod do záložného režimu: 14 400 bps
Šírka skenovania (Jednostranný dokument)	ADF: 208 mm (A4) Sklo skenera: 204 mm (A4)
Šírka tlače	204 mm (A4)
Odtiene sivej	Čiernobielo: 8 bitov (256 úrovní)
Rozlíšenie (vodorovné)	203 dpi
Rozlíšenie (zvislé)	Štandardné: 98 dpi (čiernobielo)

Rozlíšenie (zvislé)	Jemné: 196 dpi (čiernobielo)
	Veľmi jemné: 392 dpi (čiernobielo)
	Fotografia: 196 dpi (čiernobielo)
Adresár	• MFC-T910DW 40 čísel
Skupiny	Až 6
Rozosielanie	• MFC-T910DW 90 (40 adresár/50 ručná voľba)
Automatické opakovanie vytáčania	3-krát v 5-minútových intervaloch
Prenos z pamäte	• MFC-T910DW Až 170 strán [1]
Príjem bez papiera	• MFC-T910DW Až 170 strán [1]

1 „Strana“ sa vzťahuje na „Testovú tabuľku č. 1 ITU-T“ (bežný obchodný list, štandardné rozlíšenie, kódovanie MMR).

Špecifikácie kopírovania

Farebne/Čiernobielo		Áno/Áno
Šírka kópie		204 mm [1]
Viacero kópií		Nahromadí/roztriedi až 99 strán
Zväčšenie/zmenšenie		25 % až 400 % (pri prírastku 1 %)
Rozlíšenie		Tlač v rozlíšení až 1200 × 2400 dpi
Obojstranné (MFC-T910DW)	**Typ papiera**	Obyčajný papier, Recyklovaný papier
	Formát papiera	A4, Letter, A5

1 Pri kopírovaní na formát papiera A4.

Špecifikácie PhotoCapture Center

Táto funkcia je dostupná pre MFC-T910DW.

Kompatibilné médiá [1]		Jednotka USB flash [2]
Foto	**Rozlíšenie**	• MFC-T910DW Až 1200 × 6000 dpi
	Typ papiera	Obyčajný papier, papier pre atramentové zariadenie (kriedový papier), lesklý papier, papier Brother BP71
	Formát papiera	A4, Letter, Foto (10 × 15 cm), Foto 2L (13 × 18 cm)
	Formát súboru	JPEG (formát Progressive JPEG nie je podporovaný)
Skenovanie na médium	**Formát súboru**	JPEG, PDF (Farebné, Šedé) TIFF, PDF (čiernobiele)

1 Jednotky USB flash sa nedodávajú s produktom.

2 Plnorýchlostné USB 2.0, veľkokapacitné USB zariadenie do 256 GB. Podporované formáty: FAT12/FAT16/FAT32/exFAT

Špecifikácie skenera

Farebne/Čiernobielo	Áno/Áno
V súlade so štandardom TWAIN	Áno (Windows® 7 SP1 / Windows® 8 / Windows® 8.1 / Windows® 10) (macOS v10.11.6 / 10.12.x /10.13.x)
Kompatibilita so štandardom WIA	Áno (Windows® 7 SP1 / Windows® 8 / Windows® 8.1 / Windows® 10)
Hĺbka farieb	30-bitové spracovanie farieb (vstup) 24-bitové spracovanie farieb (výstup)
Odtiene sivej	10-bitové spracovanie farieb (vstup) 8-bitové spracovanie farieb (výstup)
Rozlíšenie	Až 19 200 × 19 200 dpi (interpolované) [1] (zo skla skenera) Až 1200 × 2400 dpi (optické) (z ADF) [2] Až 1200 × 600 dpi (optické)
Šírka a dĺžka skenovania (Jednostranný dokument)	(Sklo skenera) Šírka: až 213,9 mm Dĺžka: až 295 mm (ADF) [2] Šírka: až 213,9 mm Dĺžka: až 353,6 mm

1 Maximálne 1200 × 1200 dpi pri skenovaní pomocou ovládača WIA v systémoch Windows® 7 SP1, Windows® 8, Windows® 8.1 a Windows® 10 (rozlíšenie až 19 200 × 19 200 dpi je možné vybrať pri použití pomôcky skenera).

2 Len modely s ADF

Špecifikácie tlačiarne

Rozlíšenie		• DCP-T310/DCP-T510W Až 1200 × 6000 dpi (len systém Windows®) • DCP-T710W/MFC-T910DW Až 1200 × 6000 dpi
Šírka tlače [1]		204 mm [210 mm (bez okrajov)] [2]
Tlač bez okrajov [3]		A4, Letter, A6, Foto (10 x 15 cm), Foto L (9 x 13 cm), Foto 2L (13 x 18 cm), Štítok (13 x 20 cm)
Automatická obojstranná tlač (MFC-T910DW)	**Typ papiera**	Obyčajný papier, Recyklovaný papier
	Formát papiera	A4, Letter, Executive, A5
Rýchlosť tlače		Pre detailné špecifikácie navštívte stránku www.brother.com.

1 Pri tlači na formát papiera A4.

2 Keď je funkcia Tlač bez okrajov nastavená na možnosť Zapnuté.

3 Formát papiera Foto 2L podporujú len niektoré modely.

Špecifikácie rozhrania

USB [1 2]	Použite kábel rozhrania USB 2.0 s maximálnou dĺžkou 2 m.
LAN (MFC-T910DW)	Použite kábel Ethernet UTP kategórie 5 alebo vyššej.

Bezdrôtová sieť LAN (DCP-T510W/DCP-T710W/MFC-T910DW)	IEEE 802.11b/g/n (Infraštruktúra) IEEE 802.11g/n (Wi-Fi Direct)

1 Zariadenie je vybavené vysokorýchlostným rozhraním USB 2.0 Hi-Speed. Zariadenie je tiež možné pripojiť k počítaču vybavenému rozhraním USB 1.1.

2 Porty USB tretích strán nie sú podporované.

Špecifikácie siete

- (DCP-T510W/DCP-T710W)

  Zariadenie je možné pripojiť k sieti s cieľom sieťovej tlače a sieťového skenovania.
- (MFC-T910DW)

  Zariadenie je možné pripojiť k sieti s cieľom sieťovej tlače, sieťového skenovania, odosielania faxov z počítača, príjmu faxov do počítača (len v systéme Windows®) a diaľkového nastavenia (len v systéme Windows®).
- Brother **BRAdmin Light** (len v systéme Windows®) je k dispozícii na prevzatie z lokality Brother Solutions Center. Prejdite na stránku **Downloads (Na prevzatie)** svojho modelu na lokalite Brother Solutions Center na adrese support.brother.com a prevezmite si softvér.
- (Windows®) Ak požadujete pokročilejšiu správu zariadenia, použite najnovšiu verziu Brother **BRAdmin Professional**. Prejdite na stránku **Downloads (Na prevzatie)** svojho modelu na lokalite Brother Solutions Center na adrese support.brother.com a prevezmite si softvér.

Zabezpečenie siete (káblová)		SSL/TLS (IPPS, HTTPS)
Zabezpečenie siete (bezdrôtová)		SSL/TLS (IPPS, HTTPS)
Zabezpečenie bezdrôtovej siete		SSID (32 znakov), WEP 64/128 bitov, WPA-PSK (TKIP/AES), WPA2-PSK (TKIP/AES)
Pomôcka na zjednodušenie nastavenia bezdrôtovej siete	**WPS**	Áno

Špecifikácie požiadaviek na počítač

Podporované operačné systémy a softvérové funkcie

Platforma počítača a verzia operačného systému		**Počítačové rozhranie**			**Procesor**	**Miesto na pevnom disku potrebné na inštaláciu**	
		USB [1]	**10/100 Base-TX Len (Ethernet)** [2]	**Bezdrôtové pripojenie 802.11b/g/n**		**Pre ovládače**	**Pre aplikácie (vrátane ovládačov)**
Operačný systém Windows®	Windows® 7 SP1 [3 4] Windows® 8 [3 4] Windows® 8.1 [3 4]	Tlač PC Fax [5] Skenovanie			32-bitový (x86) alebo 64-bitový (x64) procesor	650 MB	1,3 GB
	Windows® 10 Home [3 4] Windows® 10 Pro [3 4]						

	Windows® 10 Education [3] [4] Windows® 10 Enterprise [3] [4]					
	Windows Server® 2008	Nie je k dispozícii	Tlač		50 MB	Nie je k dispozícii
	Windows Server® 2008 R2 Windows Server® 2012 Windows Server® 2012 R2 Windows Server® 2016			64-bitový (x64) procesor		
Operačný systém Mac	macOS v10.11.6 macOS v10.12.x macOS v10.13.x	Tlač PC-Fax (Odosielanie) [5] Skenovanie		Procesor Intel®	80 MB	550 MB

1 Porty USB tretích strán nie sú podporované.

2 MFC-T910DW

3 Pre rozhranie WIA, rozlíšenie 1 200 x 1 200. Pomôcka Brother Scanner Utility umožňuje zvýšiť rozlíšenie na 19 200 x 19 200 dpi.

4 Nuance™ PaperPort™ 14SE podporuje Windows® 7 SP1, Windows® 8, Windows® 8.1, Windows® 10 Home, Windows® 10 Pro, Windows® 10 Education a Windows® 10 Enterprise.

5 Aplikácia PC-Fax podporuje len čiernobiele faxy.(Modely MFC)

Ak chcete získať najnovšie aktualizácie ovládačov, prejdite na stránku **Downloads (Na prevzatie)** svojho modelu v stredisku Brother Solutions Center na adrese support.brother.com a prevezmite si **Full Driver & Software Package(Plný ovládač a softvérový balík)**.

Všetky obchodné známky a názvy značiek a produktov sú vlastníctvom príslušných spoločností.

Súvisiace informácie

- Príloha

Zadávanie textu do zariadenia Brother

- Dostupné znaky sa môžu líšiť v závislosti od krajiny.

>> DCP-T310/DCP-T510W/DCP-T710W
>> MFC-T910DW

DCP-T310/DCP-T510W/DCP-T710W

Môže byť potrebné zadať do vášho zariadenia text.

Zadávanie čísiel, písmen a symbolov

- Opakovaným stláčaním tlačidla ▲ alebo ▼ vyberte požadované číslo, písmeno alebo symbol a stlačením tlačidla **OK** daný znak zadajte. Opakujte pre každý znak, kým nebude číslo alebo meno úplné, a potom stlačte tlačidlo **OK**.

Vloženie medzier

- Ak chcete vložiť medzeru, opakovaným stláčaním tlačidla ▲ alebo ▼ vyberte medzeru a stlačte tlačidlo **OK**.

Vykonávanie opráv

- Ak ste zadali nesprávne číslo alebo písmeno a chcete ho zmeniť, stlačením tlačidla **Enlarge/Reduce (Zväčšenie/Zmenšenie)** alebo **Number of Copies (Počet kópií)** niekoľkokrát presuňte kurzor pod nesprávny znak. Potom opakovaným stláčaním tlačidla ▲ alebo ▼ zadajte správne písmeno.

MFC-T910DW

Pri nastavovaní určitých volieb ponuky, ako napríklad ID stanice, môže byť potrebné zadať do zariadenia text. Na väčšine tlačidiel číselnej klávesnice sú vytlačené tri alebo štyri písmená. Na tlačidlách **0**, **#** a ✳ nie sú vytlačené písmená, pretože sa používajú na zadávanie špeciálnych znakov.

Ak chcete použiť žiadaný znak, stláčajte príslušné tlačidlo číselnej klávesnice toľkokrát, koľkokrát je to uvedené v tejto referenčnej tabuľke.

Stlačte tlačidlo	Raz	Dvakrát	Trikrát	Štyrikrát	Päťkrát	Šesťkrát	Sedemkrát	Osemkrát	Deväťkrát
2	A	B	C	a	b	c	2	A	B
3	D	E	F	d	e	f	3	D	E
4	G	H	I	g	h	i	4	G	H
5	J	K	L	j	k	l	5	J	K
6	M	N	O	m	n	o	6	M	N
7	P	Q	R	S	p	q	r	s	7
8	T	U	V	t	u	v	8	T	U
9	W	X	Y	Z	w	x	y	z	9

(Pre Cyriliku)

Stlačte tlačidlo	Raz	Dvakrát	Trikrát	Štyrikrát	Päťkrát	Šesťkrát	Sedemkrát
2	A	B	C	Б	Г	Д	2
3	D	E	F	Ж	З	И	3
4	G	H	I	Й	Л	П	4
5	J	K	L	У	Ф	Ц	5
6	M	N	O	Ч	Ш	6	M
7	P	Q	R	S	Щ	Ъ	7

Stlačte tlačidlo	Raz	Dvakrát	Trikrát	Štyrikrát	Päťkrát	Šesťkrát	Sedemkrát
8	T	U	V	Ы	Ь	Э	8
9	W	X	Y	Z	Ю	Я	9

- Ak chcete posunúť kurzor doľava alebo doprava, stlačte tlačidlo ▲, ▼, ◀ alebo ▶ a vyberte položku < alebo > a potom stlačte **OK**.

Vloženie medzier

- Ak chcete vložiť medzeru, stlačením tlačidla ▲, ▼, ◀ alebo ▶ vyberte > a potom stlačte tlačidlo **OK**.

Vykonávanie opráv

- Ak ste zadali nesprávne číslo alebo písmeno a chcete ho zmeniť, stlačením tlačidla ▲, ▼, ◀ alebo ▶ vyberte < alebo >. Stlačením tlačidla **OK** niekoľkokrát presuňte kurzor pod nesprávny znak. Potom stlačením tlačidla ▲, ▼, ◀ alebo ▶ vyberte ⌫ a stlačte tlačidlo **OK**. Zadajte správne písmeno.

Špeciálne znaky a symboly

Opakovane stláčajte tlačidlo ✳, **#** alebo **0**, až kým sa nezobrazí požadovaný špeciálny znak alebo symbol.

Stlačte tlačidlo ✳.	(medzera) ! " # $ % & ' ( ) ✳ + , - . / €
Stlačte tlačidlo **#**.	: ; < = > ? @ [ ] ^ _
Stlačte tlačidlo **0**.	Á É Í Ó Ö Ő Ú Ü 0

Súvisiace informácie

- Príloha
- Odoslanie toho istého faxu viacerým ako jednému príjemcovi (rozosielanie)
- Uloženie čísel do adresára z odchádzajúcich hovorov
- Zmena názvu skupiny rozosielania
- Nastavenie ID stanice

Informácie o recyklovanom papieri

- Recyklovaný papier má rovnakú kvalitu ako papier vyrobený z pôvodných lesných zdrojov. Normy pre moderný recyklovaný papier zaisťujú, že spĺňa najvyššie požiadavky na kvalitu pre rôzne procesy tlače. V zobrazovacích zariadeniach dodávaných signatármi dobrovoľnej dohody možno používať recyklovaný papier spĺňajúci požiadavky normy EN 12281:2002.
- Kúpou recyklovaného papiera šetríte prírodné zdroje a podporujete obehové hospodárstvo. Papier sa vyrába z celulózových vlákien z dreva. Zberom a recykláciou papiera sa predlžuje životnosť vlákien v priebehu viacerých životných cyklov, čím sa najlepším spôsobom využívajú zdroje.
- Výrobný proces recyklovaného papiera je kratší. Vlákna už boli spracované, takže sa používa menej vody a energie, ako aj chemikálií.
- Výhodou recyklácie papiera je úspora uhlíka presmerovaním produktov z papiera z alternatívnych ciest likvidácie, ako sú napríklad skládky a spaľovanie. Skládky odpadov emitujú metán, ktorý výraznou mierou prispieva k skleníkovému efektu.

Súvisiace informácie

- Príloha

Telefónne čísla spoločnosti Brother

DÔLEŽITÉ

V prípade potreby technickej pomoci sa obráťte na zákaznícky servis Brother alebo miestneho predajcu spoločnosti Brother.

Najčastejšie kladené otázky

Webová lokalita Brother Solutions Center je náš komplexný zdroj na riešenie všetkých vašich potrieb súvisiacich s vaším zariadením. Môžete tu prevziať najnovší softvér a pomôcky a prečítať si **FAQs & Troubleshooting (Často kladené otázky a riešenie problémov)** tipy, ako produkt spoločnosti Brother využiť naplno.

Tu môžete tiež skontrolovať aktualizácie ovládačov Brother.

support.brother.com

Zákaznícky servis

Kontaktné informácie miestnej pobočky spoločnosti Brother nájdete na lokalite www.brother.com.

Servisné centrá

Informácie o servisných strediskách v Európe vám poskytne miestna pobočka spoločnosti Brother. Kontaktné informácie európskych pobočiek nájdete na lokalite www.brother.com, kde môžete vybrať svoju krajinu.

Internetové adresy

Celosvetová internetová stránka spoločnosti Brother: www.brother.com

Najčastejšie otázky, podpora produktov, odpovede na technické otázky, aktualizácie ovládačov a pomôcky sú dostupné na nasledujúcej adrese:

support.brother.com

Súvisiace informácie

- Príloha

Navštívte nás na internete
www.brother.com

Brother Earth
www.brotherearth.com

SVK
Verzia 0