Korková tabule - hliník rám

Korková tabuľa - hliník rám

Korkpappe - Aluminiumrahmen

Planche de liège - cadre en aluminium

Pannello di sughero - telaio in alluminio

Cork board - aluminum frame

Tablica korkowa - rama aluminiowa

Cork tábla - alumínium keret
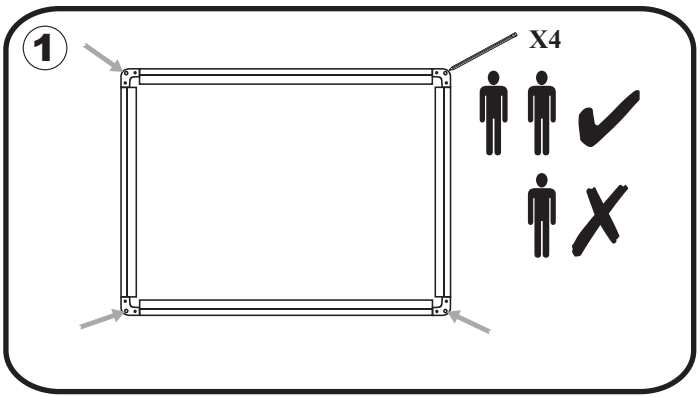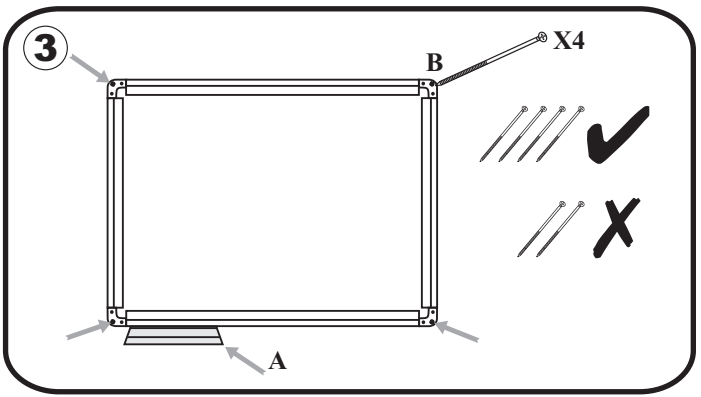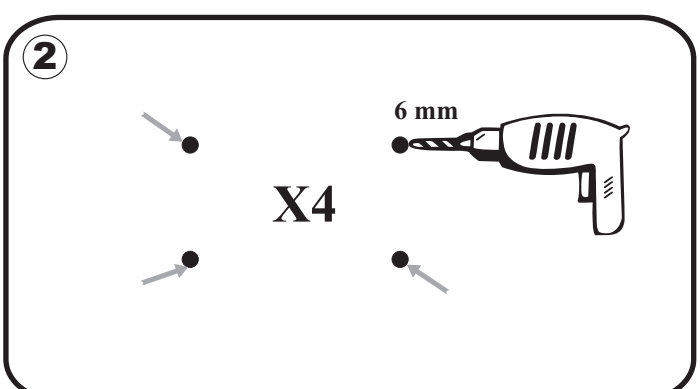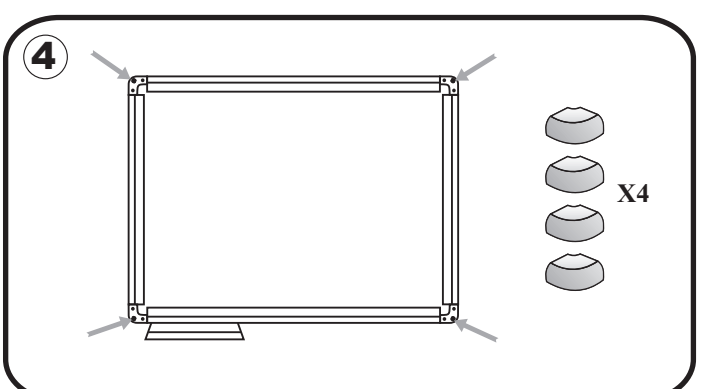
Коркова дъска алуминиева рамка