66mm 66mm 66mm 66mm

CHAMELEON NEBULA

MANUAL

moon

LIGHT THE WAY YOU RIDE ON

Přečtěte si tento manuál před prvním použitím produktu a pro více informací navštivte stránky výrobce www.moon-sport.com, pro aktualizace a další úkony.

Funkce

Obdélníkový světelný zdroj s 30ti Multi-LED diodami
CNChliníkové tělo
Lithium-polymerová abterie s kapacitou 3,7 V 900mAh
Pamět navolených režimů
Automatický bezpečný mód
4 volitelné módy a celkem 16 módů:
4 stabilní/4 blikající
2 módy "chameleon" - Modrá,zelená, červená....
Možnost rychlého uchycení
Indikátor nabíjení
Automatické vypnutí přei nabití
Boční viditelnost
Nabíjecí čas 2,5 hod.
Vodě odolnost (IX64)

Obsah balení

NEBULA-W
RB-22
2 kroužkové držáky o průměrech:
0 - 35mm
3 5- 52mm
BK-21 - držák pod sedlo
UBB-WP - USB kabel

Volitelné příslušenství:

RB-23 - držák na rám
USB-RM-350 - delší kabel 350mm

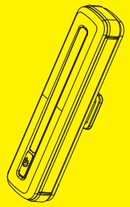

Ovládání

1. Stiskněte zapínací tlačítko pro rozsvícení světla.
2. Zmáčkněte napájecí kabel znovu pro navolení režimu.
3. Dvojitím stisknutím se přepínate mezi blikáním, nebo svícením.
4. Podržte tlačítko alespoň 1 sekundu pro vypnutí.

* pokud se použije pamět zařízení automaticky se zvolí vždy předchotí režim.

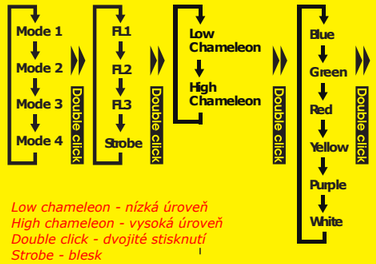

Low chameleon - nízká úroveň
High chameleon - vysoká úroveň
Double click - dvojité stisknutí
Strobe - blesk

Parametry

	Mode1	Mode2	Mode3	Mode4	Fl.1	Fl.2	Fl.3	STROBE
LUMEN	6	12	20	40	10	20	40	10
H:MIN	13:50	7:15	4:50	2:30	39:35	9:15	4:45	21:50

	Low Chameleon	High Chameleon	Blue	Green	Red	Yellow	Purple	White
LUMEN	30	65	15	44	30	65	40	50
H:MIN	5:55	3:00	3:00	2:50	2:55	1:45	1:40	1:50

270° Celkový úhel

60° Bodový úhel

Montáž pod sedlo:

1. Povolte šrouby v sedlové konzoli pomocí imbusového klíče.
2. Upevněte držák na sedlovou lištu.
3. Vyrovnejte otvory pro šrouby pomocí imbusového klíče pro utažení držáku.
4. Zasuňte světlo dopředu na držák, dokud nezapadne na místo.
5. Stisknutím uvolňovací páčky vyjměte.
6. Otočením těla upravte svislý úhel.

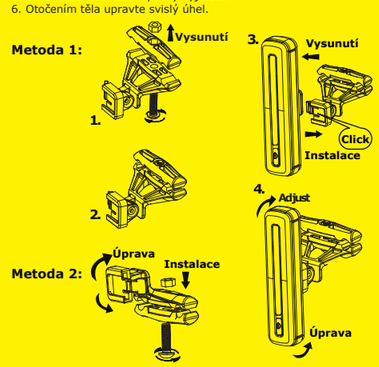

80mm

66mm 66mm 66mm 66mm

Uchycení na rám

1. Zvolte popruh pro dotažení k řídítkům.
2. Ujistěte se , že je řádně přicvaknutý ke světlu.
3. Položte světlo na řídítka.
4. Řádně připevněte a zacvakněte světlo k držáku a ten řádně přitáhněte gumičkou k řídítkům.
6. Zamáčkněte světlo pro upevnění, nebo zatáhněte za páčku pro vycvaknutí.

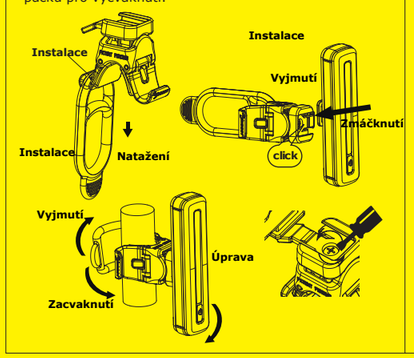

7. Můžete pohybovat s držákem nahoru i dolů. Ideální je najít ideální pozici a poté ji zaaretovat pomocí dotažení šroubku.

Držák na pás

1) Připevněte držák na pás
2) Zacvakněte modul do držáku, který jste připevnily k pásu

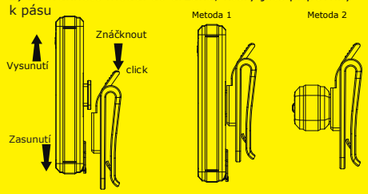

Nízký napětí baterie a nabíjení

Nízká baterie
* Blikající modrá

Nabíjecí indikátor
* Bliká modrá - nabíjení
* Svítí modrá - nabito

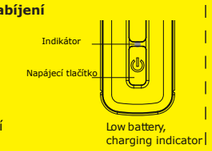

Automatické bezpečné vypnutí

Aby se zachovala baterie při nízkém stavu napájení, světlo vstoupí do bezpečného vypnutí s menším světelným výkonem po dobu 1 hodiny. Nouzový režim nemůže být potlačen. Pro maximální využití nabijte baterii.

Napájení a údržba

G

1. Zapněte osvětlení.
2. Odejměte gumový kryt
3. Připojte kabel USB k nabíjecímu portu.
4. Zapojte kabel do počítače nebo USB portu.
5. LED indikátor bude aktivní do vypnutí napájení.

Životnost baterie

Nenabíjejte baterii nad 5 V.
* Během nabíjení držte baterii mimo hořlavé prostředí, protože by mo hl o dbj it k pžáru rebo výbuchu bat er i e
* Baterie se může během nabíjení zahřát (až 104 ° F / 40 ° C).
* Po 300 nabití / vybití může kapacita baterie klesnout přibližně na 80%.
* Napětí a kapacita baterie se úměrně snižují při nízkých teplotách, zvláště blízko nebo pod bodem mrazu. Kapacita klesá o 5% - 10% při zmrazení (doba hoření se snižuje o 50%). Při -20 ° C se kapacita snižuje o 30% (doba hoření se snižuje o 70%). Výkon baterie se vrátí do normálu, když se teplota mírně zvýší na 70 ° F / 20 ° C.
* Při skladování uchovávejte baterii na chladném a suchém místě. Dobijte baterie plně nejméně každé 3 měsíce.

Varování

Před použitím si přečtěte zákony a předpisy týkající se venkovního osvětlení.
* Nesviťe světlem přímo do očí.
* Při používání se může světlo zahřát.
* Upravte úhel světla dolů, abyste zabránili oslnění blížícího se v ozi d a ra ve řejných komunikacích.
* Neponořujte baterii ani celé světlo do vody.
* Po úplném nabití baterie odpojte světlo, nabíječku a kabel.
* Nerozebírejte světlo, jelikož neodborný zásah způsobí neplatnost záruky.
* Nenechávejte světlo zapnuté a bez dozoru.
* Udržujte světlo mimo oheň a hořlavé materiály.
* Neuklízejte hlavní jednotku, pokud je po použití horká nebo rovná.

Záruka

MOON SVĚTLA jsou poskytována s ROČNÍ OMEZENOU ZÁRUKOU a to pouze na zařízení jinak nepoškozená a bez vad.Tato záruka se nevztahuje na škody způsobené teplem, fyzické škody způsobené zneužití, zanedbání, nesprávné opravy, nesprávné uložení nebo změny příslušenství. Záruka se vztahuje pouze na světla a kabely.

Baterie jsou pokryty 120 dny záruky.
Pokud chcete uplatnit reklamaci, nejprve kontaktujte svého prodejte.

Některé problémy mohou být vyřešeny po zavolání. MOON není zodpovědný za ztracené nebo nesprávně směrované balíčky při reklamačním zaslání.

Pro více informací nás prosím kontaktujte na cs@moon-sport.com

WA-MOON-CHAMELEON-NEBUDA-1903

80mm

WA-MOON-CHAMELEON-NEBULA-1903